0.0016(01) ОСНОВНЫЕ РАЗДЕЛЫ

MAIN SECTIONS	**SECTIONS PRINCIPALES**	**SECCIONES PRINCIPALES**	**HOVEDAFSNIT**
SEZIONI PRINCIPALI	**HAUPTABSCHNITTE**	**SECÇÕES PRINCIPAIS**	**HOOFDSECTIES**

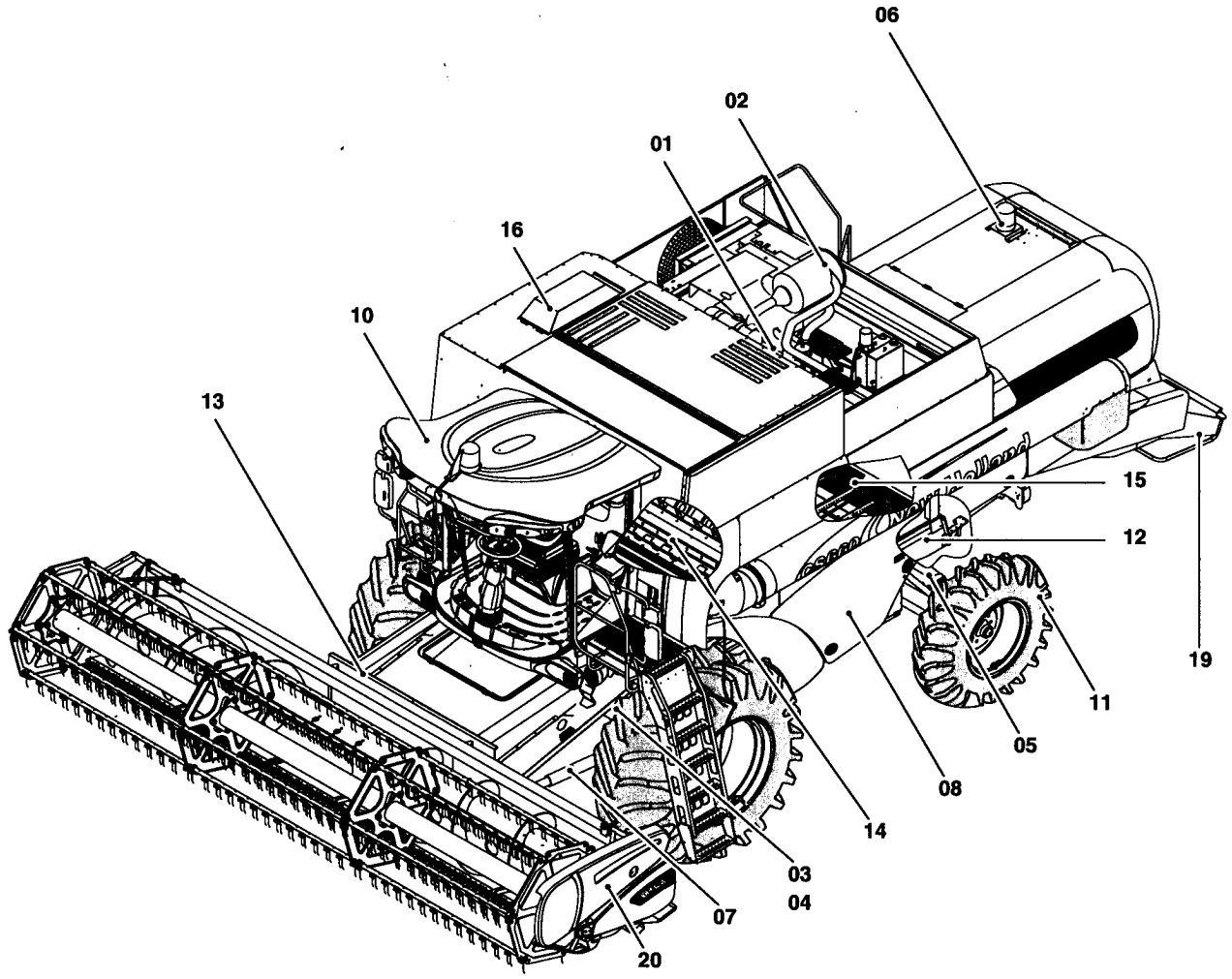

0.0016(01) ОСНОВНЫЕ РАЗДЕЛЫ

ссылка	Номер детали	Кол-во	Описание

ENGINE	**MOTEUR**	**MOTOR**	**MOTOR**
MOTORE	**MOTOR**	**MOTOR**	**MOTOR**

SEC. 1

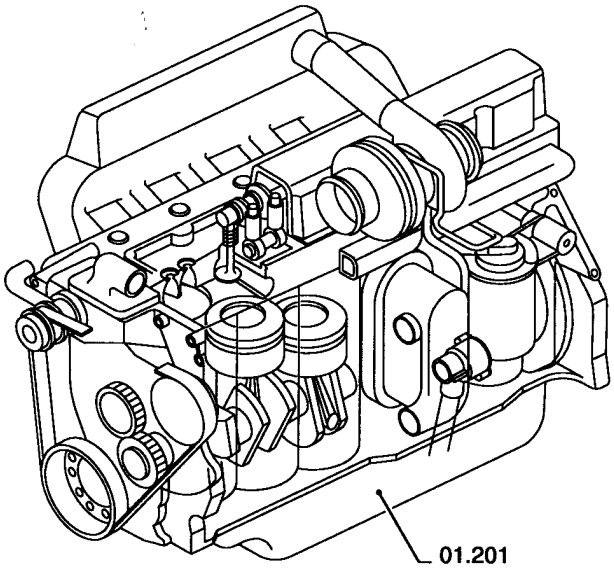

0.0017(01) ДВИГАТЕЛЬ

ссылка	Номер детали	Кол-во	Описание

0.0018(01) ОБОРУДОВАНИЕ ДВИГАТЕЛЯ

ENGINE EQUIPMENT **EQUIPEMENT MOTEUR** **EQUIPO MOTOR** **MOTORUDSTYR**

EQUIPAGGIAMENTO MOTORE **MOTORAUSRÜSTUNG** **EQUIPAMENTO DO MOTOR** **MOTORUITRUSTING**

SEC. 2

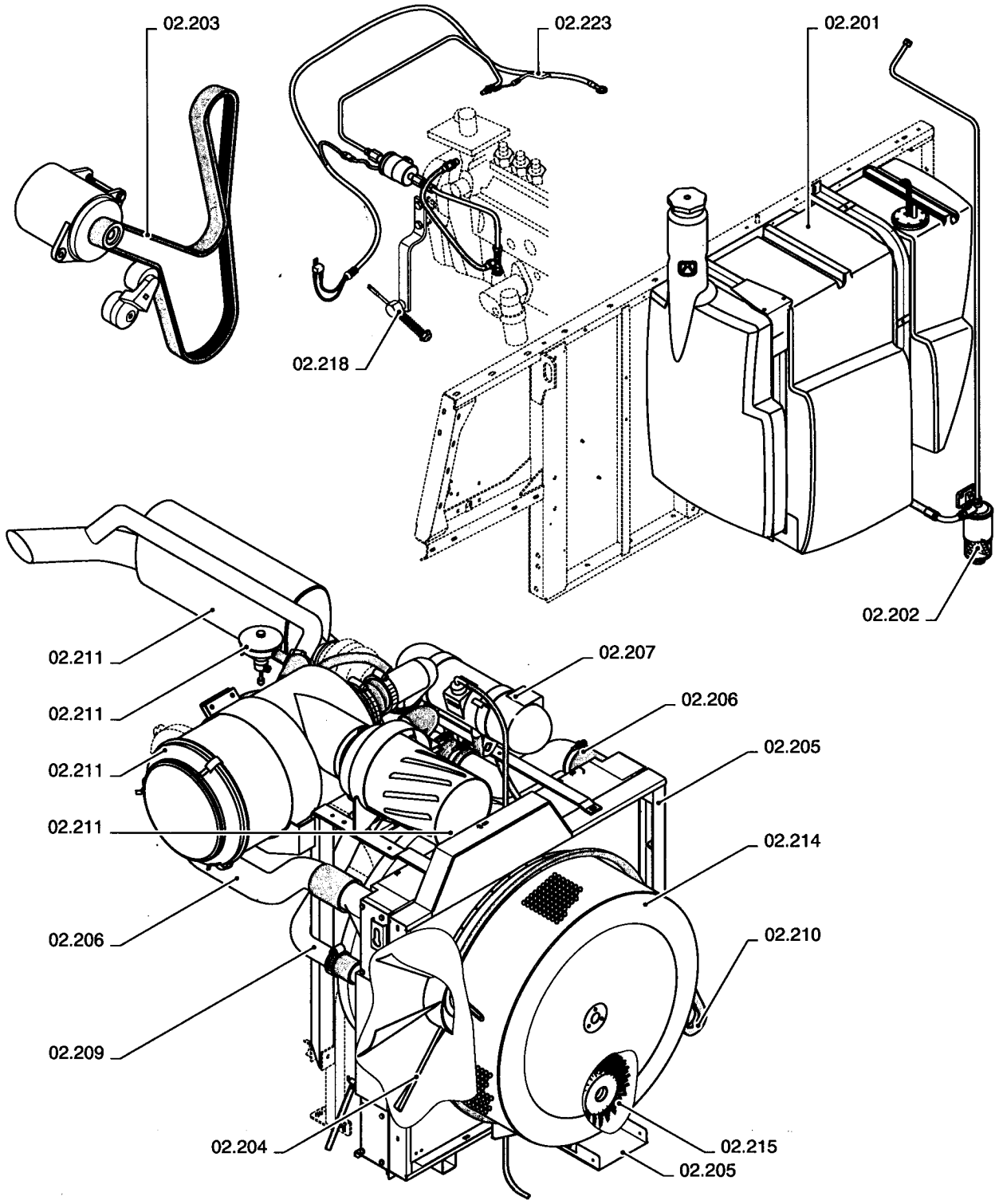

0.0018(01) ОБОРУДОВАНИЕ ДВИГАТЕЛЯ

ссылка	Номер детали	Кол-во	Описание

0.0018A(01) ОБОРУДОВАНИЕ ДВИГАТЕЛЯ

ENGINE EQUIPMENT **EQUIPEMENT MOTEUR** **EQUIPO MOTOR** **MOTORUDSTYR**

EQUIPAGGIAMENTO MOTORE **MOTORAUSRÜSTUNG** **EQUIPAMENTO DO MOTOR** **MOTORUITRUSTING**

SEC. 2

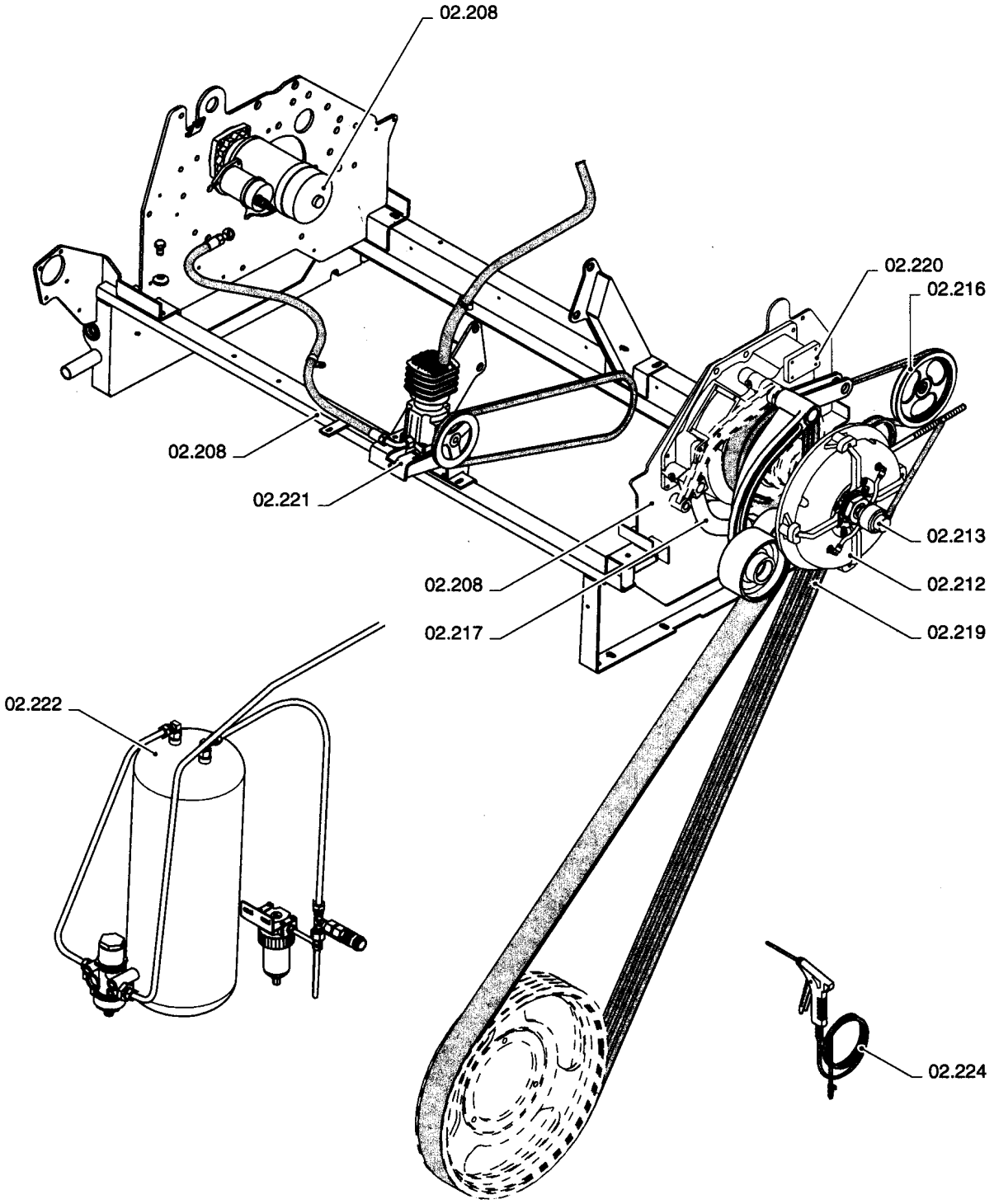

0.0018A(01) ОБОРУДОВАНИЕ ДВИГАТЕЛЯ

ссылка	Номер детали	Кол-во	Описание

TRANSMISSION	**TRANSMISSION**	**TRANSMISION**	**TRANSMISSION**
TRANSMISSION	**TRANSMISSION**	**TRANSMISSÃO**	**TRANSMISSIE**

SEC. 3

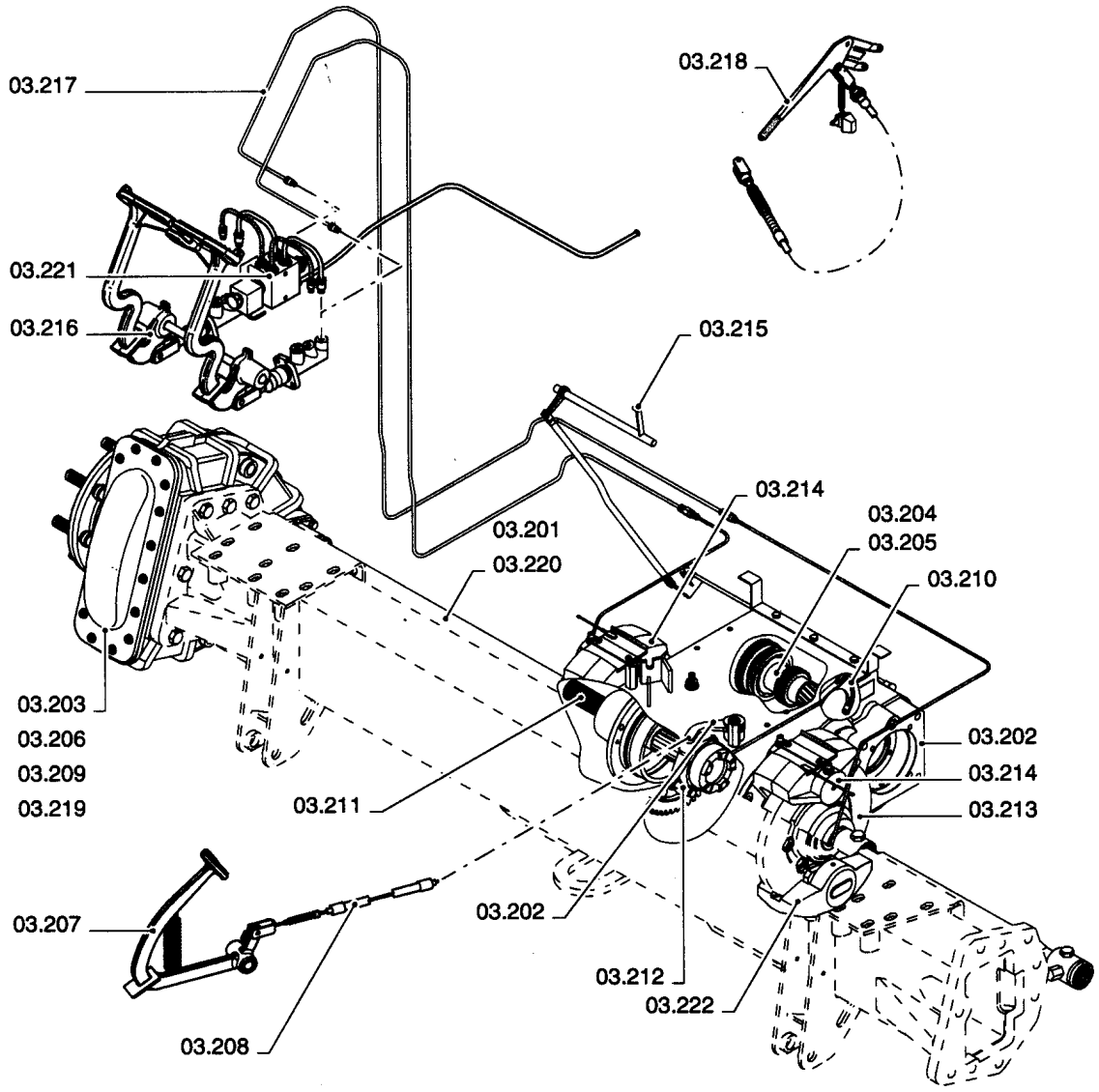

0.0019(01) ТРАНСМИССИЯ

ссылка	Номер детали	Кол-во	Описание

0.0020(01) ПЕРЕДНИЙ МОСТ

FRONT AXLE	**ESSIEU AVANT**	**EJE DELANTERO**	**FORAKSEL**
ASSALE ANTERIORE	**VORDERACHSE**	**EIXO DIANTIERO**	**VOORAS**

SEC. 4

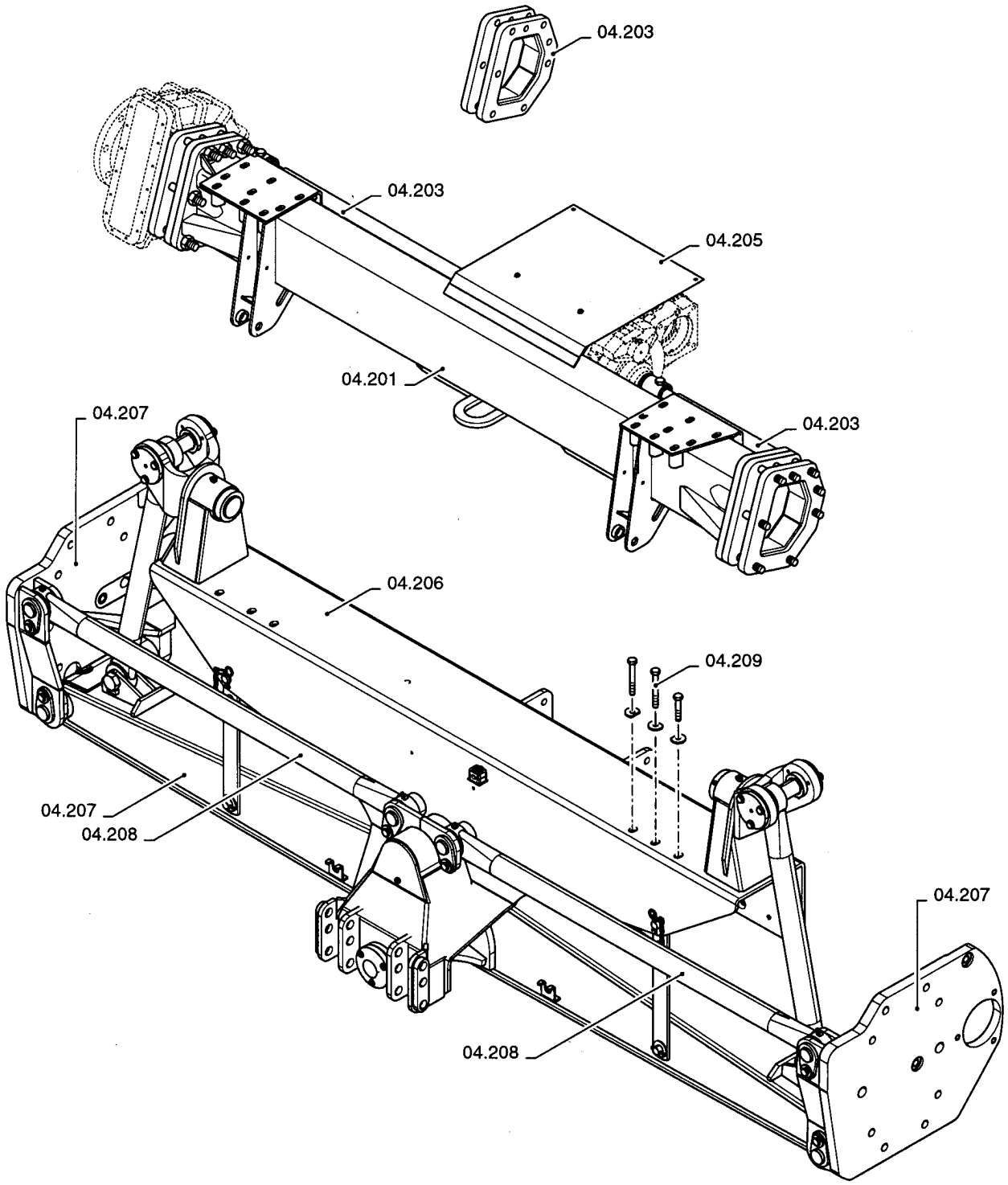

0.0020(01) ПЕРЕДНИЙ МОСТ

ссылка	Номер детали	Кол-во	Описание

0.0021(01) ЗАДНИЙ МОСТ

REAR AXLE	**ESSIEU POSTÉRIEUR**	**EJE POSTERIOR**	**MANCANTE**
ASSALE POSTERIORE	**HINTERACHSE**	**PONTE TRASEIRO**	**ACHTERAS**

SEC. 5

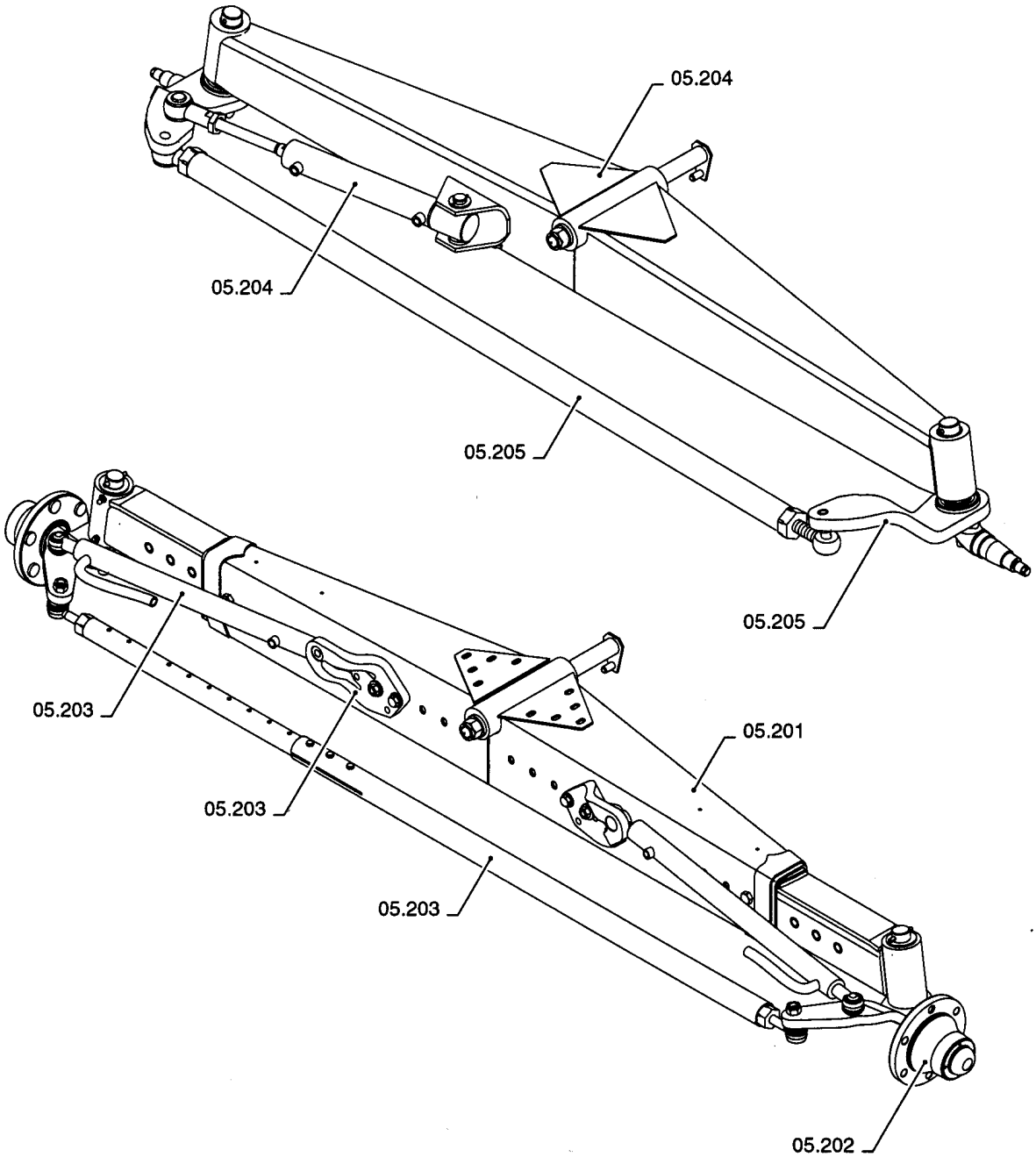

0.0021(01) ЗАДНИЙ МОСТ

ссылка	Номер детали	Кол-во	Описание

0.0021A(01) ЗАДНИЙ МОСТ

REAR AXLE	**ESSIEU POSTÉRIEUR**	**EJE POSTERIOR**	**MANCANTE**
ASSALE POSTERIORE	**HINTERACHSE**	**PONTE TRASEIRO**	**ACHTERAS**

SEC. 5

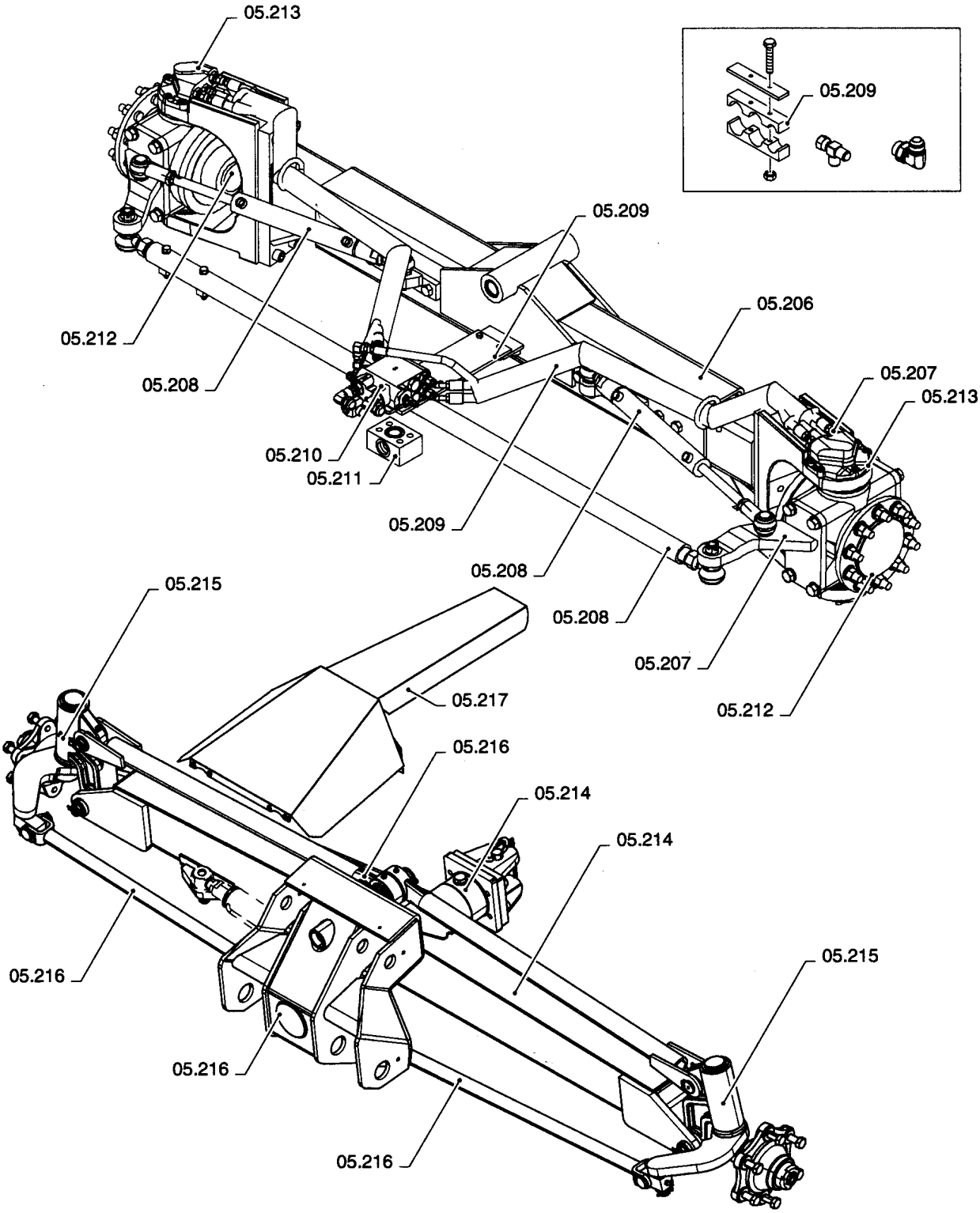

0.0021A(01) ЗАДНИЙ МОСТ

ссылка	Номер детали	Кол-во	Описание

0.0022(01) ЭЛЕКТРИЧЕСКАЯ СИСТЕМА

ELECTRICAL SYSTEM **SYSTÈME ELECTRIQUE** **SISTEMA ELÉCTRICO** **ELECTRISK SYSTEM**

SISTEMA DI ELETTRICO **ELEKTRISCHES SYSTEME** **SISTEMA ELÉCTRICA** **ELEKTRISCH SYSTEEM**

SEC. 6

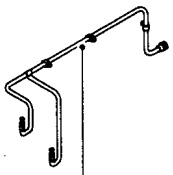
06.201

06.202

06.203

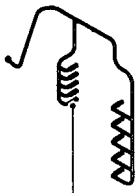
06.204

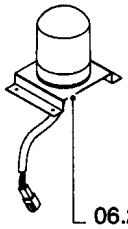
06.205

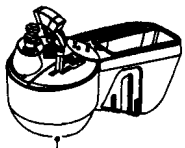
06.206
06.207
06.208

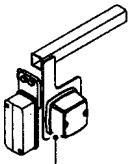
06.209

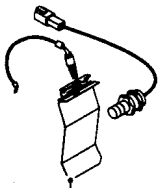
06.210

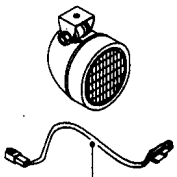
06.211

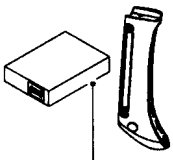
06.212

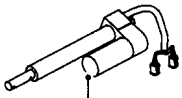
06.213

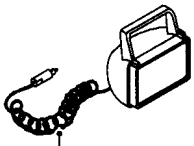
06.214

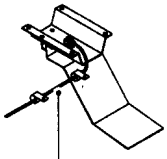
06.215

06.216

06.217

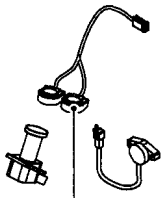
06.218

06.219

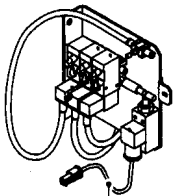
06.220

06.221

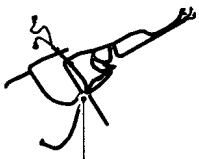
06.222

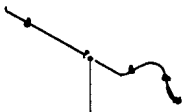
06.223

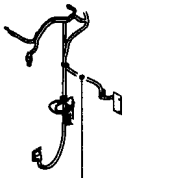
06.224

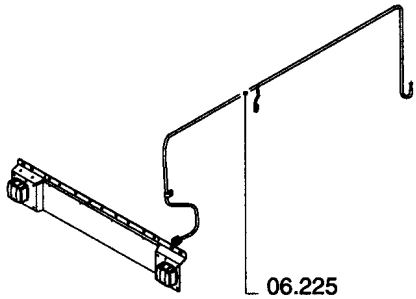
06.225

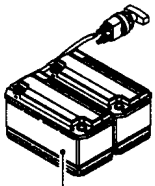
06.226

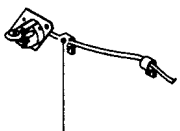
06.227

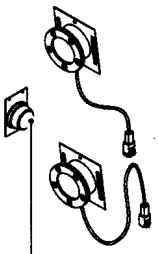
06.228

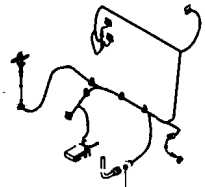
06.229

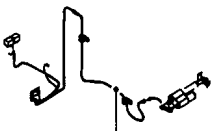
06.230

0.0022(01) ЭЛЕКТРИЧЕСКАЯ СИСТЕМА

сылка	Номер детали	Кол-во	Описание

0.0022A(01) ЭЛЕКТРИЧЕСКАЯ СИСТЕМА

ELECTRICAL SYSTEM **SYSTÈME ELECTRIQUE** **SISTEMA ELÉCTRICO** **ELECTRISK SYSTEM**

SISTEMA DI ELETTRICO **ELEKTRISCHES SYSTEME** **SISTEMA ELÉCTRICA** **ELEKTRISCH SYSTEEM**

SEC. 6

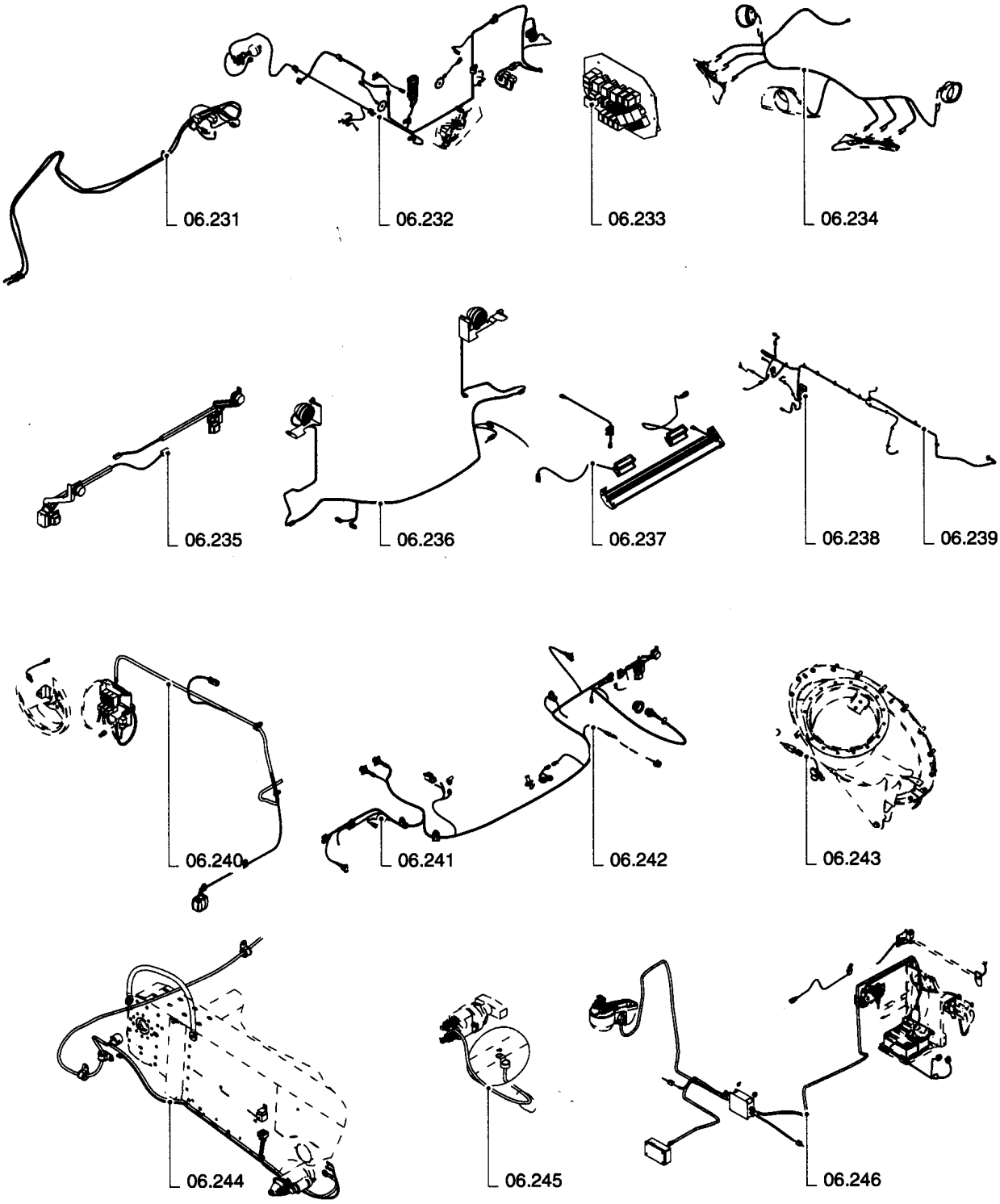

0.0022A(01) ЭЛЕКТРИЧЕСКАЯ СИСТЕМА

ссылка	Номер детали	Кол-во	Описание

ELECTRICAL SYSTEM **SYSTÈME ELECTRIQUE** **SISTEMA ELÉCTRICO** **ELECTRISK SYSTEM**

SISTEMA DI ELETTRICO **ELEKTRISCHES SYSTEME** **SISTEMA ELÉCTRICA** **ELEKTRISCH SYSTEEM**

SEC. 6

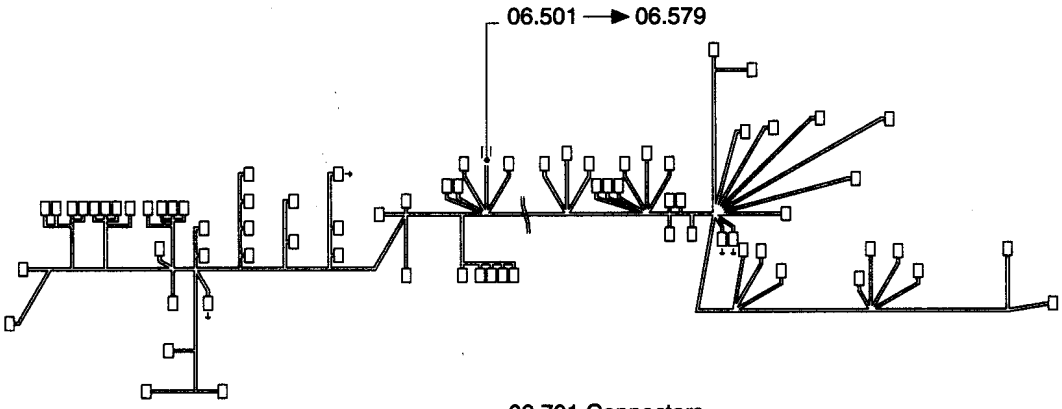

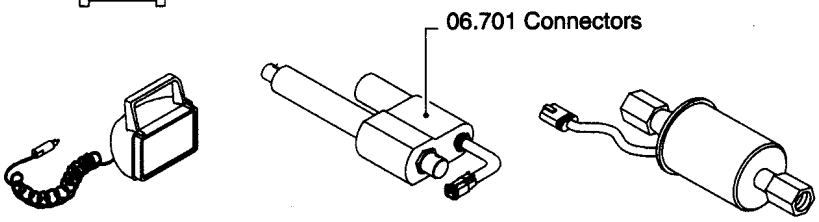

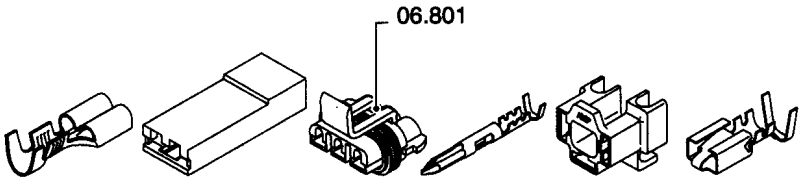

0.0022B(01) ЭЛЕКТРИЧЕСКАЯ СИСТЕМА

ссылка	Номер детали	Кол-во	Описание

0.0023(01) ГИДРАВЛИЧЕСКАЯ СИСТЕМА

HYDRAULIC SYSTEMS | **INSTALLATION HYDRAULIQUE** | **INSTALACIÓN HIDRÁULICA** | **HYDRAULIKANLÆG**

IMPIANTO IDRAULICA | **HYDRAULISCHE ANLAGE** | **INSTÁLAÇION HIDRÁULICA** | **HYDRAULISCH SYSTEEM**

SEC. 7

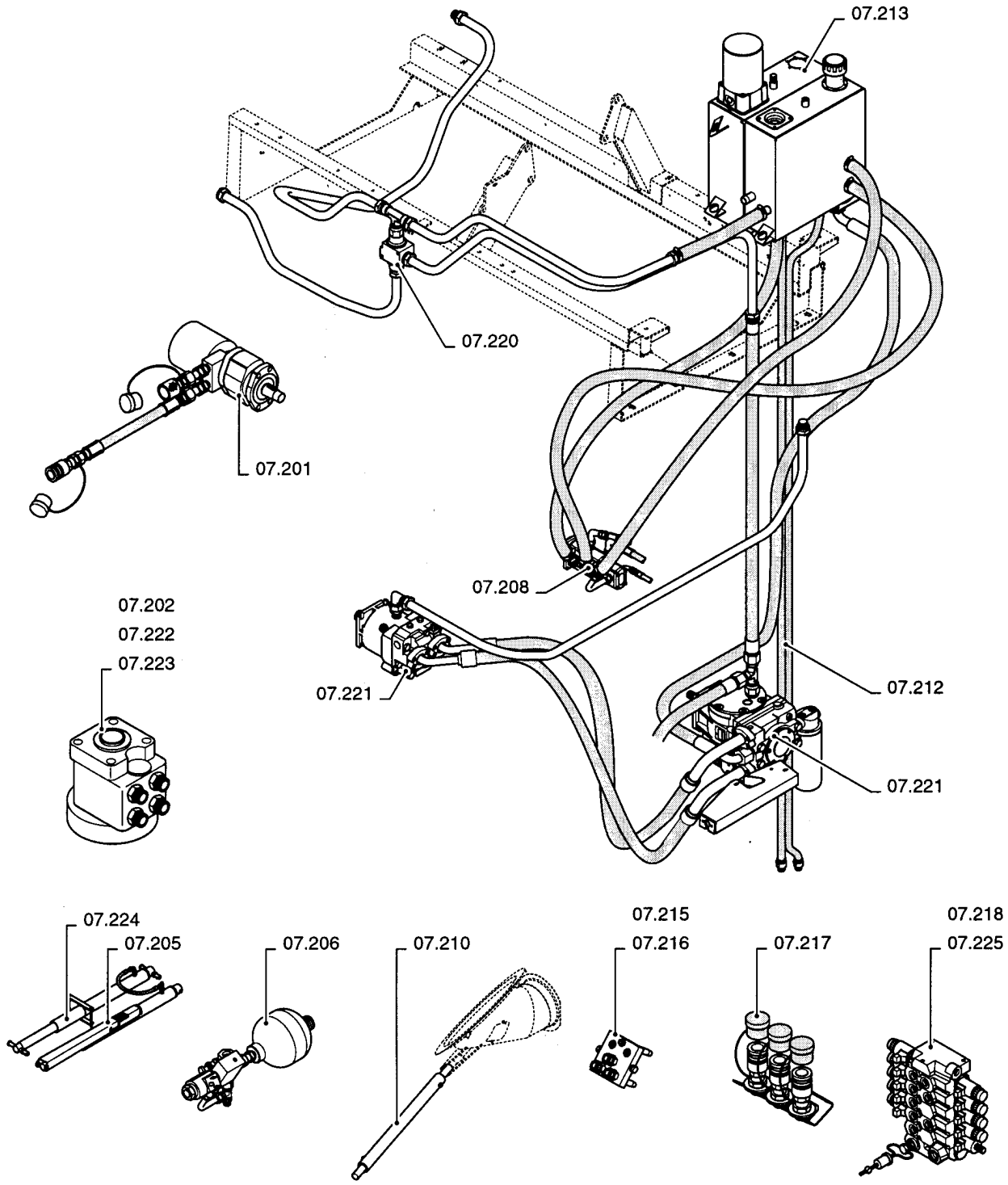

0.0023(01) ГИДРАВЛИЧЕСКАЯ СИСТЕМА

ссылка	Номер детали	Кол-во	Описание

0.0023A(01) ГИДРАВЛИЧЕСКАЯ СИСТЕМА

HYDRAULIC SYSTEMS | **INSTALLATION HYDRAULIQUE** | **INSTALACIÓN HIDRÁULICA** | **HYDRAULIKANLÆG**

IMPIANTO IDRAULICA | **HYDRAULISCHE ANLAGE** | **INSTÁLAÇION HIDRÁULICA** | **HYDRAULISCH SYSTEEM**

SEC. 7

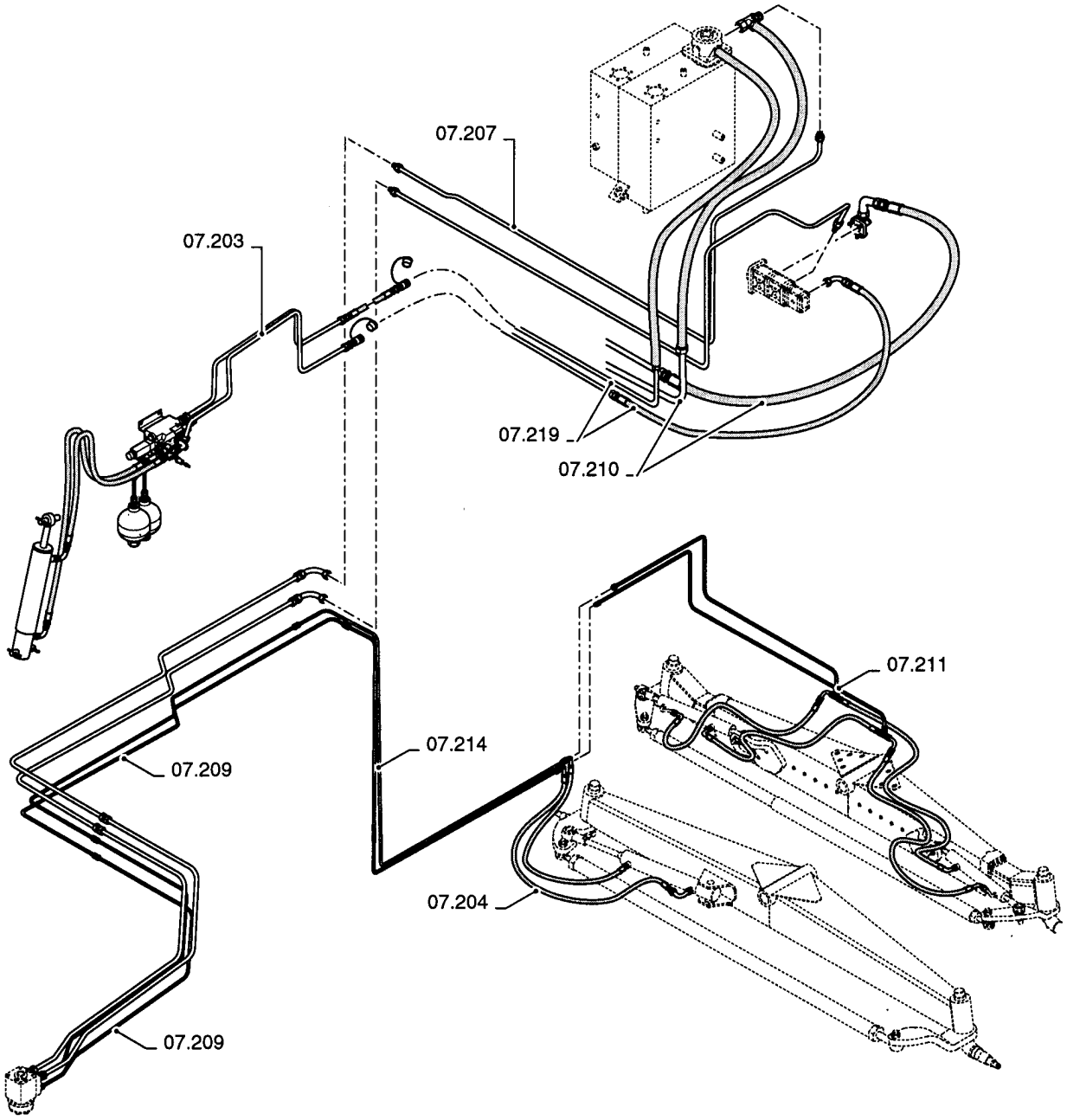

0.0023A(01) ГИДРАВЛИЧЕСКАЯ СИСТЕМА

ссылка	Номер детали	Кол-во	Описание

0.0024(01) МЕТАЛЛИЧЕСКИЕ ЩИТЫ/ДЕКАЛЬКОМАНИИ

SHEET METAL/DECALS	**REVÊTEMENTS EN TÔLE DÉCALCOMANIE**	**CHAPEADOS/CALCOMANÍAS**	**METALPLADEBEKLÆDN. MÆRKATER**
LAMIERATI DECALCOMANIE	**BLECHVERKLEIDUNGEN ABZIEHBILDER**	**REVESTIMENTOS EM CHAPAS/DECALCOMANIAS**	**METALEN PLATEN PLAKPLAATJES**

SEC. 8

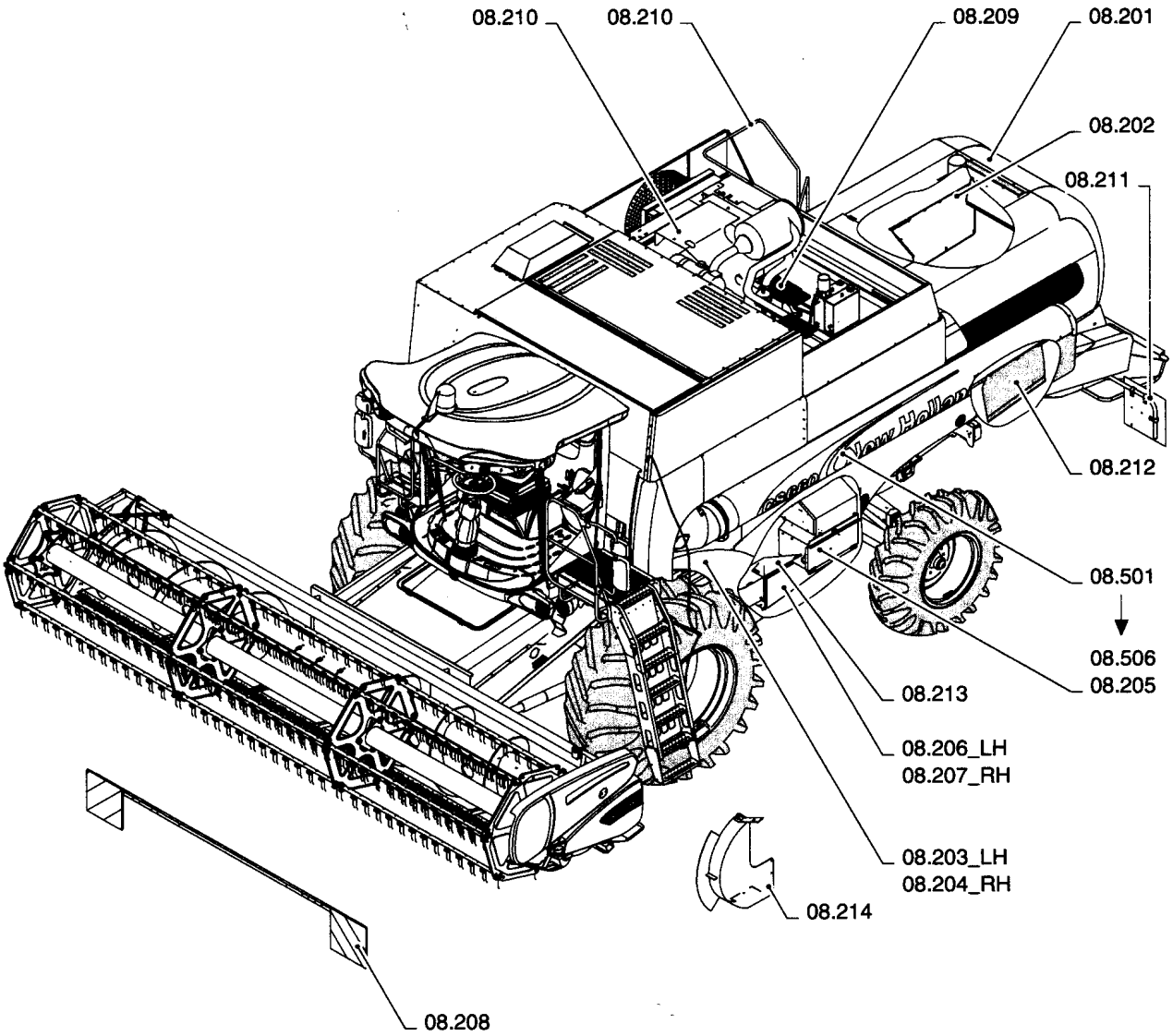

0.0024(01) МЕТАЛЛИЧЕСКИЕ ЩИТЫ/ДЕКАЛЬКОМАНИИ

ссылка	Номер детали	Кол-во	Описание

LUBRICATION	**LUBRIFICATRICE**	**LUBRIFICAR**	**SMØRING**
LUBRIFICANTE	**SCHMIERING**	**LUBRIFICANTE**	**SMERING**

SEC. 9

0.0025(01) СМАЗКА

ссылка	Номер детали	Кол-во	Описание

CAB	**CABINE**	**CABINA**	**CAB**
CABINA	**KABINE**	**CABINA**	**CABINE**

SEC. 10

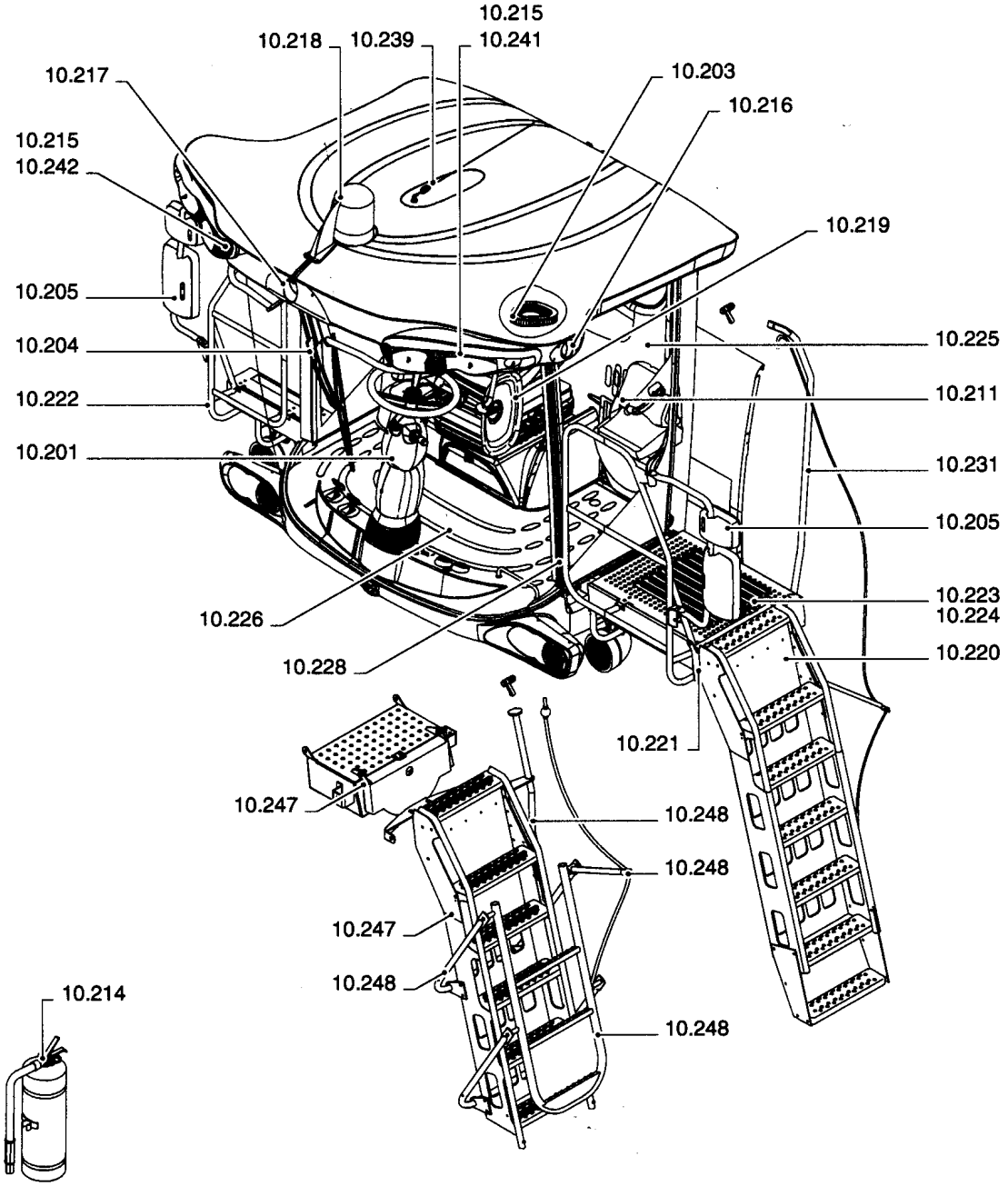

0.0026(01) КАБИНА

ссылка	Номер детали	Кол-во	Описание

0.0026A(01) КАБИНА

CAB	**CABINE**	**CABINA**	**CAB**
CABINA	**KABINE**	**CABINA**	**CABINE**

SEC. 10

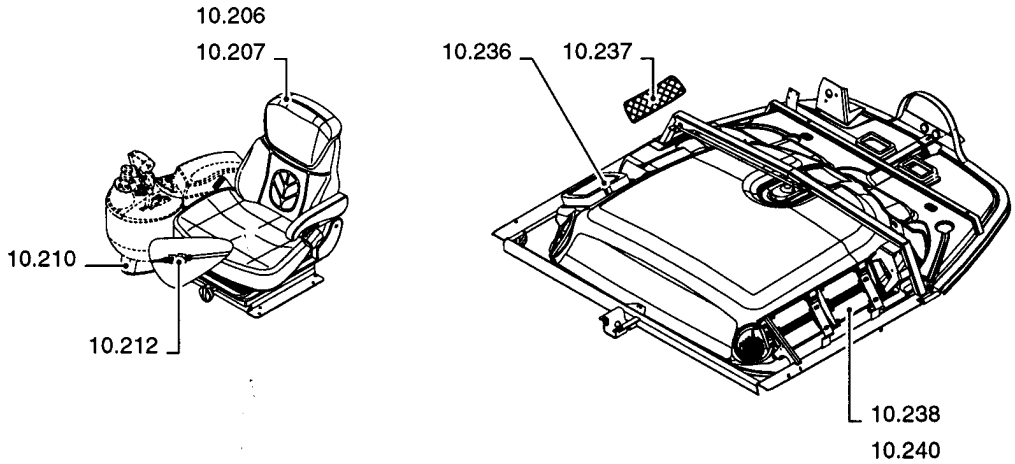

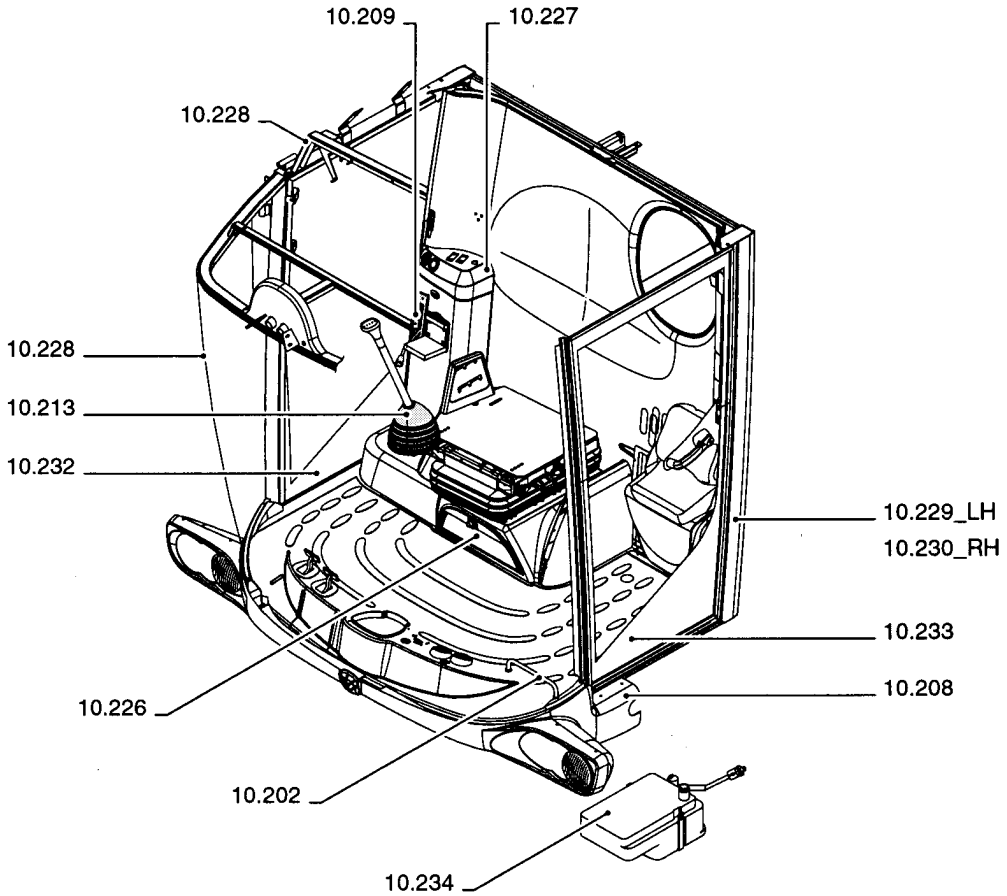

0.0026A(01) КАБИНА

ссылка	Номер детали	Кол-во	Описание

0.0026B(01) КАБИНА

CAB	**CABINE**	**CABINA**	**CAB**
CABINA	**KABINE**	**CABINA**	**CABINE**

SEC. 10

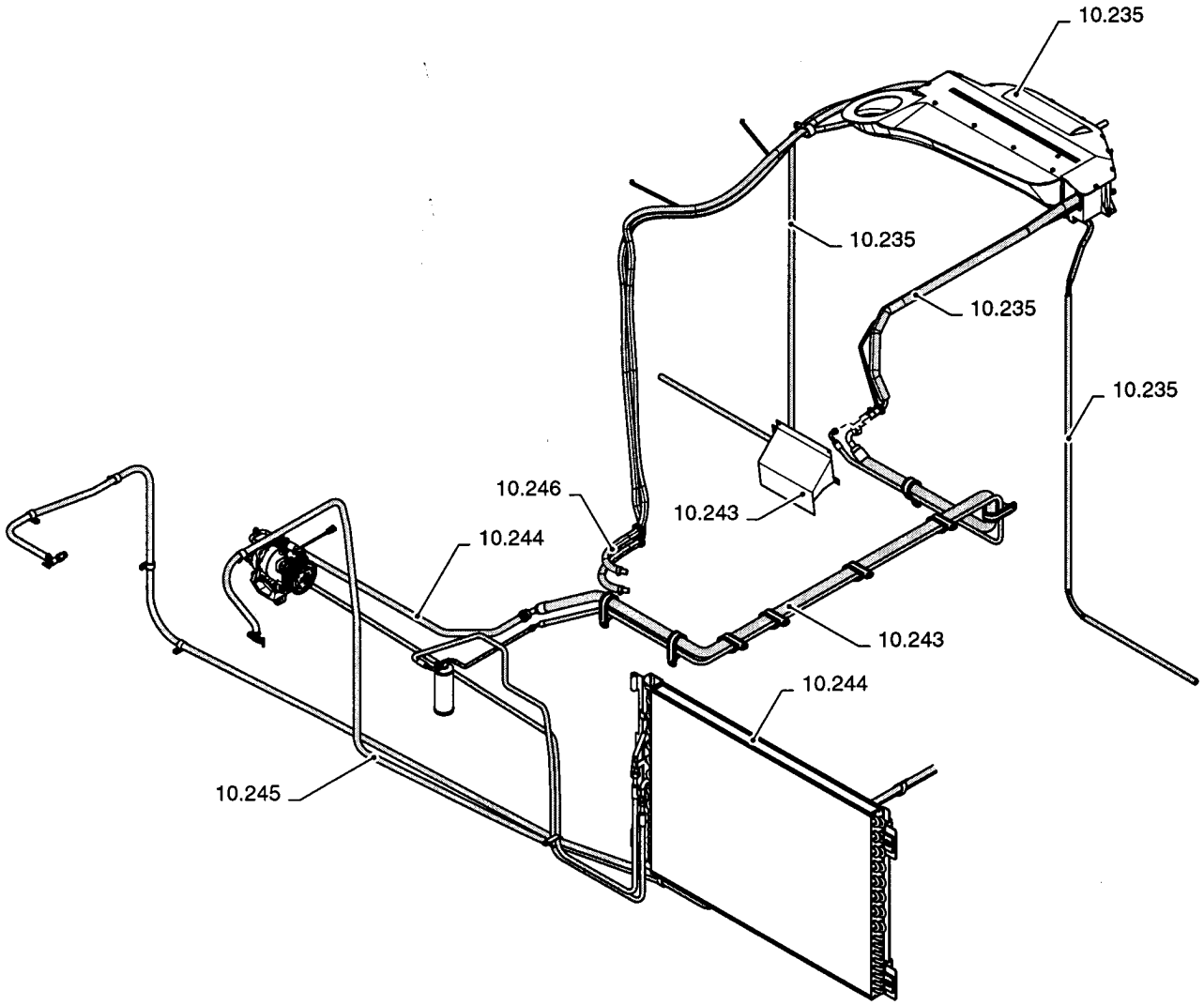

0.0026B(01) КАБИНА

ссылка	Номер детали	Кол-во	Описание

WHEELS/TRACKS **ROUES/CHENILLES** **RUEDAS/ORUGAS** **HJUL/BÆLTETRÆK**

RUOTI/CINGOLATURA **RÄDER/RAUPENKETTEN** **RODAS/RASTOS** **WIELEN/RUPSBANDEN**

SEC. 11

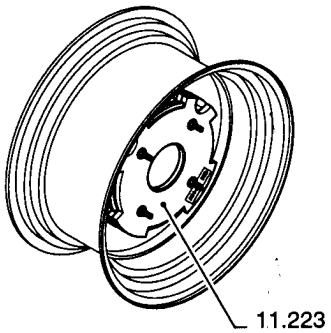

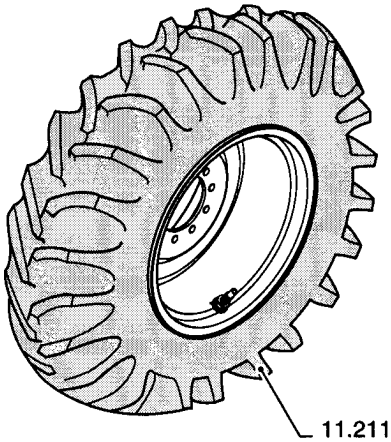

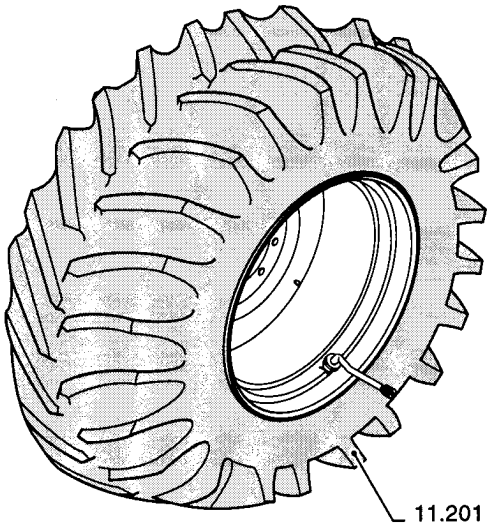

0.0027(01) КОЛЕСА/ГУСЕНИЦЫ

ссылка	Номер детали	Кол-во	Описание

0.0028(01) РАМА-ШАССИ

MAIN FRAME	**CHÂSSIS PRINCIPAL**	**BASTIDOR PRINCIPAL**	**HOVEDRAMME**
TELAIO PRINCIPALE	**HAUPTGESTELL**	**ESTRUTURA PRINCIPAL**	**HOOFDRAAM**

SEC. 12

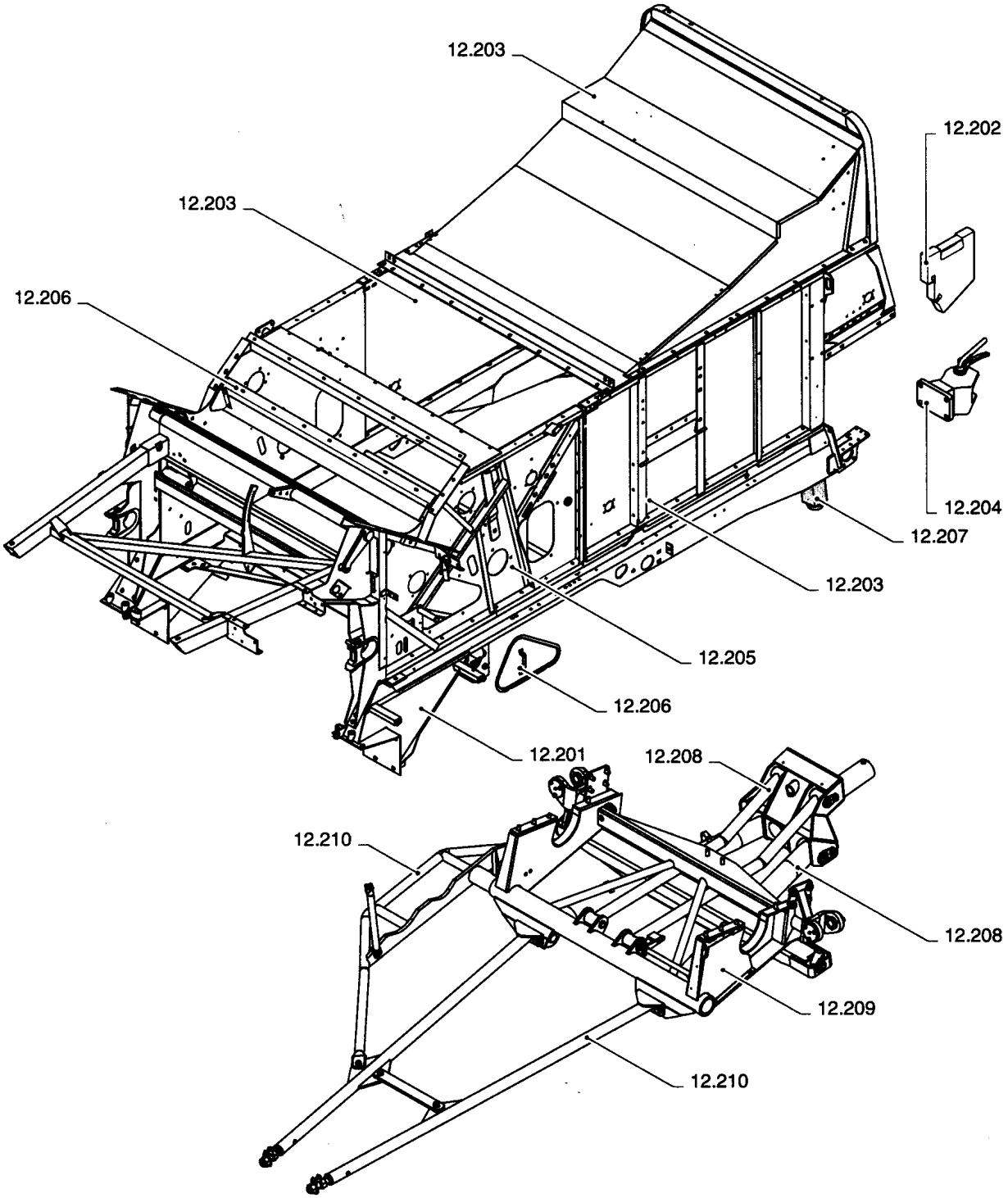

0.0028(01) РАМА-ШАССИ

ссылка	Номер детали	Кол-во	Описание

0.0029(01) СОЛОМОПОДЪЕМНИК

STRAW ELEVATOR | **ELEVATEUR DE PAILLE** | **ELEVADOR DE PAJA** | **HALMELEVATOR**

CANALE ELEVATORE PAGLIA | **STROHFÖRDERER** | **ELEVADOR DE PALHA** | **STRO-ELEVATOR**

SEC. 13

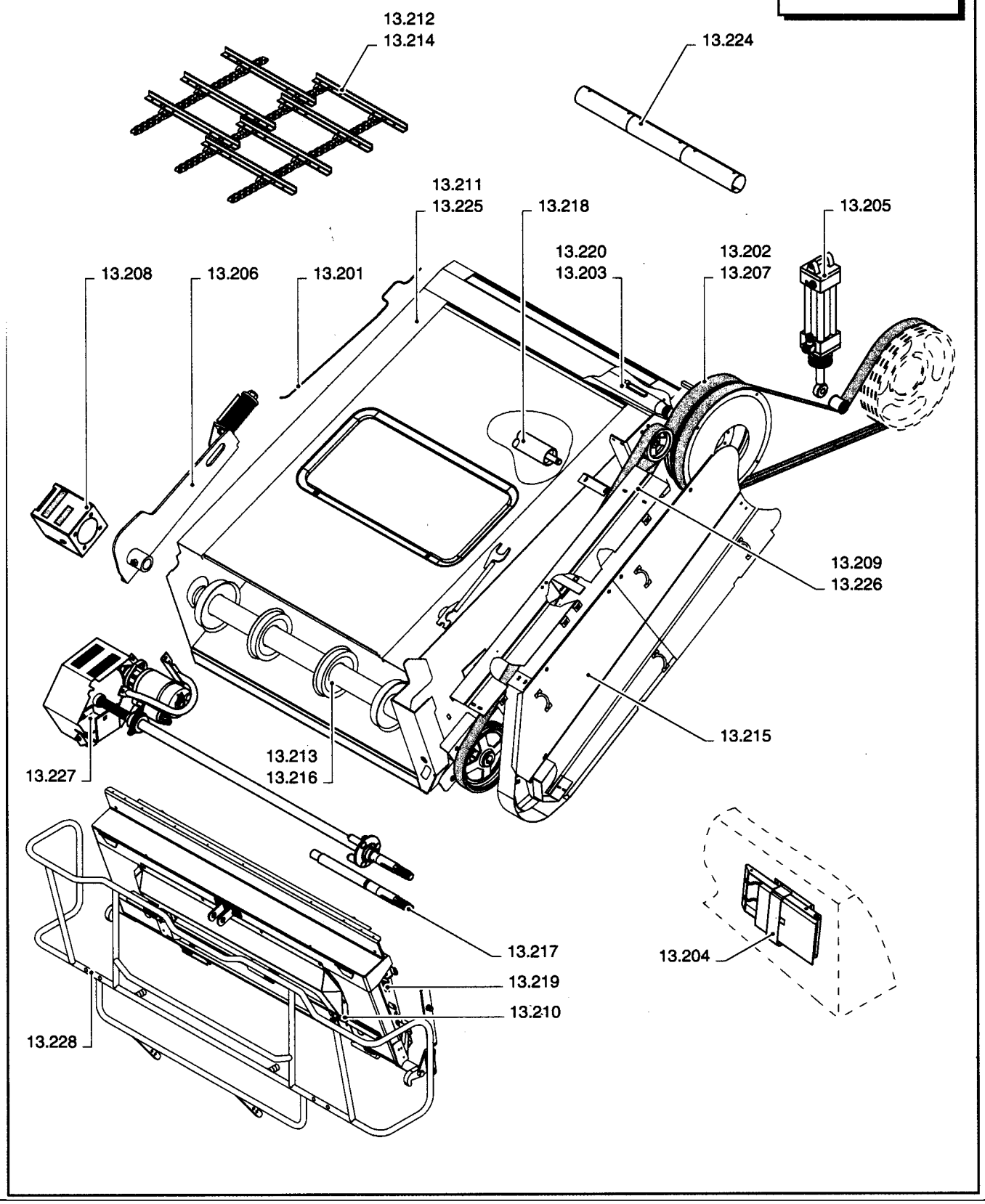

0.0029(01) СОЛОМОПОДЪЕМНИК

ссылка	Номер детали	Кол-во	Описание

0.0030(01) СИСТЕМА ОБМОЛОТА

THRESHING	**BATTAGE**	**TRILLA**	**TÆRSKNING**
TREBBIATURA	**DRUSCH**	**DEBULHA**	**DORSEN**

SEC. 14

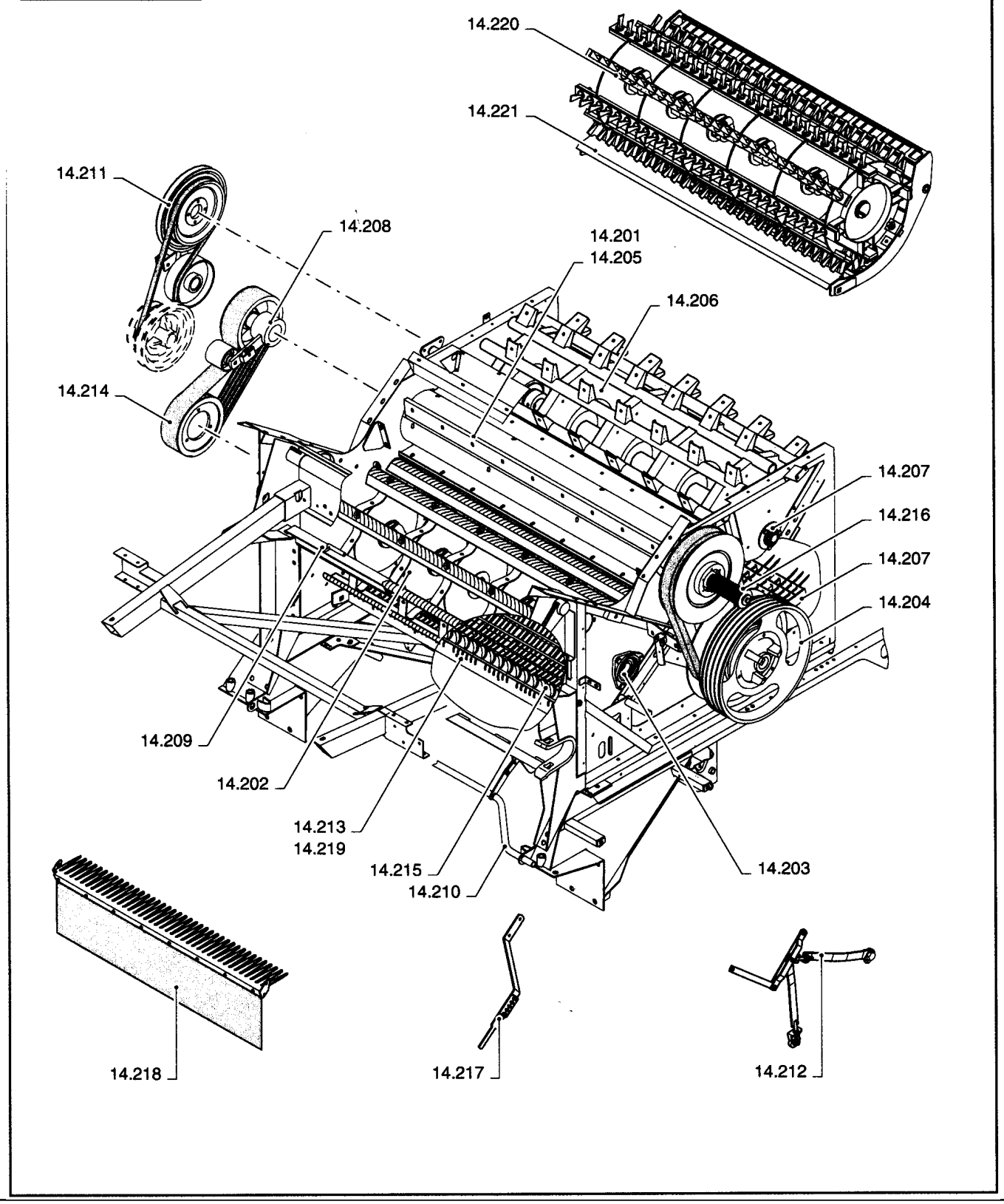

0.0030(01) СИСТЕМА ОБМОЛОТА

ссылка	Номер детали	Кол-во	Описание

0.0031(01) СИСТЕМА ОЧИСТКИ

CLEANING	**NETTOYAGE**	**LIMPIEZA**	**RENSNING**
PULITURA	**REINIGUNG**	**LIMPEZA**	**REINIGING**

SEC. 15

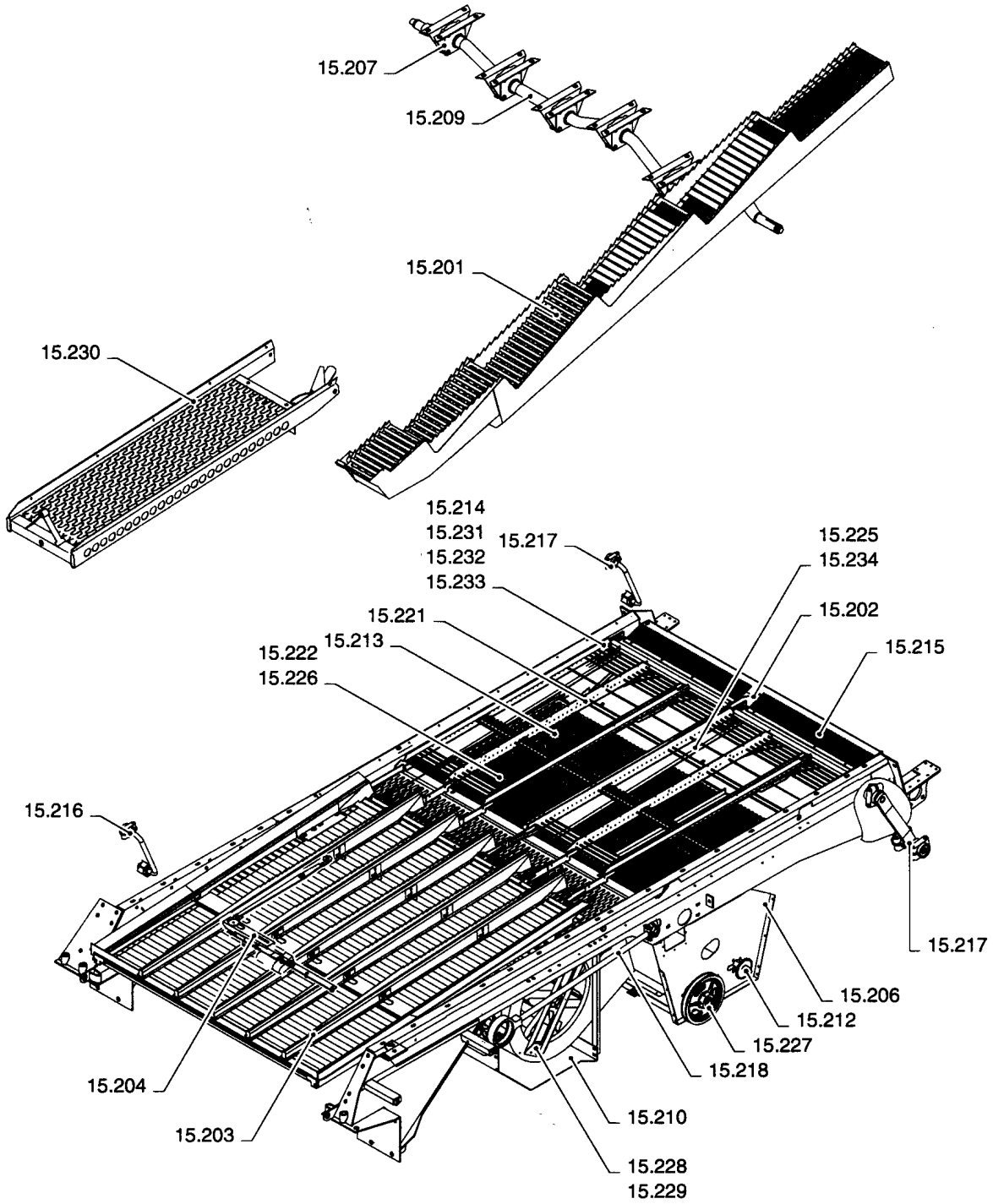

0.0031(01) СИСТЕМА ОЧИСТКИ

ссылка	Номер детали	Кол-во	Описание

0.0031A(01) СИСТЕМА ОЧИСТКИ

CLEANING	**NETTOYAGE**	**LIMPIEZA**	**RENSNING**
PULITURA	**REINIGUNG**	**LIMPEZA**	**REINIGING**

SEC. 15

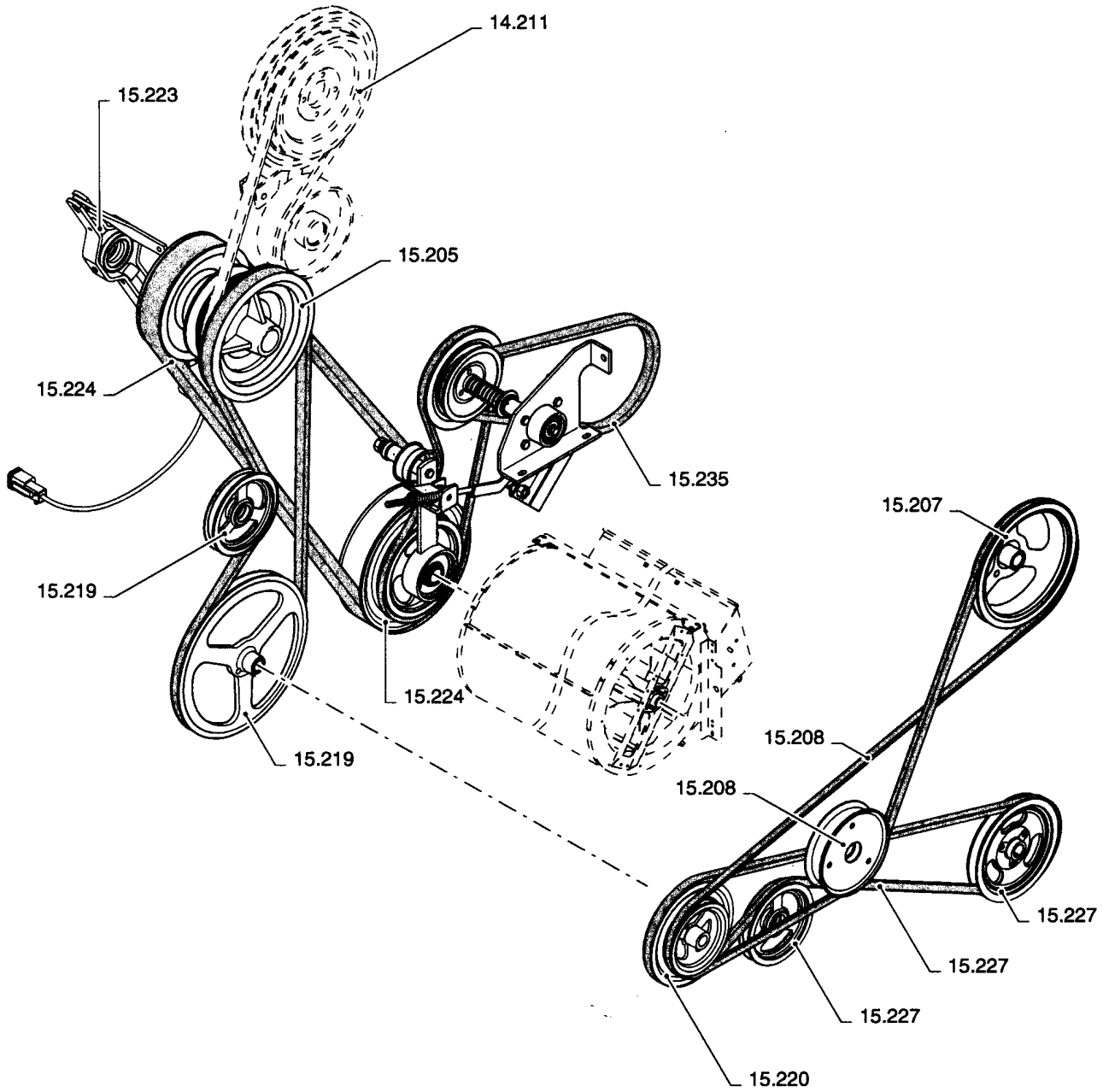

0.0031A(01) СИСТЕМА ОЧИСТКИ

ссылка	Номер детали	Кол-во	Описание

0.0032(01) СИСТЕМА ВЫГРУЗКИ

UNLOADING	**VIDANGE**	**DESCARGA**	**TØMME**
SCARICO	**ENTLEERUNG**	**DESCARGA**	**ONTLADING**

SEC. 16

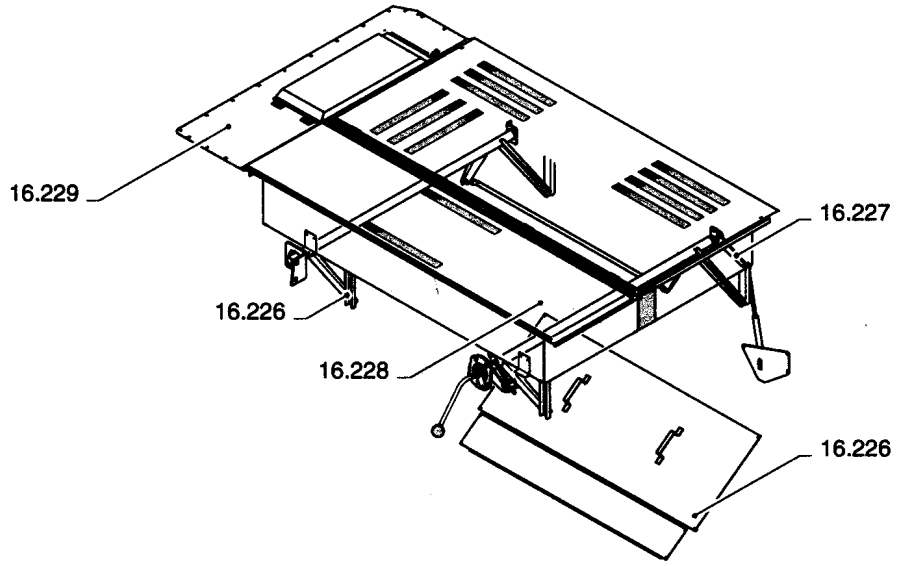

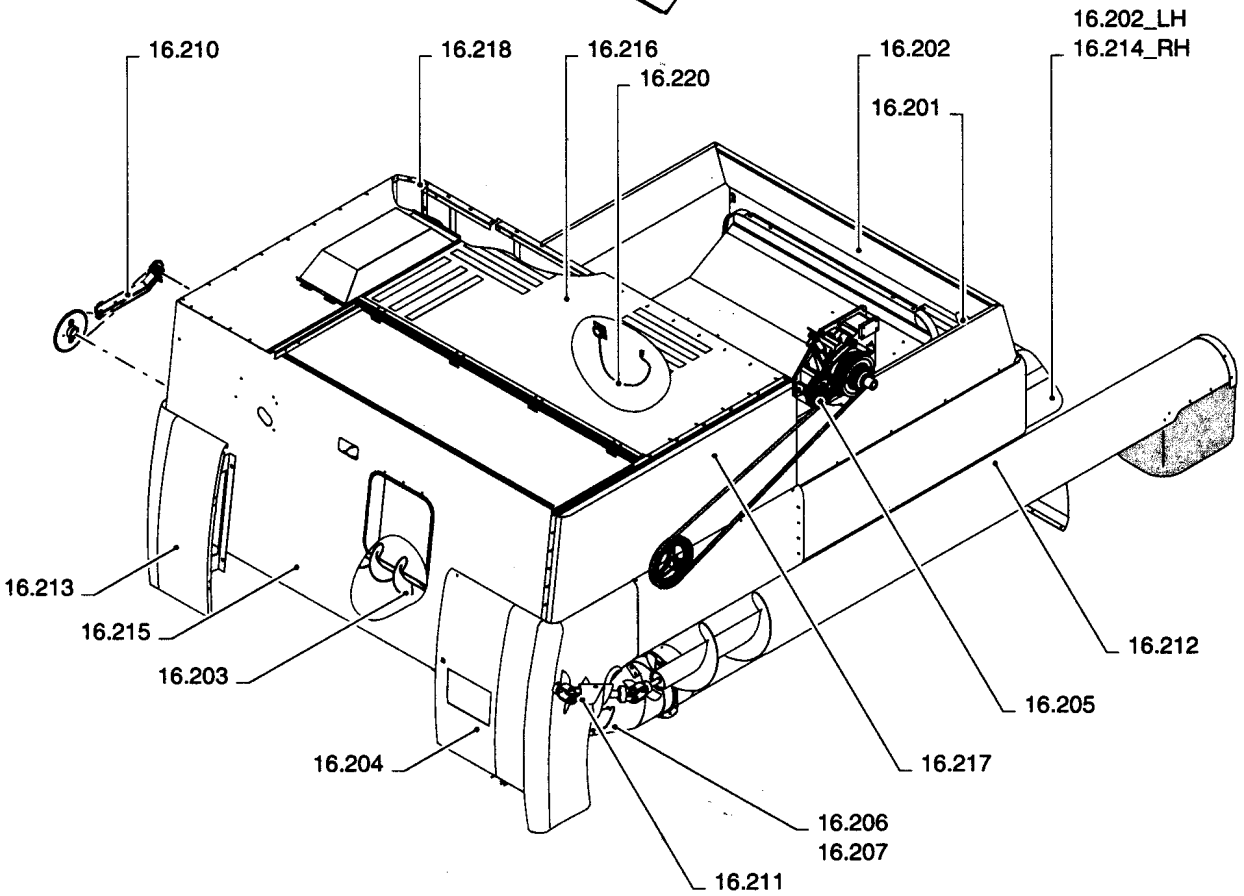

0.0032(01) СИСТЕМА ВЫГРУЗКИ

ссылка	Номер детали	Кол-во	Описание

0.0032A(01) СИСТЕМА ВЫГРУЗКИ

UNLOADING	**VIDANGE**	**DESCARGA**	**TØMME**
SCARICO	**ENTLEERUNG**	**DESCARGA**	**ONTLADING**

SEC. 16

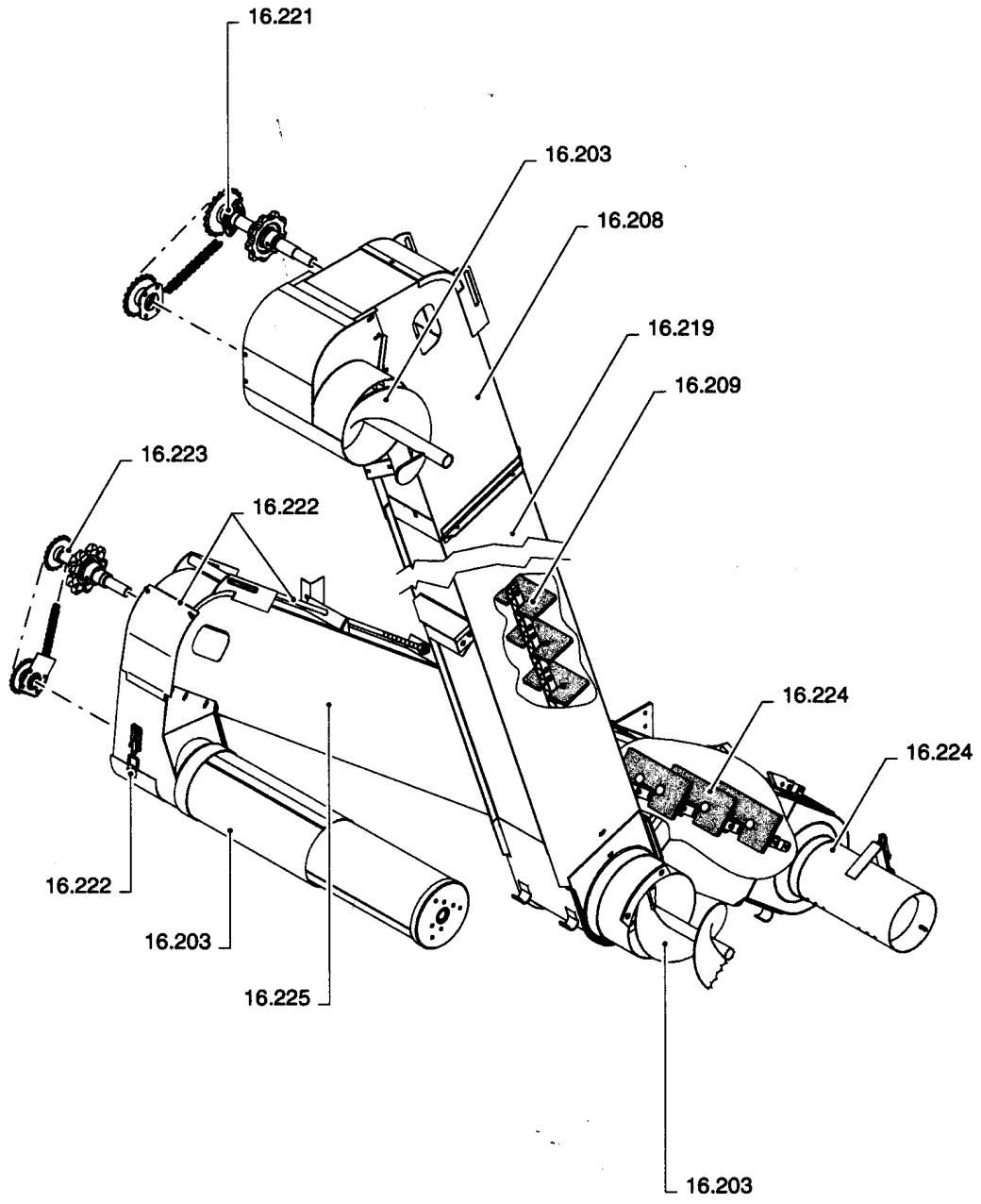

0.0032A(01) СИСТЕМА ВЫГРУЗКИ

ссылка	Номер детали	Кол-во	Описание

SECTIONS	SECTIONS	SECCIONES	AFSNIT
SEZIONI	ABSCHNITTE	SECÇÕES	SECTIES

SEC. 17

NOT APPLICABLE FOR THIS CATALOGUE
NON APPLICABILE PER QUESTO CATALOGO
PAS APPLICABLE POUR CE CATALOGUE
NICHT ANWENDBAR FÜR DIESEN KATALOG
NO APLICABLE PARA ESTE CATÁLOGO
NÃO APPLICABLE PARA NESTE CATÁLOGO
IKKE APLIKABEL FOR DENNE KATALOG
NIET VAN TOEPASSING VOOR DEZE CATALOGUS

ссылка	Номер детали	Кол-во	Описание

ACCESSORIES **ACCESSOIRES** **ACCESORIOS** **TILBEHØR**

ACCESSORI **ZUBEHÖR** **ACESSORIOS** **TOEBEHOREN**

SEC. 18

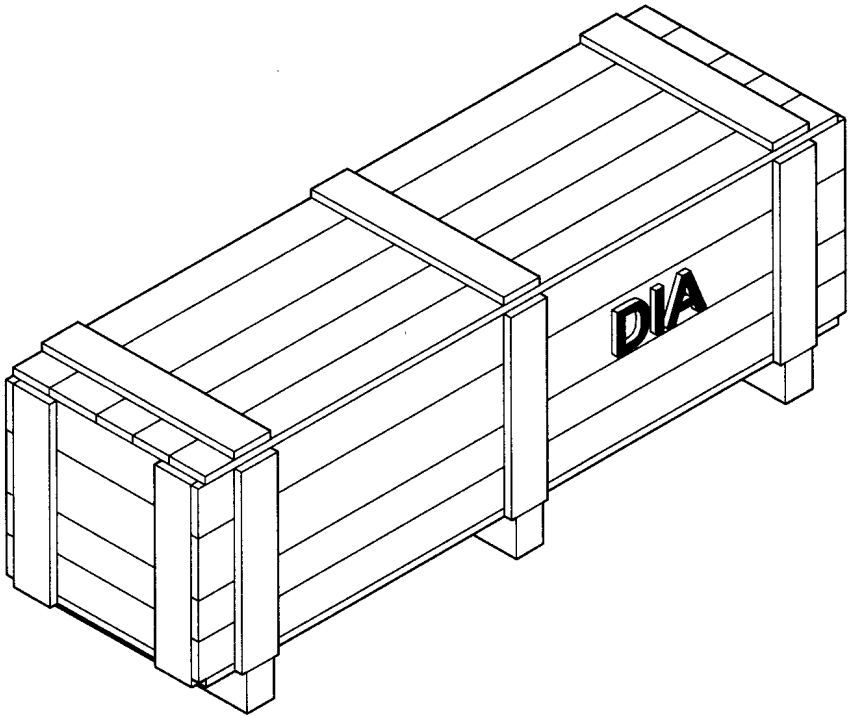

0.0034(01) ВСПОМОГАТЕЛЬНОЕ ОБОРУДОВАНИЕ

ссылка	Номер детали	Кол-во	Описание

ATTACHMENTS	**ACCESSOIRES**	**ACCESORIO**	**UDSTYR**
ACCESSORIO	**ZUBEHÖR**	**EQUIPAMENTOS**	**HULPSTUKKEN**

SEC. 19

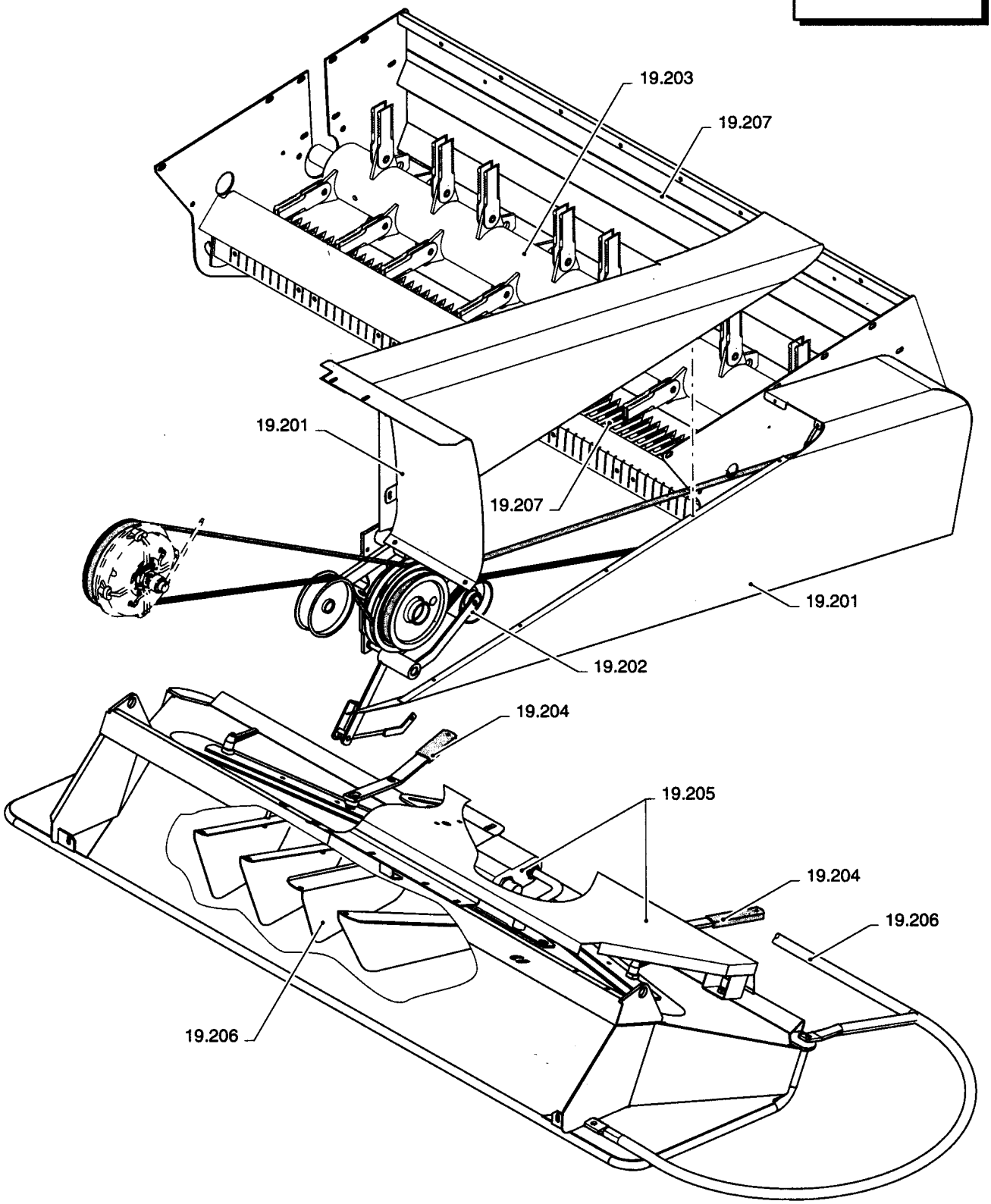

0.0035(01) НАВЕСНОЕ ОБОРУДОВАНИЕ

ссылка	Номер детали	Кол-во	Описание

ATTACHMENTS	**ACCESSOIRES**	**ACCESORIO**	**UDSTYR**
ACCESSORIO	**ZUBEHÖR**	**EQUIPAMENTOS**	**HULPSTUKKEN**

SEC. 19

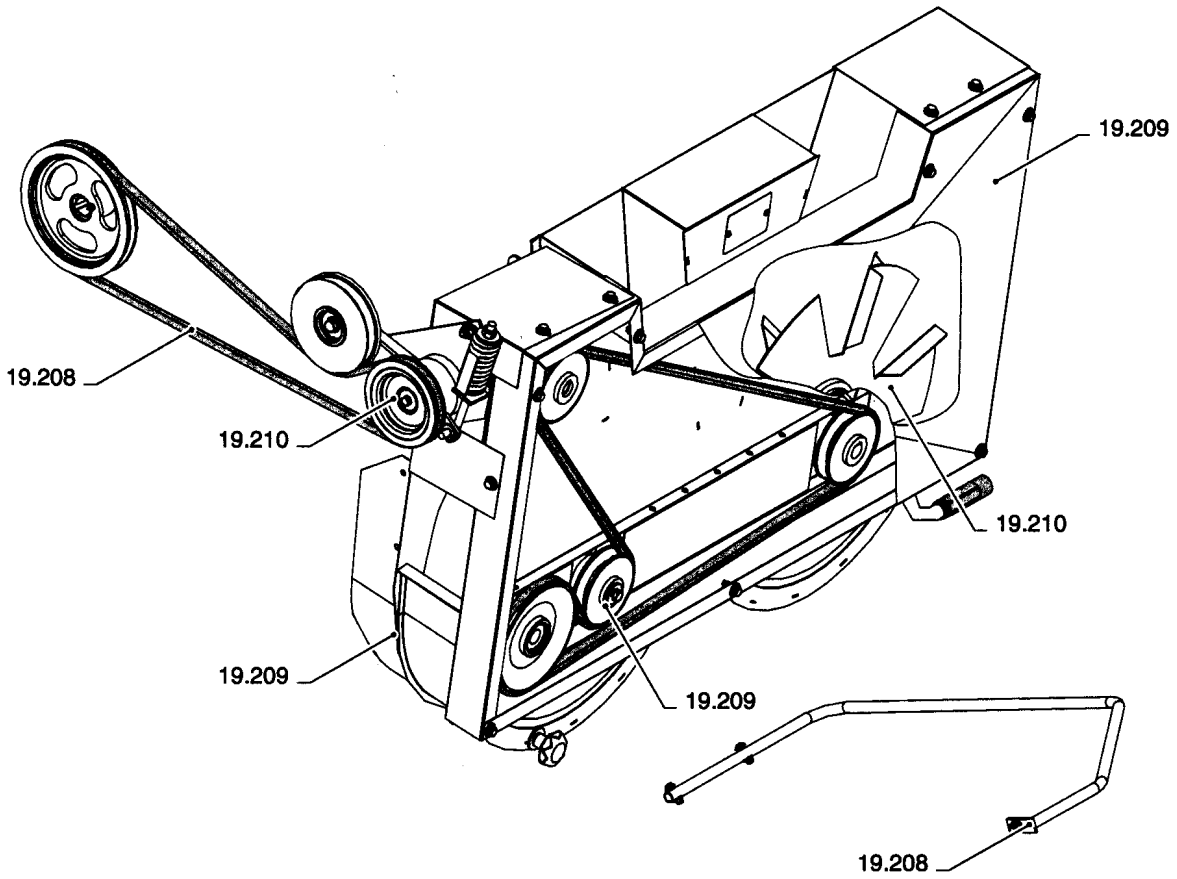

0.0035A(01) НАВЕСНОЕ ОБОРУДОВАНИЕ

ссылка	Номер детали	Кол-во	Описание

HEADERS	**BEC CUEILLEUR**	**BARRA**	**SKÆREBORDE**
BARRA	**SCHNEIDWERK**	**CABEÇALHO DE CEIFA**	**MAAIBORDEN**

SEC. 20

High-Capacity Grain Header
SEE CATALOGUE 603.27.017.00

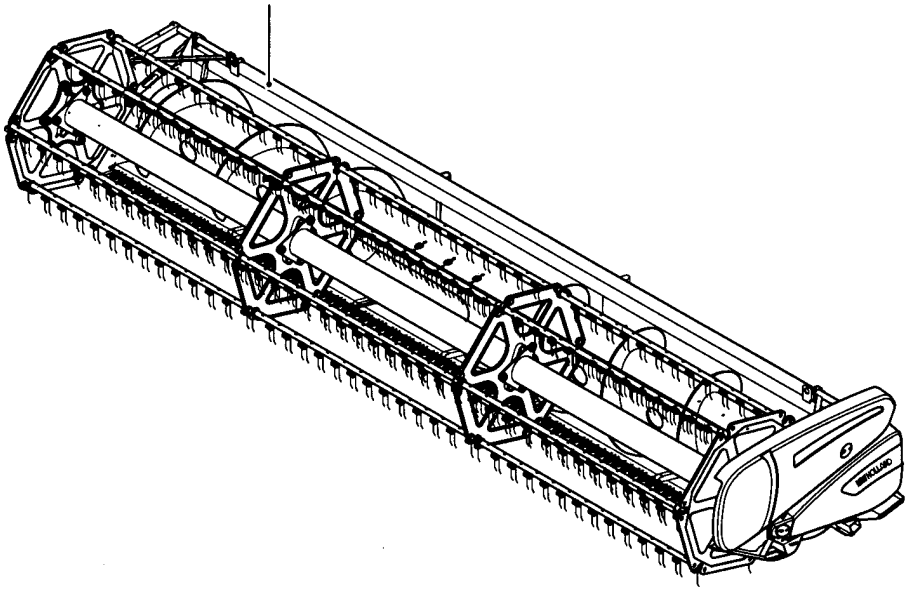

Maize Header
SEE CATALOGUE 603.27.007.00

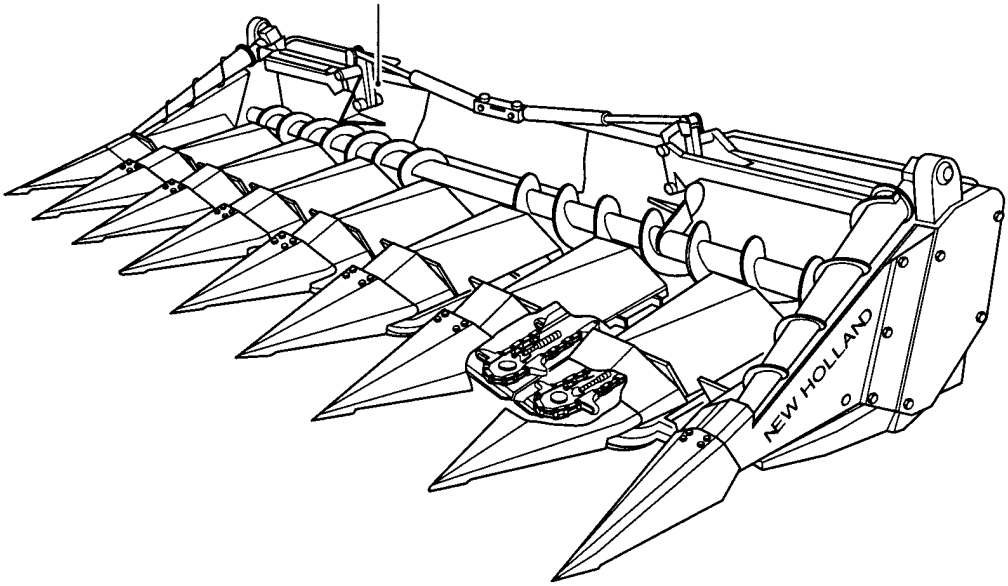

0.0036(01) ЖАТКИ

ссылка	Номер детали	Кол-во	Описание

0.0037(01) ПЕРЕЧЕНЬ ВАРИАНТОВ

VERSION LIST
ELENCO VERSIONI
LISTE DE VERSION
VERZEICHNIS DER VERSIONEN

LISTA DE VERSIONES
LISTA DAS VERSÕES
TYPELISTE
LIJST VAN VERSIES

Vehicle Modello Modele Modells	Modelo Modelo Model Model	Chassi Telaio Chassis Fahrgestell	Chasis Armação Stativ Raam	Engine Motore Moteur Motor	Motor Motor Motor Motor
CS520		241 ...		675 TA/CD	
CS540		281 ...		675 TA/CB	
CS640		291 ...		675 TA/CF	
CS660		271 ...		675 TA/CA	
CL560		361 ...		675 TA/CF	

0.0037(01) ПЕРЕЧЕНЬ ВАРИАНТОВ

ссылка	Номер детали	Кол-во	Описание

0.0038(01) ТАБЛИЧКИ С ПАСПОРТНЫМИ ДАННЫМИ

IDENTIFICATION PLATES
TARGHETTE DI IDENTIFICAZIONE
PLAQUES D'IDENTIFICATION
TYPENSCHILDER

PLACAS DE IDENTIFICACIÓN
CHAPAS DE IDENTIFICAÇÃO
IDENTIFIKATIONSPLADER
IDENTIFICATIEPLATEN

VEHICLE IDENTIFICATION
IDENTIFICAZIONE MODELLO
IDENTIFICATION MODELE
KENNZEICHEN MODELLS
IDENTIFICACION MODELO
IDENTIFICAÇÃO DO MODELO
MODELKENDINGSPLADE
MODELIDENTIFICATIE

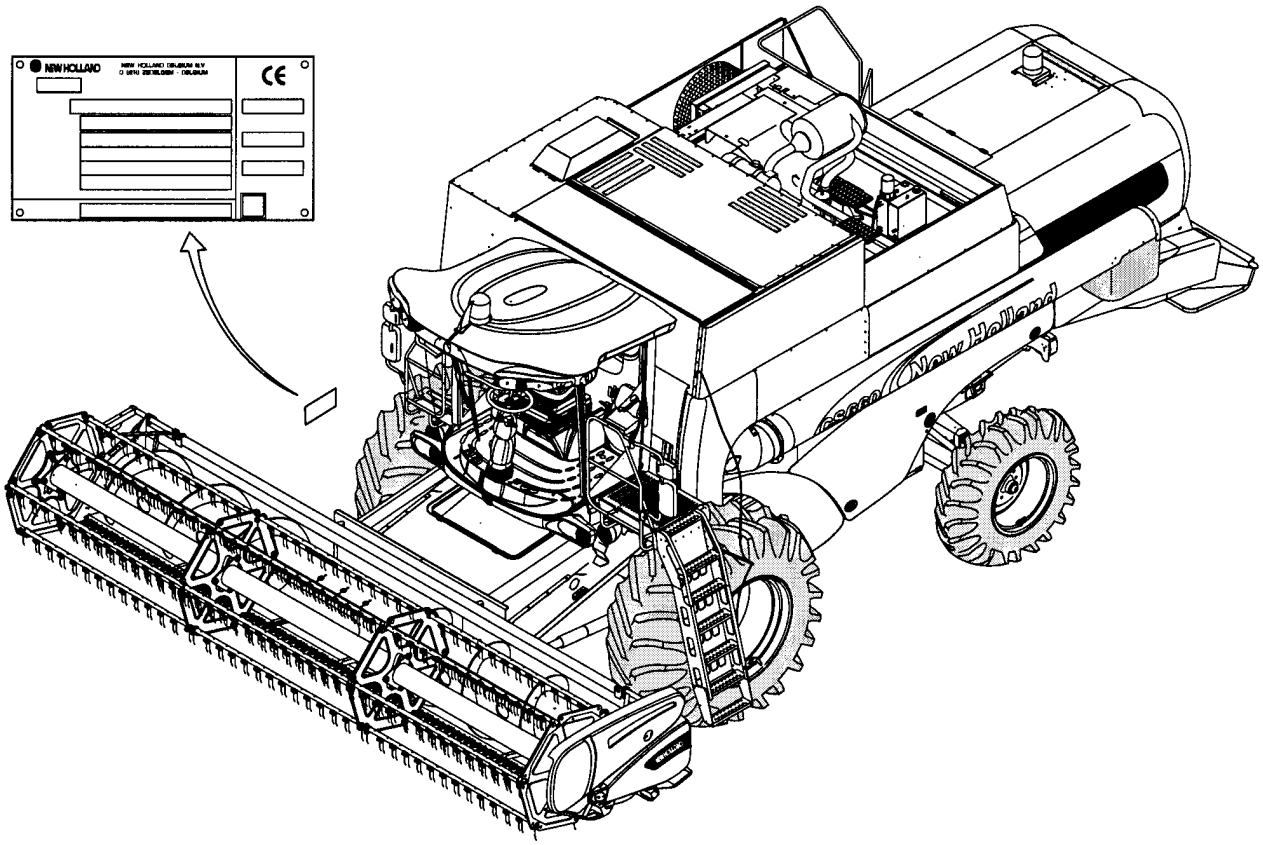

0.0038(01) ТАБЛИЧКИ С ПАСПОРТНЫМИ ДАННЫМИ

ссылка	Номер детали	Кол-во	Описание

MAINTENANCE PARTS
PARTICOLARI PER LA MANUTENZIONE
PIECES DE MAINTENANCE
TEILE FÜR DIE INSTANDHALTUNG

PIEZAS DE MANTENIMIENTO
PEÇAS DE MANUTENÇÃO
VEDLIGEHOLDELSESDELE
ONDERDELEN VOOR ONDERHOUD

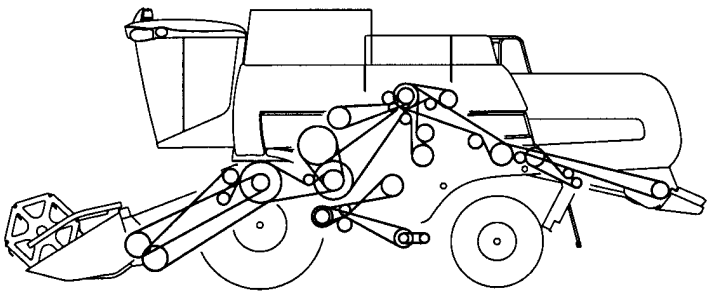

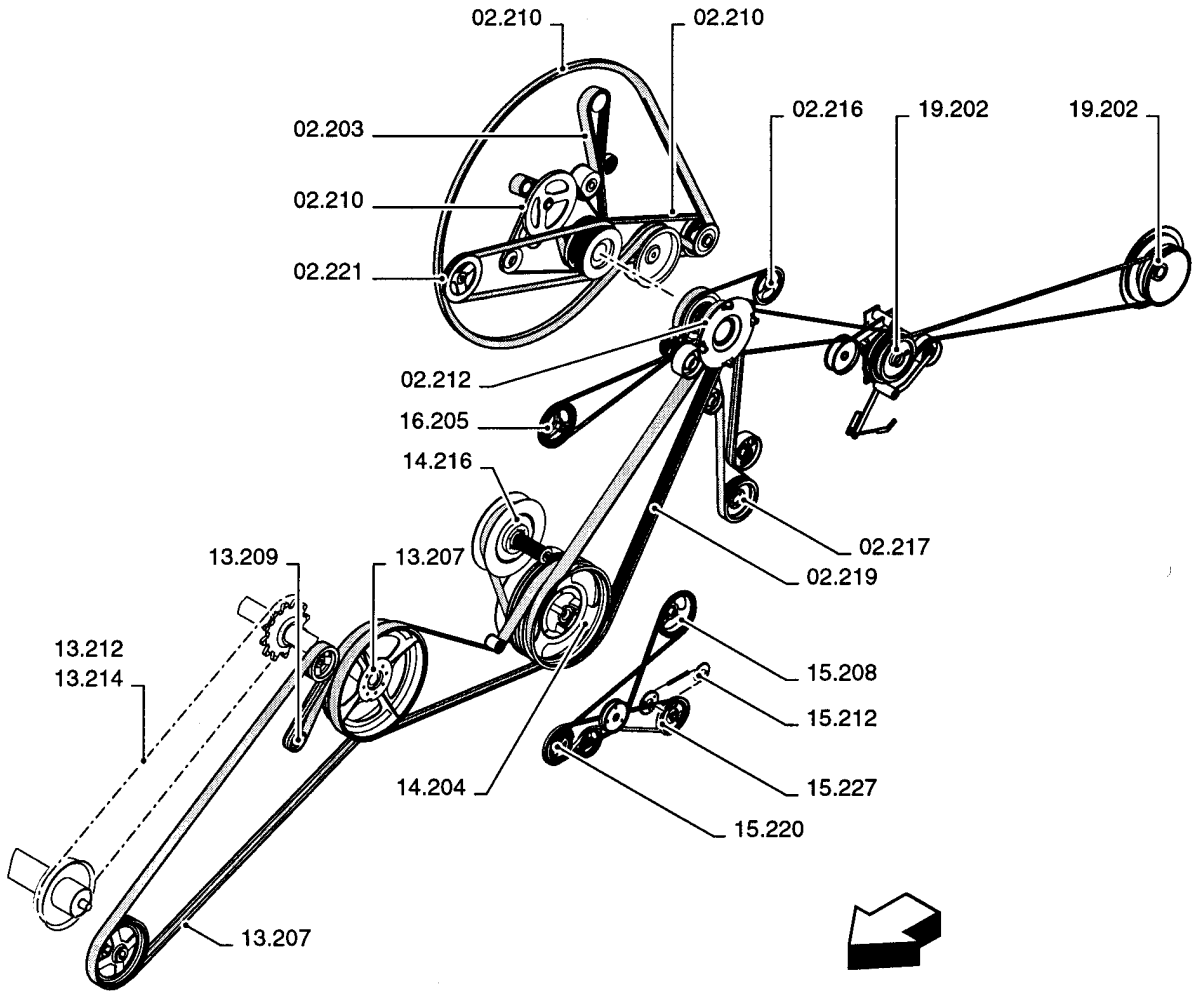

0.0039(01) ЗАПАСНЫЕ КОМПОНЕНТЫ

ссылка	Номер детали	Кол-во	Описание

MAINTENANCE PARTS
PARTICOLARI PER LA MANUTENZIONE
PIECES DE MAINTENANCE
TEILE FÜR DIE INSTANDHALTUNG

PIEZAS DE MANTENIMIENTO
PEÇAS DE MANUTENÇÃO
VEDLIGEHOLDELSESDELE
ONDERDELEN VOOR ONDERHOUD

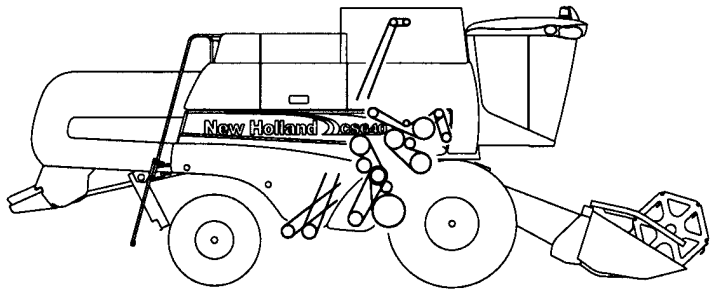

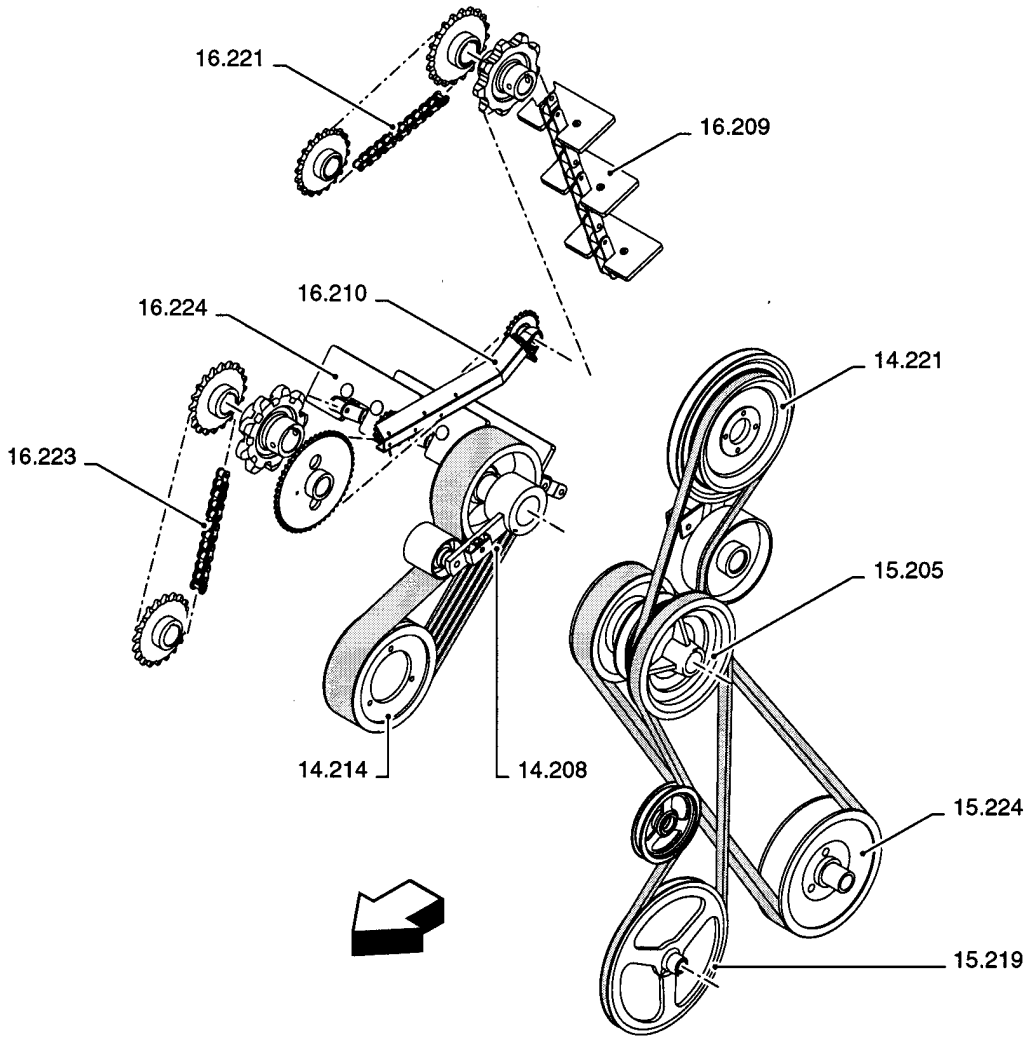

0.0039A(01) ЗАПАСНЫЕ КОМПОНЕНТЫ

ссылка	Номер детали	Кол-во	Описание

0.0039B(01) КОМПЛЕКТ ИНСТРУМЕНТОВ ДЛY ТЕХНИчЕСКОГО ОБСЛУЖИВАНИY И ТЕКУЩЕГО РЕМОНТА

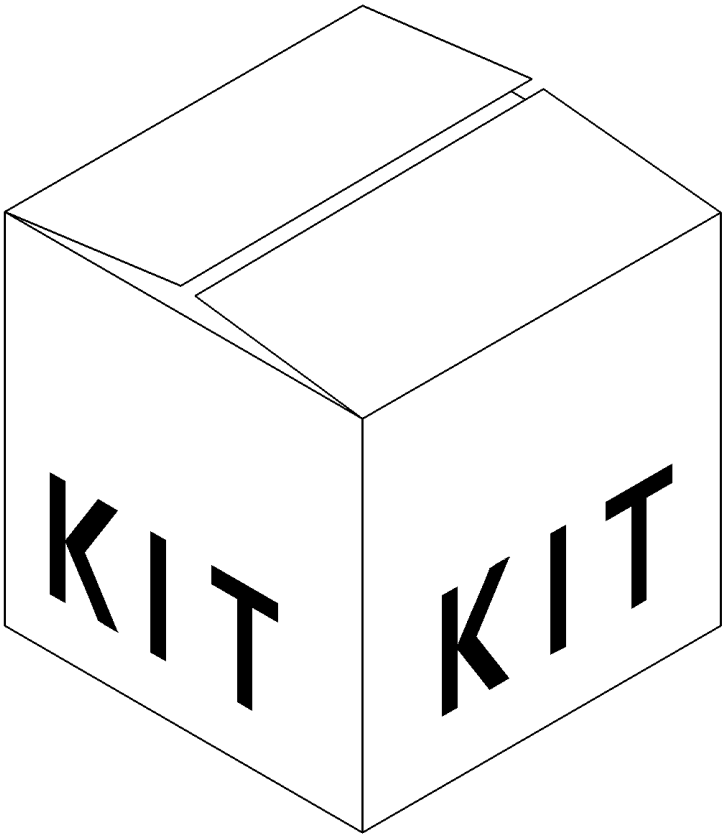

0.0039B(01) КОМПЛЕКТ ИНСТРУМЕНТОВ ДЛY ТЕХНИчЕСКОГО ОБСЛУЖИВАНИY И ТЕКУЩЕГО РЕМОНТА

ссылка	Номер детали	Кол-во	Описание
1	73318039	1	, 600 hrs

CODE TABLE
TABELLA CODICI
TABLE DES CODES
KODETABELLE

TABLA DE CÓDIGOS
TABELA DE CÓDIGOS
KODESKEMA
CODETABEL

Rules for modification codes

Identify the 3 mid digits (=SERIES) of the serial number of your machine. Eg.: 165**102**032

Modification codes begin with:
C for a part number valid UNTIL series ...,
F for a part number valid FROM series ... UNTIL series ...,
D for a part number valid FROM series ... ONWARDS.

Example:
C092: part number valid until series 092
F093109: part number valid between series 093 and 109
D110: part number valid from series 110 onwards
If your machine has serial number 165**102**032, choose the second part number in our example since 102 is between 093 and 109.

Explicación de los códigos de modificación

Identifique las tres cifras centrales (=SERIE) del número de serie de la máquina. Ej.: 165**102**032

Los códigos de modificación inician con:
C para el número de pieza válido HASTA la serie ...,
F para el número de pieza válido DESDE la serie ... HASTA la serie...,
D para el número de pieza válido A PARTIR DE la serie ...,

Ejemplo:
C092: número de pieza válido hasta la serie 092
F093109: número de pieza válido entre las series 093 y 109
D110: número de pieza válido a partir de la serie 110
Si su máquina presenta el número de serie 165**102**032, escoja el segundo número de pieza de nuestro ejemplo, ya que el 102 se encuentra entre 093 y 109.

Spiegazione dei codici di modifica

Identificate le 3 cifre centrali (=SERIE) del numero di serie della macchina. Es.: 165**102**032

I codici di modifica iniziano con:
C per numero di particolare valido FINO alla serie ...,
F per numero di particolare valido DALLA serie ... FINO alla serie ...,
D per numero di particolare valido DALLA serie ... IN AVANTI.

Esempio:
C092: numero di particolare valido fino alla serie 092
F093109: numero di particolare valido tra le serie 093 e 109
D110: numero di particolare valido dalla serie 110 in avanti
Se la vostra macchina ha il numero di serie 165**102**032, scegliete il secondo numero di particolare nel nostro esempio, dato che 102 si trova tra 093 e 109.

Explicação para os códigos de modificação

Identifique os 3 dígitos centrais (=SÉRIE) do número de série da sua máquina. Ex.: 165**102**032

Os códigos de modificação começam com:
C para número de peça válido ATÉ à série ...,
F para número de peça válido DA série ... ATÉ à série ...,
D para número de peça válido DA série ... EM DIANTE.

Exemplo:
C092: número de peça válido até à série 092
F093109: número de peça válido entre as séries 093 e 109
D110: número de peça válido da série 110 em diante
Se o número de série da sua máquina for 165**102**032, seleccione o segundo número de peça no nosso exemplo, visto que 102 está entre 093 e 109.

Explication des codes de modification

Identifiez les 3 chiffres au centre (=SERIE) du numéro de série de la machine. Ex. : 165**102**032

Les codes de modification commencent par :
C pour un numéro de pièce valable JUSQU'A la série...,
F pour un numéro de pièce valable DE la série ... JUSQU'A la série...,
D pour un numéro de pièce valable A PARTIR de la série..

Exemple :
C092 : numéro de pièce valable jusqu'à la série 092
F093109 : numéro de pièce valable entre les séries 093 et 109
D110 : numéro de pièce valable à partir de la série 110
Si votre machine a le numéro de série 165**102**032, choisissez le second numéro de pièce comme sur notre exemple, vu que 102 se situe entre 093 et 109.

Retningslinier for ændringskoder

Find frem til de 3 midterste cifre (=SERIEN) i maskinens serienummer (eksempelvis 165**102**032).

Ændringskoderne begynder med:
C for art. nr. gældende TIL serie ...
F for art. nr. gældende FRA serie ... TIL serie ...
D for art. nr. gældende FRA serie ... FF.

Eksempel:
C092: art. nr. gældende til serie 092
F093109: art. nr. gældende fra serie 093 til serie 109
D110: art. nr. gældende fra serie 110 ff.
Vælg det andet art. nr. i vores eksempel, hvis maskinen har serienummer 165**102**032, idet tallet 102 er mellem 093 og 109.

Erläuterungen zu den Änderungscodes

Ermittlung der 3 zentralen Stellen (=SERIENNUMMER) der Baureihennummer der Maschine. Bsp.: 165**102**032

Die Änderungscodes beginnen mit:
C für die Teilnummer, dessen Gültigkeit BIS zur Serie ... besteht,
F für die Teilnummer, dessen Gültigkeit AB der Serie ... BIS zur Serie ... besteht,
D für die Teilnummer, dessen Gültigkeit AB der Serie ... und für die DARAUF FOLGENDEN Serien besteht,

Beispiel:
C092: bis zur Serie 092 gültige Teilenummer
F093109: zwischen den Serien 093 und 109 gültige Teilenummer
D110: für die Serie 110 und die darauf folgenden Serien gültige Teilenummer
Ist Ihre Maschine mit der Baureihennummer 165**102**032 versehen, so wählen Sie die zweite Teilenummer aus unserem Beispiel, da 102 zwischen 093 und 109 liegt.

Uitleg van de aanpassingscodes

Stel de 3 middelste cijfers (=SERIE) van het serienummer van de machine vast. Bijv.: 165**102**032

De aanpassingscodes beginnen met:
C onderdeelnummer dat geldt TOT de serie ...,
F onderdeelnummer dat geldt VANAF de serie ... TOT de serie ...,
D onderdeelnummer dat geldt VANAF de serie ... .

Voorbeeld:
C092: onderdeelnummer dat geldt tot de serie 092
F093109: onderdeelnummer dat geldt voor de series tussen 093 en 109
D110: onderdeelnummer dat geldt vanaf de serie 110
Heeft uw machine serienummer 165**102**032, kies dan het tweede onderdeelnummer uit ons voorbeeld, aangezien 102 zich tussen 093 en 109 bevindt.

0.0041(01) ТАБЛИЦА КОДОВ

ссылка	Номер детали	Кол-во	Описание

ENGINE	**MOTEUR**	**MOTOR**	**MOTOR**
MOTORE	**MOTOR**	**MOTOR**	**MOTOR**

SEC. 1

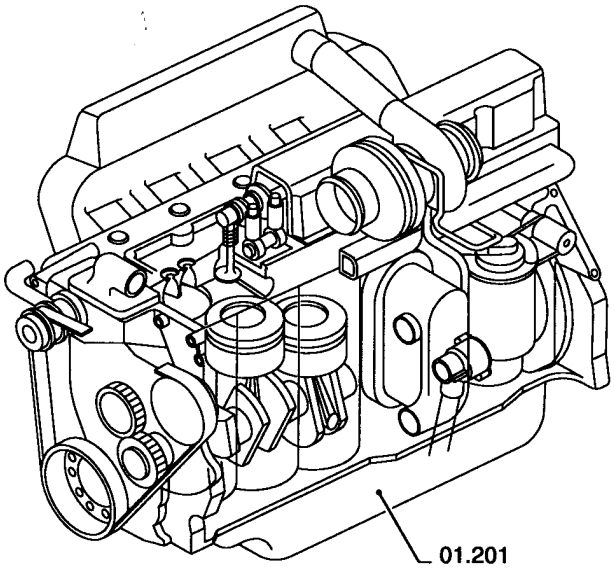

01.000(01) ДВИГАТЕЛЬ

ссылка	Номер детали	Кол-во	Описание

01.201(01) ДВИГАТЕЛЬ В СБОРКЕ

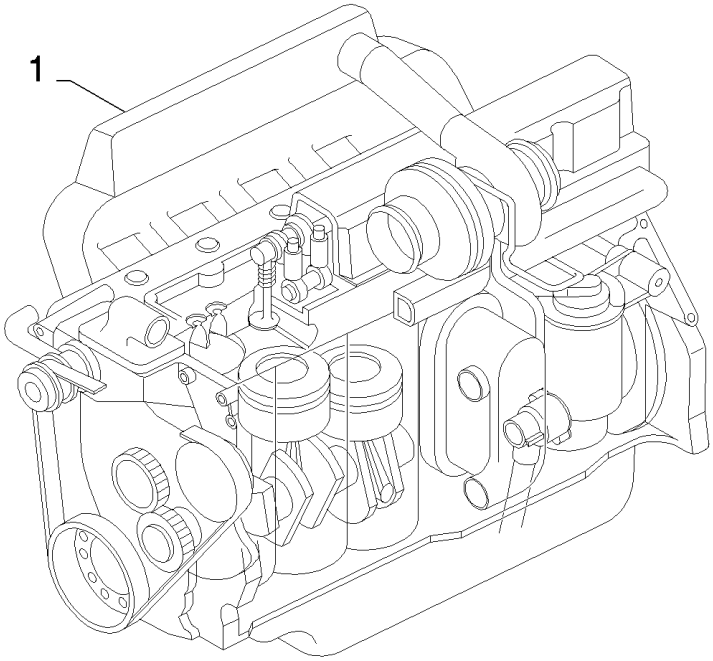

CS640 COMBINE BASE UNIT (1/03-)

01.201(01) ДВИГАТЕЛЬ В СБОРКЕ

ссылка	Номер детали	Кол-во	Описание
1	87801857	1	Двигатель , CS540, SEE ENGINE MODEL 675 TA/CB
1	87802071	1	Двигатель , CS640/CL560, SEE ENGINE MODEL 675 TA/CF
1	87802219	1	Двигатель , CS520, SEE ENGINE MODEL 675 TA/CD
1	87801859	1	Двигатель , CS660, SEE ENGINE MODEL 675 TA/CA

675 TA/CF NH ENGINE [87802071] [604436624] [65W12]

0.203.24(01) ROCKER ARM, VALVES, COVER (62032400447)

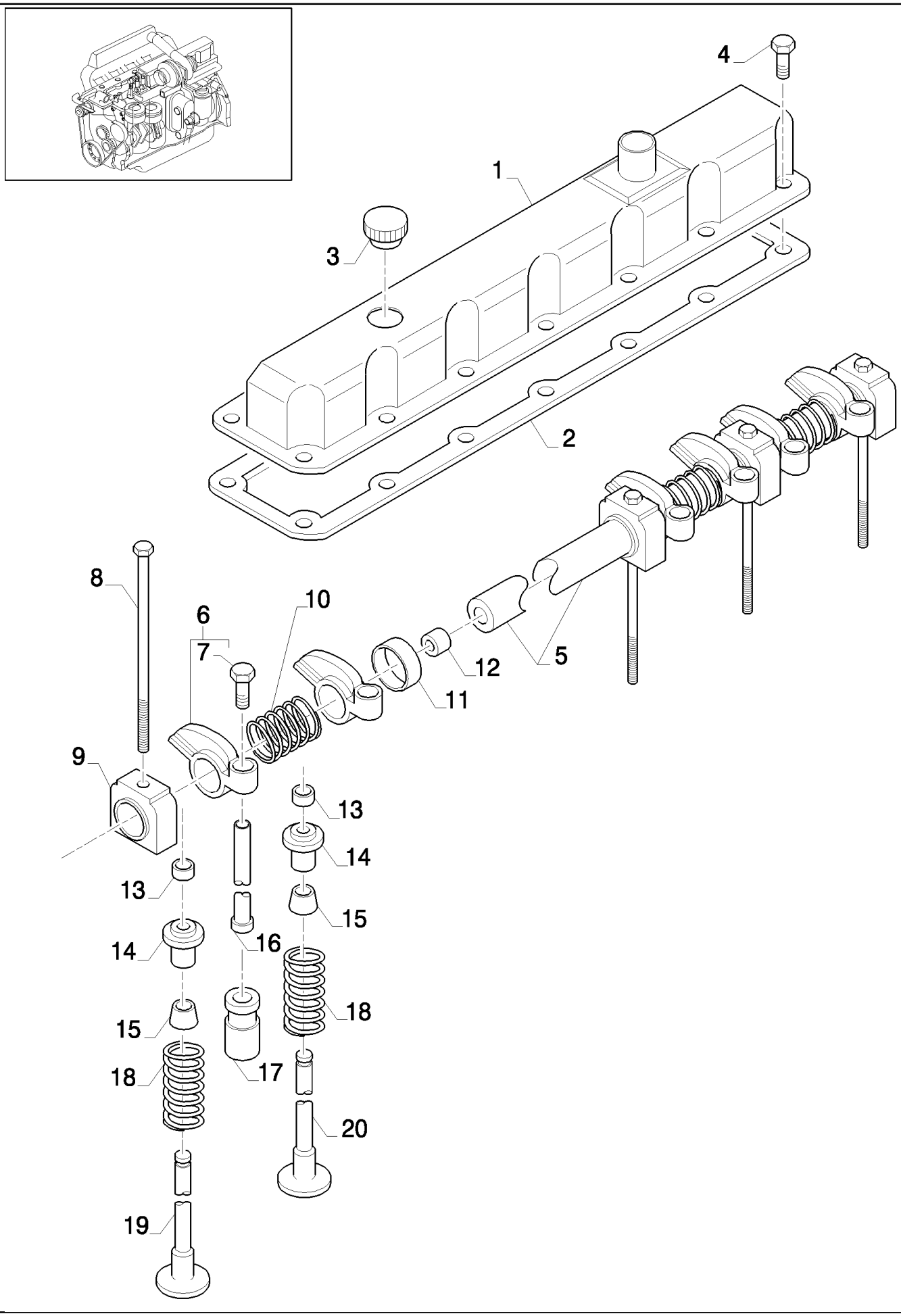

675 TA/CF NH ENGINE [87802071] [604436624] [65W12]

0.203.24(01) ROCKER ARM, VALVES, COVER (62032400447)

ссылка	Номер детали	Кол-во	Описание
1	87802064	1	Крышка ,
2	83976376	1	Прокладка ,
3	E9AE6766AA	1	Колпачок пробки ,
4	83949109	4	БОЛТ, Flg Hd, G5, 5/16"-18 x .62"
5	D5NN6563A	1	Вал ,
6	E5NN6529AA	12	Плечо коромысла , Includes item 7
7	87801302	12	Винт , Valve Rocker Arm Adjusting
8	87802207	7	БОЛТ, Cyl Hd, 9/16"-12 x 8"
9	D5NN6531A	7	Суппорт ,
10	C5NE6587A	6	Пружина ,
11	C7NN6590A	6	Распорка ,
12	376099S	2	Пробка ,
13	87802301	24	ВТУЛКА,
14	87802300	12	Фиксатор ,
15	87801992	12	Уплотнительное кольцо ,
16	E9NN6567AC	12	Стержень ,
17	E4HN6500AA	12	Толкатели ,
18	E9NN6513BA	12	Пружина ,
19	87802256	6	Впускнойклапан, стд,
19	87802257	6	Впускной клапан ремонтного размера ,
20	87802258	6	Выпускнойклапан, стд,
20	87802259	6	Выпускной клапан ремонтного размера ,

675 TA/CF NH ENGINE [87802071] [604436624] [65W12]

0.220.16(01) DAMPER (62201600447)

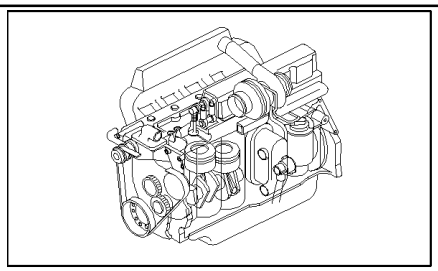

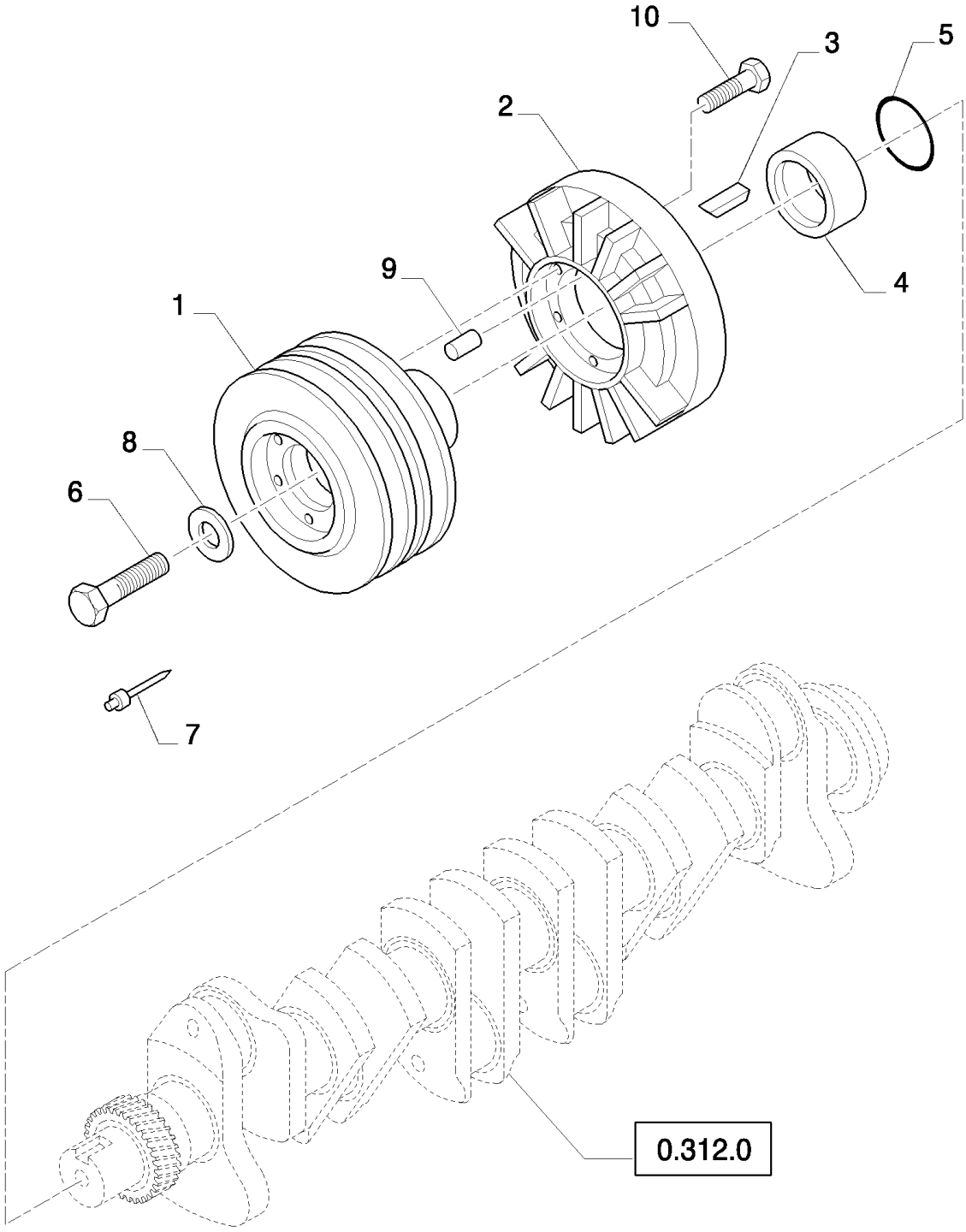

675 TA/CF NH ENGINE [87802071] [604436624] [65W12]

0.220.16(01) DAMPER (62201600447)

ссылка	Номер детали	Кол-во	Описание
1	87801404	1	Шкив ,
2	F0HN6316AB	1	Демпфер ,
3	87802616	1	Шпонка ,
4	87800707	1	Распорка ,
5	87137S96	1	Уплотнительное кольцо ,
6	82895561	1	Винт , Cap, HH, G5, 3/4"-16 x 1-3/4"
7	E1TN6023AA	1	Шип ,
8	83990589	1	Плоская шайба ,
9	73236S2	1	Шпонка ,
10	83948055	8	Винт ,

675 TA/CF NH ENGINE [87802071] [604436624] [65W12]

0.312.0(01) CRANKCASE AND CYLINDER HEAD (63122000447/63122100447)

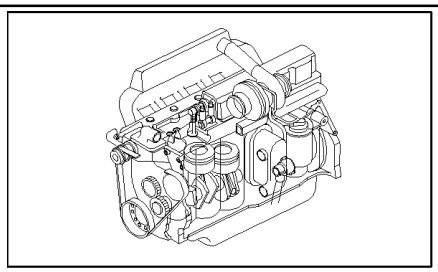

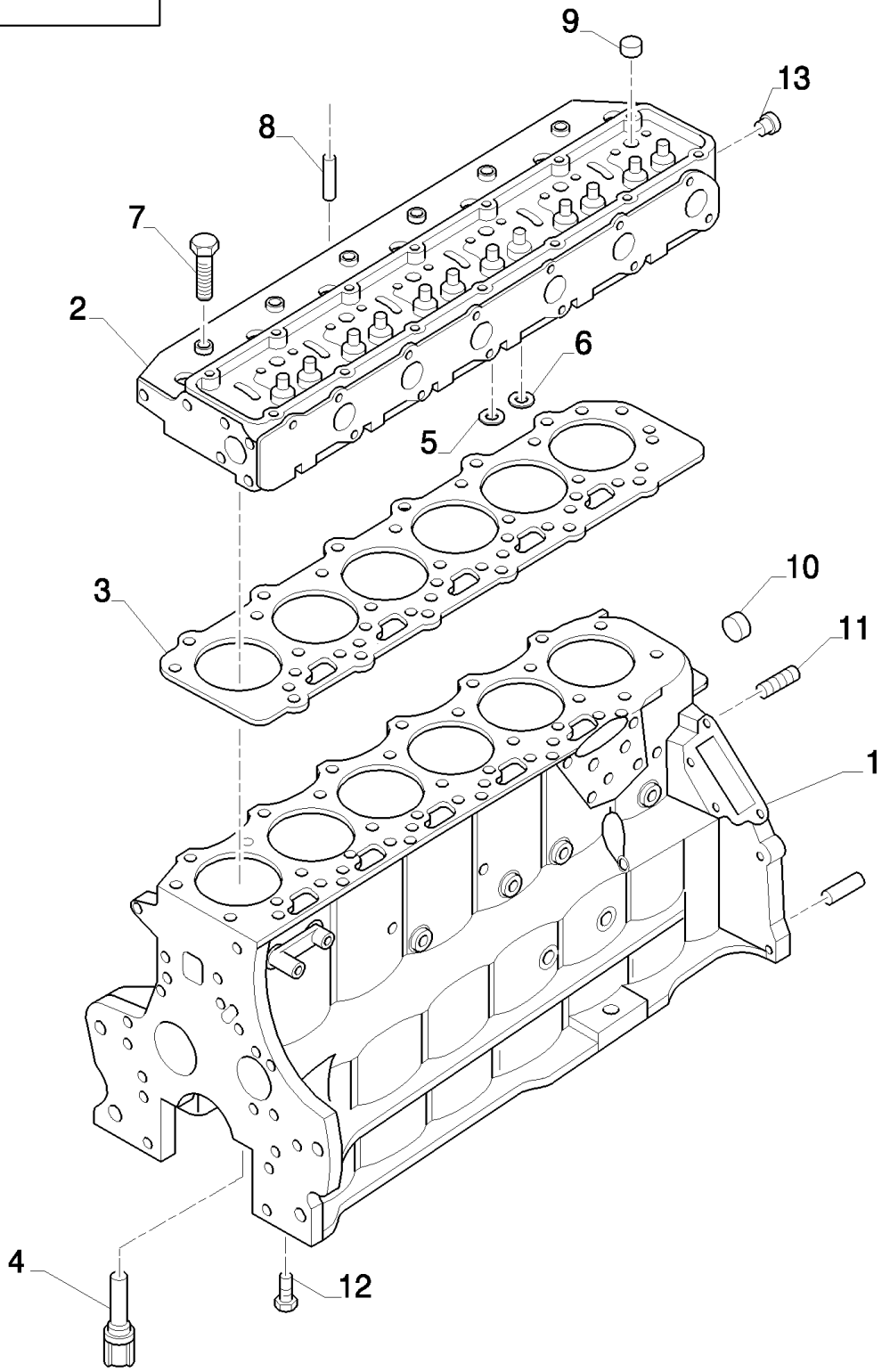

675 TA/CF NH ENGINE [87802071] [604436624] [65W12]

0.312.0(01) CRANKCASE AND CYLINDER HEAD (63122000447/63122100447)

ссылка	Номер детали	Кол-во	Описание
1	87801980	1	Блок цилиндров , , 675 TA/CC, 675 TA/CB, 675 TA/CF, 675 TA/CA
1	87802471	1	Блок цилиндров , , 675 TA/AB
2	87801991	1	Головка блока цилиндров ,
3	87801753	1	Прокладка головки цилиндров ,
4	82851759	6	Пробка ,
5	81865194	6	Вкладыш ,
5	81865195	AR	Вкладыш ,
5	81865196	AR	Вкладыш ,
6	87801981	6	Вкладыш ,
6	87802015	AR	Вкладыш , 0.25mm
6	87802016	AR	Вкладыш , 0.51mm
7	87802206	19	БОЛТ,
8	86505157	2	Шпонка , 1/2" x 1",
9	83957021	11	Пробка ,
10	83957022	AR	Пробка ,
10	83957023	3	Пробка ,
10	83957024	AR	Пробка ,
10	83957025	1	Пробка ,
10	83957026	AR	Пробка ,
11	390488S36	1	Пробка , HS, 1/2"-14 x .42"
12	87802279	14	БОЛТ,
13	83957025	1	Пробка ,

675 TA/CF NH ENGINE [87802071] [604436624] [65W12]

0.312.0(02) CRANKCASE PLUGS, PLATE, PINS (63122000447/63122100447)

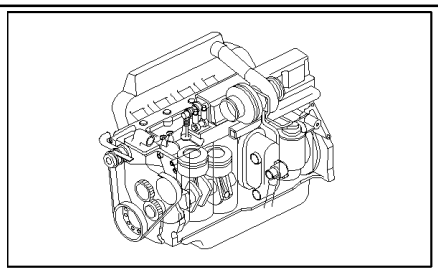

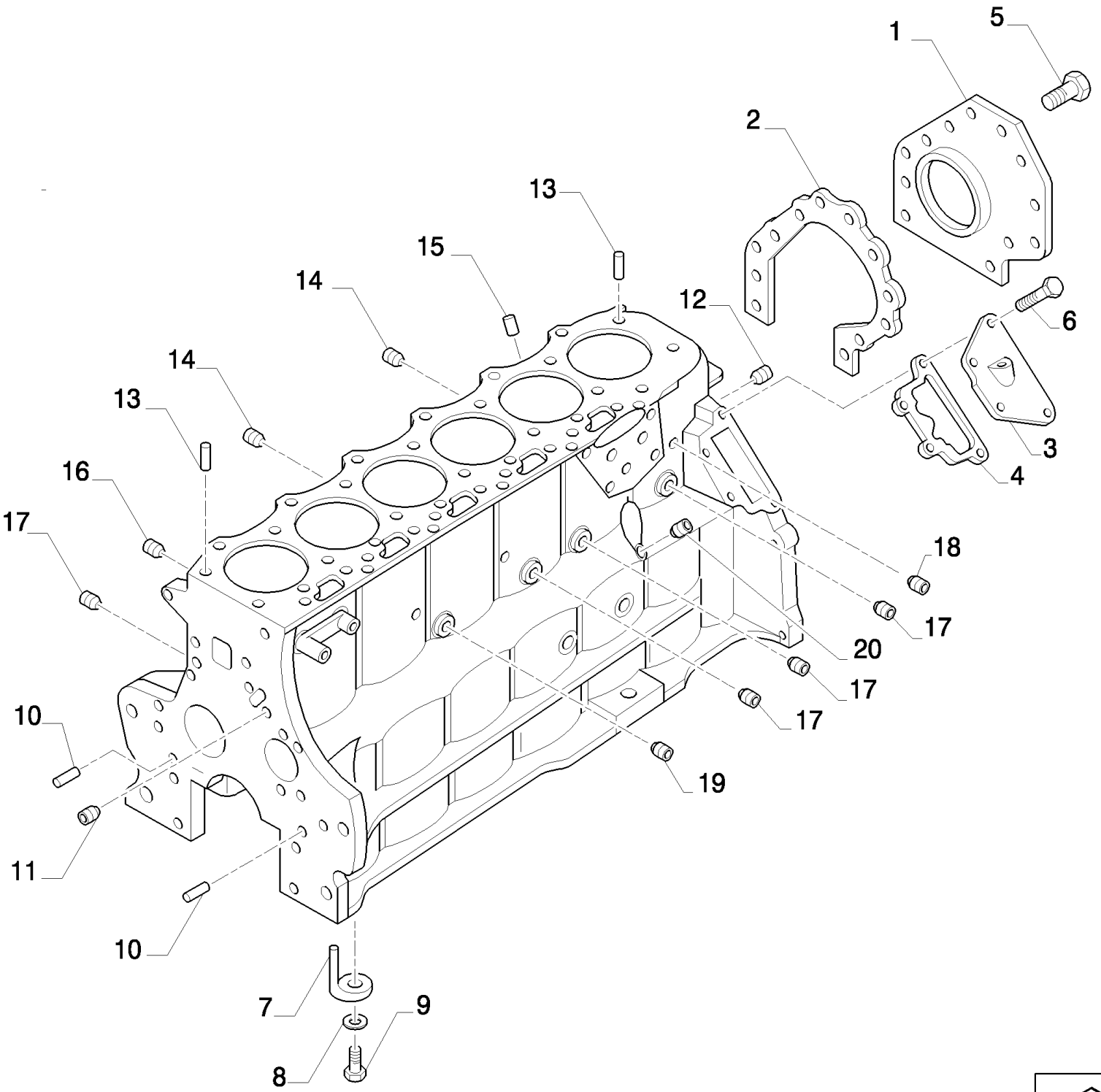

675 TA/CF NH ENGINE [87802071] [604436624] [65W12]

0.312.0(02) CRANKCASE PLUGS, PLATE, PINS (63122000447/63122100447)

ссылка	Номер детали	Кол-во	Описание
1	87801619	1	Пластина ,
2	87801610	1	Прокладка ,
3	F2NND852BA	1	Крышка ,
4	81822547	1	Прокладка ,
5	81876604	12	БОЛТ, Cap, Flg Hd, G5, 5/16"-18 x .62"
6	56540S36	4	БОЛТ, Cap, Flg Hd., G5, 3/8"-16 x 1"
7	87840357	6	NOZZLE, LUB. OIL JET, , 675 TA/CC, 675 TA/CB, 675 TA/CF, 675 TA/CA
7	81879050	6	NOZZLE, LUB. OIL JET, , 675 TA/AB
8	56521S36	6	Винт , Cap Flg Hd, G5, 5/16"-18 x 7/8"
9	87001S96	6	Уплотнительное кольцо ,
10	81808472	2	Шпонка ,
11	83956679	1	Пробка ,
12	F2NN6C057AA	1	Пробка , SH, 1/2"-14 x .42"
13	83960218	2	Шпонка , .676" x .44"
14	F3NN6C057AA	2	Пробка ,
15	81876802	1	Пробка ,
16	81868410	1	Пробка ,
17	81868411	3	Пробка , Pipe, 1/4"-18
18	82851790	1	Пробка , SH, 3/8"-18 x .42"
19	87800929	1	Пробка , HH, 1/8"-27 x 1.60"
20	82851791	1	Пробка , Plug, HS, 3/8"-18

0.312.0(03) CRANKSHAFT (63122000447/63122100447)

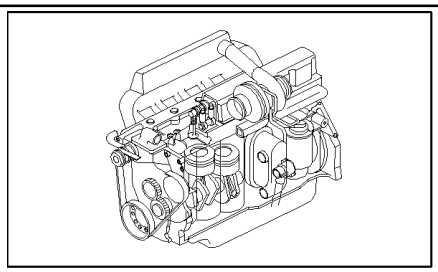

SEE ALSO EQUIPMENT 0.220.16

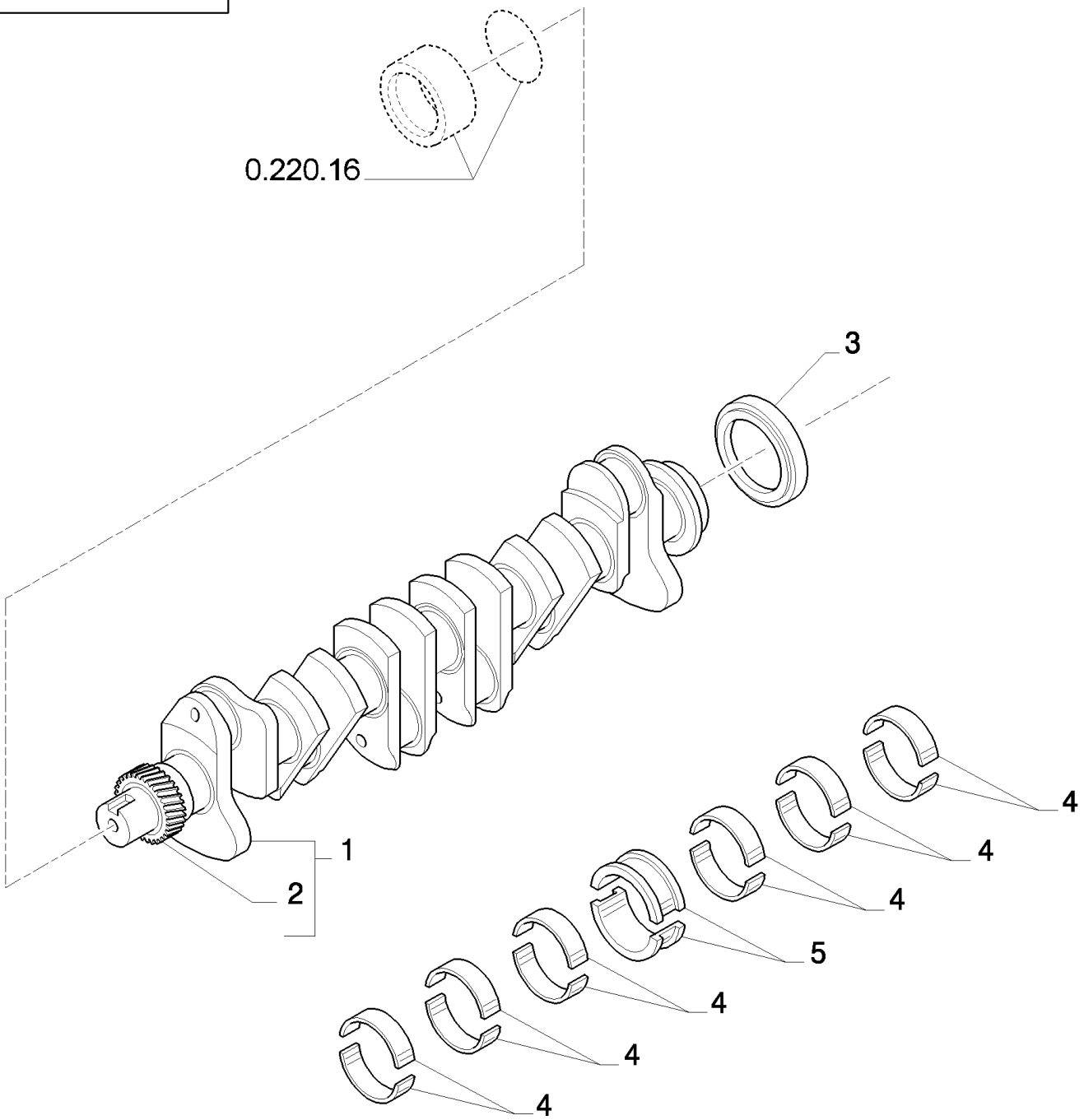

675 TA/CF NH ENGINE [87802071] [604436624] [65W12]

0.312.0(03) CRANKSHAFT (63122000447/63122100447)

ссылка	Номер детали	Кол-во	Описание
1	87802087	1	Коленчатый вал двигателя , Includes item 2
2	E9HN6306BA	1	Ведущее зубчатое колесо ,
3	83955247	1	Уплотнительное кольцо ,
4	87790342	6	Комплект вкладышей подшипников ,
4	87790343	AR	Комплектвкладышейподшипников-0,762 ,
4	87790344	AR	Комплектвкладышейподшипников-0,254 ,
4	87790345	AR	Комплектвкладышейподшипников-0,508 ,
4	87790346	AR	Комплектвкладышейподшипников-0,762 ,
4	87790347	AR	Комплектвкладышейподшипников-1,016 ,
5	87790362	1	Комплектполуколец (стандартных) ,
5	87790363	1	Комплектвкладышейподшипников-1,016 ,
5	87790364	1	Комплектполуколец + 0,254 , Kit, Thrust Bearing Liner, White, .010" US
5	87790365	1	Комплектполуколец + 0,508 ,
5	87790366	1	Комплектвкладышейподшипников-0,762 ,
5	87790367	1	Комплектполуколец + 0,102 ,

675 TA/CF NH ENGINE [87802071] [604436624] [65W12]

0.312.0(04) PISTONS AND CONNECTING RODS (63122000447/63122100447)

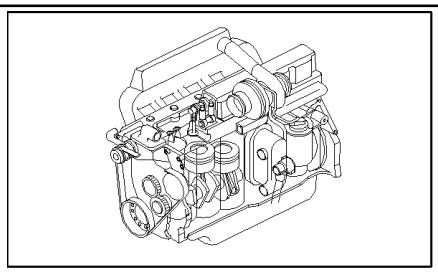

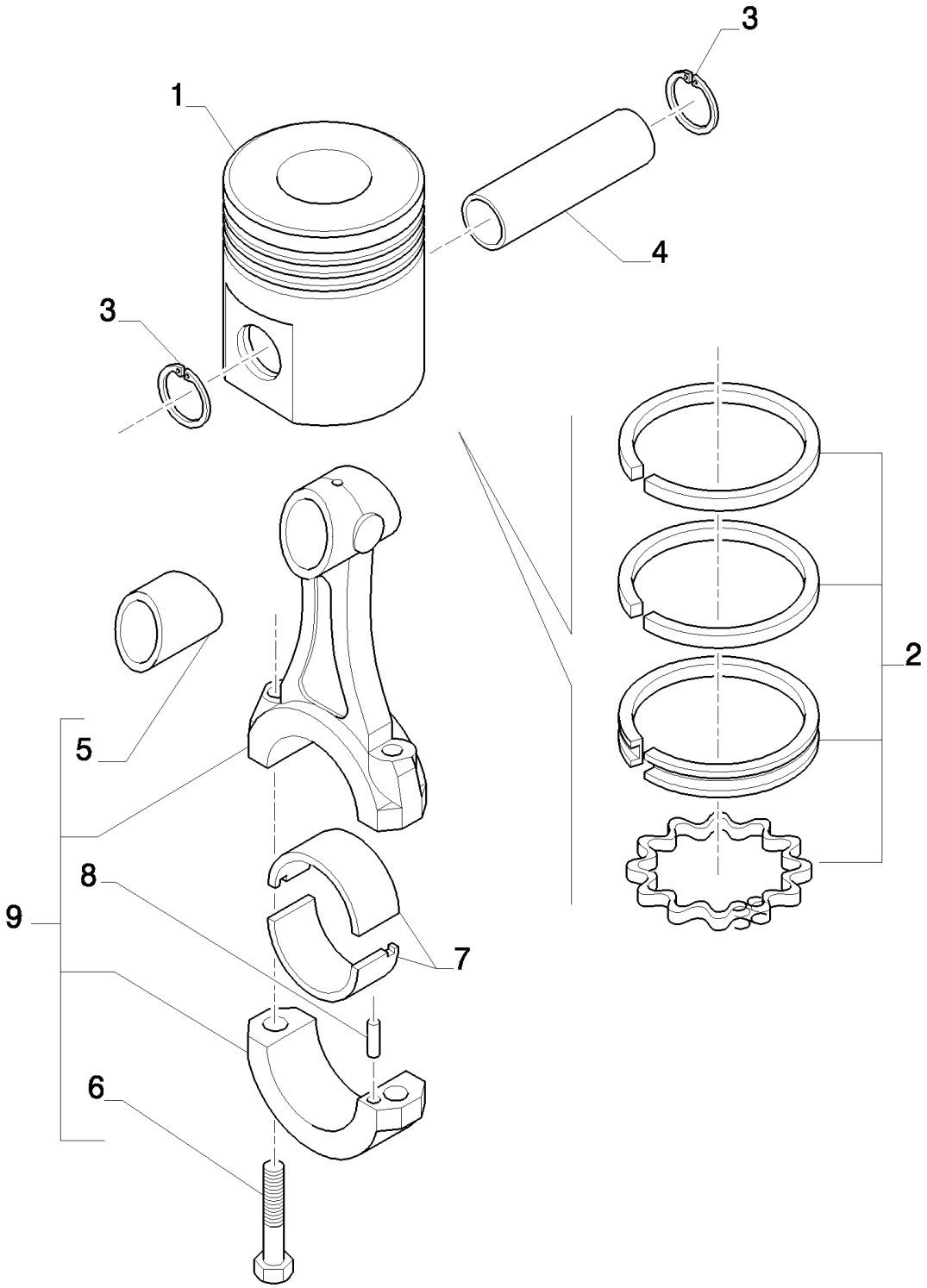

675 TA/CF NH ENGINE [87802071] [604436624] [65W12]

0.312.0(04) PISTONS AND CONNECTING RODS (63122000447/63122100447)

ссылка	Номер детали	Кол-во	Описание
1	87802440	6	Комплект поршней и колец , KIT, PISTON AND PISTON RING, 675 TA/CC, 675 TA/CB, 675 TA/CF, 675 TA/CA
1	87802439	6	Комплект поршней и колец , KIT, PISTON AND PISTON RING, 675 TA/AB
2	87802444	6	Комплект поршневых колец , KIT, PISTON RING, 675 TA/CC, 675 TA/CB, 675 TA/CF, 675 TA/CA
2	87802441	6	Комплект поршневых колец , KIT, PISTON RING, 675 TA/AB
3	97627S	12	Стопорное кольцо , 1.75", Int, #175, 1.75", Int, #175
4	87801743	6	Поршневой палец ,
5	87840539	6	ВТУЛКА,
6	87802307	12	Винт , Cap, HH, G9, 1/2"-20 x 2-3/16"
7	82845263	6	Комплектшатунныхподшипников (стд) ,
7	82845270	AR	Комплект шатунных подшипников ,
7	82845271	AR	Комплект шатунных подшипников ,
7	82845272	AR	Комплект шатунных подшипников ,
7	82845273	AR	Комплект шатунных подшипников ,
8	83991680	12	Штифт ,
9	87801221	6	Соединительная тяга , Includes items 5,6 & 8

675 TA/CF NH ENGINE [87802071] [604436624] [65W12]

0.312.0(05) CAMSHAFT AND DRIVE-GEARING (63122000447/63122100447)

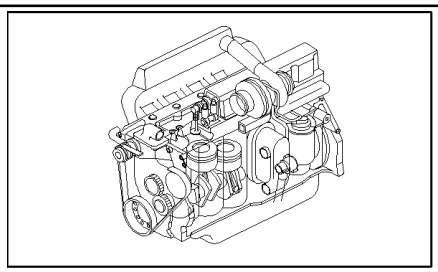

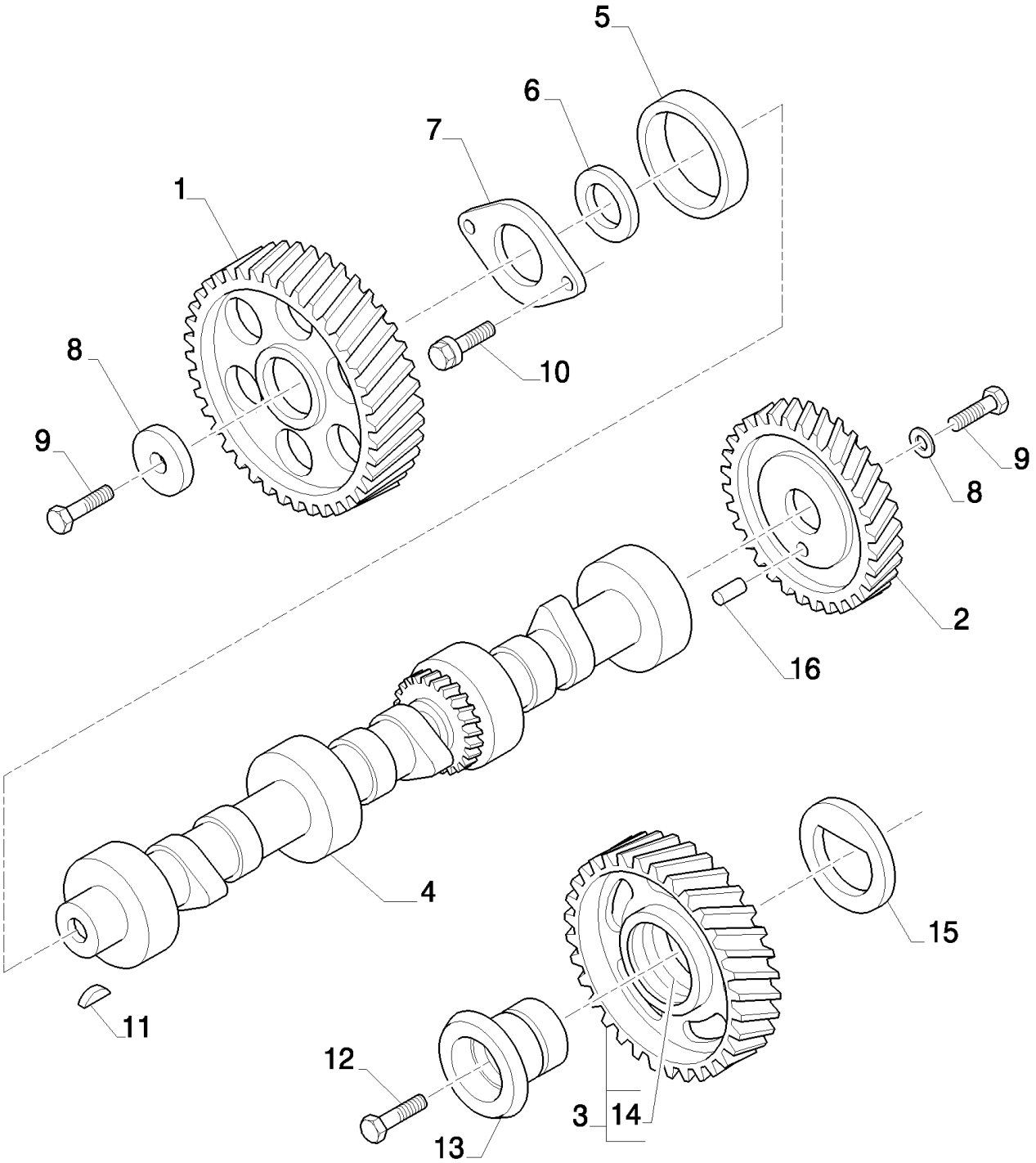

675 TA/CF NH ENGINE [87802071] [604436624] [65W12]

0.312.0(05) CAMSHAFT AND DRIVE-GEARING (63122000447/63122100447)

ссылка	Номер детали	Кол-во	Описание
1	E9HN6N251AA	1	Зубчатое колесо ,
2	83937074	1	Зубчатое колесо ,
3	83992735	1	Зубчатое колесо , Includes item 14
4	87802018	1	КОЛЕНЧАТЫЙ ВАЛ,
5	87800499	7	ПОДШИПНИК, ВАЛА ГРМ,
6	87802905	1	Распорка ,
7	83957730	1	Пластина ,
8	81804024	2	Плоская шайба ,
9	83909101	2	Винт , Cap, Flg Hd., G5, 7/16"-14 x 1-1/4"
10	86500692	2	БОЛТ, Hex, 3/8"-16 x 3/4", G8, Full Thd,
11	74178S	1	Шпонка Вудруфа , #9, 3/16" x 3/4", HT, Woodruff, 3/16" x 3/4"
12	82852337	1	Винт , Cap, HH, G8, 5/8"-11 x 2-1/4"
13	87840404	1	Адаптер ,
14	83923678	1	ВТУЛКА,
15	87840406	1	Пластина клапана ,
16	81877662	1	Шпонка ,

0.312.0(06) HOUSING AND COVERS (63122000447/63122100447)

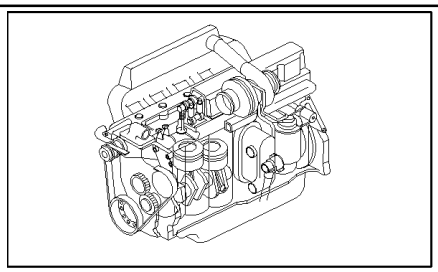

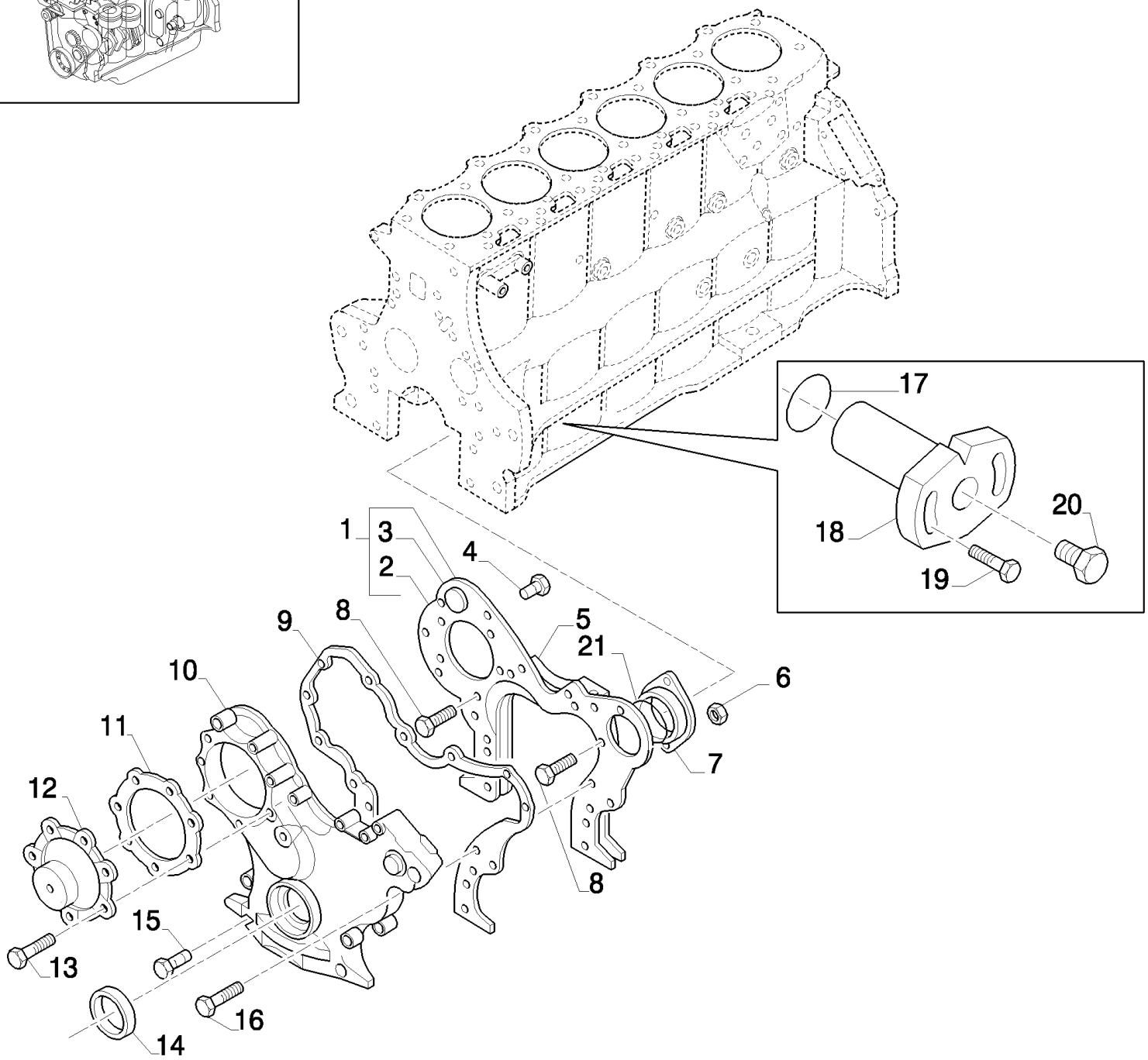

SEE ALSO EQUIPMENT 0.420.8

675 TA/CF NH ENGINE [87802071] [604436624] [65W12]

0.312.0(06) HOUSING AND COVERS (63122000447/63122100447)

ссылка	Номер детали	Кол-во	Описание
1	F2NN6N059AE	1	Пластина , Includes items 2 & 3
2	81876724	4	БОЛТ, Injection Pump Mounting
3	F2NN6N088BA	1	Пробка ,
4	56540S36	4	БОЛТ, Cap, Flg Hd., G5, 3/8"-16 x 1"
5	F2NN6C045AC	1	Прокладка ,
6	33771S36	2	Гайка ,
7	C5NE3B681A	1	Крышка ,
8	83958244	4	Винт , Cap, HH, G5, Self-Locking, 5/16"-18 x 7/8"
9	F2NN6020BA	1	Прокладка ,
10	87841144	1	Крышка ,
11	81876951	1	Прокладка ,
12	87840219	1	Крышка ,
13	83925618	7	БОЛТ, Cap, Reduced, Flg Hd., UBS, 3/8"-16 x 3/4"
14	87802236	1	Сальник ,
15	56545S36	10	Винт ,
16	56547S36	2	БОЛТ,
17	27286	1	Уплотнительное кольцо , O-Ring, .984" ID x .139" Thk
18	87802089	1	ВТУЛКА,
19	87802199	2	БОЛТ,
20	83999982	1	Пробка ,
21	510137	1	Уплотнительное кольцо , -236, 70 Duro, 3.234" ID x .139" Thk,

675 TA/CF NH ENGINE [87802071] [604436624] [65W12]

0.312.0(07) OIL PUMP (63122000447/63122100447)

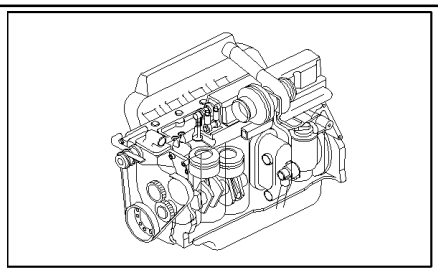

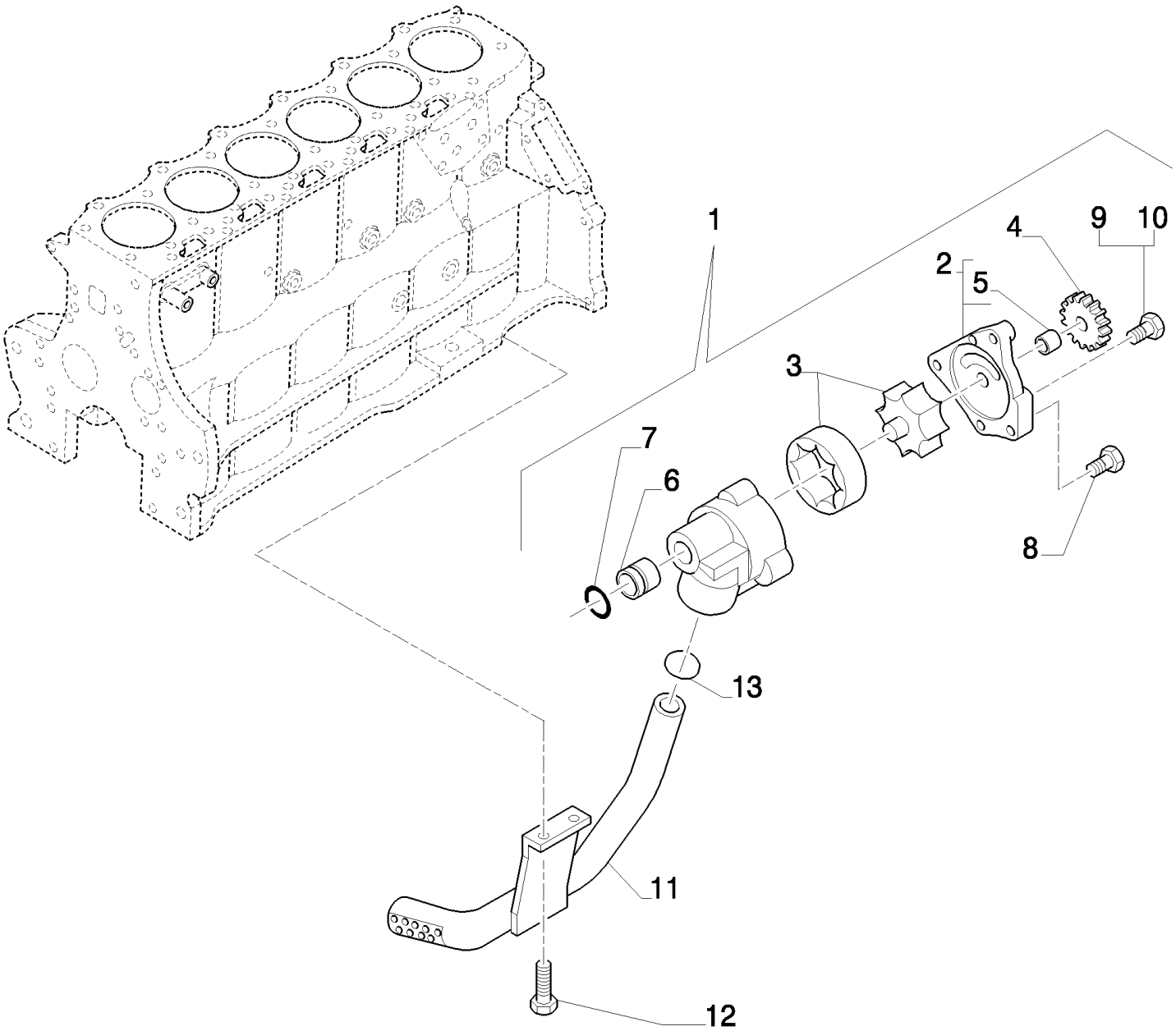

675 TA/CF NH ENGINE [87802071] [604436624] [65W12]

0.312.0(07) OIL PUMP (63122000447/63122100447)

ссылка	Номер детали	Кол-во	Описание
1	E9NN6600BB	1	Масляный насос двигателя , Complete. Includes items 2 to 7, 9 & 10
2	83999709	1	Крышка , Includes item 5
3	F0NN6608CA	1	Вал ,
4	83999693	1	Зубчатое колесо ,
5	F0NN6N774AA	1	ВТУЛКА,
6	83999696	1	SLEEVE,
7	14463081	1	Уплотнительное кольцо , -212, Cl 7, .859" ID x .139" Thk,
8	87657	3	БОЛТ, Hex, 5/16"-18 x 1 1/4", G5,
9	F1NN6607AA	1	Винт , Button Hd., M8 x 1.25
10	F1NN6607BA	3	БОЛТ, HH, M8 x 1.25
11	F1NN6N705BB	1	Трубка ,
12	9628510	2	БОЛТ, Hex Flg, 3/8"-16 x 3/4", G5, Full Thd,
13	F0NN6B652BA	1	Уплотнительное кольцо ,

675 TA/CF NH ENGINE [87802071] [604436624] [65W12]

0.314.0(01) INTAKE MANIFOLD (63141800447/63141900447)

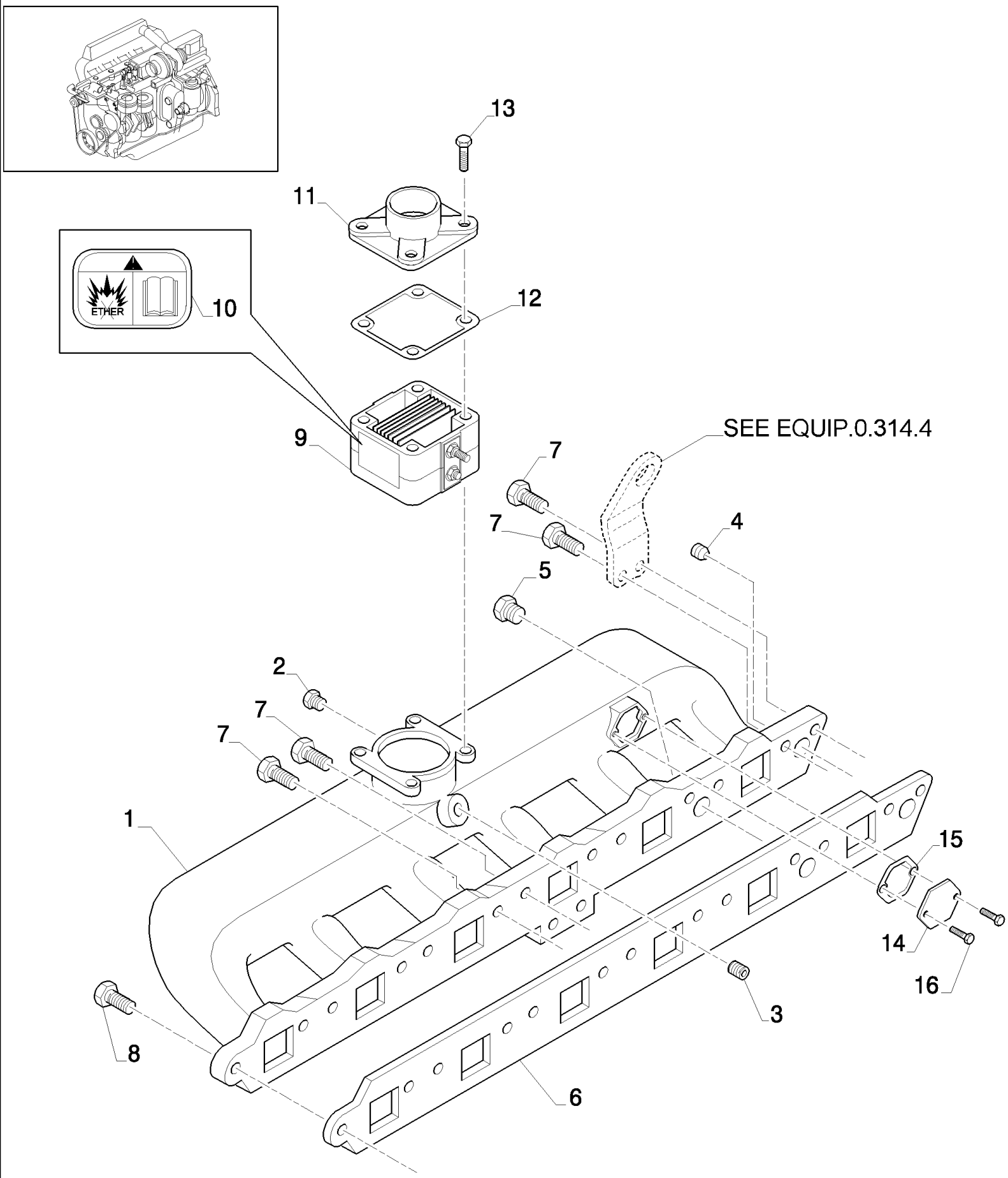

675 TA/CF NH ENGINE [87802071] [604436624] [65W12]

0.314.0(01) INTAKE MANIFOLD (63141800447/63141900447)

ссылка	Номер детали	Кол-во	Описание
1	87802001	1	Впускной коллектор ,
2	81878516	1	Пробка , Intake manifold
3	88071	3	Пробка , Pipe, 1/8"-27
4	87840S36	1	Пробка , 3/4"-14x57
5	87652S36	1	Пробка , HH, 3/8"-18
6	87802208	1	Прокладка ,
7	83958605	4	БОЛТ, Flg Hd., G5, 3/8"-16 x 1-1/2"
8	81868740	9	БОЛТ, Flg Hd, G5, 3/8"-16 x 1-1/4"
9	82017872	1	Обогреватель ,
10	87802167	1	Пиктограмма ,
11	87802008	1	TUBE, RIGID,
12	86014151	2	Прокладка ,
13	16044621	4	БОЛТ, Hex, M8 x 70, 8.8,
14	87802329	1	Крышка , , 675 TA/CC, 675 TA/CB, 675 TA/CF, 675 TA/CA
15	87802005	1	Прокладка , , 675 TA/CC, 675 TA/CB, 675 TA/CF, 675 TA/CA
16	10977821	2	БОЛТ, Hex, M5 x 16, 8.8, Full Thd, , 675 TA/CC, 675 TA/CB, 675 TA/CF, 675 TA/CA

675 TA/CF NH ENGINE [87802071] [604436624] [65W12]

0.314.4(01) ENGINE LIFT PLATE (63140400447)

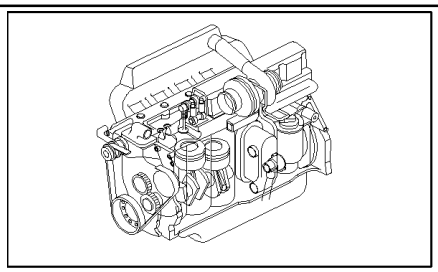

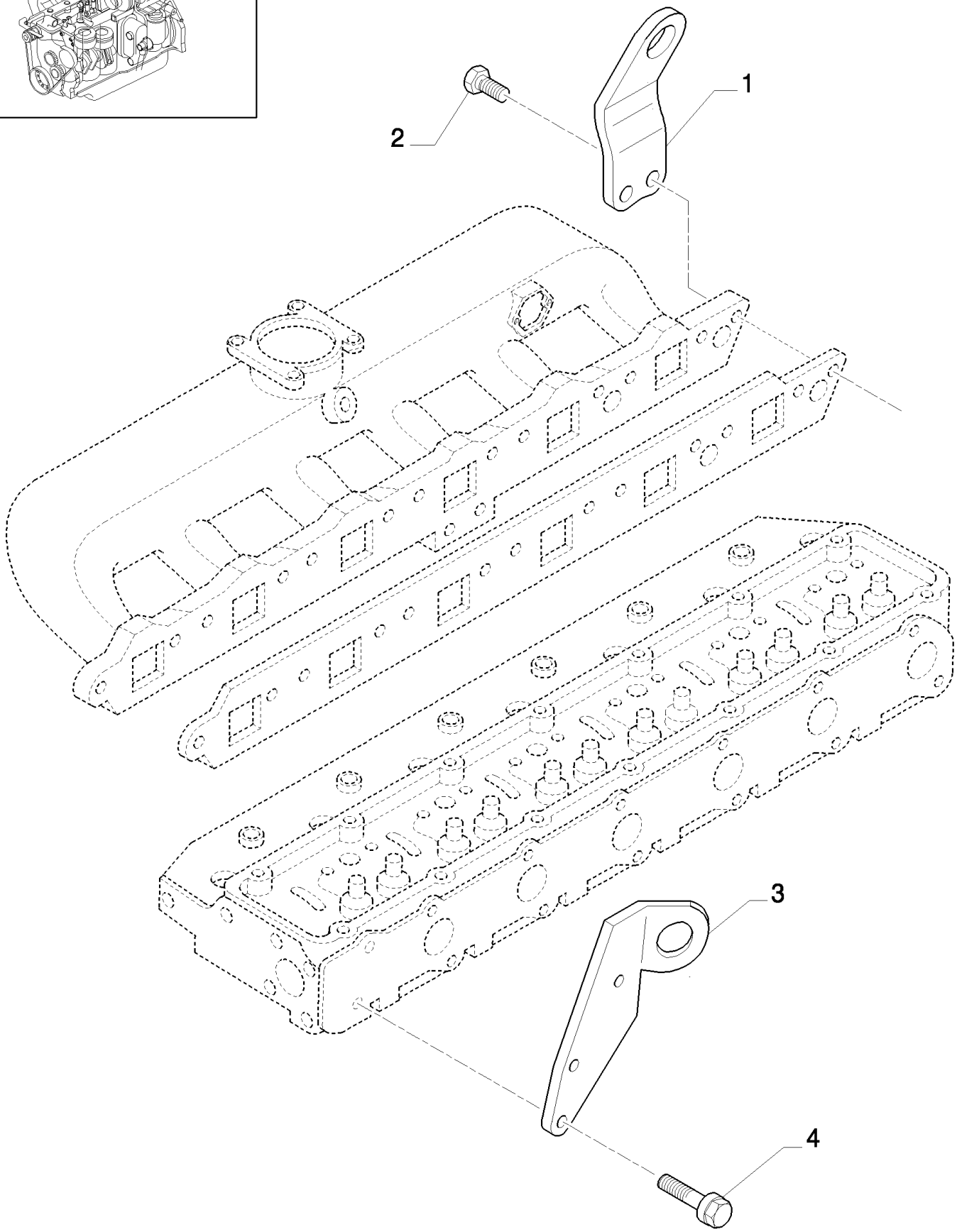

675 TA/CF NH ENGINE [87802071] [604436624] [65W12]

0.314.4(01) ENGINE LIFT PLATE (63140400447)

ссылка	Номер детали	Кол-во	Описание
1	82932534	1	Пластина ,
2	83958605	2	БОЛТ, Flg Hd., G5, 3/8"-16 x 1-1/2"
3	82852825	1	Пластина ,
4	56540S36	2	БОЛТ, Cap, Flg Hd., G5, 3/8"-16 x 1"

675 TA/CF NH ENGINE [87802071] [604436624] [65W12]

0.321.0(01) EXHAUST MANIFOLD (63211000447/63210900447)

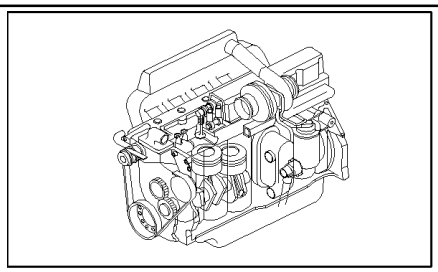

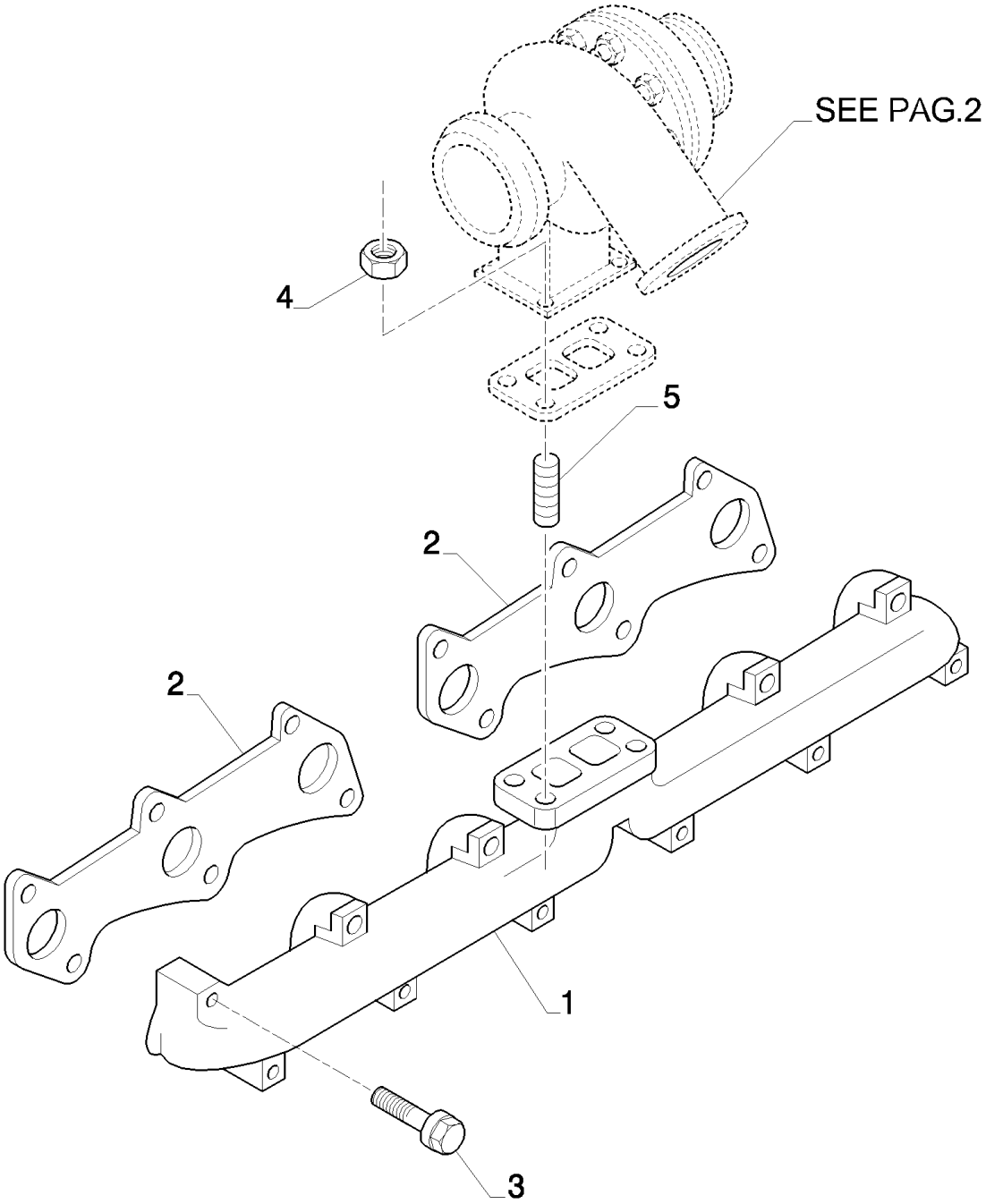

675 TA/CF NH ENGINE [87802071] [604436624] [65W12]

0.321.0(01) EXHAUST MANIFOLD (63211000447/63210900447)

ссылка	Номер детали	Кол-во	Описание
1	87802798		Выпускной коллектор ,
2	87801658		Прокладка коллектора ,
3	87802145		БОЛТ,
4	E8HN6N606AA		Гайка , 3/8"-24
5	F2NN6N873AA		Установочный штифт ,

675 TA/CF NH ENGINE [87802071] [604436624] [65W12]

0.321.0(02) TURBOCHARGER (63211000447/63210900447)

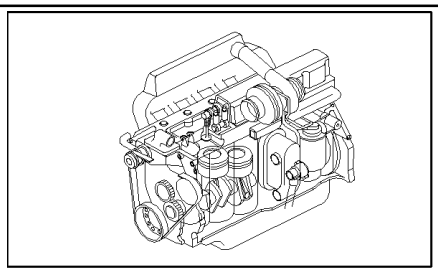

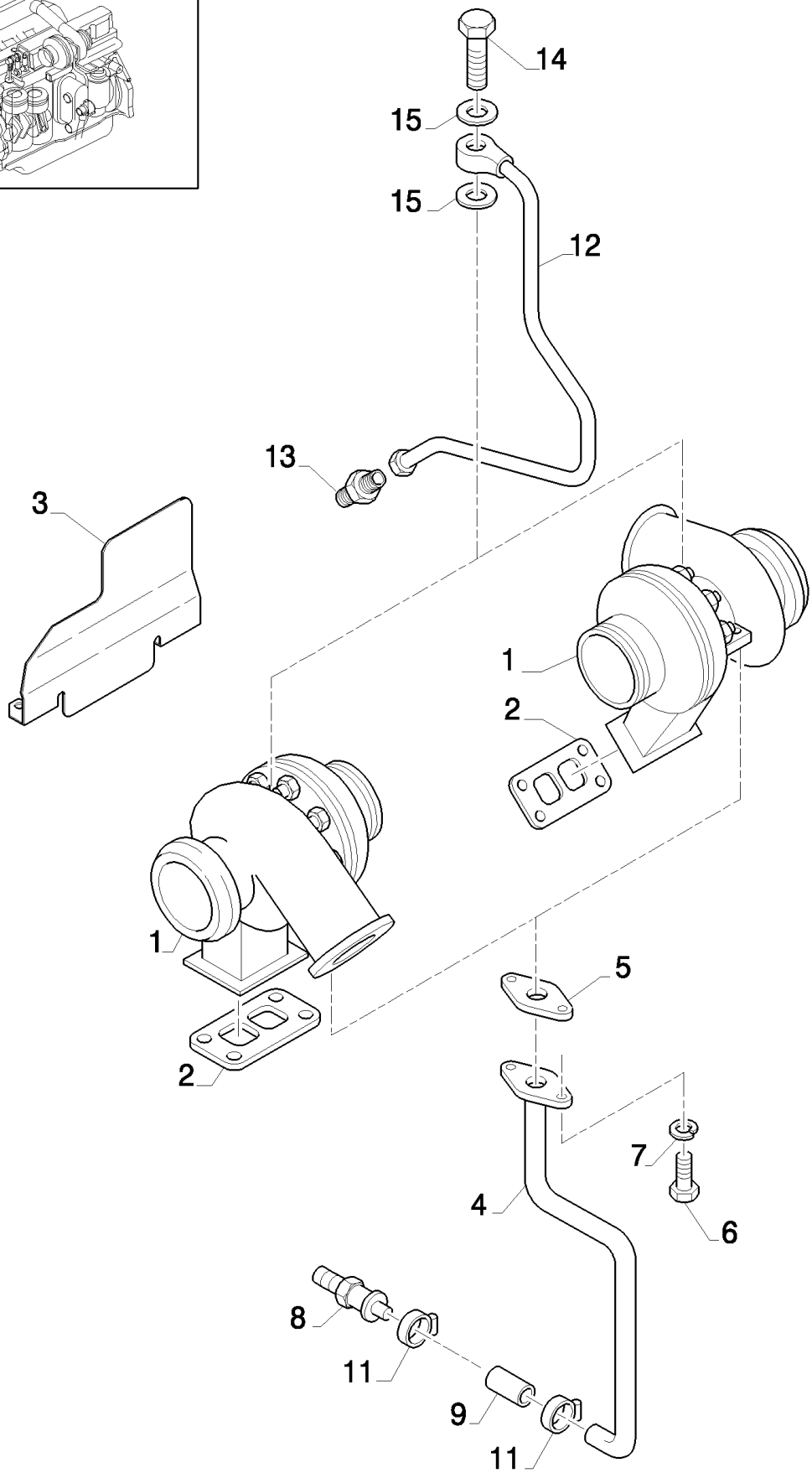

675 TA/CF NH ENGINE [87802071] [604436624] [65W12]

0.321.0(02) TURBOCHARGER (63211000447/63210900447)

ссылка	Номер детали	Кол-во	Описание
1	87802090	1	Турбокомпрессор , , 675 TA/CC, 675 TA/CB
1	87801986	1	Турбокомпрессор , , 675 TA/AB, 675 TA/CF, 675 TA/CA
2	83911642	1	Прокладка ,
3	87802009	1	Кожух ,
4	87802250	1	Трубка ,
5	E4NN6N652AB	1	Прокладка ,
6	82880843	2	Винт , Cap, HH, M8 x 1.25 x 25
7	85700656	2	Стопорная шайба ,
8	380940S101	1	Патрубок ,
9	87801937	1	Шланг , STRAIGHT
11	82012722	2	Хомут шланга , Hose, M19-28
12	87802212	1	Трубка ,
13	87802213	1	Адаптер ,
14	87801023	1	БОЛТ,
15	87801444	2	Медная шайба ,

675 TA/CF NH ENGINE [87802071] [604436624] [65W12]

0.326.0(01) OIL FILTER AND OIL COOLER (63262300447/63251100447)

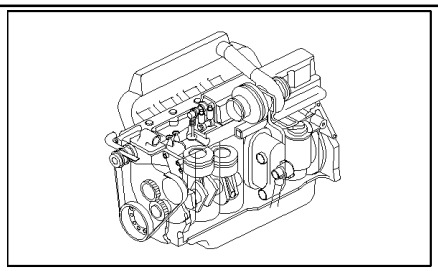

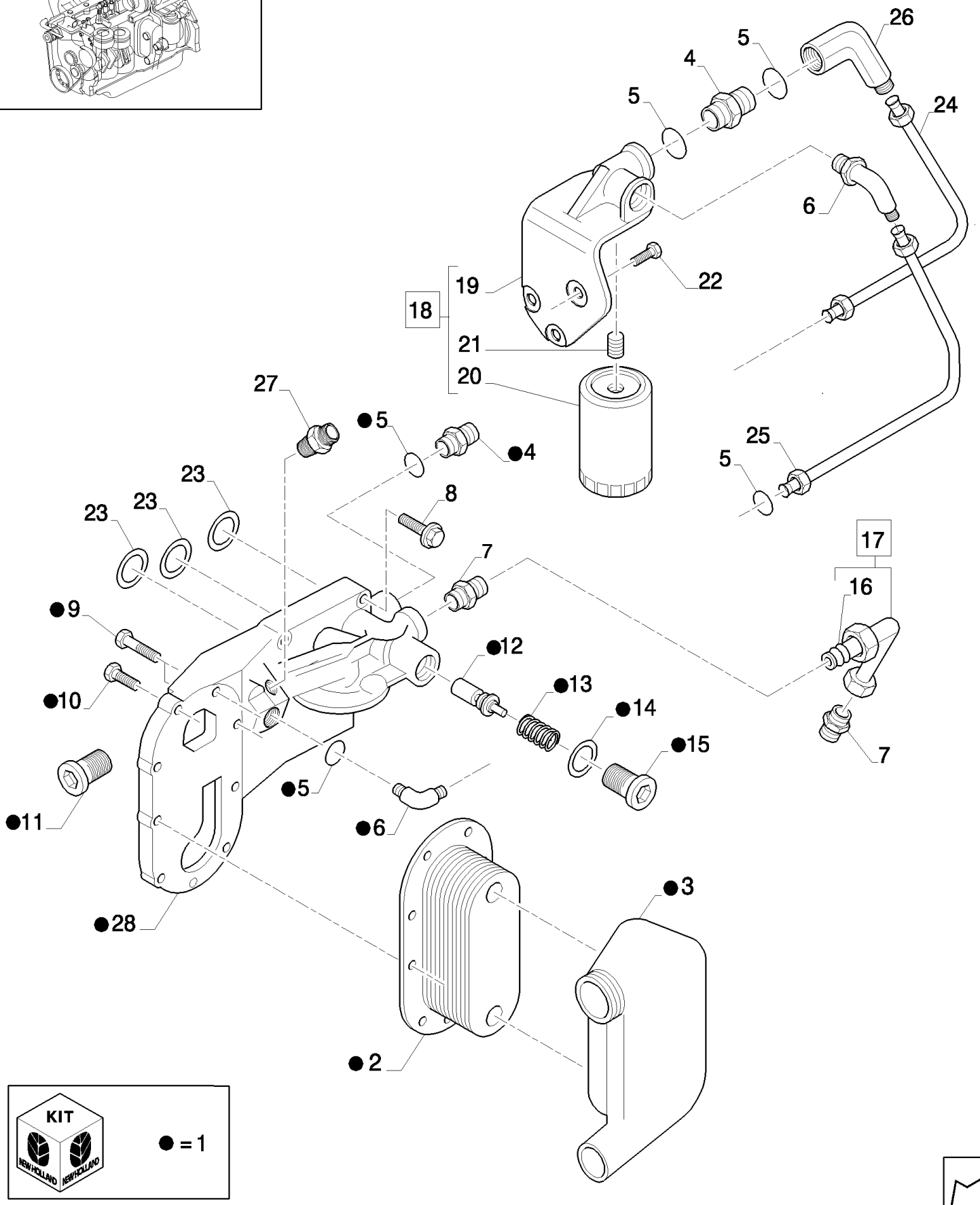

675 TA/CF NH ENGINE [87802071] [604436624] [65W12]

0.326.0(01) OIL FILTER AND OIL COOLER (63262300447/63251100447)

ссылка	Номер детали	Кол-во	Описание
1	87802228	1	Теплообменник , Complete Assy. Includes items 2 to 7, 9 to 15,28
2	82850574	1	Теплообменник ,
3	87840193	1	Крышка ,
4	86305S36	2	Патрубок ,
5	167268	5	Уплотнительное кольцо , 16-1, 90 Duro, 1.171" ID x .116" Thk,
6	86331S36	2	Колено ,
7	F2NN6A863AA	1	Патрубок ,
8	83958605	4	БОЛТ, Flg Hd., G5, 3/8"-16 x 1-1/2"
9	86977730	2	Винт , Cap, Flg Hd, USR, 3/8"-16 x 2-1/2"
10	83958603	7	Винт ,
11	87840S36	3	Пробка ,
12	F2NN6A809AA	1	Разгрузочный клапан ,
13	F2NN6670BA	1	Пружина ,
14	167266	1	Уплотнительное кольцо , 12-1, 90 Duro, .924 ID x .116" Thk,
15	E0NNF947DA	1	Пробка ,
16	F2NN6N910AA	2	Манжета ,
17	F2NN6N896AB	1	Трубка , Includes item 16
18	F1NN6B656BB	1	Суппорт , Complete Assy. Includes items 19, 21 and 20
19	82853886	1	Суппорт ,
20	81879134	1	Масляный фильтр двигателя ,
21	E5HN6890AA	1	Вкладыш ,
22	83909101	3	Винт , Cap, Flg Hd., G5, 7/16"-14 x 1-1/4"
23	14463881	3	Уплотнительное кольцо , -220, Cl 7, 1.359" ID x .139" Thk,
24	F2NN6716AA	1	Колесная камера ,
25	F2NN6718AA	1	Колесная камера ,
26	86977688	1	Колено , 45є, 1 5/16"-12 x 1 5/16"-12, O-Ring,
27	87802146	1	Адаптер ,
28	NSS	1	Не поставляется отдельно ,

675 TA/CF NH ENGINE [87802071] [604436624] [65W12]

0.326.0(02) OIL FILTER AND OIL COOLER (63262300447/63251100447)

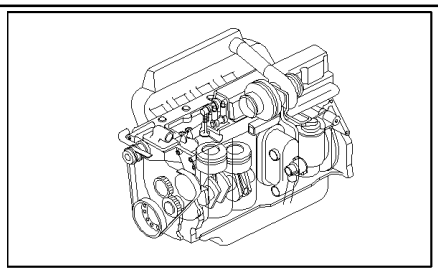

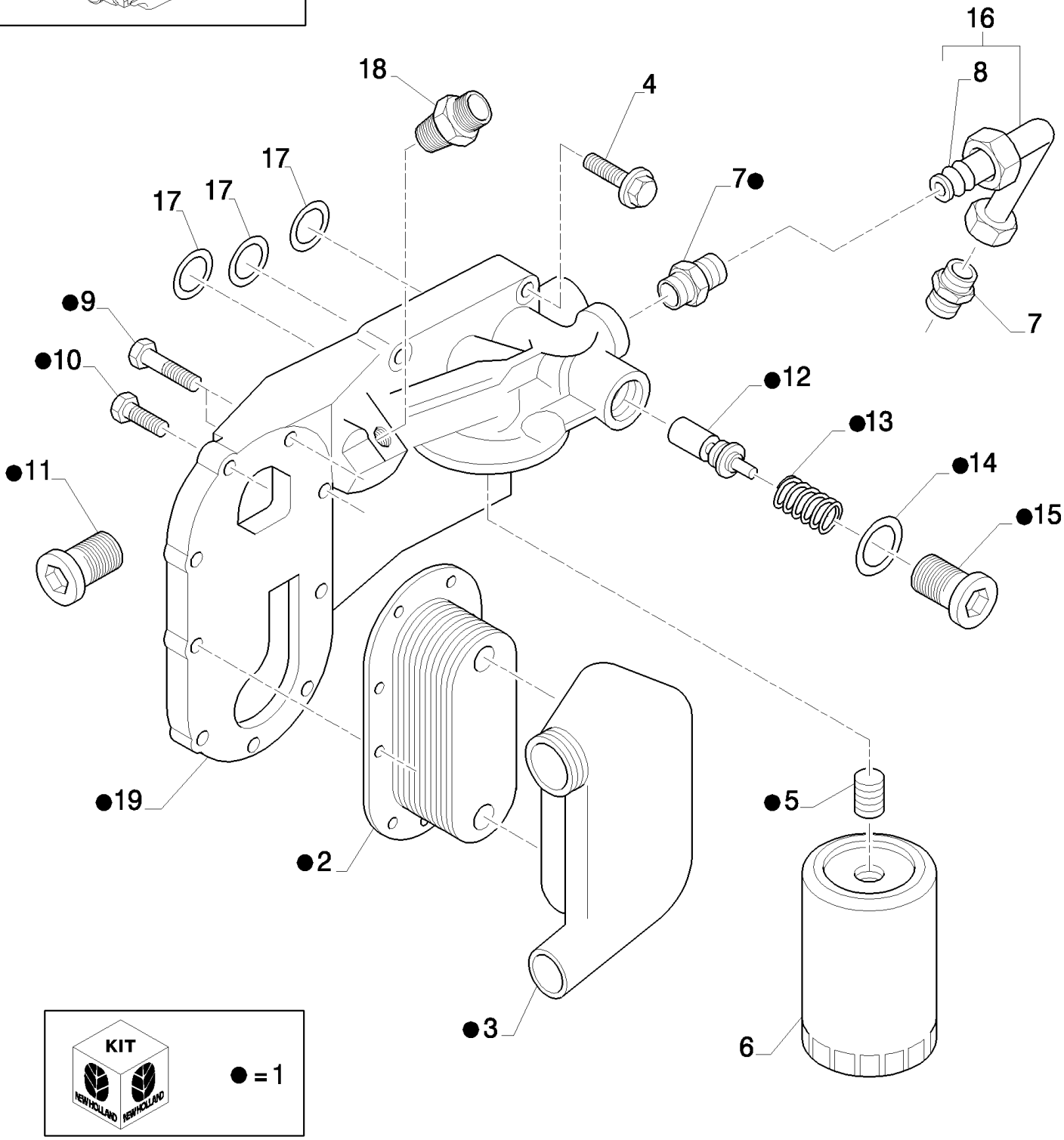

675 TA/CF NH ENGINE [87802071] [604436624] [65W12]

0.326.0(02) OIL FILTER AND OIL COOLER (63262300447/63251100447)

ссылка	Номер детали	Кол-во	Описание
1	87802230	1	Теплообменник , Complete Assy. Includes items 2,3,5,7,9 to 15, 19
2	82850574	1	Теплообменник ,
3	87840193	1	Крышка ,
4	83958605	4	БОЛТ, Flg Hd., G5, 3/8"-16 x 1-1/2"
5	E5HN6890AA	1	Вкладыш ,
6	81879134	1	Масляный фильтр двигателя ,
7	F2NN6A863AA	2	Патрубок ,
8	F2NN6N910AA	2	Манжета ,
9	86977730	2	Винт , Cap, Flg Hd, USR, 3/8"-16 x 2-1/2"
10	83958603	7	Винт ,
11	87840S36	3	Пробка ,
12	F2NN6A809AA	1	Разгрузочный клапан ,
13	F2NN6670BA	1	Пружина ,
14	167266	1	Уплотнительное кольцо , 12-1, 90 Duro, .924 ID x .116" Thk,
15	E0NNF947DA	1	Пробка ,
16	F2NN6N896AB	1	Трубка , Includes item 8
17	14463881	3	Уплотнительное кольцо , -220, Cl 7, 1.359" ID x .139" Thk,
18	87802146	1	Адаптер ,
19	NSS	1	Не поставляется отдельно ,

675 TA/CF NH ENGINE [87802071] [604436624] [65W12]

0.326.0(03) OIL FILTER AND OIL COOLER (63262300447/63251100447)

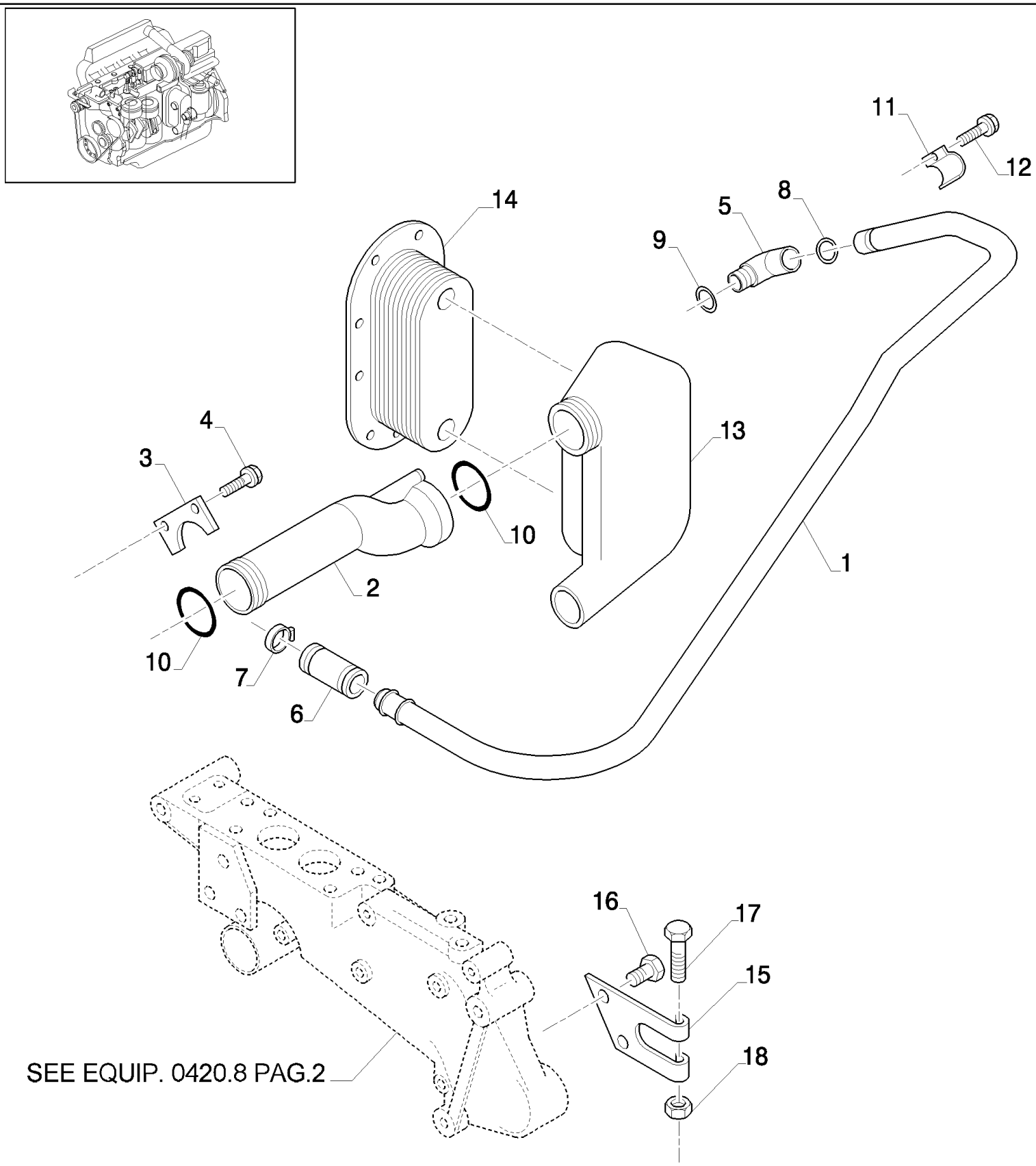

675 TA/CF NH ENGINE [87802071] [604436624] [65W12]

0.326.0(03) OIL FILTER AND OIL COOLER (63262300447/63251100447)

ссылка	Номер детали	Кол-во	Описание
1	82850571	1	Трубка ,
2	87840190	1	Трубка ,
3	87840191	1	Зажим ,
4	56502S36	2	Винт , 1/4"-20x0.62
5	82020400	1	Патрубок ,
6	87800241	1	Гибкий шланг ,
7	388653S	2	Зажим ,
8	27286	1	Уплотнительное кольцо , O-Ring, .984" ID x .139" Thk
9	9706747	1	Уплотнительное кольцо ,
10	87071S94	2	Уплотнительное кольцо , 2-1/4" ID x .139" Thk
11	F2NN6B751CA	1	КРОНШТЕЙН,
12	56560S36	1	Винт , 7/16"-14x1
13	87840193	1	Крышка ,
14	82850574	1	Теплообменник ,
15	82850568	1	КРОНШТЕЙН,
16	83949109	2	БОЛТ, Flg Hd, G5, 5/16"-18 x .62"
17	56510S36	1	Винт , 1/4"-20x2.25
18	9626558	1	Контргайка , Flg, 1/4"-20,

0.408.0(01) INJECTION PUMP

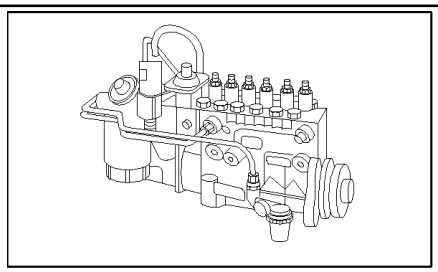

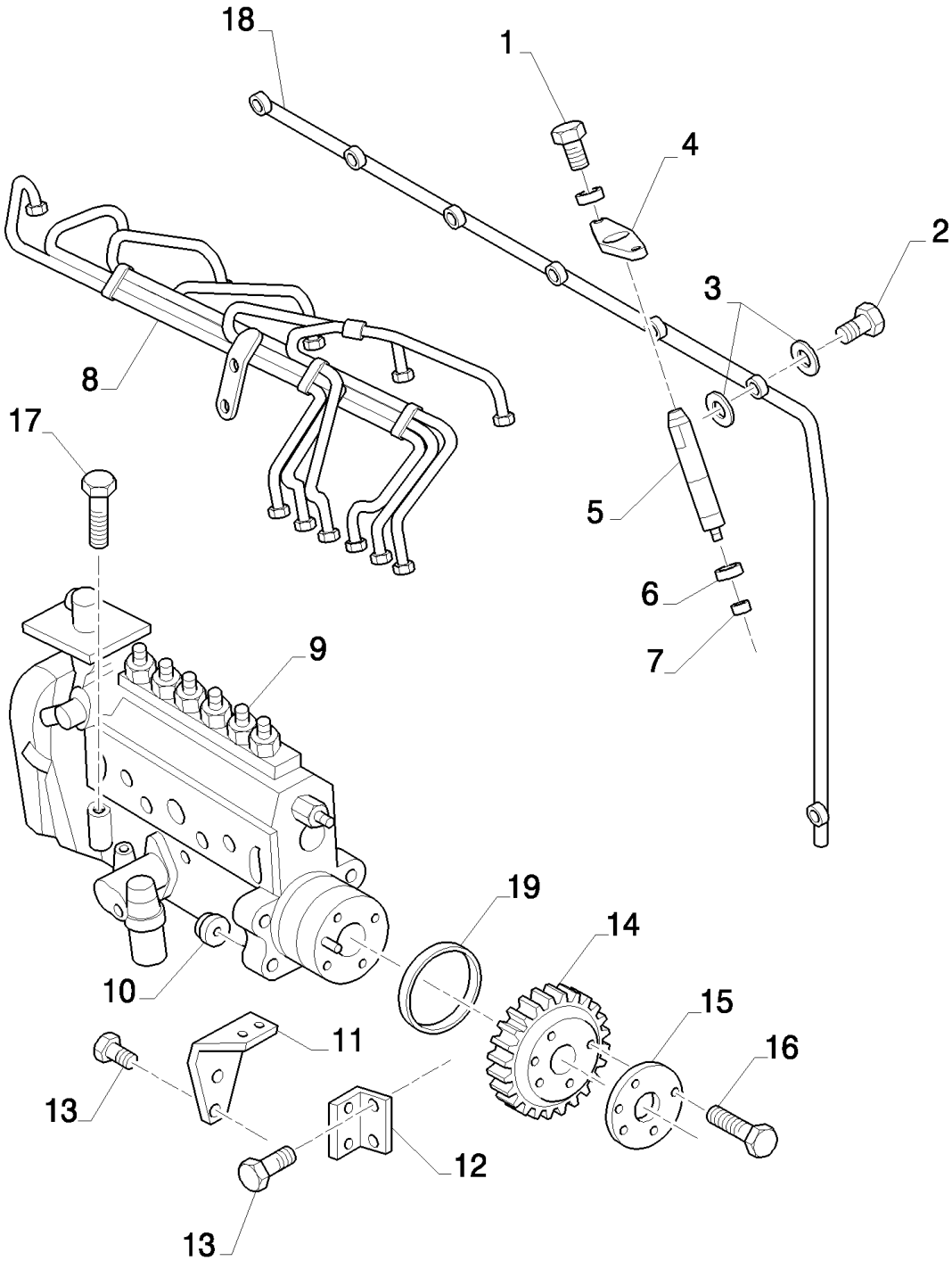

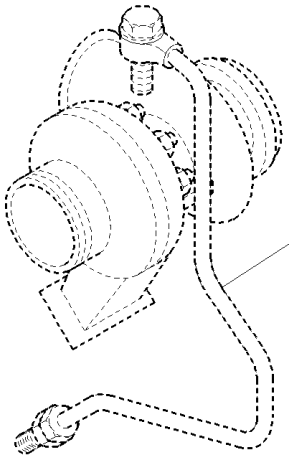

SEE EQUIP. 0321.0 PAG.2

675 TA/CF NH ENGINE [87802071] [604436624] [65W12]

0.408.0(01) INJECTION PUMP

ссылка	Номер детали	Кол-во	Описание
1	87840522	12	БОЛТ, Flg. Hd., 5/16"-18 x 1-3/8"
2	87800617	6	Винт ,
3	83958148	12	Плоская шайба ,
4	83958141	6	КРОНШТЕЙН,
5	87802091	6	Инжектор ,
6	F2NN9F596AA	6	Уплотнительное кольцо ,
7	81873921	6	Уплотнительная шайба ,
8	87802318	1	TUBE, RIGID,
9	87802321	1	Насос впрыска топлива , , 675 TA/AC
9	87802322	1	Насос впрыска топлива , , 675 TA/CB
9	87802323	1	Насос впрыска топлива , , 675 TA/CF
9	87802324	1	Насос впрыска топлива , , 675 TA/CA
9	87802325	1	Насос впрыска топлива , , 675 TA/AB
10	86521609	4	Контргайка , Flg, 3/8"-16,
11	87840299	1	КРОНШТЕЙН,
12	87840297	1	КРОНШТЕЙН,
13	83925618	4	БОЛТ, Cap, Reduced, Flg Hd., UBS, 3/8"-16 x 3/4"
14	87802686	1	Зубчатое колесо ,
15	87802687	1	Пластина ,
16	43000S36	4	Винт , 3/8"-16x1-1.125"
17	87840231	2	Винт , 3/8"-16x3.25
18	81879153	1	Трубка ,
19	9823348	1	Уплотнительное кольцо , -241, 90 Duro, 3.859" ID x .139" Thk, 3.859" ID x .139" Thk

675 TA/CF NH ENGINE [87802071] [604436624] [65W12]

0.416.0(01) FUEL FILTER (64161000447/64170500447)

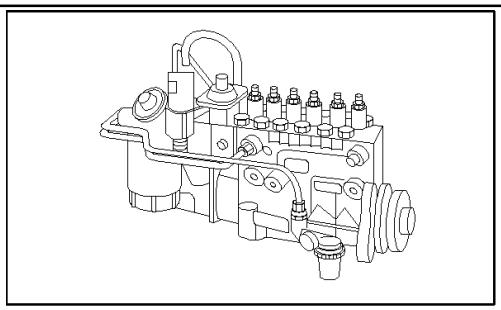

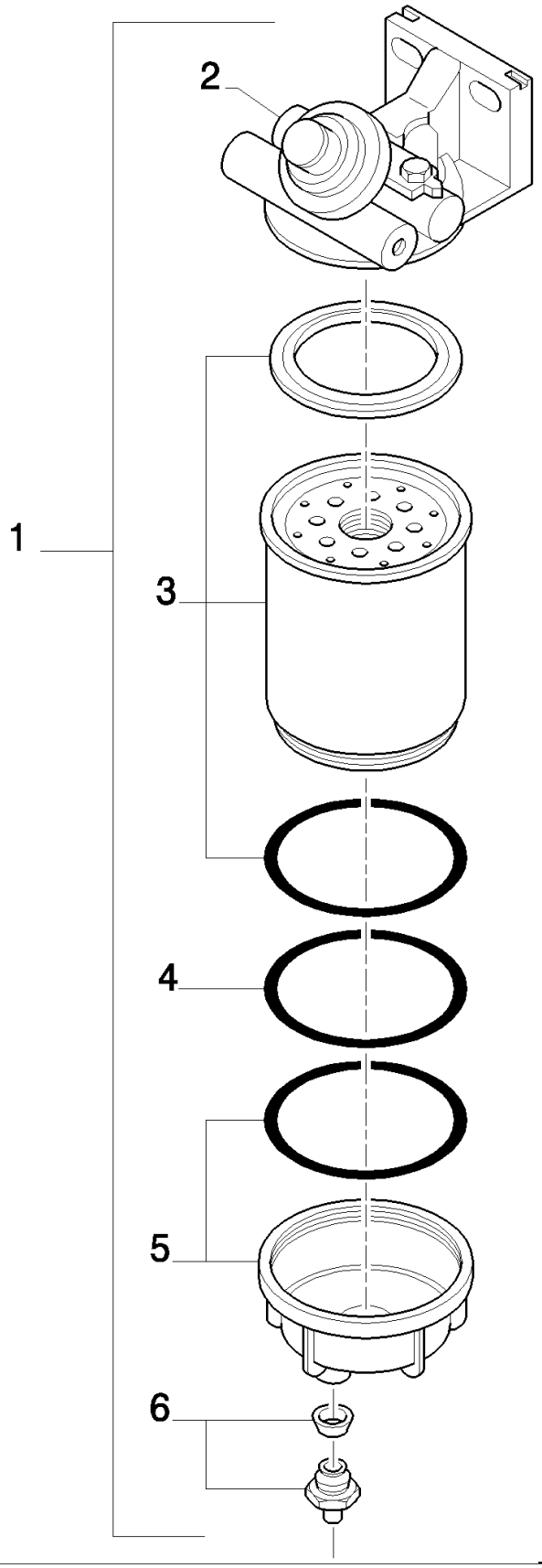

675 TA/CF NH ENGINE [87802071] [604436624] [65W12]

0.416.0(01) FUEL FILTER (64161000447/64170500447)

ссылка	Номер детали	Кол-во	Описание
1	87801617	1	Топливный фильтр , Includes items 2 thru 6
2	87801807	1	Суппорт ,
3	87840136	1	Топливный фильтр ,
4	87840137	1	Уплотнительное кольцо ,
5	87840138	1	ЕМКОСТЬ,
6	87840139	1	Распределительный клапан ,

675 TA/CF NH ENGINE [87802071] [604436624] [65W12]

0.416.0(02) FUEL FILTER (64161000447/64170500447)

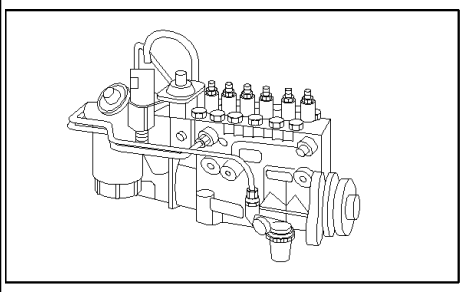

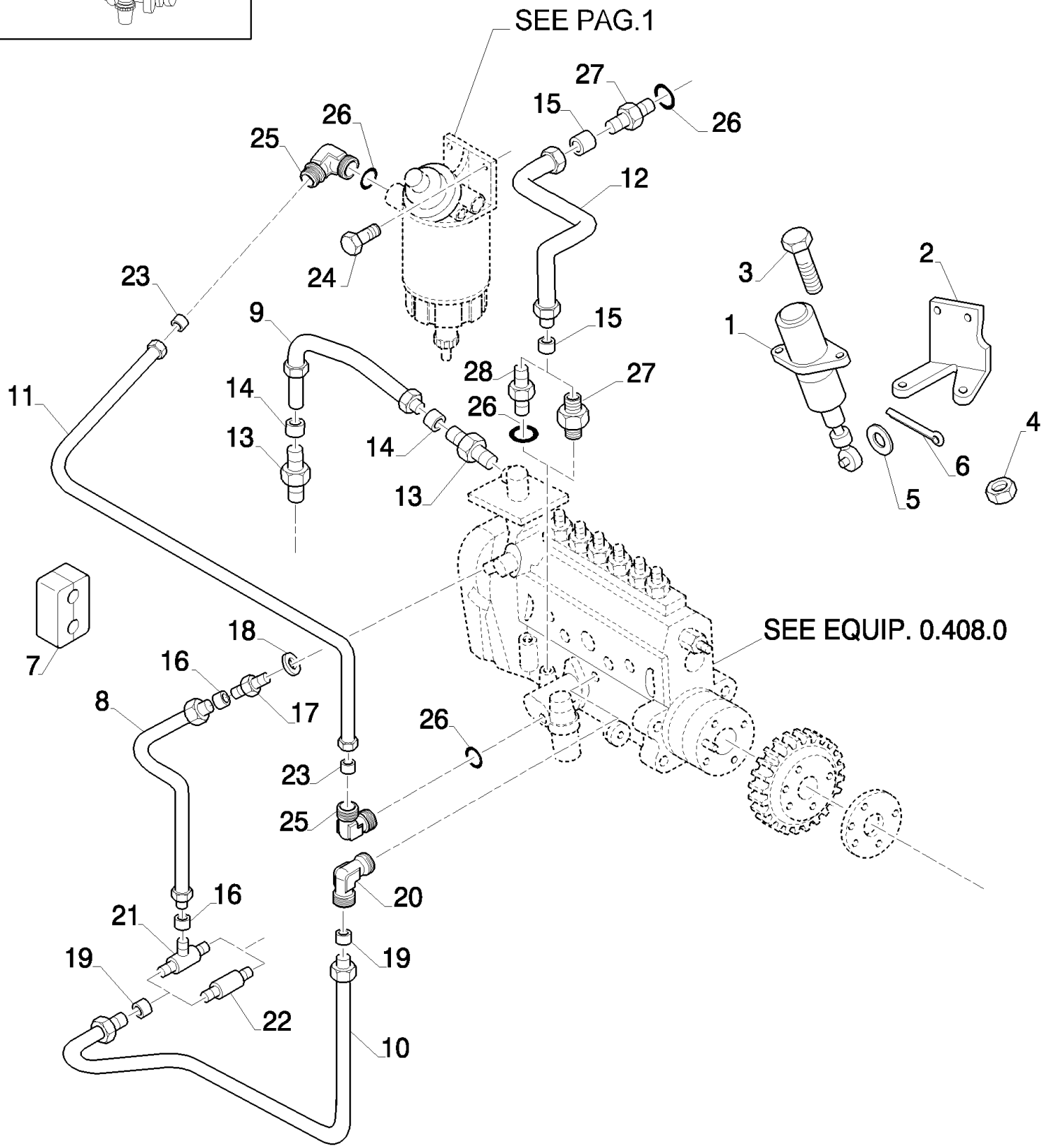

675 TA/CF NH ENGINE [87802071] [604436624] [65W12]

0.416.0(02) FUEL FILTER (64161000447/64170500447)

ссылка	Номер детали	Кол-во	Описание
1	87801213	1	Соленоид , , 675 TA/CC, 675 TA/CB, 675 TA/CF, 675 TA/CA
2	82850508	1	КРОНШТЕЙН, , 675 TA/CC, 675 TA/CB, 675 TA/CF, 675 TA/CA
3	9707580	2	БОЛТ, Hex, 1/4"-20 x 3/4", G5, Full Thd, , 675 TA/CC, 675 TA/CB, 675 TA/CF, 675 TA/CA
4	33769S2	2	Гайка , 1/4"-20, 675 TA/CC, 675 TA/CB, 675 TA/CF, 675 TA/CA
5	17793701	1	Плоская шайба , , 675 TA/CC, 675 TA/CB, 675 TA/CF, 675 TA/CA
6	87840356	1	Штифт , , 675 TA/CC, 675 TA/CB, 675 TA/CF, 675 TA/CA
7	E7NN9C334AB	1	Зажим ,
8	F2NN9R537AC	1	Трубка , Pump pilot. Includes item16, 675 TA/CC, 675 TA/CB, 675 TA/CF, 675 TA/CA
9	81876882	1	Трубка , Boost control. Includes item 14, 675 TA/CC, 675 TA/CB, 675 TA/CF, 675 TA/CA
10	F2NN9N870BB	1	Трубка , Fuel injection lubrication. Includes item 19
11	87800865	1	Трубка , Includes item 23
12	87800700	1	Трубка , Pump outlet. Includes item 15, 675 TA/CC, 675 TA/CB, 675 TA/CF, 675 TA/CA
12	87801964	1	Гидропровод , Pump outlet., 675 TA/AB
13	390275S	2	Фиттинг , , 675 TA/CC, 675 TA/CB, 675 TA/CF, 675 TA/CA
14	E6HN9N951AA	2	SLEEVE, , 675 TA/CC, 675 TA/CB, 675 TA/CF, 675 TA/CA
15	390460S	2	Распорка , , 675 TA/CC, 675 TA/CB, 675 TA/CF, 675 TA/CA
16	81873714	2	Манжета , , 675 TA/CC, 675 TA/CB, 675 TA/CF, 675 TA/CA
17	390903S	1	Патрубок , , 675 TA/CC, 675 TA/CB, 675 TA/CF, 675 TA/CA
18	390292S	1	Плоская шайба , , 675 TA/CC, 675 TA/CB, 675 TA/CF, 675 TA/CA
19	E5NN9N951AA	2	Гильза цилиндра , , 675 TA/CC, 675 TA/CB, 675 TA/CF, 675 TA/CA
20	F2NN9N970AA	1	Патрубок ,
21	390904S	1	Тройниковое соединение , , 675 TA/CC, 675 TA/CB, 675 TA/CF, 675 TA/CA
22	87801967	1	Патрубок , , 675 TA/AB
23	390460S	2	Распорка ,
24	56540S36	2	БОЛТ, Cap, Flg Hd., G5, 3/8"-16 x 1"
25	390025S	2	Колено , .31 FLRLS .5-20
26	83904845	AR	Уплотнительное кольцо , 90 Duro, .414" ID x .072" Thk
27	87801963	1	Патрубок , , 675 TA/AB
28	83947824	AR	Фиттинг , , 675 TA/CC, 675 TA/CB, 675 TA/CF, 675 TA/CA

675 TA/CF NH ENGINE [87802071] [604436624] [65W12]

0.420.0(01) WATER PUMP (64200800447)

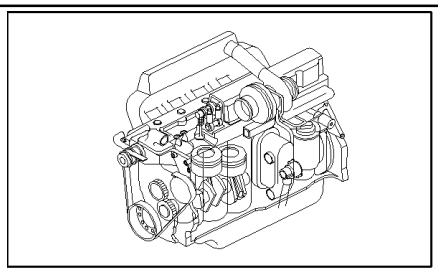

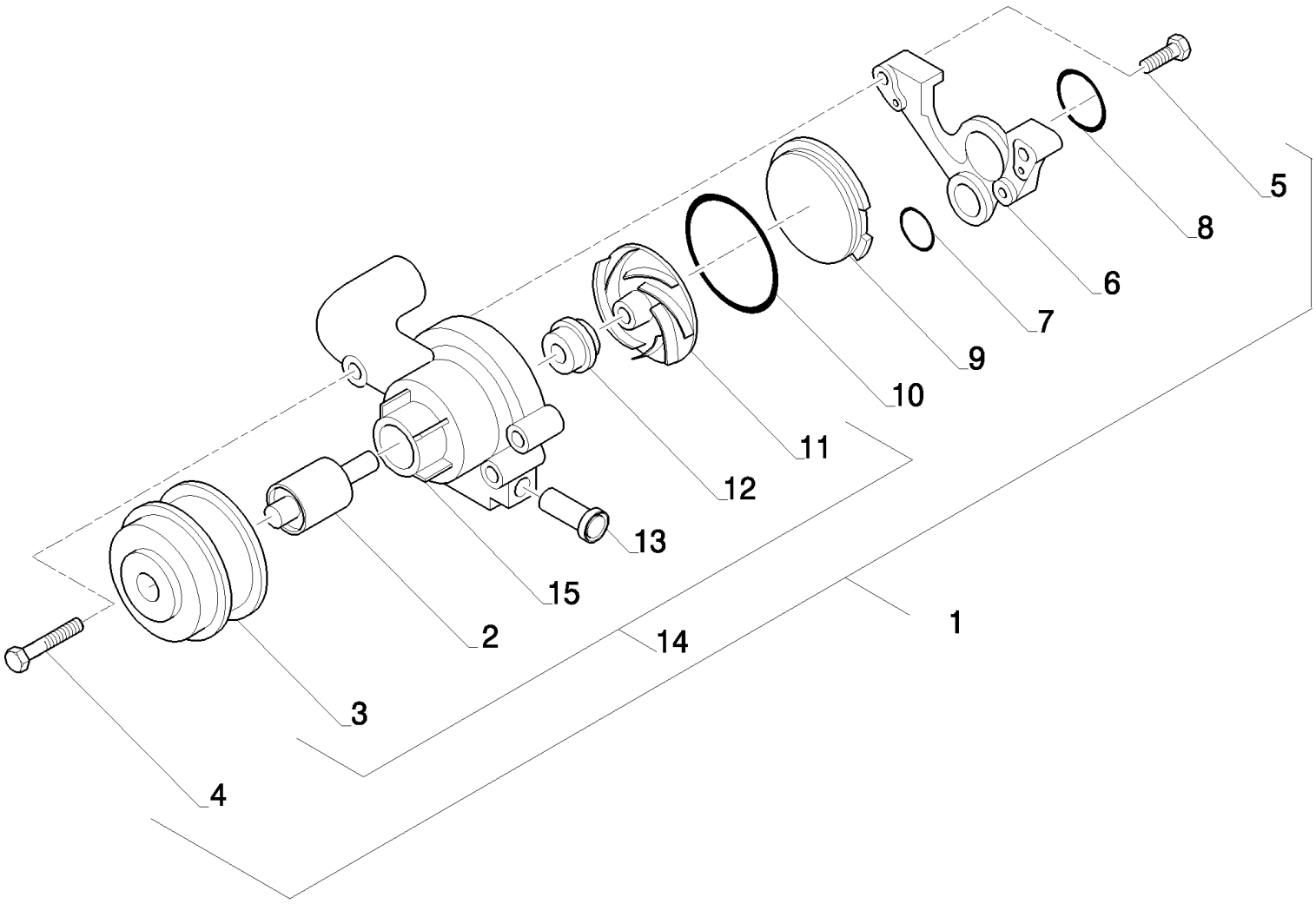

675 TA/CF NH ENGINE [87802071] [604436624] [65W12]

0.420.0(01) WATER PUMP (64200800447)

ссылка	Номер детали	Кол-во	Описание
1	87800489	1	Водяной насос , Includes items 2 thru 13,15
2	F2NN8530AA	1	ПОДШИПНИК В СБОРЕ,
3	87800481	1	Шкив ,
4	56575S36	3	Винт ,
5	88146	2	БОЛТ, Hex, 1/4"-20 x 1", G5,
6	87840300	1	Адаптер ,
7	14464280	1	Уплотнительное кольцо , -224, 70 Duro, 1.734" ID x .139" Thk,
8	510185	1	Уплотнительное кольцо , -228, 70 Duro, 2.234" ID x .139" Thk,
9	F2NN8K552AB	1	Пластина ,
10	87087S91	1	Уплотнительное кольцо ,
11	F2NN8512AA	1	Крыльчатка ,
12	F1NN8A559EA	1	Прокладка ,
13	F2NN8555AA	1	Трубка ,
14	87800484	1	Крышка , Includes items 2,3,11,12,13,15
15	NSS	1	Не поставляется отдельно ,

675 TA/CF NH ENGINE [87802071] [604436624] [65W12]

0.420.0(02) TEMPERATURE CONTROL (64200800447)

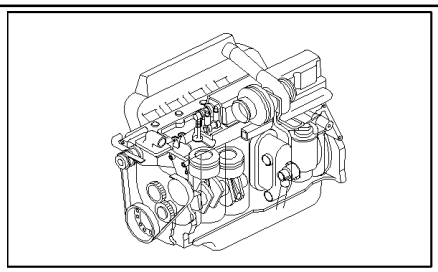

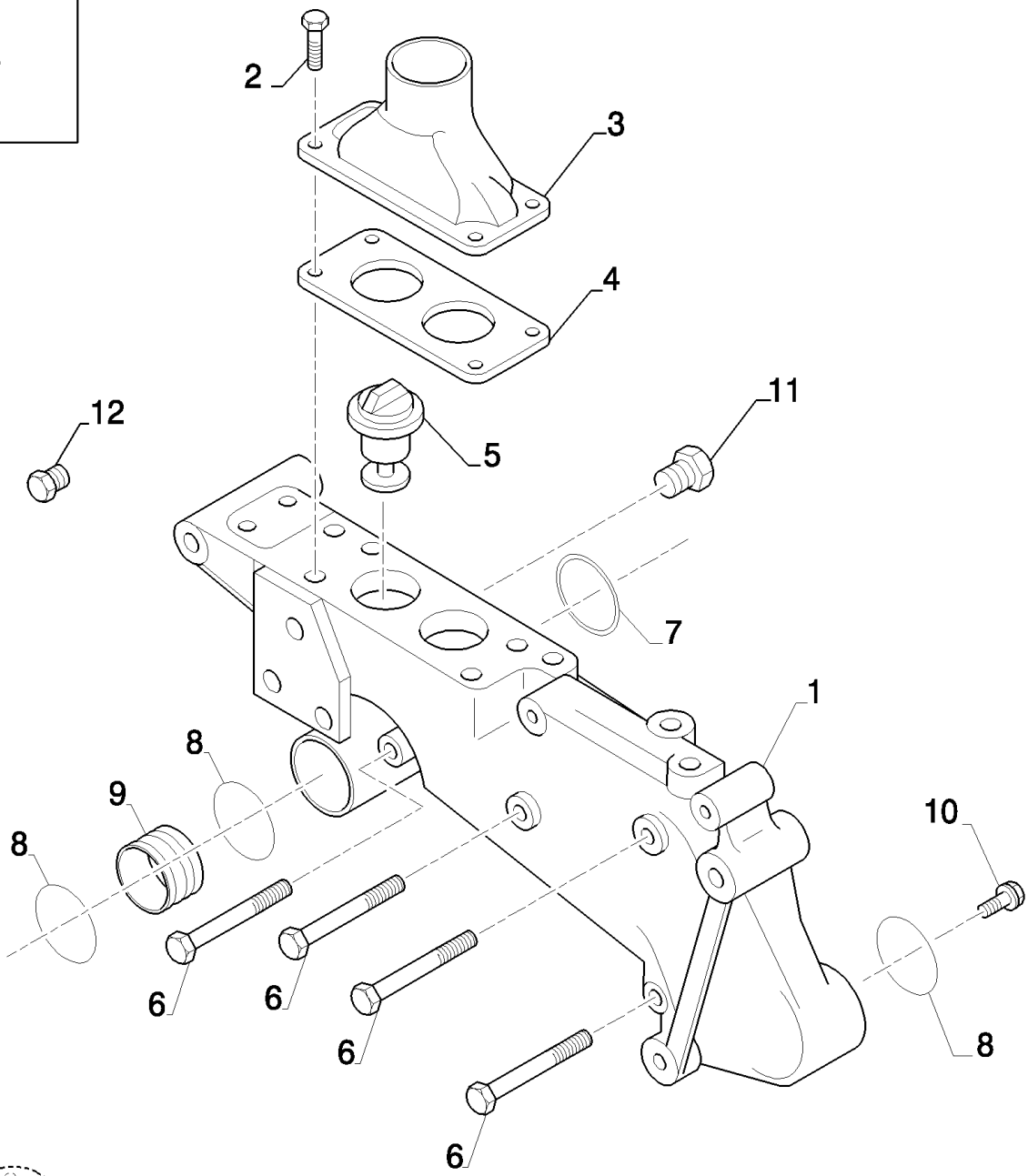

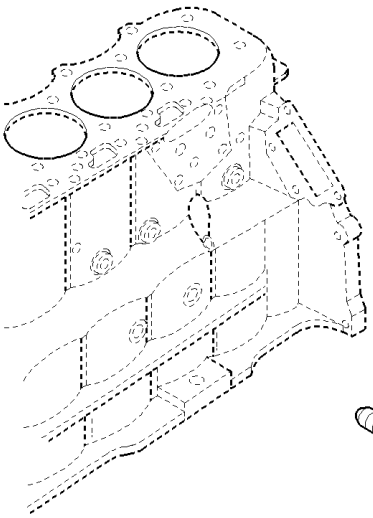

SEE EQUIP. 0.312.0 PAG.2

675 TA/CF NH ENGINE [87802071] [604436624] [65W12]

0.420.0(02) TEMPERATURE CONTROL (64200800447)

ссылка	Номер детали	Кол-во	Описание
1	87840562	1	Посадочное место ,
2	56521S36	4	Винт , Cap Flg Hd, G5, 5/16"-18 x 7/8"
3	E6NN8594BA	1	Патрубок , , 675 TA/CC, 675 TA/CB, 675 TA/CF, 675 TA/CA
3	81876917	1	Посадочное место , , 675 TA/AB
4	D8NN8255AA	1	Прокладка ,
5	87800842	1	Термостат ,
6	56567S36	4	Винт ,
7	87140S95	1	Уплотнительное кольцо , 2.817" ID x .103" Thk
8	510185	3	Уплотнительное кольцо , -228, 70 Duro, 2.234" ID x .139" Thk,
9	F3NN8A505AA	1	Трубка ,
10	56505S36	2	БОЛТ,
11	87652S36	2	Пробка , HH, 3/8"-18
12	81868411	1	Пробка , 1/4 "
12	87654S36	1	Пробка , 3/4"-14x0.75
12	V20396	3	Пробка , 1/2"-14x0.75
12	F2NN6C057DA	1	Пробка , Cylinder Block, HH, 3/4"-14 x 3/4"

675 TA/CF NH ENGINE [87802071] [604436624] [65W12]

0.424.11(01) OIL SUMP, DIPSTICK (64241100447)

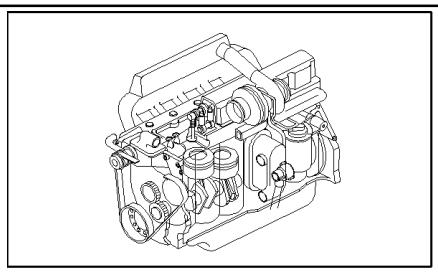

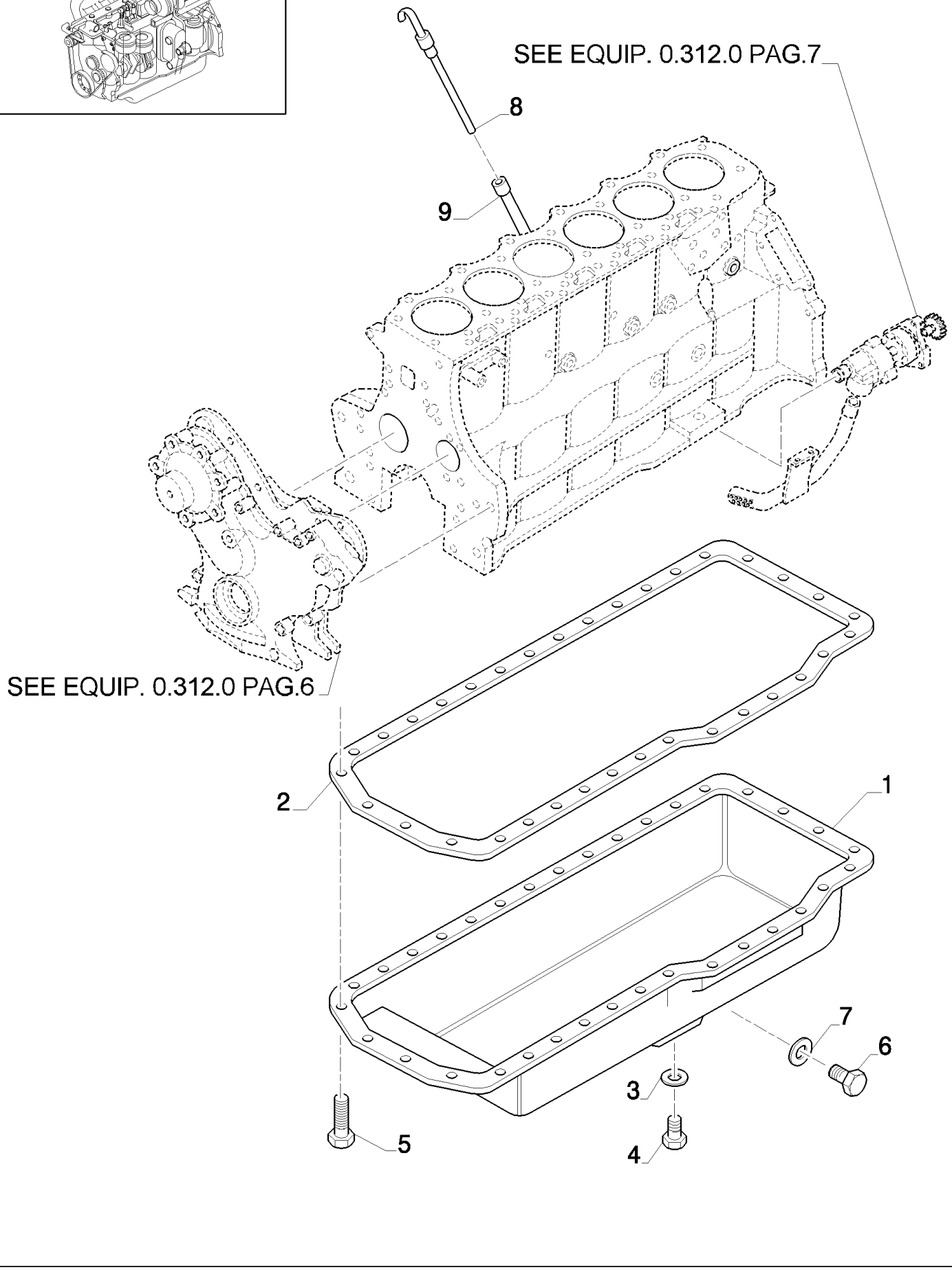

675 TA/CF NH ENGINE [87802071] [604436624] [65W12]

0.424.11(01) OIL SUMP, DIPSTICK (64241100447)

ссылка	Номер детали	Кол-во	Описание
1	F1NN6675CC	1	Поддон картера двигателя , Includes items 6&7
2	F1NN6710AA	1	Прокладка ,
3	C9NN6734A	1	Прокладка ,
4	81822147	1	Пробка ,
5	F2NN6N759AA	34	БОЛТ, Cap Flg Hd., 3/8"-16 UNRC-2A x 3/4"
6	E850100S71	1	Пробка , M8 x 1.5 x 9
7	F2NN6734AA	1	Прокладка ,
8	87801536	1	Щуп ,
9	F3NN6784AA	1	Трубка ,

675 TA/CF NH ENGINE [87802071] [604436624] [65W12]

0.523.0(01) ENGINE, SHORT ENGINE

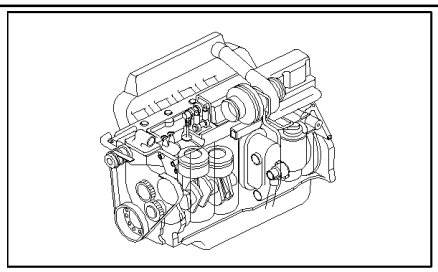

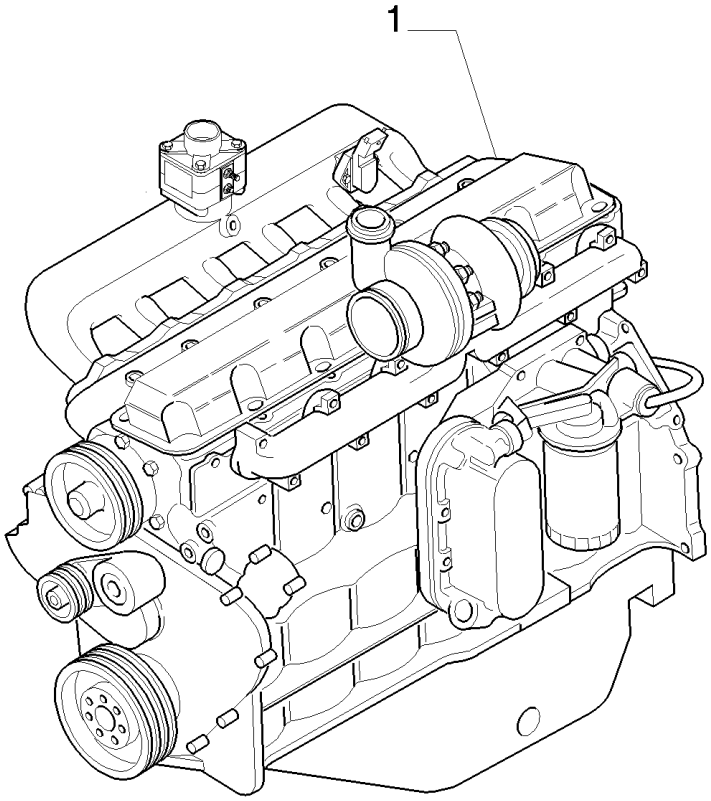

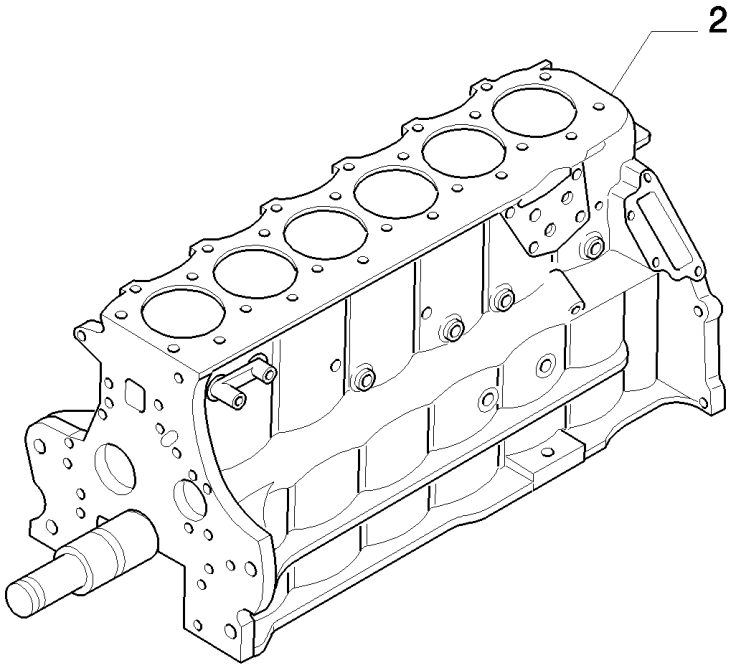

675 TA/CF NH ENGINE [87802071] [604436624] [65W12]

0.523.0(01) ENGINE, SHORT ENGINE

ссылка	Номер детали	Кол-во	Описание
1	87801856	1	Двигатель , , 675 TA/CC
1	87801857	1	Двигатель , , 675 TA/CB
1	87801858	1	Двигатель , , 675 TA/AB
1	87801859	1	Двигатель , , 675 TA/CA
1	87802071	1	Двигатель , , 675 TA/CF
2	87802067	1	Двигатель не полный , , 675 TA/CC, 675 TA/CB, 675 TA/CF, 675 TA/CA

02.000(01) ОБОРУДОВАНИЕ ДВИГАТЕЛЯ

ENGINE EQUIPMENT **EQUIPEMENT MOTEUR** **EQUIPO MOTOR** **MOTORUDSTYR**

EQUIPAGGIAMENTO MOTORE **MOTORAUSRÜSTUNG** **EQUIPAMENTO DO MOTOR** **MOTORUITRUSTING**

SEC. 2

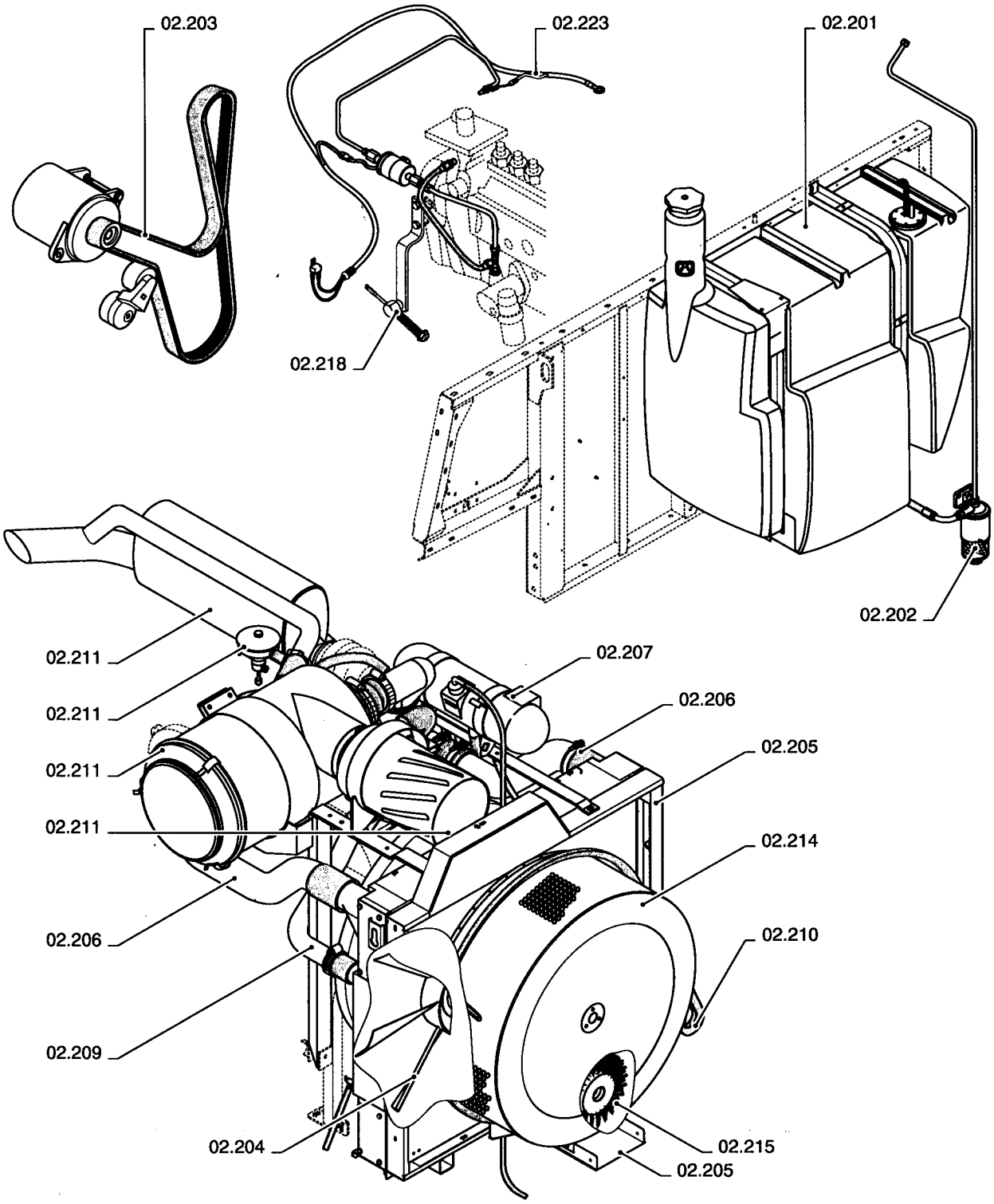

02.000(01) ОБОРУДОВАНИЕ ДВИГАТЕЛЯ

ссылка	Номер детали	Кол-во	Описание

ENGINE EQUIPMENT	**EQUIPEMENT MOTEUR**	**EQUIPO MOTOR**	**MOTORUDSTYR**
EQUIPAGGIAMENTO MOTORE	**MOTORAUSRÜSTUNG**	**EQUIPAMENTO DO MOTOR**	**MOTORUITRUSTING**

SEC. 2

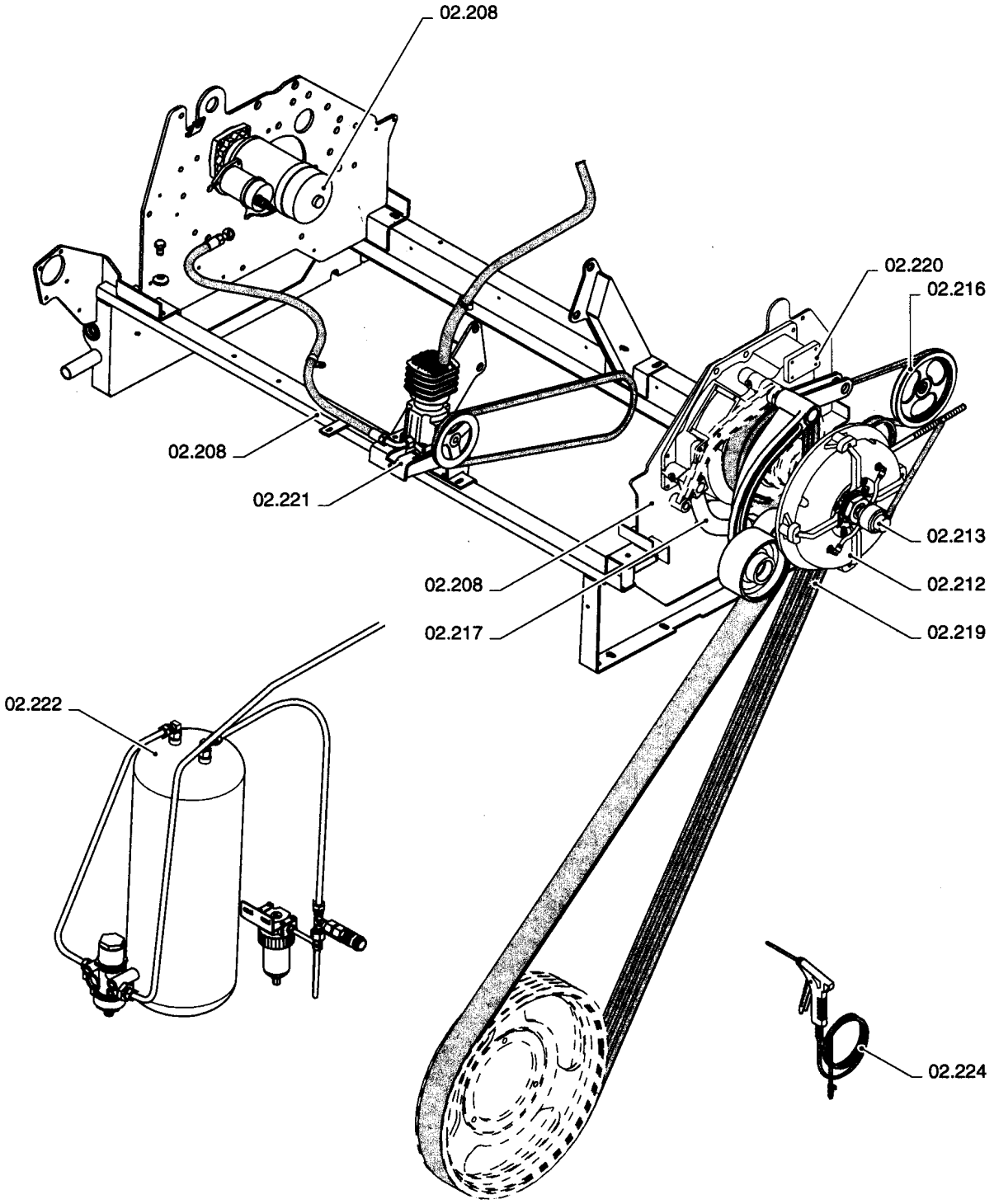

02.000(02) ОБОРУДОВАНИЕ ДВИГАТЕЛЯ

ссылка	Номер детали	Кол-во	Описание

02.201(01) ТОПЛИВНЫЙ БАК, ОПОРА

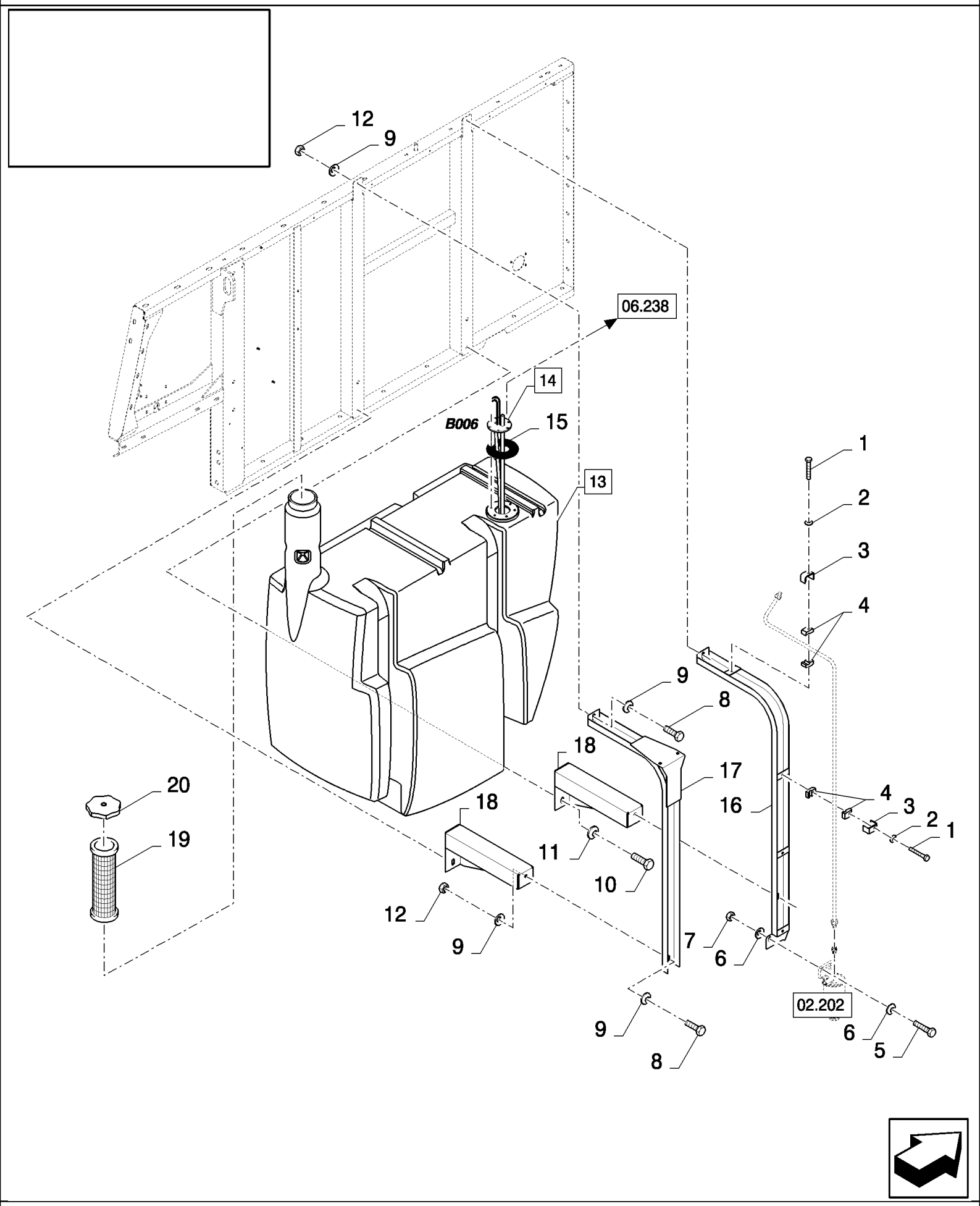

02.201(01) ТОПЛИВНЫЙ БАК, ОПОРА

ссылка	Номер детали	Кол-во	Описание
1	120056	2	Винт , Hex, M6 x 50, 8.8,
2	412649	2	Пружинная шайба , Belleville, M6,
3	442340	2	Суппорт ,
4	433008	4	Зажим ,
5	43128	2	БОЛТ, Hex, M8 x 30, 8.8,
6	322358	4	Пружинная шайба , Belleville, M8,
7	89706690	2	Гайка , M8, Cl 8,
8	43140	4	БОЛТ, Hex, M10 x 30, 8.8, Full Thd,
9	140045	8	Пружинная шайба , Belleville, M10,
10	9706687	4	Винт , Hex, M12 x 30, 8.8,
11	140046	4	Плоская шайба , Belleville, M12,
12	100016	4	Гайка , M10, Cl 8,
13	84432565	1	Топливный бак , 450L (19,20), FOR CL560 ONLY, FOR CS520, CS540, CS640 ONLY
13	84814091	1	Топливный бак , 600L (19,20), FOR CS660 ONLY
14	84073619	1	Индикатор , (15), SEE FIGURE 06.701
15	9832364	1	Уплотнительное кольцо ,
16	84433738	1	Суппорт ,
17	84433740	1	Суппорт ,
18	84433709	2	Суппорт , , BSN C479
18	87332051	2	Суппорт , , ASN D480
19	9502050	1	Сетка фильтра , , FOR CL560 ONLY, FOR CS520, CS540, CS640 ONLY, BSN C391
19	9501200	1	Сетка фильтра , , FOR CS520, CS540, CS640 ONLY, FOR CL560 ONLY, ASN D392
19	9501200	1	Сетка фильтра ,
20	84041999	1	КОЛПАЧОК,

02.202(01) ТОПЛИВНЫЙ БАК, ТРУБОПРОВОД

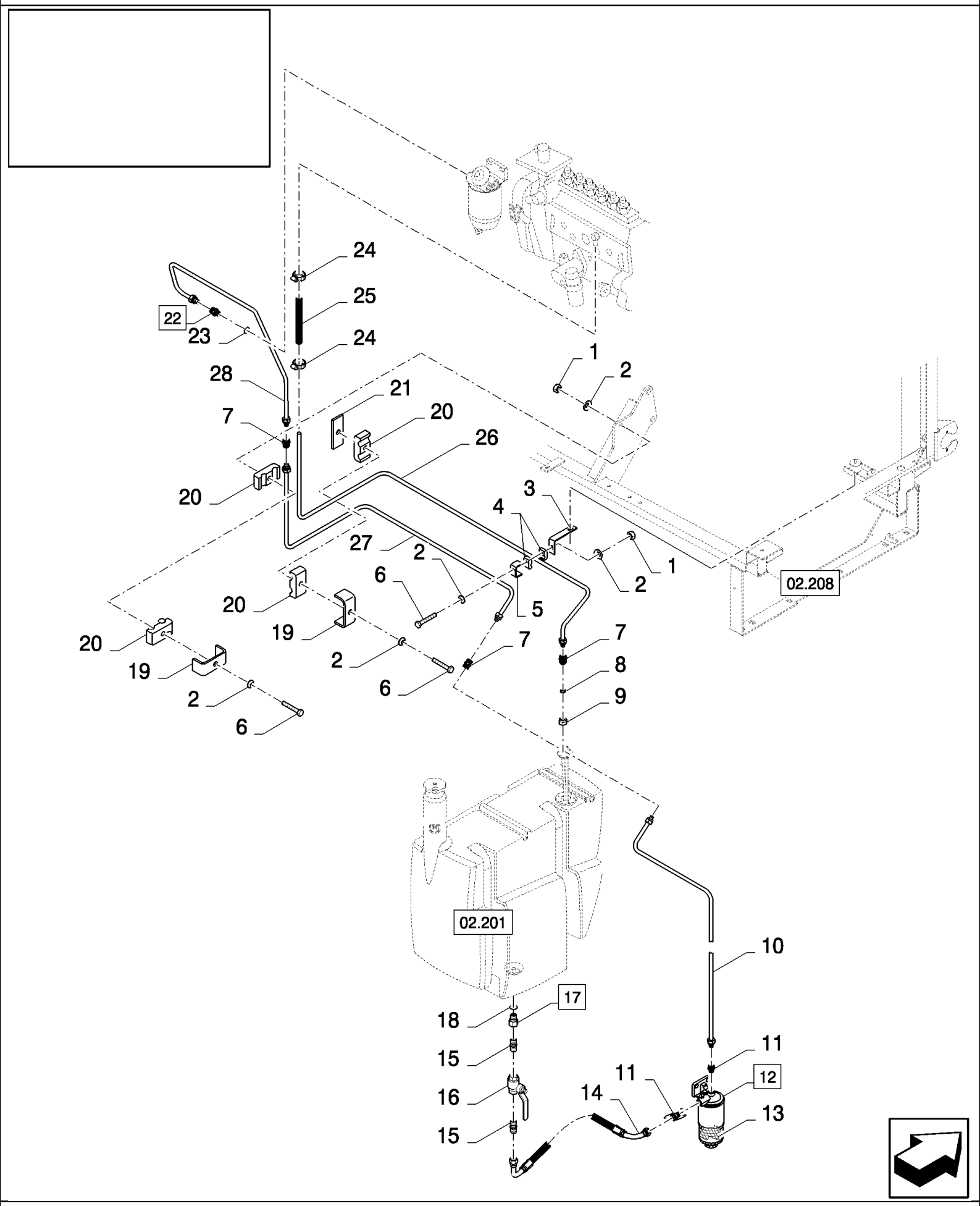

02.202(01) ТОПЛИВНЫЙ БАК, ТРУБОПРОВОД

ссылка	Номер детали	Кол-во	Описание
1	353308	3	Гайка , M6 x 1, Cl 8,
2	412649	6	Пружинная шайба , Belleville, M6,
3	84435203	1	КРОНШТЕЙН, , BSN C391
4	433008	2	Зажим , , BSN C391
5	442340	1	Суппорт , , BSN C391
6	120056	3	Винт , Hex, M6 x 50, 8.8,
7	150018	3	Патрубок ,
8	150015	1	Манжета , 12MM
9	86548976	1	Гайка , 12MM
10	84434952	1	Трубка , , BSN C375
10	84453529	1	Трубка , , ASN D376
11	84431916	2	Фиттинг ,
12	9512385	1	Топливный фильтр , (13)
13	89512387	1	Топливный фильтр ,
14	84069559	1	Гибкий шланг ,
15	84069089	2	Патрубок ,
16	84011517	1	Сливной кран ,
17	84989397	1	Патрубок , (18)
18	86598101	1	Уплотнительное кольцо , Cl 6, 15.3MM ID x 2.2 Thk,
19	431941	2	Суппорт ,
20	430357	4	Зажим ,
21	434097	1	КРОНШТЕЙН,
22	84069547	1	Патрубок , (23)
23	129270	1	Уплотнительное кольцо , 5-1, 90 Duro, .414" ID x .072" Thk,
24	82039341	2	Хомут шланга ,
25	84000314	1	Шланг , L=0.17M
26	84435062	1	Трубка , , FOR CL560 ONLY, FOR CS520, CS540 ONLY
26	84437632	1	Трубка , , FOR CS640, CS660 ONLY
27	84435000	1	Трубка , , FOR CS520, CS540 ONLY, FOR CL560 ONLY
27	84437618	1	Трубка , , FOR CS640, CS660 ONLY
28	84435026	1	Трубка ,

02.203(01) ПРИВОД: ГЕНЕРАТОР ПЕРЕМЕННОГО ТОКА, ВОДЯНОЙ НАСОС И ВОЗДУШНЫЙ КОМПРЕССОР

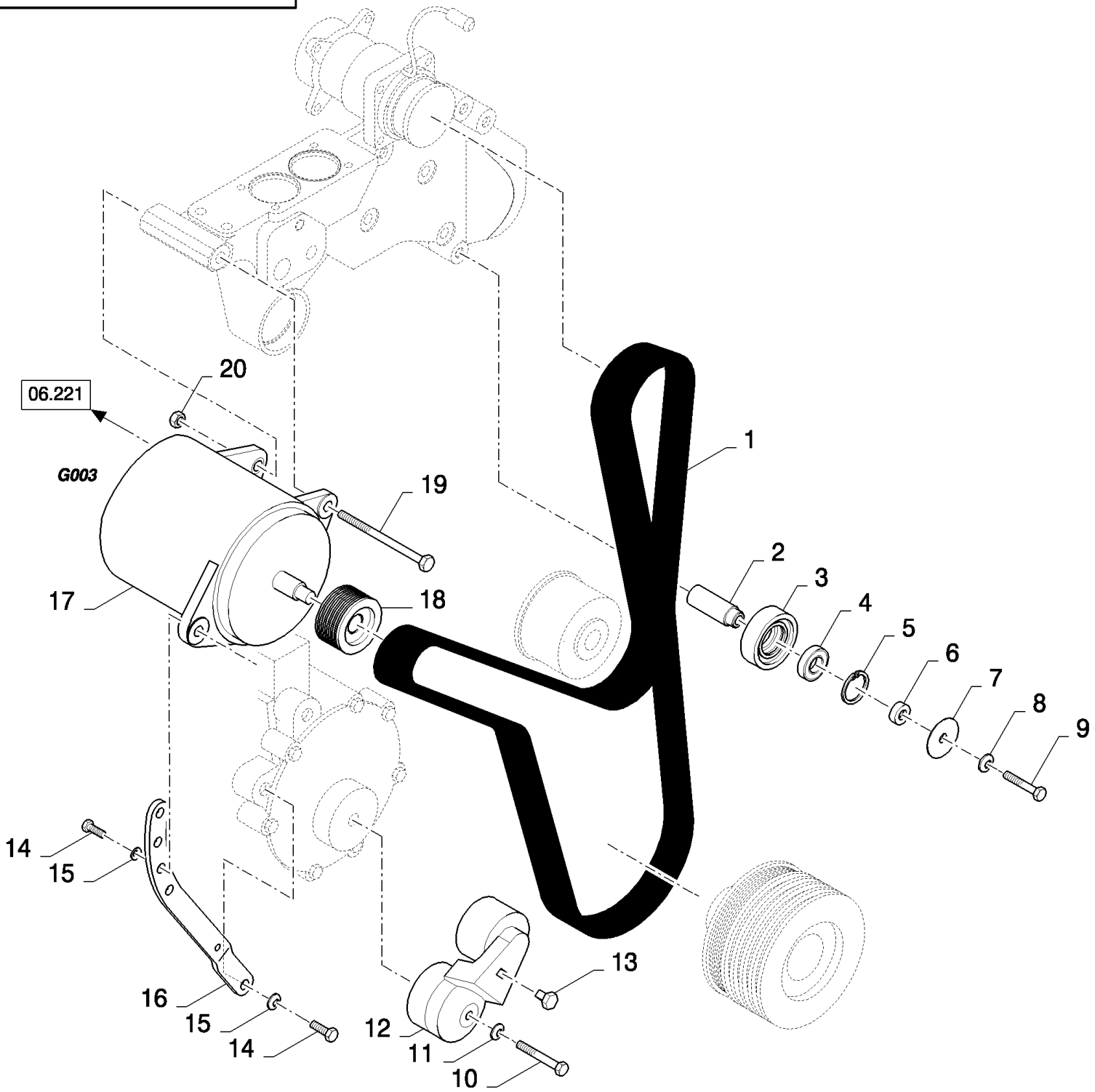

02.203(01) ПРИВОД: ГЕНЕРАТОР ПЕРЕМЕННОГО ТОКА, ВОДЯНОЙ НАСОС И ВОЗДУШНЫЙ КОМПРЕССОР

сылка	Номер детали	Кол-во	Описание
1	84817638	1	BELT, TRANSMISSION,
2	84071557	1	ВТУЛКА,
3	84071551	1	Натяжной ролик ,
4	86629499	1	ПОДШИПНИК В СБОРЕ,
5	300645	1	Стопорное кольцо , M42, Int, 42MM
6	140084	1	Плоская шайба ,
7	84071561	1	Крышка ,
8	81547	1	Стопорная шайба , 7/16",
9	86505982	1	БОЛТ, Hex, 7/16"-14 x 3 3/4", G5,
10	280260	1	БОЛТ, Hex, 3/8"-16 x 3", G8,
11	140045	1	Пружинная шайба , Belleville, M10,
12	86013886	1	Натяжной шкив ремня ,
13	84433345	1	Инструмент ,
14	87670	2	БОЛТ, Hex, 1/2"-13 x 1 1/4", G5, Full Thd,
15	80679	2	Стопорная шайба , 1/2",
16	84432576	1	Суппорт ,
17	9833744	1	ГЕНЕРАТОР,
18	9828373	1	Шкив ,
19	86000020	1	БОЛТ, Hex, 1/2"-13 x 6", G5,
20	9636698	1	Контргайка , 1/2"-13, GB,

02.204(01) РОТАЦИОННАЯ ПЫЛЕЗАЩИТНАЯ КРЫШКА: ВАЛЫ

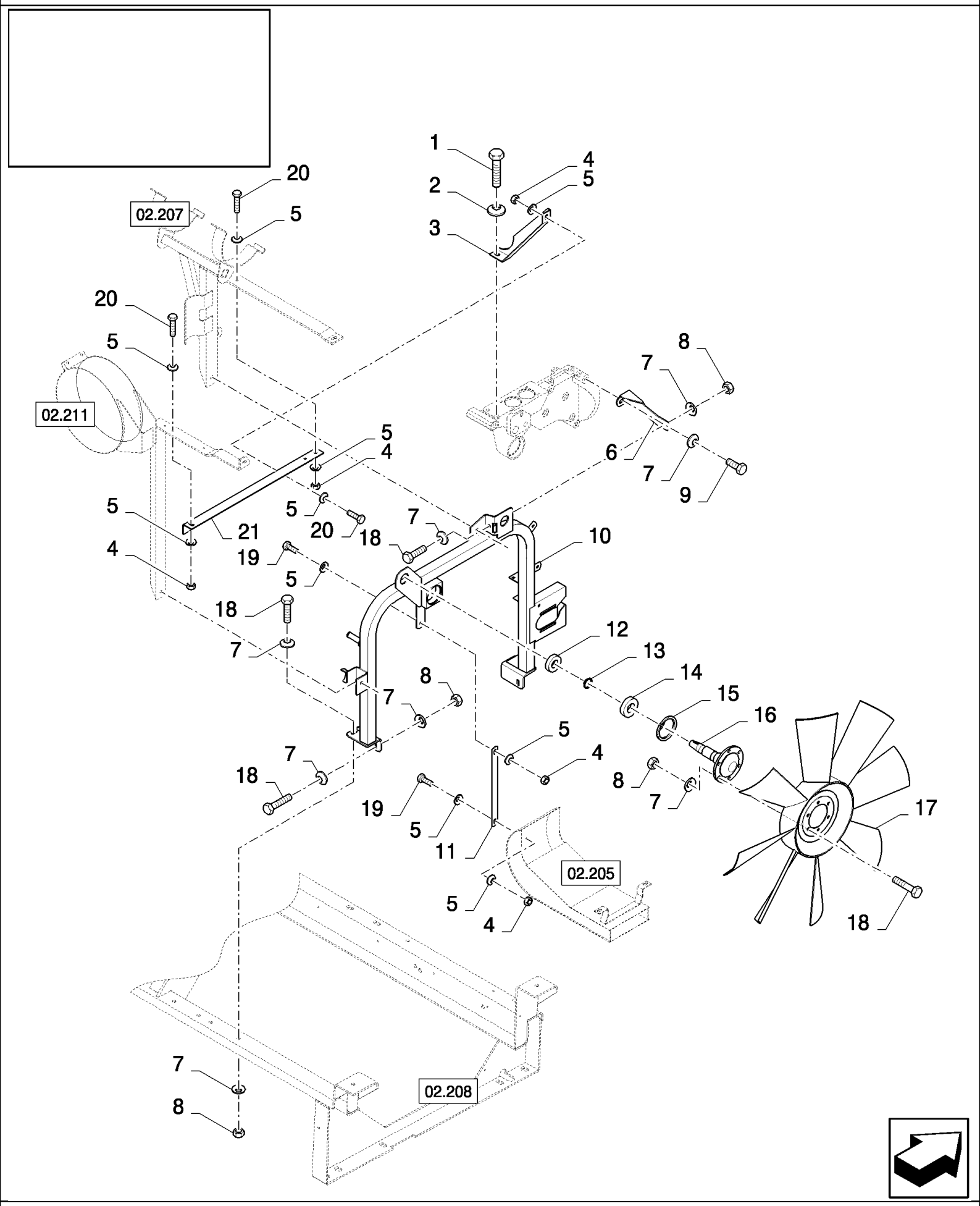

02.204(01) РОТАЦИОННАЯ ПЫЛЕЗАЩИТНАЯ КРЫШКА: ВАЛЫ

ссылка	Номер детали	Кол-во	Описание
1	50087	1	БОЛТ, Hex, 7/16"-14 x 7/8", G5, Full Thd,
2	140046	1	Плоская шайба , Belleville, M12,
3	84076875	1	Суппорт ,
4	89706690	5	Гайка , M8, Cl 8,
5	322358	10	Пружинная шайба , Belleville, M8,
6	84069927	1	Суппорт ,
7	140045	18	Пружинная шайба , Belleville, M10,
8	100016	12	Гайка , M10, Cl 8,
9	360296	1	БОЛТ, Hex, M10 x 100, 8.8, Full Thd,
10	84076488	1	Суппорт ,
11	84077442	1	Суппорт ,
12	210043	1	ПОДШИПНИК, ШАРИКОВЫЙ,
13	11068376	1	Стопорное кольцо , M35, Ext x 1.5 Thk,
14	84438926	1	ПОДШИПНИК В СБОРЕ,
15	370018	1	Стопорное кольцо ,
16	84072415	1	Вал ,
17	84014798	1	Вентилятор ,
18	43139	11	Винт , Hex, M10 x 25, 8.8, Full Thd, M10x25
19	120104	2	Винт , Hex, M8 x 20, 8.8,
20	43127	3	БОЛТ, Hex, M8 x 25, 8.8,
21	84437025	1	Суппорт ,

02.205(01) РОТАЦИОННАЯ ПЫЛЕЗАЩИТНАЯ КРЫШКА: РАМА И ВЕНТИЛЯТОР

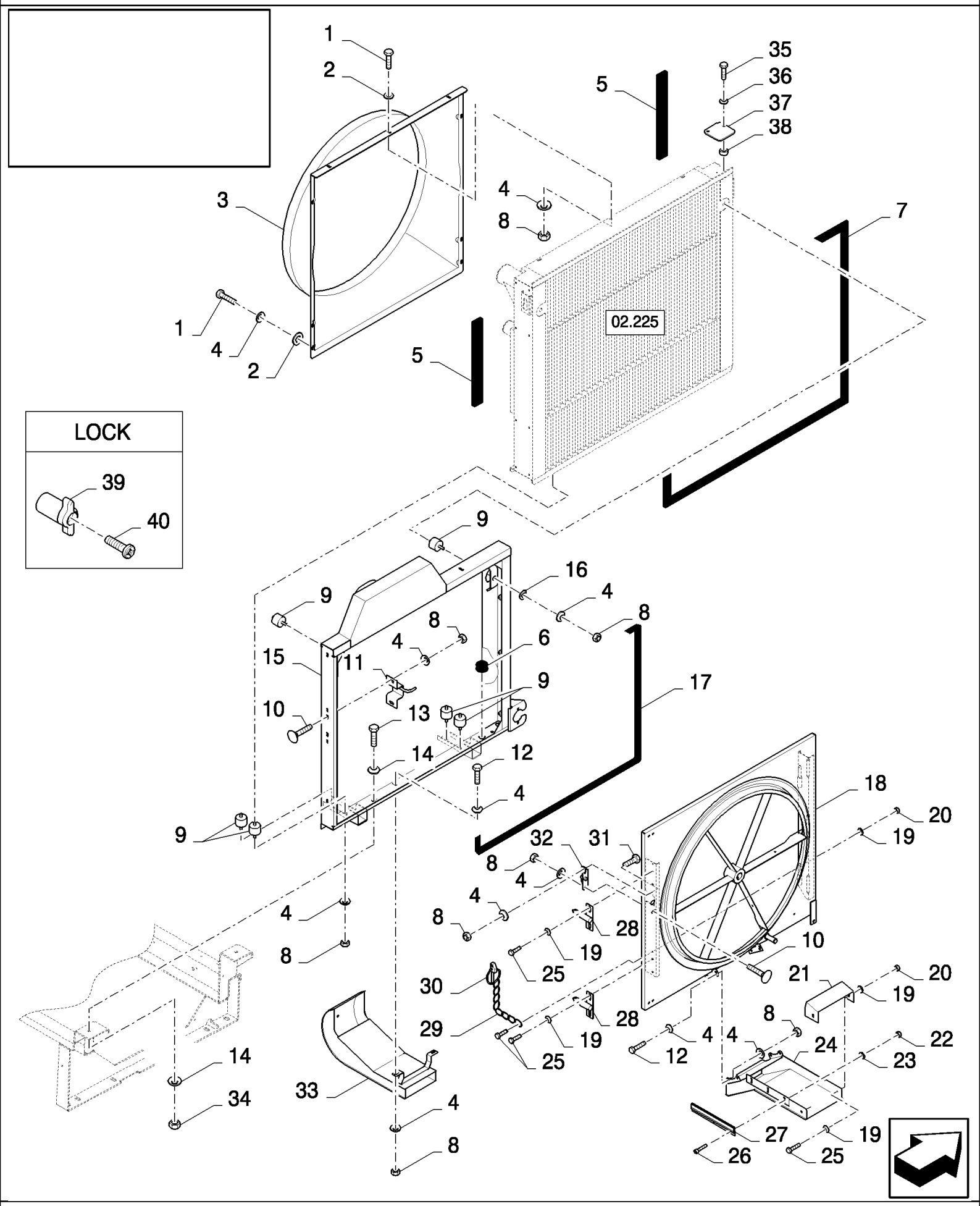

02.205(01) РОТАЦИОННАЯ ПЫЛЕЗАЩИТНАЯ КРЫШКА: РАМА И ВЕНТИЛЯТОР

ссылка	Номер детали	Кол-во	Описание
1	43127	11	БОЛТ, Hex, M8 x 25, 8.8,
2	140041	9	Плоская шайба , M8 x 28 x 3,
3	84069708	1	Корпус вентилятора ,
4	322358	34	Пружинная шайба , Belleville, M8,
5	80400987	AR	Уплотнительное кольцо , L=1M, BSN C375
6	336456	1	Пробка ,
7	NS	AR	Не обслуживается , L=4.2M
8	89706690	18	Гайка , M8, Cl 8,
9	84057804	6	Демпфер , , BSN C375
10	86507486	3	БОЛТ, С КВАДРАТНЫМ ПОДГОЛОВКОМ, Short NK, M8 x 20, Cl8.8, Full Thd,
11	84057181	1	Суппорт ,
12	120104	8	Винт , Hex, M8 x 20, 8.8,
13	43139	2	Винт , Hex, M10 x 25, 8.8, Full Thd, M10x25
14	140045	4	Пружинная шайба , Belleville, M10,
15	84075584	1	Суппорт , , BSN C375
16	140075	2	Плоская шайба , , BSN C375
17	401209	AR	Защитное уплотнение , L=4M, BSN C375
18	84075093	1	Дверь ,
19	412649	AR	Пружинная шайба , Belleville, M6,
20	15896221	AR	Гайка , M6, Cl 10,
21	84438645	1	Крышка , , FOR CS640, CS660 ONLY
22	100012	3	Гайка , M4, Cl 8,
23	322355	3	Плоская шайба , Belleville, M4,
24	84077475	1	Шпагат , , FOR CS520, CS540 ONLY
24	84431170	1	Шпагат , , FOR CS640, CS660 ONLY
25	86508568	AR	Винт , Hex, M6 x 16, 8.8,
26	86585706	3	Винт , Cross Pan Hd, M4 x 10,
27	84073019	1	СОЕДИНИТЕЛЬ, ЩЕТКИ,
28	84437766	2	Штифт ,
29	539289	2	Цепь ,
30	9832679	2	Шплинт ,
31	16043224	1	БОЛТ, Hex, M8 x 16, 8.8, Full Thd,
32	84431232	1	Замок ,
33	84076084	1	Шпагат ,
34	100016	2	Гайка , M10, Cl 8,
35	43128	2	БОЛТ, Hex, M8 x 30, 8.8,
36	322358	3	Пружинная шайба , Belleville, M8,
37	84454091	1	Пластина ,
38	9812123	2	Кольцо ,
39	87031838	1	Рукоятка ,
40	86511831	1	Винт , Cross Pan Hd, M6 x 25, M6x25

02.206(01) СИСТЕМА ЦИРКУЛЯЦИИ ВОЗДУХА

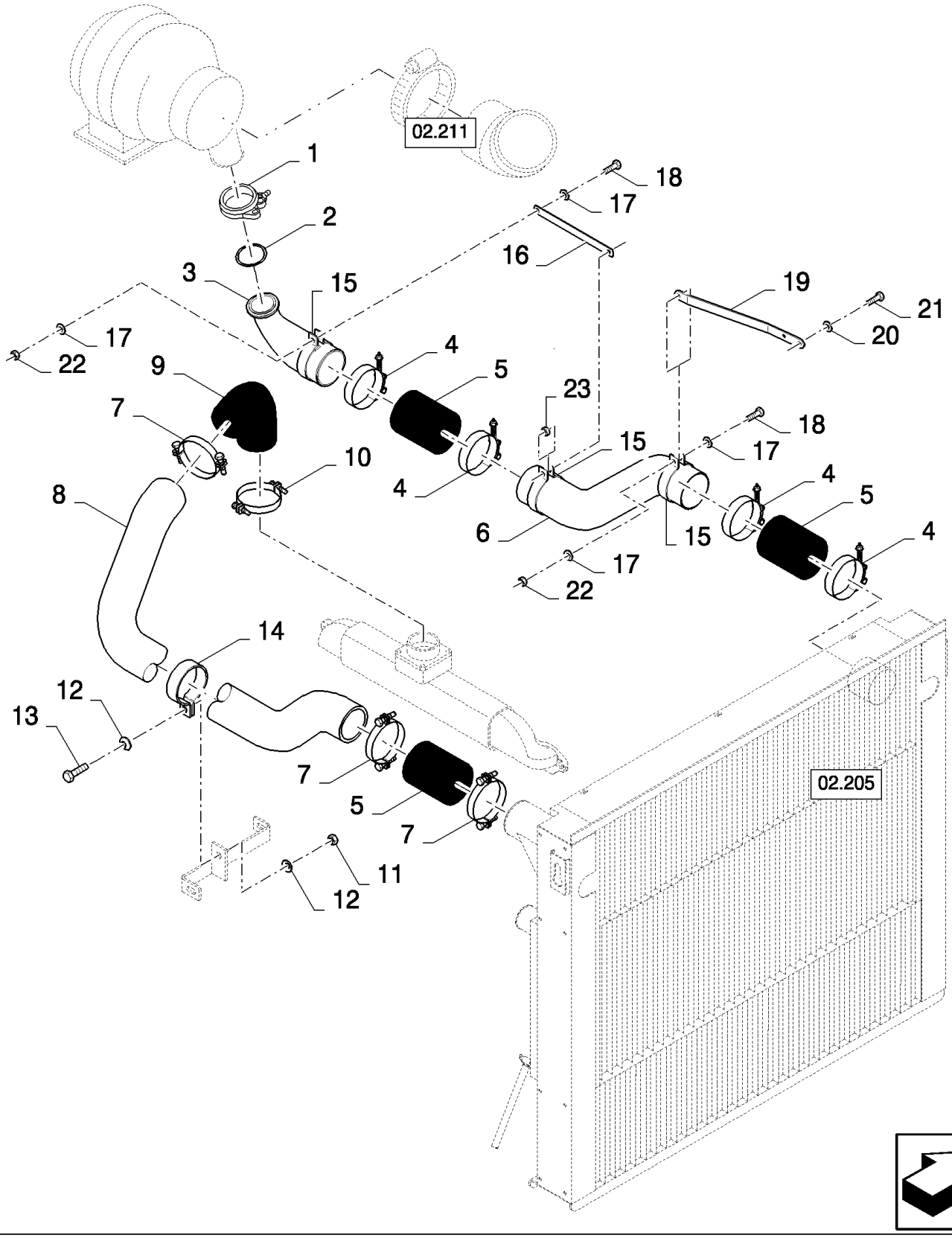

02.206(01) СИСТЕМА ЦИРКУЛЯЦИИ ВОЗДУХА

ссылка	Номер детали	Кол-во	Описание
1	4800661	1	Хомут шланга , , BSN C321
1	84448034	1	Шлейф , , ASN D322
2	17284681	1	Прокладка , , BSN C321
2	84448024	1	Уплотнительное кольцо , , ASN D322
3	61318365	1	Колено ,
4	84075957	4	Зажим , , BSN C375
4	84057504	4	Зажим , , ASN D376
5	84015286	3	Трубка ,
6	84073854	1	Трубка ,
7	84021019	3	Зажим ,
8	84073850	1	Трубка ,
9	84440786	1	Шланг ,
10	84015283	1	Зажим ,
11	89706690	1	Гайка , M8, Cl 8,
12	322358	2	Пружинная шайба , Belleville, M8,
13	43128	1	БОЛТ, Hex, M8 x 30, 8.8,
14	84038691	1	Зажим ,
15	84455404	3	Зажим ,
16	84454895	1	КРОНШТЕЙН,
17	378243	6	Плоская шайба , M8,
18	87015731	3	Винт , Hex, M8 x 50, 8.8, Full Thd,
19	84455353	1	КРОНШТЕЙН,
20	412649	1	Пружинная шайба , Belleville, M6,
21	86977786	1	БОЛТ, Hex, M6 x 25, 8.8,
22	86629542	3	Контргайка , M8 x 1.25, Cl 8,
23	89812123	1	ВТУЛКА,

02.207(01) СИСТЕМА ЦИРКУЛЯЦИИ ВОДЫ, БАК

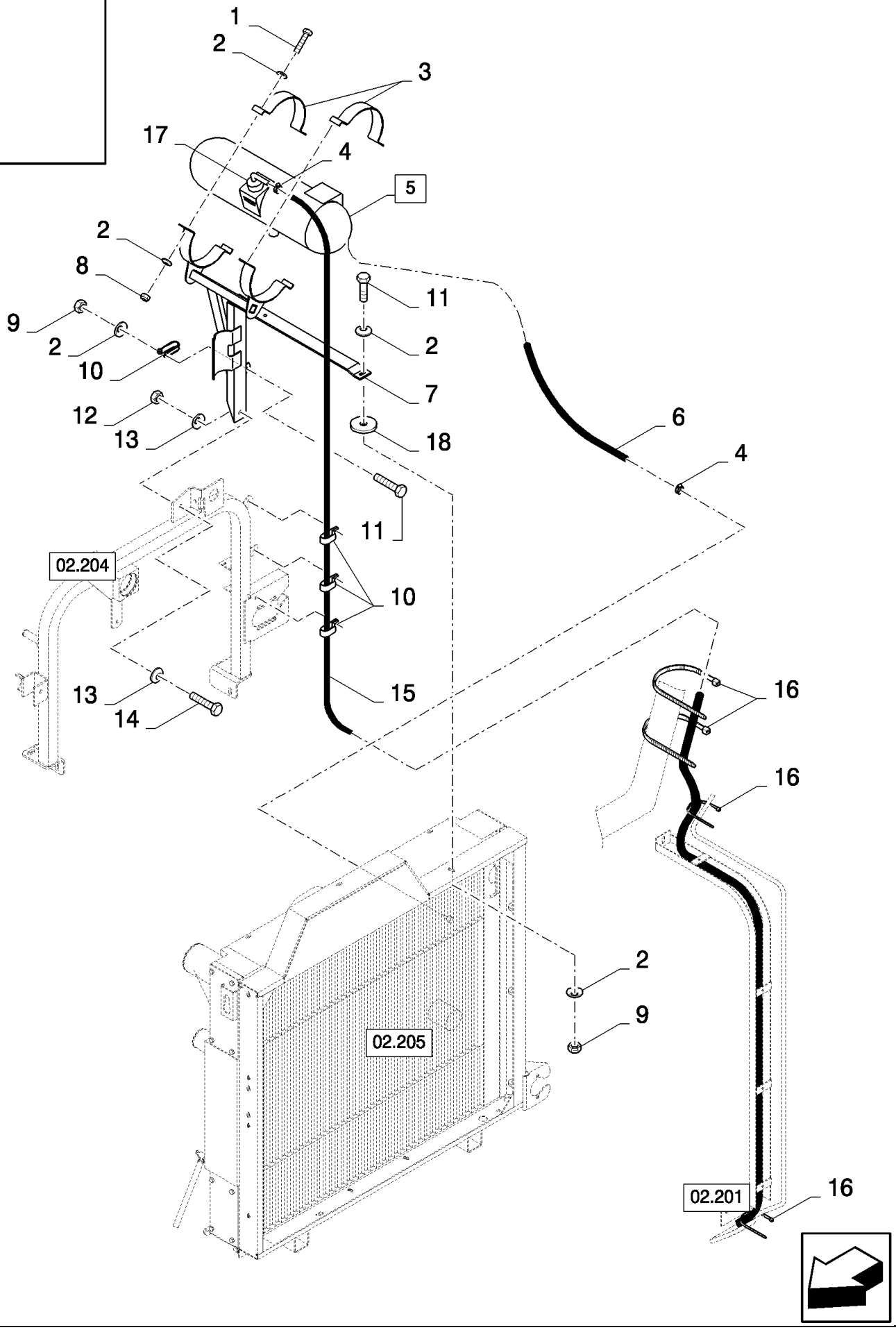

02.207(01) СИСТЕМА ЦИРКУЛЯЦИИ ВОДЫ, БАК

ссылка	Номер детали	Кол-во	Описание
1	43129	4	БОЛТ, Hex, M8 x 40, 8.8,
2	322358	14	Пружинная шайба , Belleville, M8,
3	84076174	2	Зажим ,
4	913888	3	Хомут шланга ,
5	84442802	1	Бак , (17)
6	NS	1	Не обслуживается , L=0.6M
7	84076284	1	Суппорт , , BSN C375
7	84452376	1	Суппорт , , ASN D376
8	86629542	4	Контргайка , M8 x 1.25, Cl 8,
9	89706690	5	Гайка , M8, Cl 8,
10	417412	4	Зажим , , BSN C427
10	417412	1	Зажим , , ASN D428
10	89513271	3	Зажим , , ASN D428
11	43127	5	БОЛТ, Hex, M8 x 25, 8.8,
12	100016	1	Гайка , M10, Cl 8,
13	140045	2	Пружинная шайба , Belleville, M10,
14	43140	1	БОЛТ, Hex, M10 x 30, 8.8, Full Thd,
15	80400813	1	Шланг , L=4M
16	323597	4	Многожильный плоский шлейф , M9 x 165 or M5 x 197, , BSN C363
16	86566989	4	Многожильный плоский шлейф , , ASN D364
17	84072957	1	КОЛПАЧОК,
18	9507949	1	Плоская шайба , , ASN D376

02.208(01) ОПОРЫ ДВИГАТЕЛЯ, ПУСКОВОЙ ДВИГАТЕЛЬ И ВЫПУСК МАСЛА

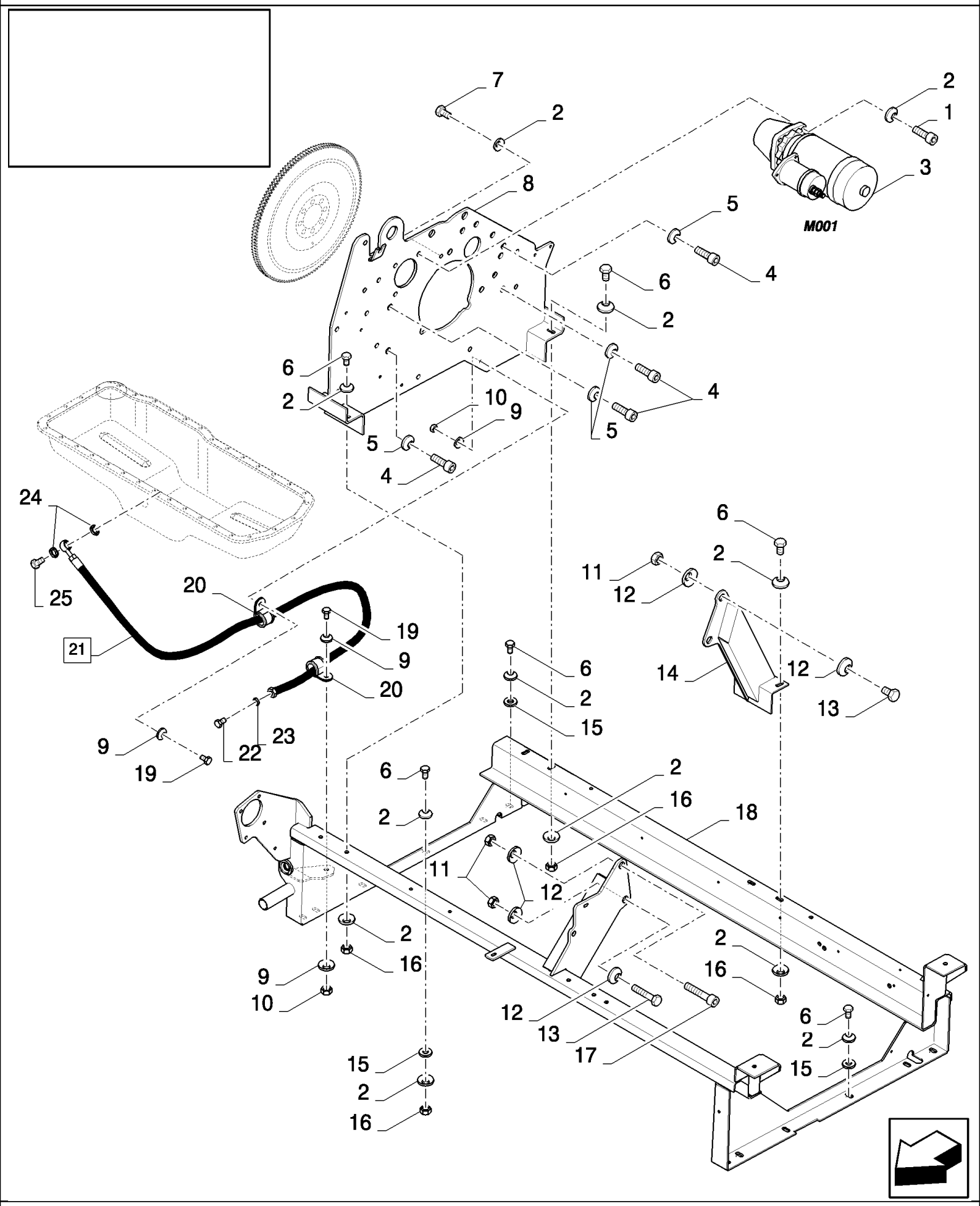

02.208(01) ОПОРЫ ДВИГАТЕЛЯ, ПУСКОВОЙ ДВИГАТЕЛЬ И ВЫПУСК МАСЛА

ссылка	Номер детали	Кол-во	Описание
1	81869630	3	Винт , Hex Soc Hd, M10 x 35, 8.8, M10x35
1	300442	3	Винт , Hex Soc Hd, M10 x 30, 8.8,
2	140045	30	Пружинная шайба , Belleville, M10,
3	84017265	1	МОТОР, СТАРТЕР, , BSN C363
3	84447906	1	МОТОР, СТАРТЕР, , ASN D364
4	9819596	4	Винт , M16x60
5	86729275	4	Стопорная шайба , 5/8",
6	9706704	16	БОЛТ, Hex, M10 x 35, 8.8, Full Thd,
7	88206	1	БОЛТ, Hex, 3/8"-16 x 1", G5, Full Thd,
8	84334214	1	Пластина ,
9	412649	4	Пружинная шайба , Belleville, M6,
10	15896221	2	Гайка , M6, Cl 10,
11	9626598	4	Контргайка , 3/4"-10, GB,
12	322359	7	Пружинная шайба , Belleville, M20,
13	87337	3	БОЛТ, Hex, 3/4"-10 x 3", G5,
14	84071866	1	Суппорт ,
15	332909	10	Плоская шайба , 10MM
16	100016	10	Гайка , M10, Cl 8,
17	9802617	11	Винт , Hex Soc Hd, 3/4"-10 x 3",
18	84432191	1	Суппорт , , FOR CS520, CS540 ONLY, FOR CL560 ONLY
18	84075477	1	Суппорт , , FOR CS640, CS660 ONLY
19	43117	2	БОЛТ, Hex, M6 x 30, 8.8,
20	418407	2	Зажим ,
21	84053731	1	(22 to 25)
22	150060	1	Пробка ,
23	9511034	1	Прокладка ,
24	NSS	2	Не поставляется отдельно , SEAL WASHER
25	NSS	1	Не поставляется отдельно , SCREW

02.209(01) СИСТЕМА ЦИРКУЛЯЦИИ ВОДЫ, БАК

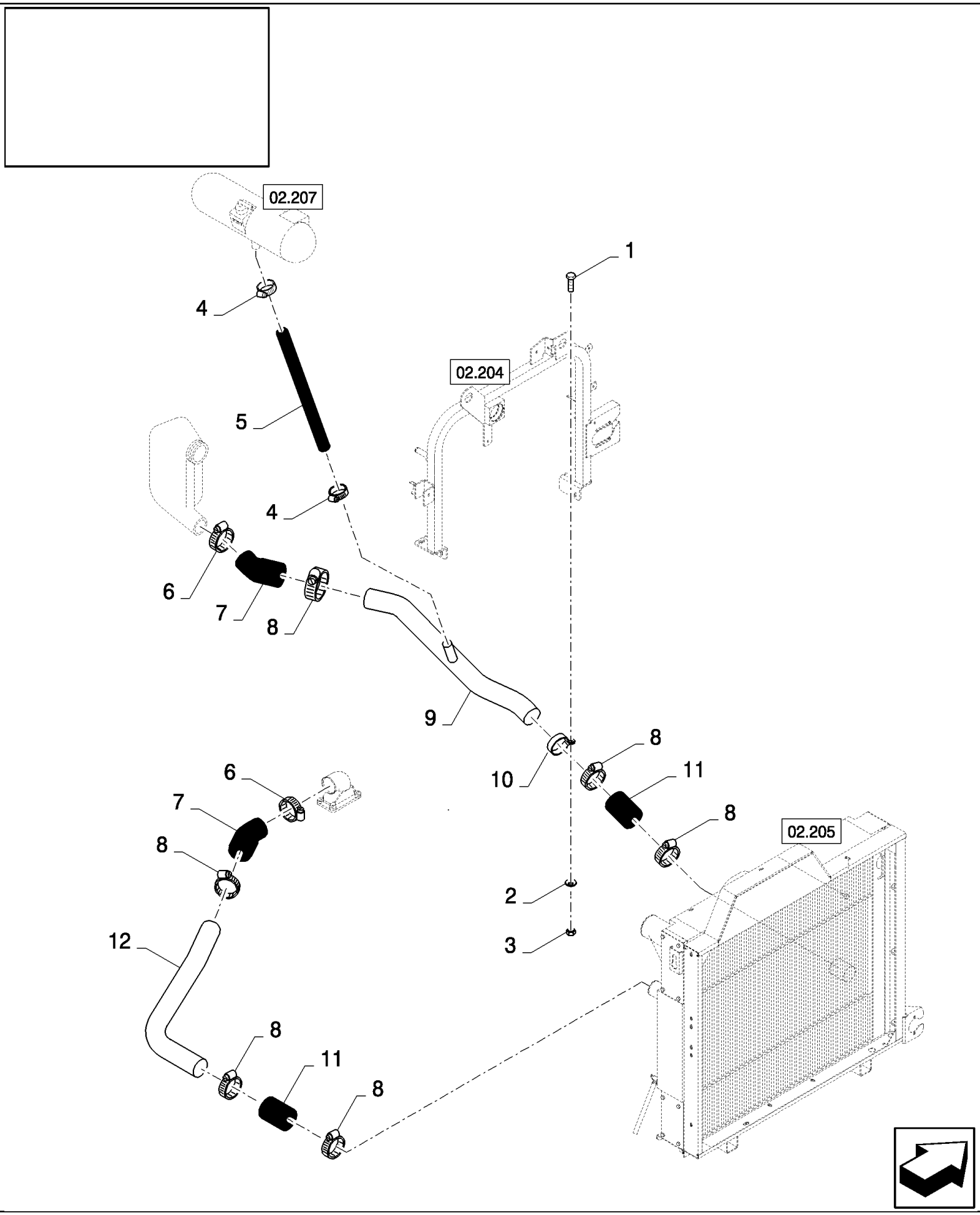

02.209(01) СИСТЕМА ЦИРКУЛЯЦИИ ВОДЫ, БАК

ссылка	Номер детали	Кол-во	Описание
1	43128	1	БОЛТ, Hex, M8 x 30, 8.8,
2	322358	1	Пружинная шайба , Belleville, M8,
3	89706690	1	Гайка , M8, Cl 8,
4	382527	2	Хомут шланга ,
5	84072294	1	Шланг ,
6	360747	2	Зажим ,
7	84052895	2	Шланг ,
8	556701	6	Зажим ,
9	84076029	1	Трубка , , BSN C375
9	84452598	1	Трубка , , ASN D376
10	84015625	1	Зажим ,
11	89833673	2	Шланг ,
12	84076059	1	Трубка , , BSN C375
12	84452599	1	Трубка , , ASN D376

02.210(01) ПРИВОД, РОТАЦИОННАЯ ПЫЛЕЗАЩИТНАЯ КРЫШКА И ВЕНТИЛЯТОР

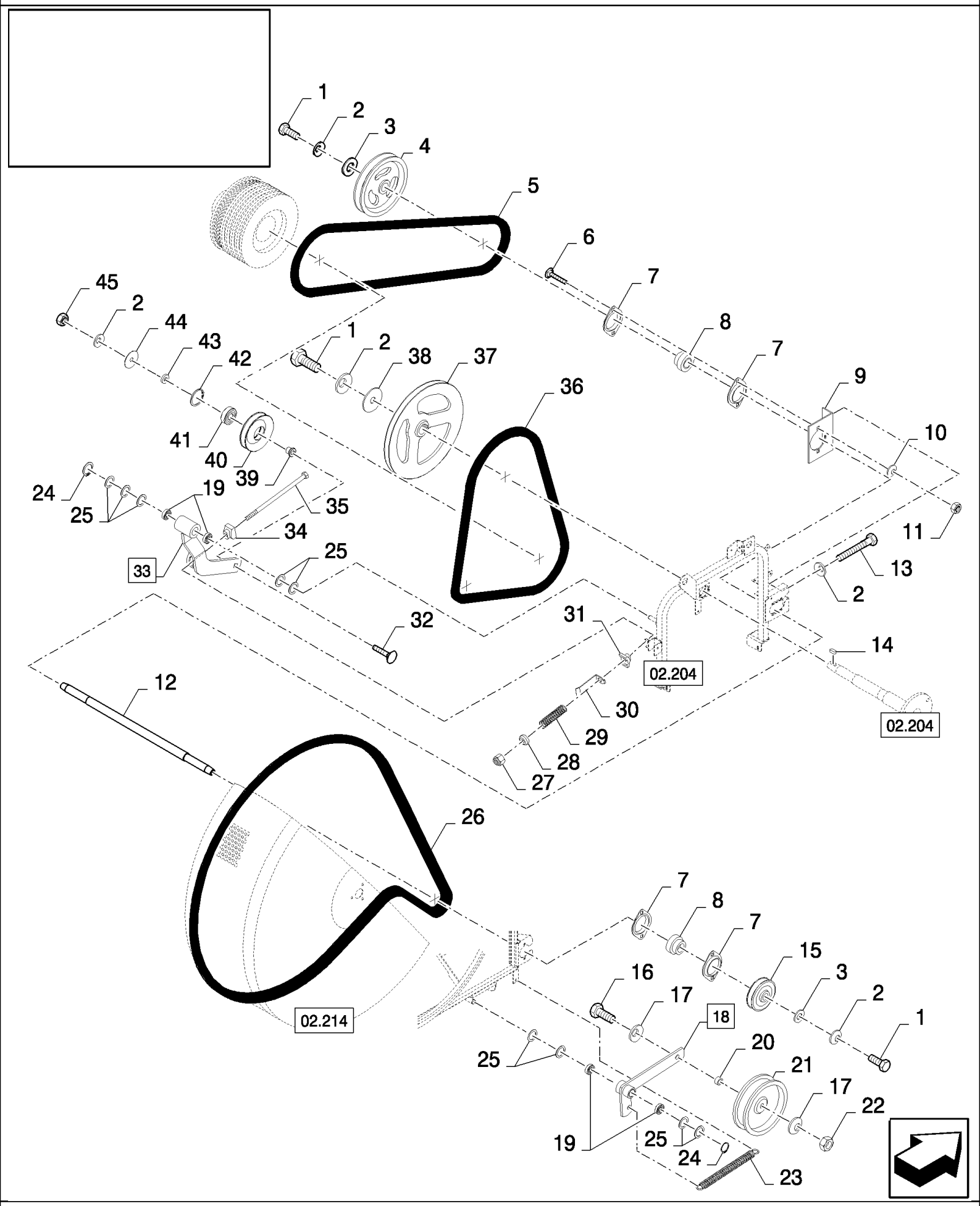

02.210(01) ПРИВОД, РОТАЦИОННАЯ ПЫЛЕЗАЩИТНАЯ КРЫШКА И ВЕНТИЛЯТОР

ссылка	Номер детали	Кол-во	Описание
1	43139	3	Винт , Hex, M10 x 25, 8.8, Full Thd, M10x25
2	140045	5	Пружинная шайба , Belleville, M10,
3	378244	2	Плоская шайба , M10,
4	84069907	1	Шкив ,
5	84817626	1	BELT, TRANSMISSION,
6	86507486	4	БОЛТ, С КВАДРАТНЫМ ПОДГОЛОВКОМ, Short NK, M8 x 20, Cl8.8, Full Thd,
7	86548974	4	Фланец ,
8	325103	2	ПОДШИПНИК, ШАРИКОВЫЙ,
9	84069925	1	Пластина ,
10	322358	4	Пружинная шайба , Belleville, M8,
11	89706690	4	Гайка , M8, Cl 8,
12	84076626	1	Вал ,
14	170005	1	Шпонка ,
15	84989988	1	Шкив ,
16	9706702	1	Винт , Hex, M12 x 50, 8.8,
17	140046	2	Плоская шайба , Belleville, M12,
18	84069802	1	Рычаг , (19)
19	382974	4	ВТУЛКА,
20	84069986	1	ВТУЛКА,
21	84072736	1	Шкив ,
22	9706685	1	Гайка , M12, Cl 8,
23	180039	1	Пружина ,
24	370024	2	Стопорное кольцо , M20, Ext,
25	443434	9	Плоская шайба ,
26	84989965	1	BELT, TRANSMISSION,
27	412141	1	Контргайка , M10 x 1.5, Cl 8,
28	356728	1	Защитный колпачок ,
29	9817602	1	Пружина ,
30	913108	1	Индикатор ,
31	442398	1	Направляющая ,
32	350459	1	Винт , Short NK, M10 x 50, Cl8.8, Full Thd,
33	84432229	1	Рычаг , (19)
34	754131	1	Направляющая ,
35	9514334	1	Стержень ,
36	84061465	1	РЕМЕНЬ, КОМПЛЕКТ 2 ШТ.,
37	84076110	1	Шкив ,
38	140042	1	Плоская шайба , M10 x 34 x 3,
39	84076633	1	ВТУЛКА,
40	84432577	1	Шкив ,
41	727874	1	ПОДШИПНИК В СБОРЕ,
42	300647	1	Стопорное кольцо , M47, Int,
43	200090	1	Плоская шайба ,
44	140198	1	Плоская шайба ,
45	100016	1	Гайка , M10, Cl 8,
13	43144	1	Винт , Hex, M10 x 70, 8.8,

02.211(01) ФИЛЬТР ВЫХЛОПНОЙ СИСТЕМЫ И ВОЗДУШНЫЙ ФИЛЬТР, МАСЛЯНЫЙ ФИЛЬТР НА ДВИГАТЕЛЕ

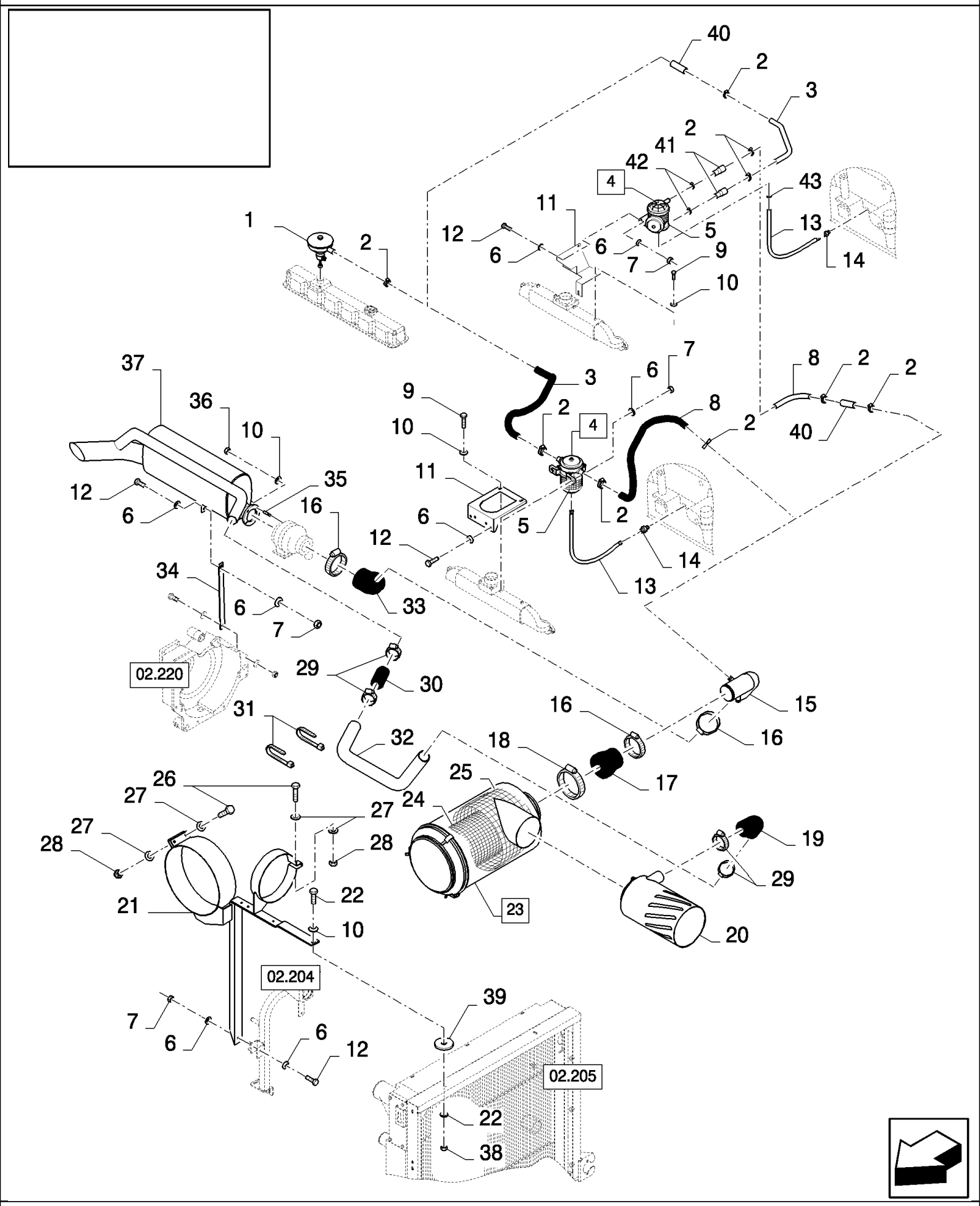

02.211(01) ФИЛЬТР ВЫХЛОПНОЙ СИСТЕМЫ И ВОЗДУШНЫЙ ФИЛЬТР, МАСЛЯНЫЙ ФИЛЬТР НА ДВИГАТЕЛЕ

ссылка	Номер детали	Кол-во	Описание
1	84012669	1	Маслосепаратор , , BSN C479
1	84459266	1	Маслосепаратор , , ASN D480
2	382527	AR	Хомут шланга ,
3	84434547	1	Шланг , , BSN C479
3	84461496	1	Мотовило , , ASN D480
4	84441871	1	Масляный фильтр двигателя , (5), BSN C479
4	84461272	1	Маслосепаратор , (5), ASN D480
5	84433655	1	Фильтрующий элемент , , BSN C479
5	87802519	1	Фильтрующий элемент , , ASN D480
6	140045	8	Пружинная шайба , Belleville, M10,
7	100016	4	Гайка , M10, Cl 8,
8	84434665	1	Шланг , , BSN C479
8	84461432	1	Вытяжная труба , , ASN D480
9	16043224	2	БОЛТ, Hex, M8 x 16, 8.8, Full Thd,
10	322358	7	Пружинная шайба , Belleville, M8,
11	84434557	1	Суппорт , , BSN C479
11	84461411	1	Суппорт , , ASN D480
12	43140	AR	БОЛТ, Hex, M10 x 30, 8.8, Full Thd,
12	43138	AR	Винт , Hex, M10 x 20, 8.8, Full Thd,
13	84437193	1	Гибкий шланг , , BSN C479
13	87323092	1	Шланг , , ASN D480
14	84433025	1	Клапан опережения ,
15	84442781	1	Трубка , , BSN C479
15	84461437	1	Трубка , , ASN D480
16	89706924	3	Зажим ,
17	84989762	1	Шланг ,
18	337049	1	Зажим ,
19	84334353	1	Шланг ,
20	84442626	1	Воздухофильтр предварительной очистки в сборе ,
21	84442735	1	Суппорт , , BSN C375
21	84452510	1	Суппорт , , ASN D376
22	43127	1	БОЛТ, Hex, M8 x 25, 8.8,
22	43128	1	БОЛТ, Hex, M8 x 30, 8.8,
23	84442615	1	Воздушный фильтр , (24,25)
24	84072430	1	Фильтрующий элемент ,
25	84072431	1	Фильтрующий элемент ,
26	43129	3	БОЛТ, Hex, M8 x 40, 8.8,
27	378243	6	Плоская шайба , M8,
28	86629542	3	Контргайка , M8 x 1.25, Cl 8,
29	556701	4	Зажим ,
30	84011850	1	Шланг ,
31	396718	2	Шлейф ,
32	84442787	1	Трубка ,
33	84989731	1	Шланг ,
34	84989751	1	Суппорт ,

02.211(01) ФИЛЬТР ВЫХЛОПНОЙ СИСТЕМЫ И ВОЗДУШНЫЙ ФИЛЬТР, МАСЛЯНЫЙ ФИЛЬТР НА ДВИГАТЕЛЕ

ссылка	Номер детали	Кол-во	Описание
35	84031344	4	Установочный штифт ,
36	84041352	4	Контргайка , M8 x 1.25, Cl8.8,
37	84076443	1	Глушитель ,
38	89706690	1	Гайка , M8, Cl 8,
39	9507949	1	Плоская шайба , , ASN D376
40	84334169	1	Шланг , , ASN D480
41	84461300	2	Шланг , , ASN D480
42	326082	2	Зажим , , ASN D480
43	89706921	1	Зажим , , ASN D480

02.212(01) ПНЕВМАТИЧЕСКАЯ МУФТА СЦЕПЛЕНИЯ ДЛЯ ГЛАВНОГО ПРИВОДА

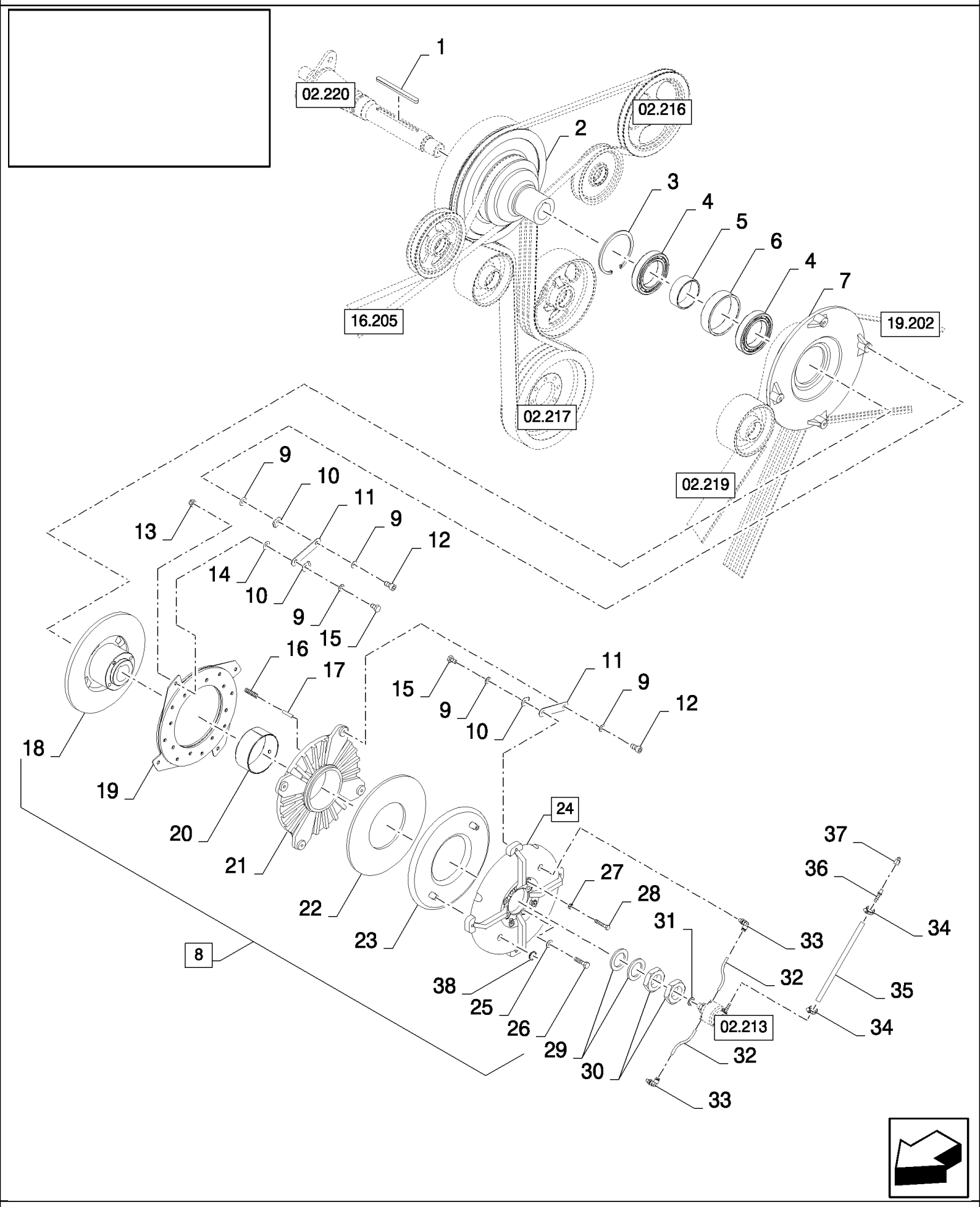

02.212(01) ПНЕВМАТИЧЕСКАЯ МУФТА СЦЕПЛЕНИЯ ДЛЯ ГЛАВНОГО ПРИВОДА

ссылка	Номер детали	Кол-во	Описание
1	84440660	1	Шпонка ,
2	84980737	1	Шкив ,
3	388294	1	Стопорное кольцо , M125, Int,
4	80825070	2	ПОДШИПНИК В СБОРЕ,
5	84026152	1	Распорка ,
6	84026151	1	Распорка ,
7	84981164	1	Шкив ,
8	84442472	1	Муфта сцепления , (9 to 28)
9	80300368	16	Плоская шайба , , BSN C391
9	140045	14	Пружинная шайба , Belleville, M10, , ASN D362
10	84992726	12	Пружинный зажим ,
11	80825066	8	Пружинный зажим ,
12	43138	4	Винт , Hex, M10 x 20, 8.8, Full Thd,
12	86528768	4	Винт , Hex Soc Hd, M10 x 20, 12.9, M10x20
13	100037	4	Гайка , M10 x 1.5, Cl 8,
13	100016	4	Гайка , M10, Cl 8,
14	331160	12	Плоская шайба , 10MM
15	43138	8	Винт , Hex, M10 x 20, 8.8, Full Thd,
16	80825727	4	Пружина ,
17	9511051	4	Стопорный штифт , M6 x 30, Slotted,
18	84981172	1	Ведущийфрикц. Диск,
19	84981128	1	Диск ,
20	84981616	1	ВТУЛКА,
21	84981176	1	Диск ,
22	84981150	1	Изолирующее кольцо ,
23	84981149	1	Трубка ,
24	84981603	1	Диск , , BSN C323
24	84982741	1	Диск , (23,38), ASN D324
25	140045	4	Пружинная шайба , Belleville, M10,
26	9706704	4	БОЛТ, Hex, M10 x 35, 8.8, Full Thd,
27	89706690	4	Гайка , M8, Cl 8,
28	86625002	4	БОЛТ, Hex, M8 x 45, 8.8, Full Thd, M8x45
29	9502822	2	Плоская шайба , 43MM
30	80300863	2	Гайка , M42x1.5
31	140020	1	Плоская шайба , M16 x 30 x 3,
32	84981895	2	Шланг , , BSN C323
32	84607921	2	Шланг , L=0.196M, ASN D324
33	80825500	2	Патрубок ,
34	80150064	2	Зажим ,
35	80823517	1	Шланг ,
36	80822863	1	Патрубок ,
37	80823522	1	Патрубок ,
38	370016	2	Стопорное кольцо , M17, Ext, , ASN D324

02.213(01) ПОВОРОТНОЕ СОЕДИНЕНИЕ ДЛЯ ПНЕВМАТИЧЕСКОЙ МУФТЫ

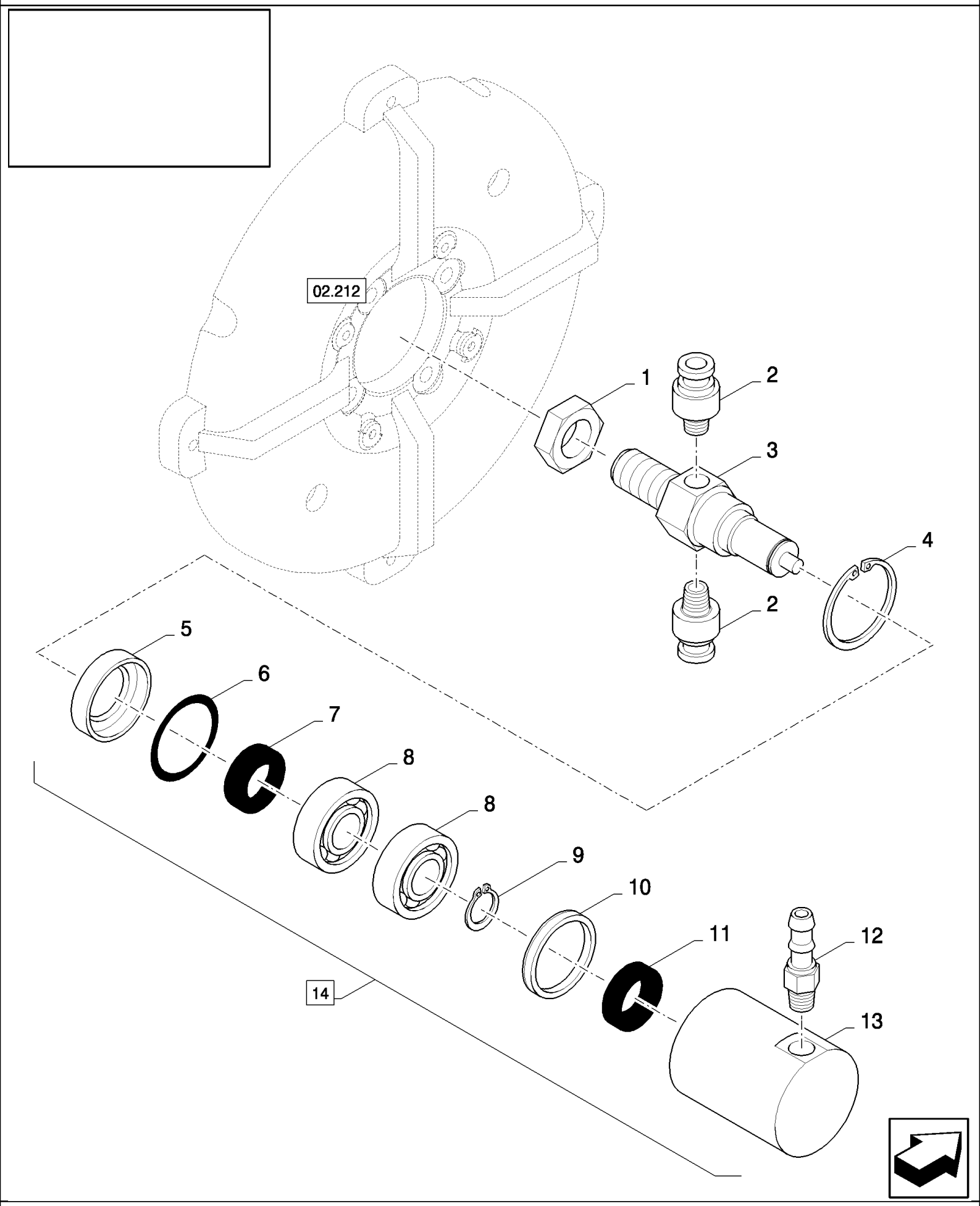

02.213(01) ПОВОРОТНОЕ СОЕДИНЕНИЕ ДЛЯ ПНЕВМАТИЧЕСКОЙ МУФТЫ

ссылка	Номер детали	Кол-во	Описание
1	100020	1	Гайка , M16, Cl 8, , BSN C347
1	100095	1	Гайка , Thin, M16 x 2, Cl 04, , ASN D348
2	89576743	2	Патрубок ,
3	84982460	1	Вал , , BSN C347
3	84448629	1	Вал , , ASN D348
4	300642	1	Стопорное кольцо , M35, Int,
5	84992797	1	Фланец ,
6	80822862	1	Уплотнительное кольцо ,
7	84992799	1	Уплотнительное кольцо ,
8	80301162	2	ПОДШИПНИК В СБОРЕ,
9	301615	1	Стопорное кольцо ,
10	84992796	1	Фланец ,
11	84992798	1	Уплотнительное кольцо ,
12	80822863	1	Патрубок ,
13	84992776	1	ПОДШИПНИК В СБОРЕ,
14	84982496	1	Муфта , (1 to 13)

02.214(01) РОТАЦИОННАЯ ПЫЛЕЗАЩИТНАЯ КРЫШКА

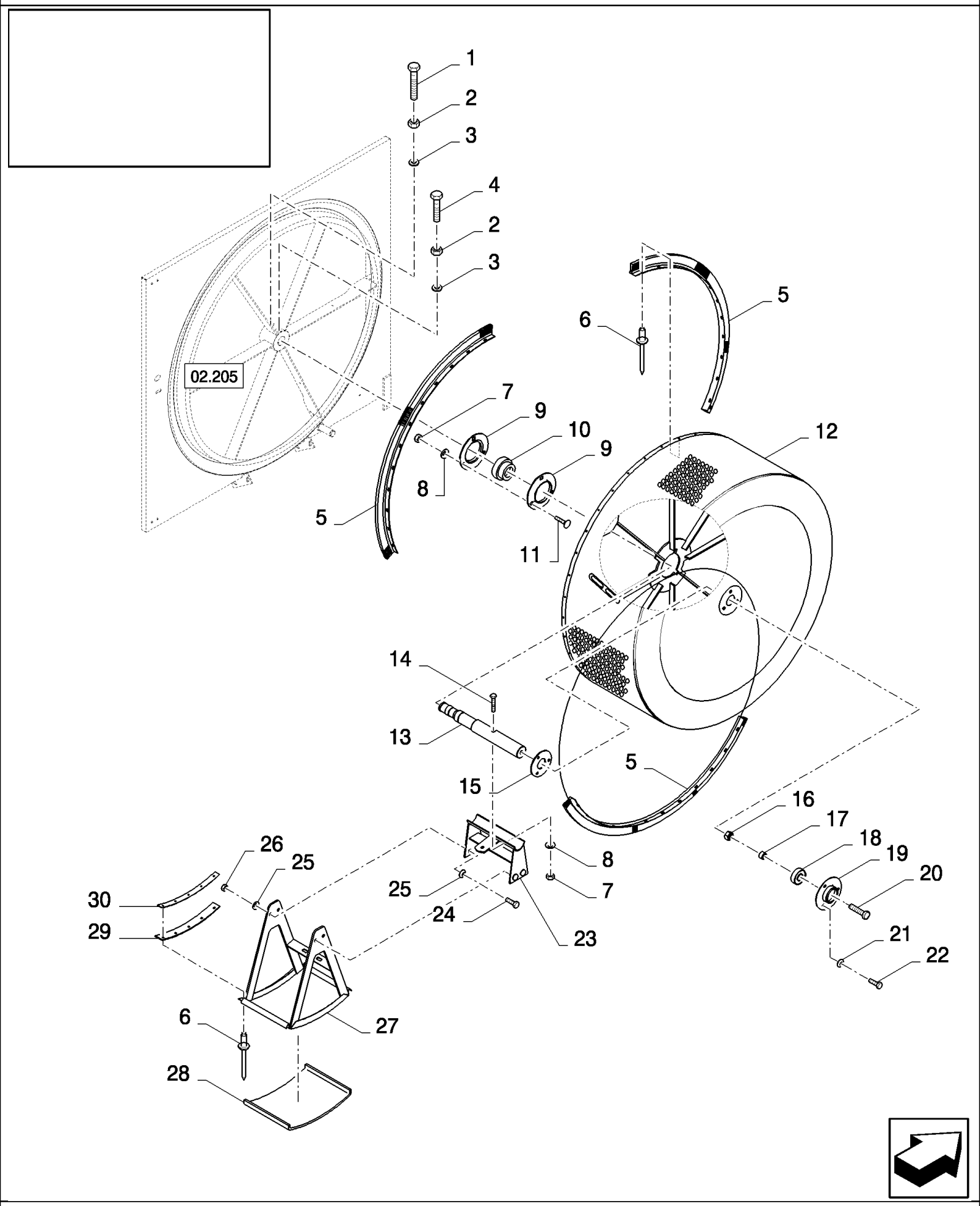

02.214(01) РОТАЦИОННАЯ ПЫЛЕЗАЩИТНАЯ КРЫШКА

ссылка	Номер детали	Кол-во	Описание
1	84062222	1	БОЛТ, Hex, M10 x 45, 8.8, Full Thd, M10x45
2	320648	2	Гайка , M10, Cl 8, M10
3	86511323	2	Плоская шайба , M10 x 20 x 2,
4	120112	1	БОЛТ, Hex, M10 x 40, 8.8, Full Thd,
5	84073020	3	СОЕДИНИТЕЛЬ, ЩЕТКИ,
6	NS	41	Не обслуживается , Rivet
7	100016	4	Гайка , M10, Cl 8,
8	140045	4	Пружинная шайба , Belleville, M10,
9	36403	2	Фланец ,
10	322360	1	ПОДШИПНИК, ШАРИКОВЫЙ,
11	120041	3	БОЛТ, С КВАДРАТНЫМ ПОДГОЛОВКОМ, Short NK, M10 x 20, Cl8.8, Full Thd, M10x20
12	84073372	1	Экран ,
13	84073244	1	Вал , , BSN C347
13	84449131	1	Вал , , ASN D348
14	120070	1	БОЛТ, Hex, M10 x 60, 8.8,
15	84071581	1	Суппорт ,
16	9706685	1	Гайка , M12, Cl 8,
17	434182	1	ВТУЛКА,
18	362804	1	ПОДШИПНИК В СБОРЕ,
19	365018	1	Фланец ,
20	120122	1	БОЛТ, Hex, M12 x 50, 8.8, Full Thd,
21	322357	3	Пружинная шайба , Belleville, M6,
22	86508568	3	Винт , Hex, M6 x 16, 8.8,
23	84073251	1	Суппорт , , BSN C347
23	84449135	1	Суппорт , , ASN D348
24	120104	2	Винт , Hex, M8 x 20, 8.8,
25	322358	6	Пружинная шайба , Belleville, M8,
26	89706690	4	Гайка , M8, Cl 8,
27	84073296	1	Экран ,
28	84073305	1	Изолятор , , BSN C511
28	87377800	1	Изолятор , , ASN D512
29	84434055	1	ТЕНТ,
30	84434286	1	Крепежная пластина ,

02.215(01) ЩЕТКА ПЫЛЕЗАЩИТНОЙ КРЫШКИ

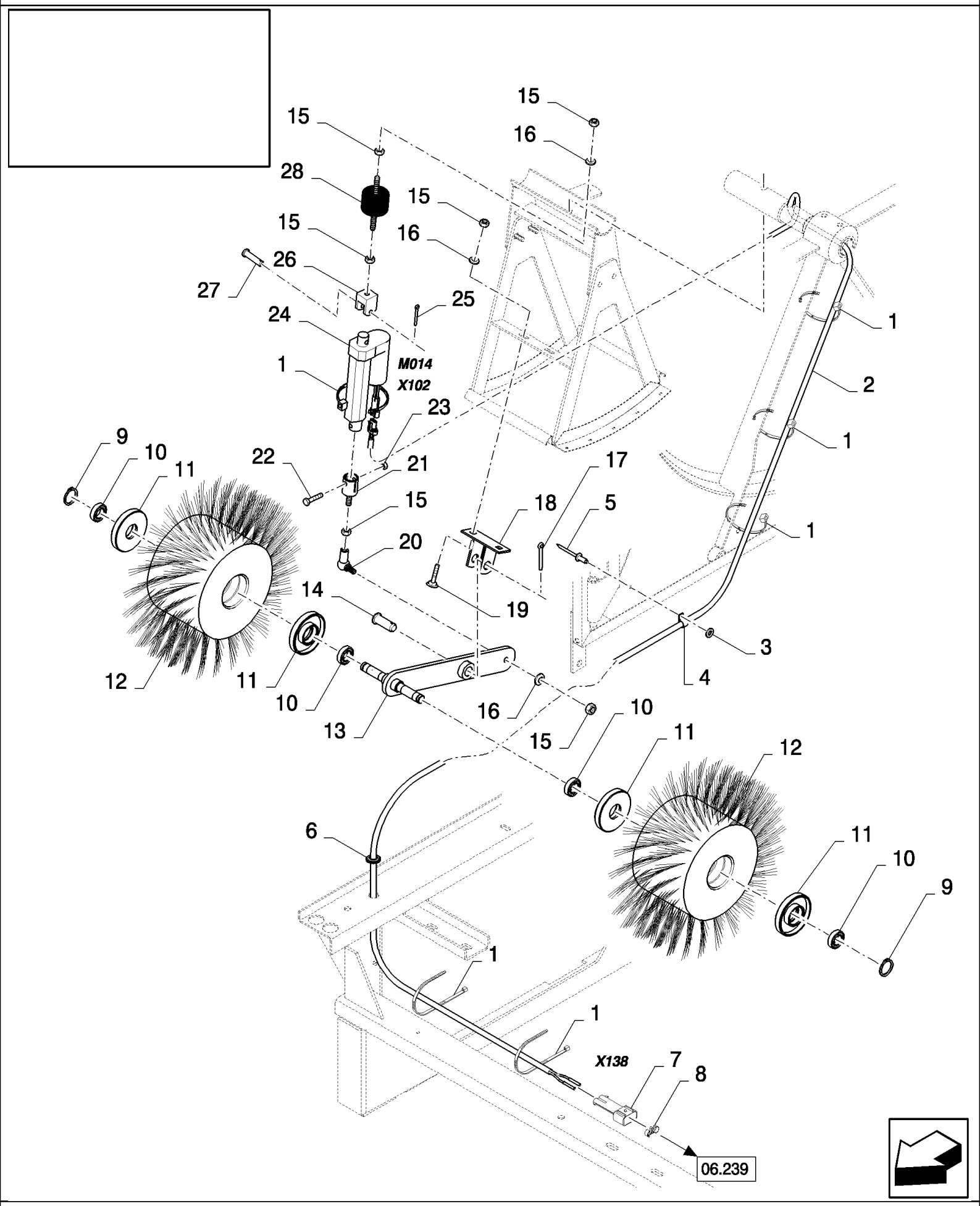

02.215(01) ЩЕТКА ПЫЛЕЗАЩИТНОЙ КРЫШКИ

ссылка	Номер детали	Кол-во	Описание
1	86566989	6	Многожильный плоский шлейф ,
2	84437301	1	Жгут проводов , , SEE FIGURE 06.526
3	9824326	1	Плоская шайба , M5, 5MM
4	9507807	1	Зажим ,
5	NS	1	Не обслуживается , Rivet
6	411809	1	Уплотняющее кольцо ,
7	84074630	1	Разъем для проводов ,
8	86500166	1	Пробка ,
9	301615	2	Стопорное кольцо ,
10	9815813	4	ПОДШИПНИК В СБОРЕ,
11	84437302	4	Корпус подшипника ,
12	84072026	2	СОЕДИНИТЕЛЬ, ЩЕТКИ, , BSN C347
12	84449076	2	ЩЕТКА, , ASN D348
13	84072626	1	Рычаг , , BSN C347
13	84449090	1	Рычаг , , ASN D348
14	84072127	1	Штифт ,
15	89706690	7	Гайка , M8, Cl 8,
16	322358	4	Пружинная шайба , Belleville, M8,
17	130007	1	Шплинт , M4 x 25,
18	84071754	1	Суппорт ,
19	86507486	2	БОЛТ, С КВАДРАТНЫМ ПОДГОЛОВКОМ, Short NK, M8 x 20, Cl8.8, Full Thd,
20	412439	1	BALL JOINT,
21	84071712	1	Скоба ,
22	86977789	1	Винт , Hex, M6 x 35, 8.8,
23	353308	1	Гайка , M6 x 1, Cl 8,
24	84440048	1	Исполнительный механизм , , SEE FIGURE 06.701
25	86977785	1	Шплинт , M1.6 x 20,
26	84026054	1	Суппорт ,
27	376876	1	Штифт с головкой и отверстием под шплинт , M6 x 30,
28	393802	1	Амортизатор ,

02.216(01) ПРИВОД ГИДРАВЛИЧЕСКОГО НАСОСА

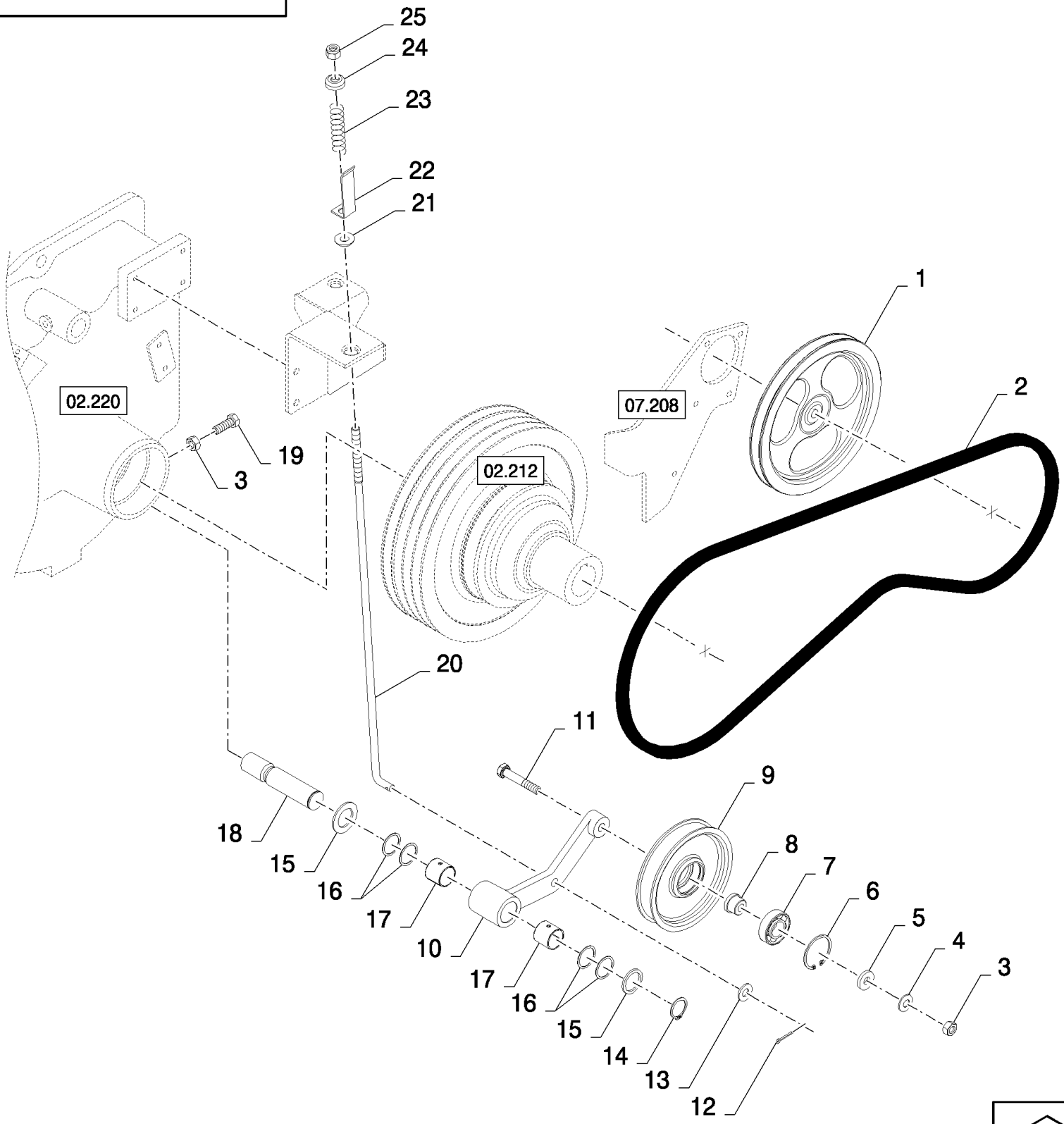

02.216(01) ПРИВОД ГИДРАВЛИЧЕСКОГО НАСОСА

ссылка	Номер детали	Кол-во	Описание
1	84980773	1	Шкив ,
2	80427456	1	BELT, TRANSMISSION,
3	9706685	2	Гайка , M12, Cl 8,
4	140046	1	Плоская шайба , Belleville, M12,
5	84000016	1	Плоская шайба , 12MM
6	370011	1	Стопорное кольцо , M52, Int,
7	443898	1	ПОДШИПНИК, ШАРИКОВЫЙ,
8	84022798	1	ВТУЛКА,
9	84980739	1	Шкив ,
10	84980768	1	Рычаг ,
11	9706717	1	БОЛТ, Hex, M12 x 70, 8.8, Full Thd, Hex, M12 x 70, 8.8, Full Thd
12	130007	1	Шплинт , M4 x 25,
13	378245	1	Плоская шайба , M12, 13MM
14	370003	1	Стопорное кольцо , M30, Ext,
15	140110	2	Плоская шайба , 31MM
16	140108	AR	Плоская шайба , 31MM
17	420410	2	ВТУЛКА,
18	84980749	1	Вал ,
19	300389	1	БОЛТ, Hex, M12 x 35, 8.8, Full Thd,
20	84981520	1	Стержень ,
21	84607945	1	Плоская шайба ,
22	84980886	1	Индикатор ,
23	440651	1	Пружина ,
24	84980900	1	Защитный колпачок ,
25	412126	1	Контргайка , M12 x 1.75, Cl 8,

02.217(01) ПРИВОД ГИДРОСТАТИЧЕСКОГО НАСОСА

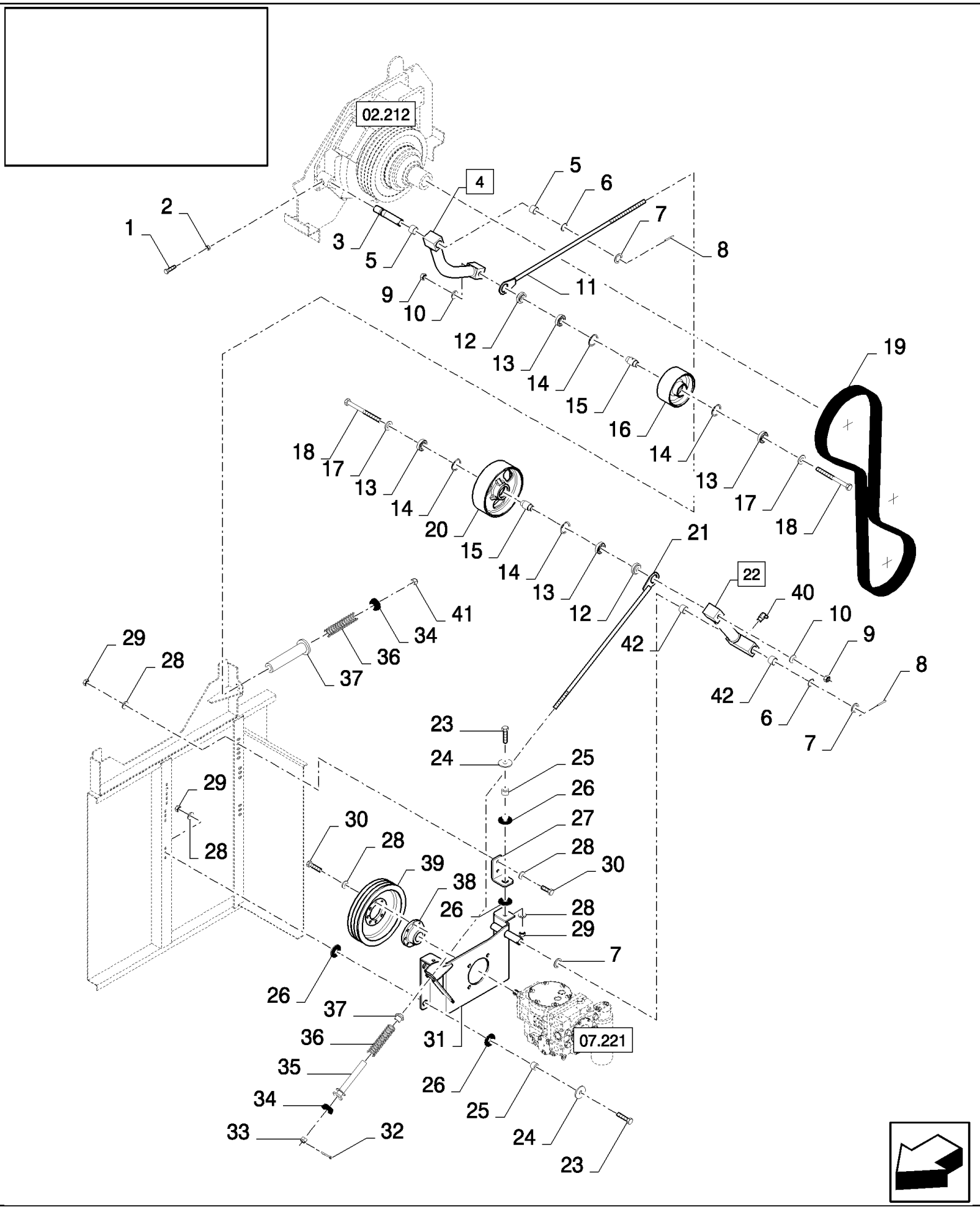

02.217(01) ПРИВОД ГИДРОСТАТИЧЕСКОГО НАСОСА

ссылка	Номер детали	Кол-во	Описание
1	86629541	1	БОЛТ, Hex, M12 x 40, 8.8, Full Thd,
2	9706685	1	Гайка , M12, Cl 8,
3	84447790	1	Вал ,
4	84447775	1	РЫЧАГ, (5)
5	420410	4	ВТУЛКА,
6	140108	AR	Плоская шайба , 31MM
7	84814901	3	Плоская шайба ,
8	412689	2	Стопорный штифт , M8 x 50, Slotted,
9	100020	2	Гайка , M16, Cl 8,
10	140048	2	Пружинная шайба , Belleville, M16,
11	84447292	1	Резьбовая тяга , , FOR CS520 ONLY
11	84447338	1	Резьбовая тяга , , FOR CS540, CS640 ONLY, FOR CL560 ONLY, FOR CS660 ONLY
12	84437259	2	ВТУЛКА,
13	443898	4	ПОДШИПНИК, ШАРИКОВЫЙ,
14	370011	4	Стопорное кольцо , M52, Int,
15	84437588	2	SLEEVE,
16	84980775	1	Натяжной ролик ,
17	140190	2	Плоская шайба , 16MM
18	84435244	2	БОЛТ, Hex, M16 x 180, 8.8, M16x180
19	84607712	1	BELT, TRANSMISSION, , FOR CS540, CS640 ONLY, FOR CS520 ONLY
19	84607713	1	BELT, TRANSMISSION, , FOR CS660 ONLY, FOR CL560 ONLY
20	84437268	1	Натяжной ролик ,
21	84437883	1	Резьбовая тяга ,
21	84447333	1	Резьбовая тяга ,
22	84447237	1	РЫЧАГ, (42)
23	120112	6	БОЛТ, Hex, M10 x 40, 8.8, Full Thd,
24	140082	6	Плоская шайба ,
24	84817997	6	Плоская шайба , 40 OD x 11 ID x 3 mm Thick
25	84989876	6	ВТУЛКА,
26	84989853	12	Демпфер ,
27	84989870	2	КРОНШТЕЙН,
28	140045	22	Пружинная шайба , Belleville, M10,
29	100016	10	Гайка , M10, Cl 8,
30	43140	12	БОЛТ, Hex, M10 x 30, 8.8, Full Thd,
31	84447273	1	Суппорт , , FOR CS520 ONLY, FOR CS540, CS640 ONLY
31	84447272	1	Суппорт , , FOR CL560 ONLY, FOR CS660 ONLY
32	412685	1	Шплинт , M4 x 32,
33	84437882	1	Шлицевая гайка , M16 x 2, Cl 8,
34	84447242	2	Резиновая шайба ,
35	84447601	1	Фиксатор ,
36	84447615	2	Пружина ,
37	84447581	1	Фиксатор ,
38	84980732	1	Ступица , , FOR CS540, CS640 ONLY, FOR CS520 ONLY
38	84437986	1	Ступица , , FOR CS660 ONLY, FOR CL560 ONLY
39	84437983	1	Шкив , , FOR CS520 ONLY

02.217(01) ПРИВОД ГИДРОСТАТИЧЕСКОГО НАСОСА

ссылка	Номер детали	Кол-во	Описание
39	84980717	1	Шкив , , FOR CS540, CS640 ONLY
39	84437988	1	Шкив , , FOR CL560 ONLY, FOR CS660 ONLY
40	332040	1	Тавотница , 90є, 1/8" NPT x .84" lg,
41	412066	1	Контргайка , M16 x 2, Cl 8, M16
42	420434	2	ВТУЛКА,

02.218(01) ПРИВОД ГАЗОРЕГУЛЯТОРА

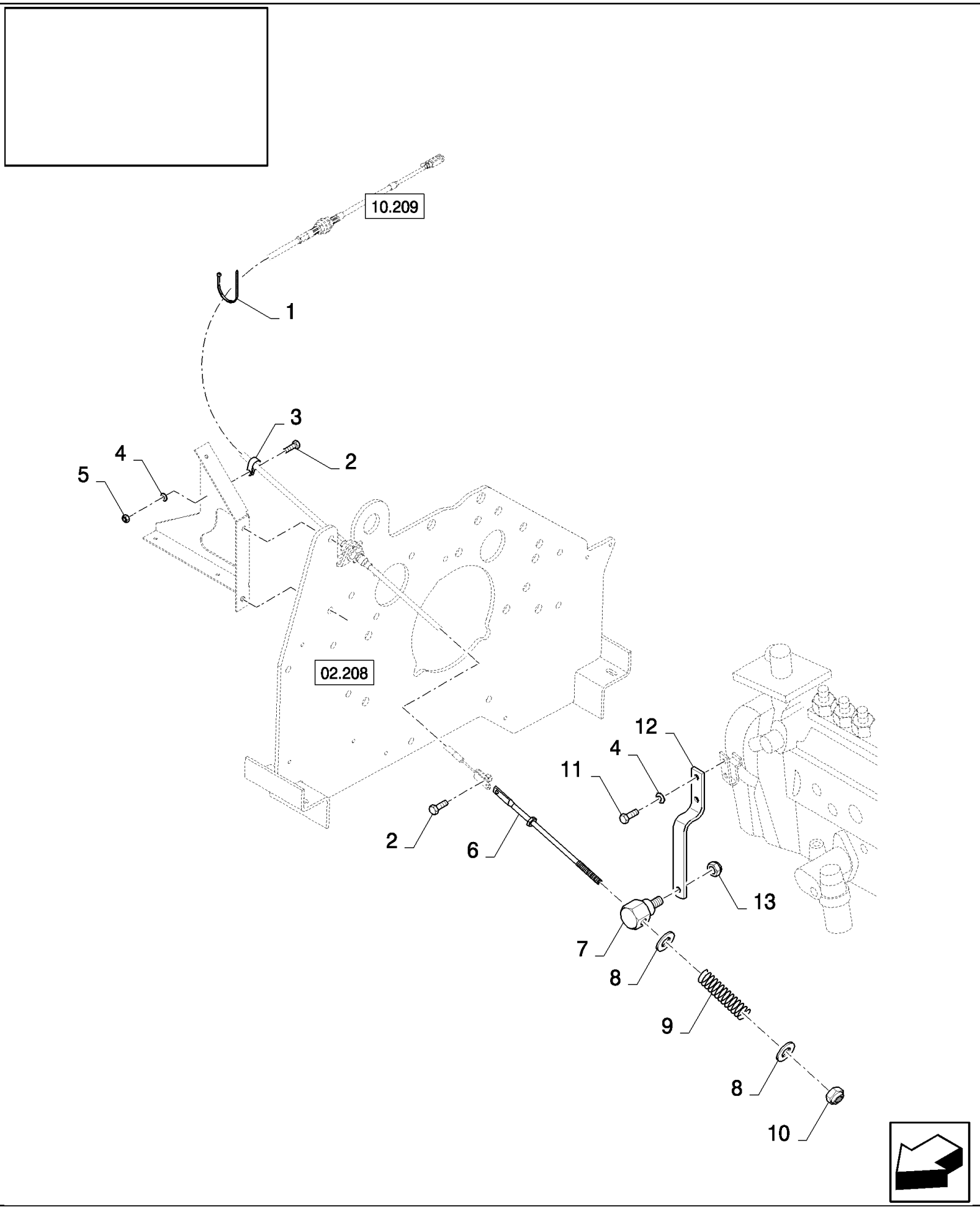

02.218(01) ПРИВОД ГАЗОРЕГУЛЯТОРА

ссылка	Номер детали	Кол-во	Описание
1	86566989	1	Многожильный плоский шлейф ,
2	120100	2	БОЛТ, Hex, M6 x 20, 8.8,
3	431352	1	Зажим ,
4	412649	3	Пружинная шайба , Belleville, M6,
5	15896221	1	Гайка , M6, Cl 10,
6	89833323	1	Тяга ,
7	80439693	1	Стержень ,
8	378244	2	Плоская шайба , M10,
9	80439176	1	Пружина ,
10	412141	1	Контргайка , M10 x 1.5, Cl 8,
11	86508568	2	Винт , Hex, M6 x 16, 8.8,
12	84071044	1	Рычаг ,
13	86629542	1	Контргайка , M8 x 1.25, Cl 8,
13	353308	1	Гайка , M6 x 1, Cl 8, , FOR CL560 ONLY

02.219(01) ГЛАВНЫЙ ПРИВОД

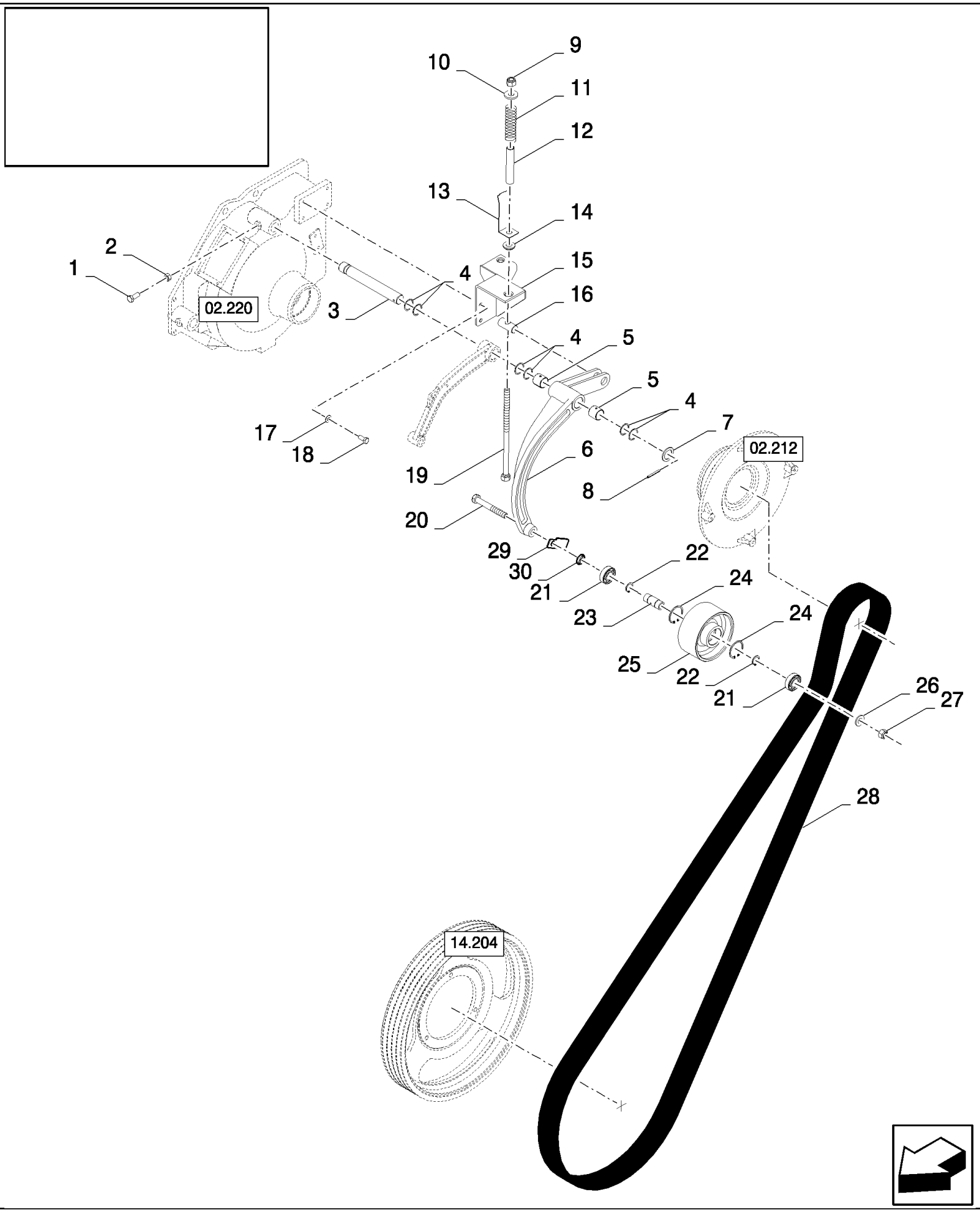

02.219(01) ГЛАВНЫЙ ПРИВОД

ссылка	Номер детали	Кол-во	Описание
1	300389	1	БОЛТ, Hex, M12 x 35, 8.8, Full Thd,
2	9706685	1	Гайка , M12, Cl 8,
3	84995657	1	Вал , , BSN C419
3	84983314	1	Вал , , ASN D420
4	140108	AR	Плоская шайба , 31MM
5	420410	2	ВТУЛКА,
6	84444573	1	Рычаг , , BSN C415
6	84457777	1	Рычаг , , ASN D416
7	84814901	1	Плоская шайба ,
8	333960	1	Стопорный штифт , M6 x 50, Slotted,
9	412066	1	Контргайка , M16 x 2, Cl 8, M16
10	325594	1	Плоская шайба , 16MM, BSN C415
10	84005115	1	Плоская шайба , , ASN D416
11	392328	1	Пружина ,
12	84981521	1	Направляющая ,
13	84981727	1	Индикатор , , BSN C415
13	84457866	1	Индикатор , , ASN D416
14	450869	1	Плоская шайба ,
15	84442443	1	Суппорт , , BSN C375
15	84447341	1	Суппорт , , ASN D376
16	321886	1	Шкворень ,
17	140045	4	Пружинная шайба , Belleville, M10,
18	43139	4	Винт , Hex, M10 x 25, 8.8, Full Thd, M10x25
19	450871	1	БОЛТ,
20	362573	1	БОЛТ, Hex, M16 x 150, 8.8,
21	443898	2	ПОДШИПНИК, ШАРИКОВЫЙ,
22	370002	2	Стопорное кольцо , M25, Ext,
23	84980609	1	ВТУЛКА,
24	370011	2	Стопорное кольцо , M52, Int,
25	84980775	1	Натяжной ролик ,
26	378246	1	Плоская шайба , 16MM
27	86000441	1	Гайка , M16 x 2, Cl 8,
28	84993120	1	BELT, TRANSMISSION,
29	84457807	1	Пластина ,
30	84457813	1	Кольцо ,

02.220(01) ГЛАВНЫЙ ВАЛ НА ДВИГАТЕЛЕ

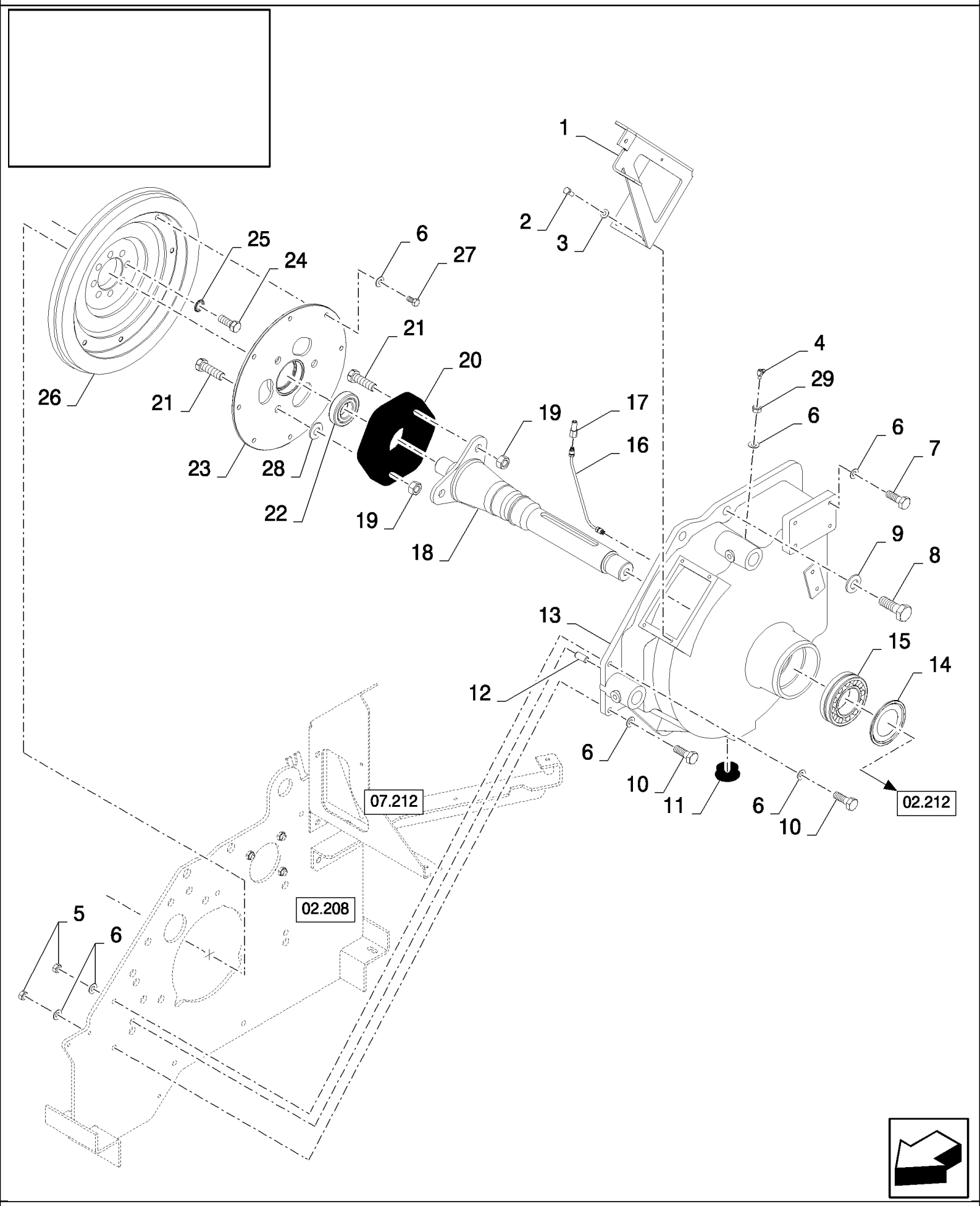

02.220(01) ГЛАВНЫЙ ВАЛ НА ДВИГАТЕЛЕ

ссылка	Номер детали	Кол-во	Описание
1	84980896	1	Суппорт ,
2	120104	4	Винт , Hex, M8 x 20, 8.8,
3	322358	4	Пружинная шайба , Belleville, M8,
4	84814929	1	Тавотница ,
5	100016	6	Гайка , M10, Cl 8,
6	140045	21	Пружинная шайба , Belleville, M10,
7	9706704	4	БОЛТ, Hex, M10 x 35, 8.8, Full Thd,
8	86512047	2	БОЛТ, Hex, 3/4-16 x 2 1/4", G8, Full Thd,
9	322359	2	Пружинная шайба , Belleville, M20,
10	325829	2	БОЛТ, Hex, M10 x 45, 8.8, M10x45
11	9513759	1	Пробка ,
12	9511886	2	Штифт , , BSN C415
12	80081848	2	Штифт , , ASN D416
13	84980699	1	Посадочное место ,
14	433833	1	Уплотнительное кольцо ,
15	428162	1	ПОДШИПНИК В СБОРЕ,
16	84981800	1	Трубка ,
17	84817004	1	Патрубок ,
18	84981857	1	Вал , , BSN C363
18	84452851	1	Вал , , ASN D364
19	100020	6	Гайка , M16, Cl 8,
20	450679	1	Гибкое соединение ,
21	385923	6	Винт , Hex, M16 x 55, 8.8, Full Thd, Hex, M16 x 55, 8.8, Full Thd, BSN C363
21	9819596	6	Винт , M16x60, ASN D364
22	84441185	1	ПОДШИПНИК В СБОРЕ,
23	84981861	1	Диск , , BSN C363
23	84452852	1	Диск , , ASN D364
24	280690	8	БОЛТ, Hex, 9/16"-18 x 1 1/4", G5, Full Thd,
25	140047	8	Стопорная шайба , 14MM
26	9825192	1	Маховик двигателя ,
27	88434	8	БОЛТ, Hex, 3/8"-16 x 3/4", G5, Full Thd,
28	393062	3	Плоская шайба ,
29	100016	1	Гайка , M10, Cl 8, , BSN C415
29	84807411	1	Гайка , Thin, M10 x 1.5, Cl 04, , ASN D416

02.221(01) ВЫПУСКНАЯ СИСТЕМА, ВОЗДУШНЫЙ КОМПРЕССОР

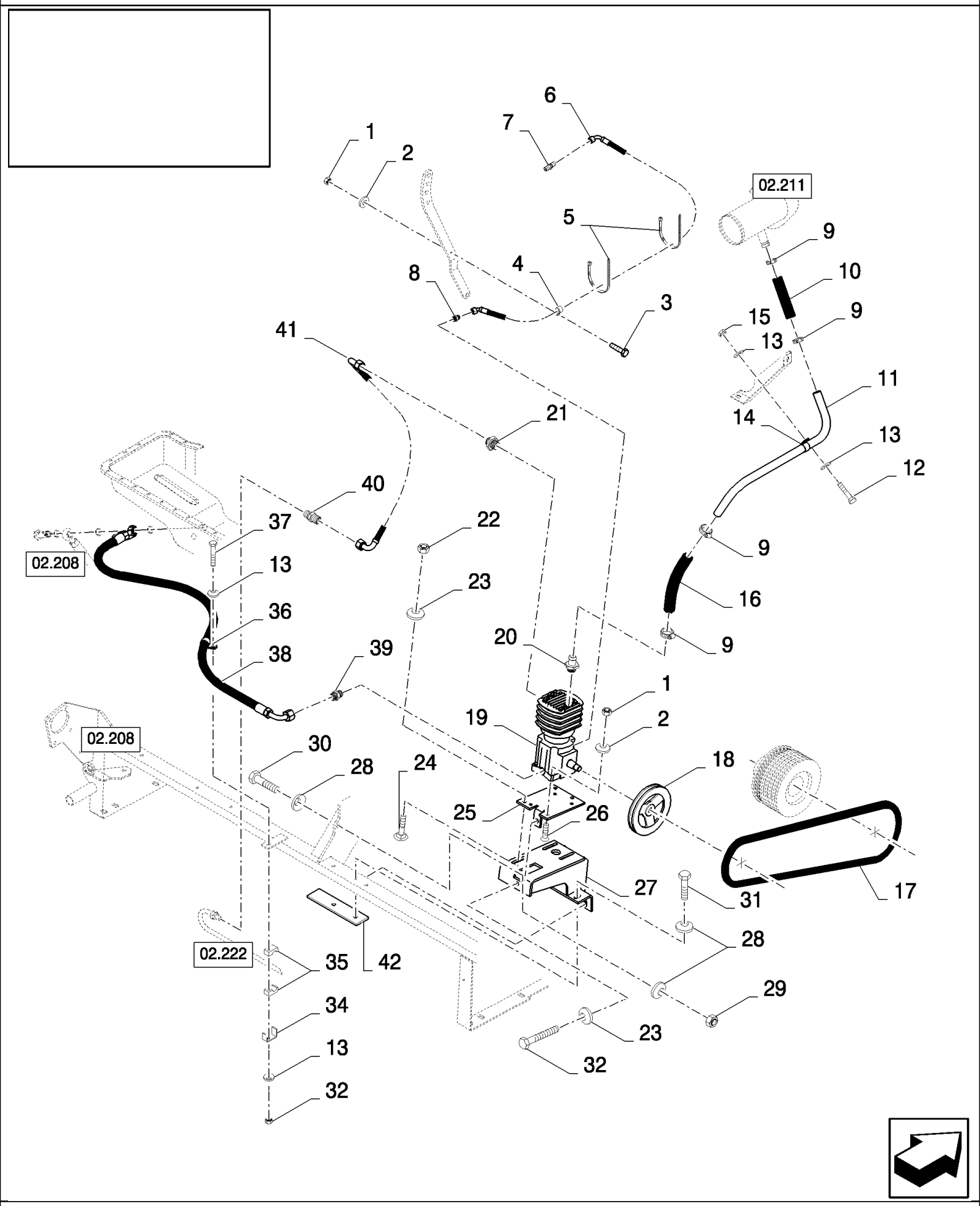

02.221(01) ВЫПУСКНАЯ СИСТЕМА, ВОЗДУШНЫЙ КОМПРЕССОР

ссылка	Номер детали	Кол-во	Описание
1	89706690	5	Гайка , M8, Cl 8,
2	322358	5	Пружинная шайба , Belleville, M8,
3	120104	1	Винт , Hex, M8 x 20, 8.8,
4	9839372	1	Зажим ,
5	86566989	2	Многожильный плоский шлейф ,
6	84069180	1	Гибкий шланг ,
7	9514575	1	Патрубок ,
8	443659	1	Патрубок ,
9	382527	4	Хомут шланга ,
10	84334169	1	Шланг ,
11	84435133	5	Трубка ,
12	120100	1	БОЛТ, Hex, M6 x 20, 8.8,
13	412649	4	Пружинная шайба , Belleville, M6,
14	9827902	1	Зажим , 1", Insul, 3/8" Bolt,
15	15896221	1	Гайка , M6, Cl 10,
16	84437239	1	Шланг ,
17	84061465	1	РЕМЕНЬ, КОМПЛЕКТ 2 ШТ.,
18	84071147	1	Шкив ,
19	84041295	1	Воздушный компрессор ,
20	84036669	1	Патрубок ,
21	84022667	1	Патрубок , , BSN C479
21	84435826	1	Патрубок , , ASN D480
22	100016	3	Гайка , M10, Cl 8,
23	140045	4	Пружинная шайба , Belleville, M10,
24	86512446	3	БОЛТ, С КВАДРАТНЫМ ПОДГОЛОВКОМ, Short NK, M10 x 30, Cl8.8, Full Thd,
25	84069810	1	Пластина ,
26	84069530	4	Винт , Hex Soc Flat Hd, M8 x 40, 8.8,
27	84442877	1	Суппорт ,
28	140046	6	Плоская шайба , Belleville, M12,
29	9706685	1	Гайка , M12, Cl 8,
30	9706702	1	Винт , Hex, M12 x 50, 8.8,
31	9706687	4	Винт , Hex, M12 x 30, 8.8,
32	360296	1	БОЛТ, Hex, M10 x 100, 8.8, Full Thd, M10x100
33	353308	1	Гайка , M6 x 1, Cl 8,
34	433100	1	Суппорт ,
35	433007	2	Зажим ,
36	418407	1	Зажим ,
37	120056	1	Винт , Hex, M6 x 50, 8.8,
38	84069482	1	Гибкий шланг ,
39	9516263	1	Патрубок ,
40	335174	1	Патрубок ,
41	84038319	1	Гибкий шланг ,
42	84449185	1	Пластина ,

02.222(01) ВЫПУСКНАЯ СИСТЕМА, ВОЗДУШНЫЙ БАК

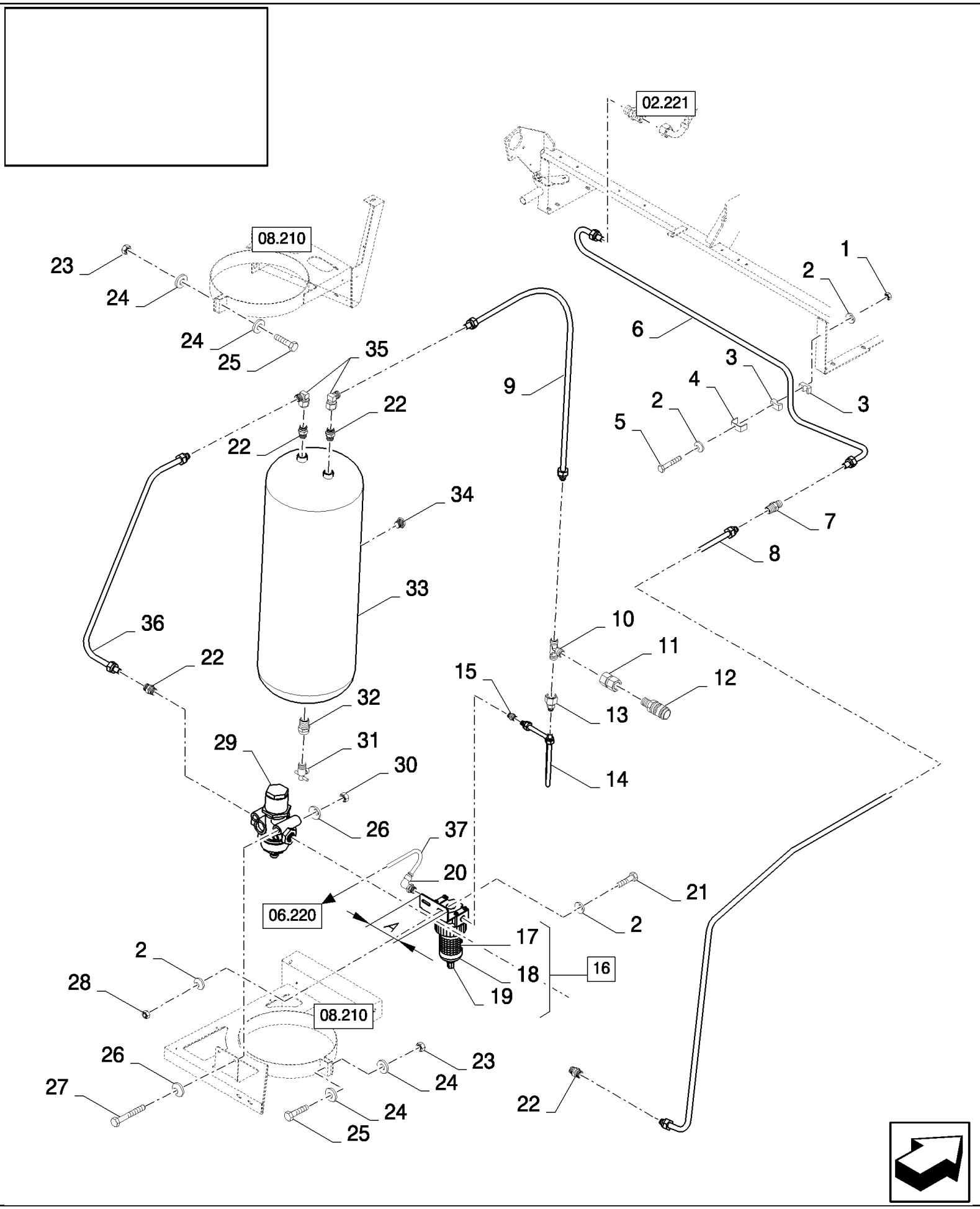

02.222(01) ВЫПУСКНАЯ СИСТЕМА, ВОЗДУШНЫЙ БАК

ссылка	Номер детали	Кол-во	Описание
1	353308	1	Гайка , M6 x 1, Cl 8,
2	412649	6	Пружинная шайба , Belleville, M6,
3	433007	2	Зажим ,
4	433100	1	Суппорт ,
5	120056	1	Винт , Hex, M6 x 50, 8.8,
6	84437685	1	Трубка , , FOR CL560 ONLY, FOR CS520, CS540 ONLY
6	84435598	1	Трубка , , FOR CS640, CS660 ONLY
7	335174	1	Патрубок ,
8	84435582	1	Трубка ,
9	84444047	1	Трубка ,
10	444325	1	Тройниковое соединение ,
11	84433625	1	Патрубок ,
12	84043491	1	Быстросоединяемаямуфта, папа,
13	84433633	1	Патрубок ,
14	84435528	1	Трубка ,
15	385812	1	Патрубок ,
16	84991068	1	Фильтр , (17 to 19)
17	84991070	1	Фильтрующий элемент , , A=83MM
17	84800598	1	Фильтрующий элемент , , A=67MM
18	84991071	1	ФИЛЬТРА, СТАКАН, , A=83MM
18	84800599	1	ФИЛЬТРА, СТАКАН, , A=67MM
19	84991072	1	Фильтр , , A=83MM
19	84800600	1	Фильтр , , A=67MM
20	89576721	1	Патрубок ,
21	120100	2	БОЛТ, Hex, M6 x 20, 8.8,
22	9516263	4	Патрубок ,
23	86629542	2	Контргайка , M8 x 1.25, Cl 8,
24	140016	4	Плоская шайба , M8 x 16 x 1.6,
25	43129	2	БОЛТ, Hex, M8 x 40, 8.8,
26	322358	4	Пружинная шайба , Belleville, M8,
27	43133	2	Винт , Hex, M8 x 80, 8.8,
28	15896221	2	Гайка , M6, Cl 10,
29	466053	1	Клапан гидравлический ,
30	89706690	2	Гайка , M8, Cl 8,
31	441031	1	Сливной кран ,
32	84019122	1	Патрубок ,
33	84036945	1	Воздушный резервуар ,
34	84814963	1	Патрубок ,
35	84440128	2	Патрубок ,
36	84435421	1	Трубка ,
37	84607921	1	Шланг , L:5091MM, FOR CS520, CS540 ONLY
37	84607921	1	Шланг , L:5341MM, FOR CS640, CS660 ONLY, FOR CL560 ONLY

02.223(01) ЗАПУСК ИЗ ХОЛОДНОГО СОСТОЯНИЯ

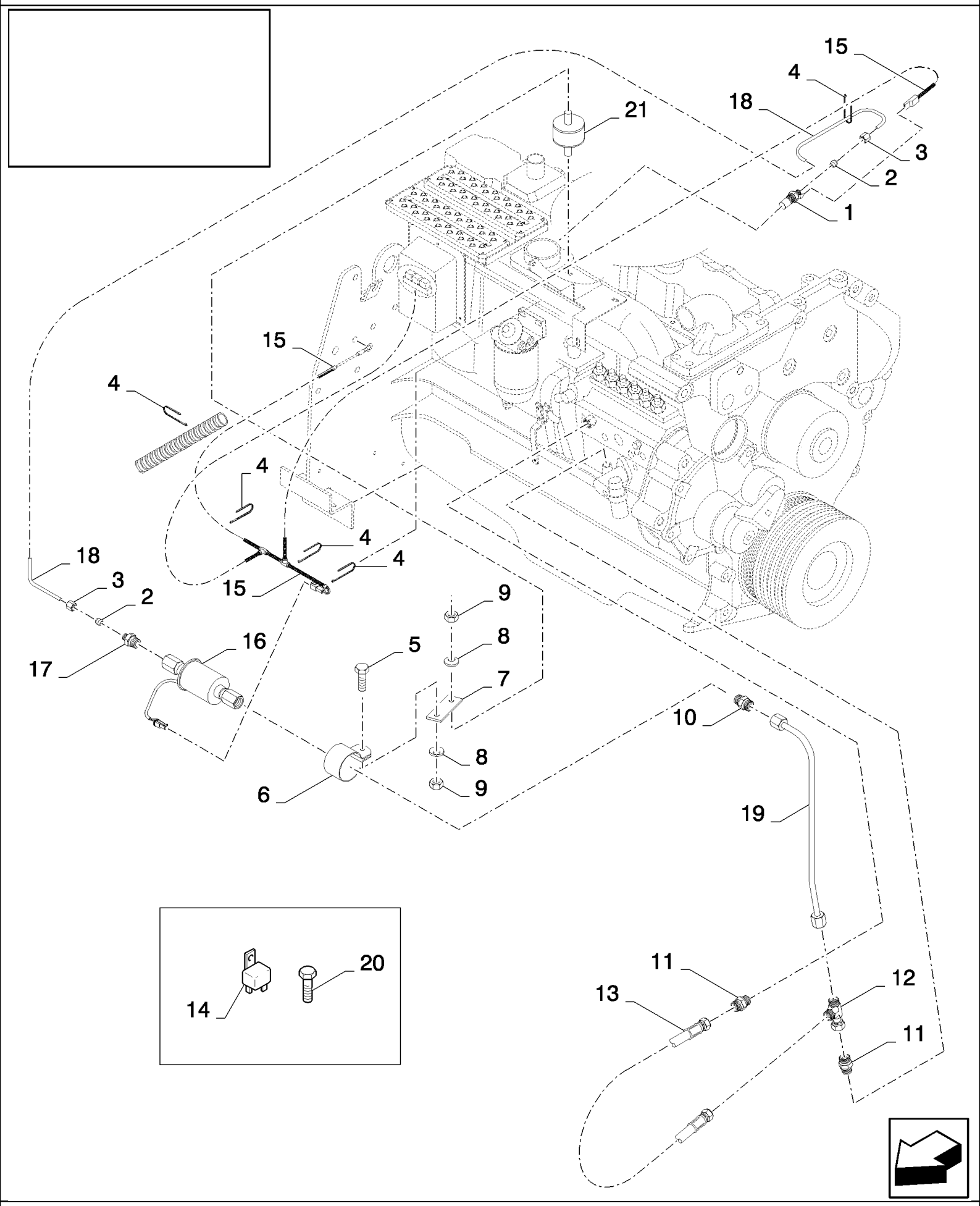

02.223(01) ЗАПУСК ИЗ ХОЛОДНОГО СОСТОЯНИЯ

ссылка	Номер детали	Кол-во	Описание
1	83956253	1	Термостартер , , SEE FIGURE 06.557
2	80381102	2	Манжета ,
3	80381101	2	Гайка ,
4	323597	5	Многожильный плоский шлейф , M9 x 165 or M5 x 197,
5	43127	1	БОЛТ, Hex, M8 x 25, 8.8,
6	86002637	1	Зажим ,
7	84076803	1	Пластина ,
8	322358	4	Пружинная шайба , Belleville, M8,
9	89706690	4	Гайка , M8, Cl 8,
10	84076167	1	Патрубок ,
11	84076168	2	Патрубок ,
12	84064562	1	Патрубок ,
13	84441293	1	
14	84000651	1	Реле ,
15	84447204	1	Жгут проводов ,
16	86002636	1	Топливный насос ,
17	86002635	1	Патрубок ,
18	84441327	1	Трубка ,
19	84442807	1	Трубка ,
20	86977784	1	Винт , M8x60
21	84057804	1	Демпфер ,

02.224(01) ВЫПУСКНАЯ СИСТЕМА, ВОЗДУШНЫЙ ПИСТОЛЕТ

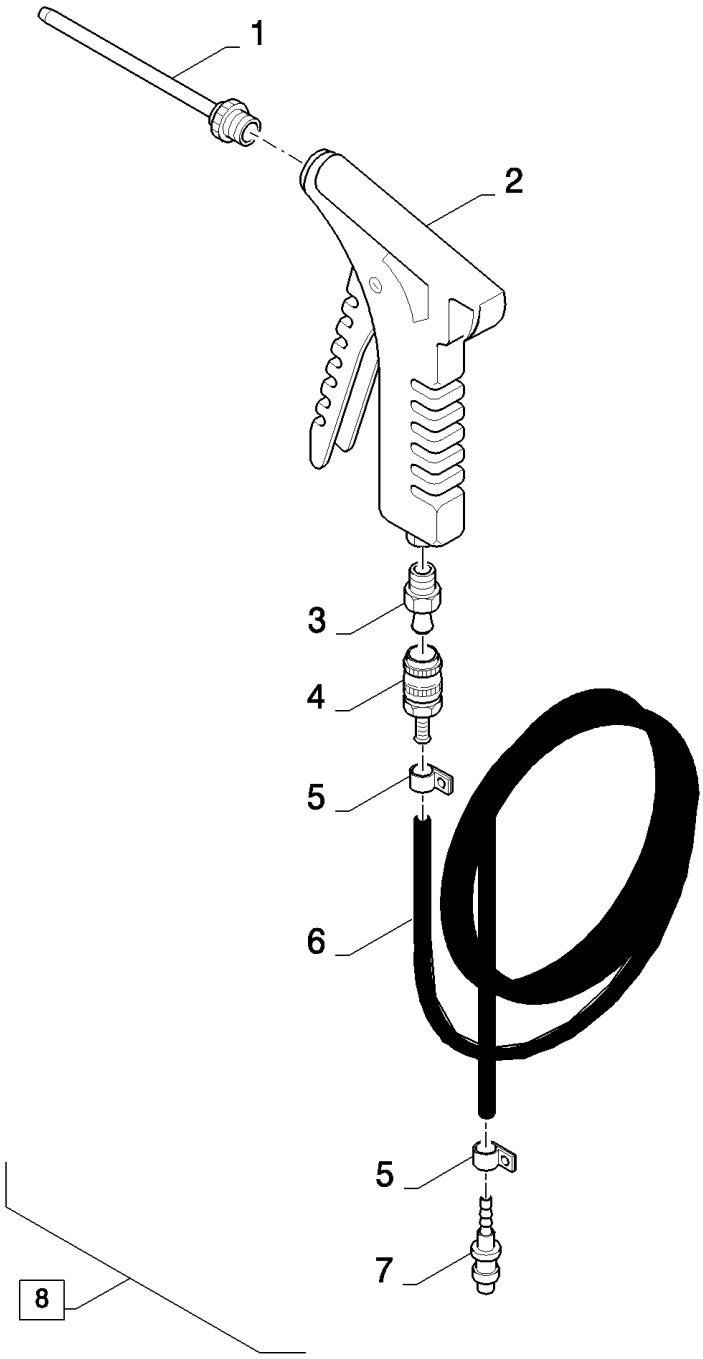

02.224(01) ВЫПУСКНАЯ СИСТЕМА, ВОЗДУШНЫЙ ПИСТОЛЕТ

ссылка	Номер детали	Кол-во	Описание
1	84043496	1	Трубка ,
2	84043495	1	Воздушный пистолет ,
3	84043494	1	Фиттинг ,
4	84043493	1	Быстросоединяемаямуфта, папа,
5	80150064	2	Зажим ,
6	84045058	1	Шланг , L:25M
7	84043492	1	Фиттинг ,
8	84045084	1	Гибкий шланг , (1 to 7)

02.225(01) COOLERS

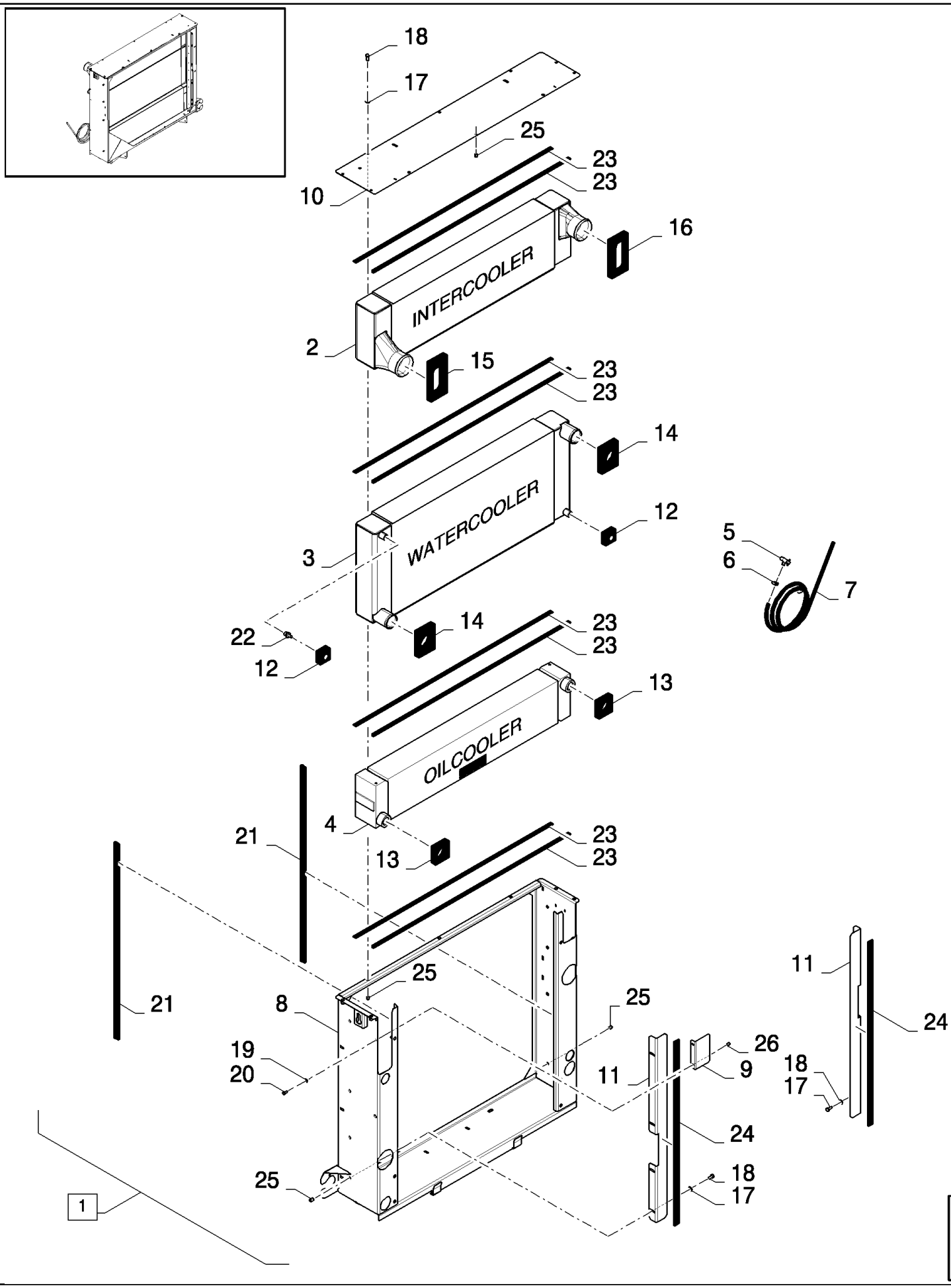

02.225(01) COOLERS

ссылка	Номер детали	Кол-во	Описание
1	84069627	1	Радиатор , (2 to 7), BSN C375
1	84447293	1	Радиатор , (2 to 26), ASN D376
2	84072810	1	Промежуточный радиатор , , BSN C375
2	84452764	1	Промежуточный радиатор , , ASN D376
3	84072809	1	Радиатор , , BSN C375
3	84449183	1	Радиатор , , ASN D376
4	84072811	1	Масляный радиатор , , BSN C375
4	84452765	1	Масляный радиатор , , ASN D376
5	441031	1	Сливной кран ,
6	913888	1	Хомут шланга ,
7	80400813	1	Шланг ,
8	87319023	1	Рама ,
9	87316857	1	Пластина ,
10	87316858	1	Пластина ,
11	87324165	2	Пластина ,
12	87318590	2	Ручейный узел ,
13	87318582	2	Ручейный узел ,
14	87318587	2	Ручейный узел ,
15	87318589	1	Ручейный узел ,
16	87318588	1	Ручейный узел ,
17	322358	14	Пружинная шайба , Belleville, M8,
18	120104	14	Винт , Hex, M8 x 20, 8.8,
19	322357	2	Пружинная шайба , Belleville, M6,
20	86508568	2	Винт , Hex, M6 x 16, 8.8,
21	87324720	1	Защитное уплотнение , L=1.9M
22	80395779	1	
23	80400987	1	Уплотнительное кольцо , L=8.8M
24	80401278	1	Уплотнительное кольцо , L=1.9M
25	84983188	25	Заклепка ,
26	84983191	5	Заклепка ,

TRANSMISSION	**TRANSMISSION**	**TRANSMISION**	**TRANSMISSION**
TRANSMISSION	**TRANSMISSION**	**TRANSMISSÃO**	**TRANSMISSIE**

SEC. 3

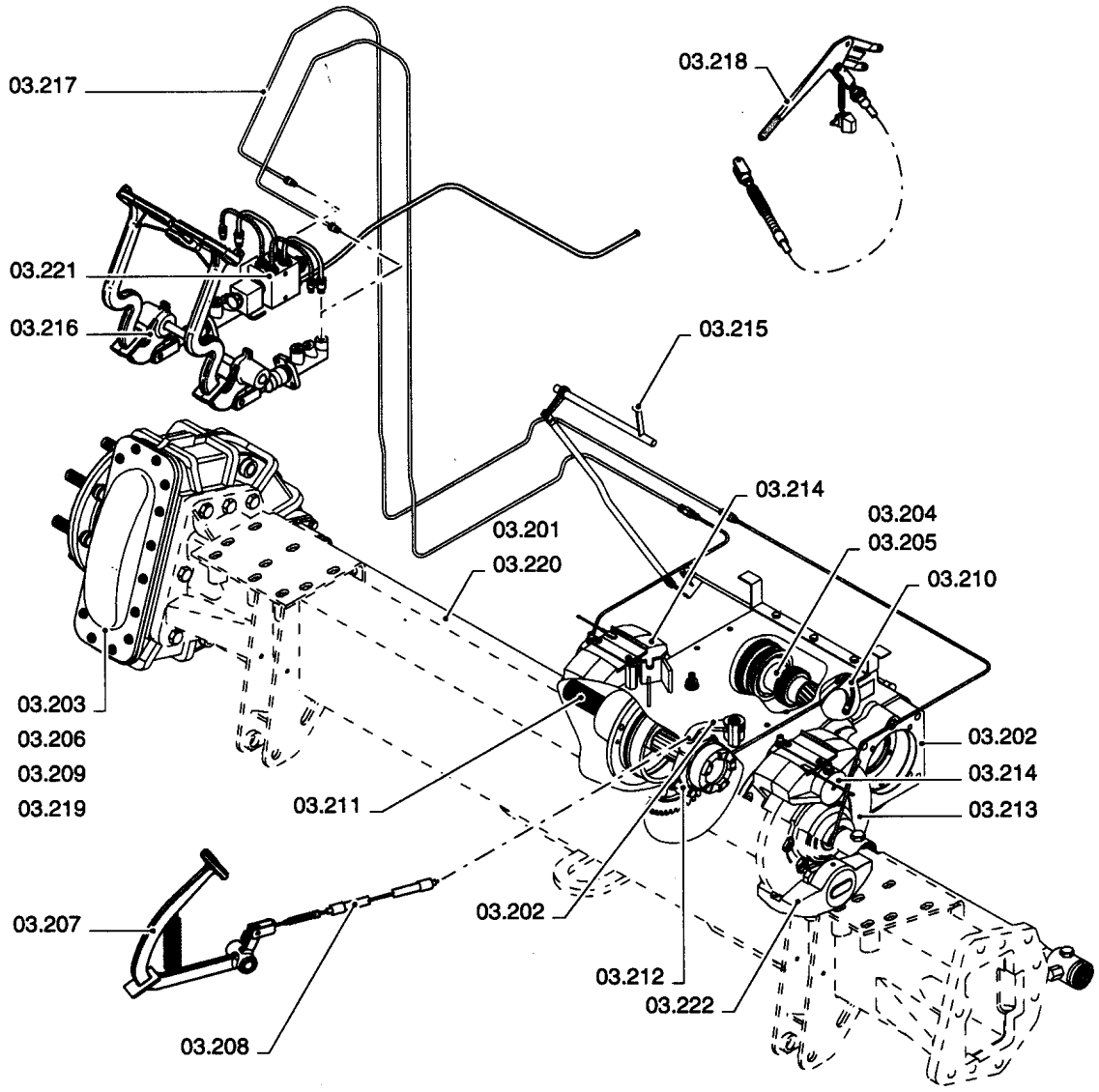

03.000(01) ТРАНСМИССИЯ

ссылка	Номер детали	Кол-во	Описание

03.201(01) ПРИВОДНЫЕ ВАЛЫ БЕЗ УДЛИНИТЕЛЕЙ

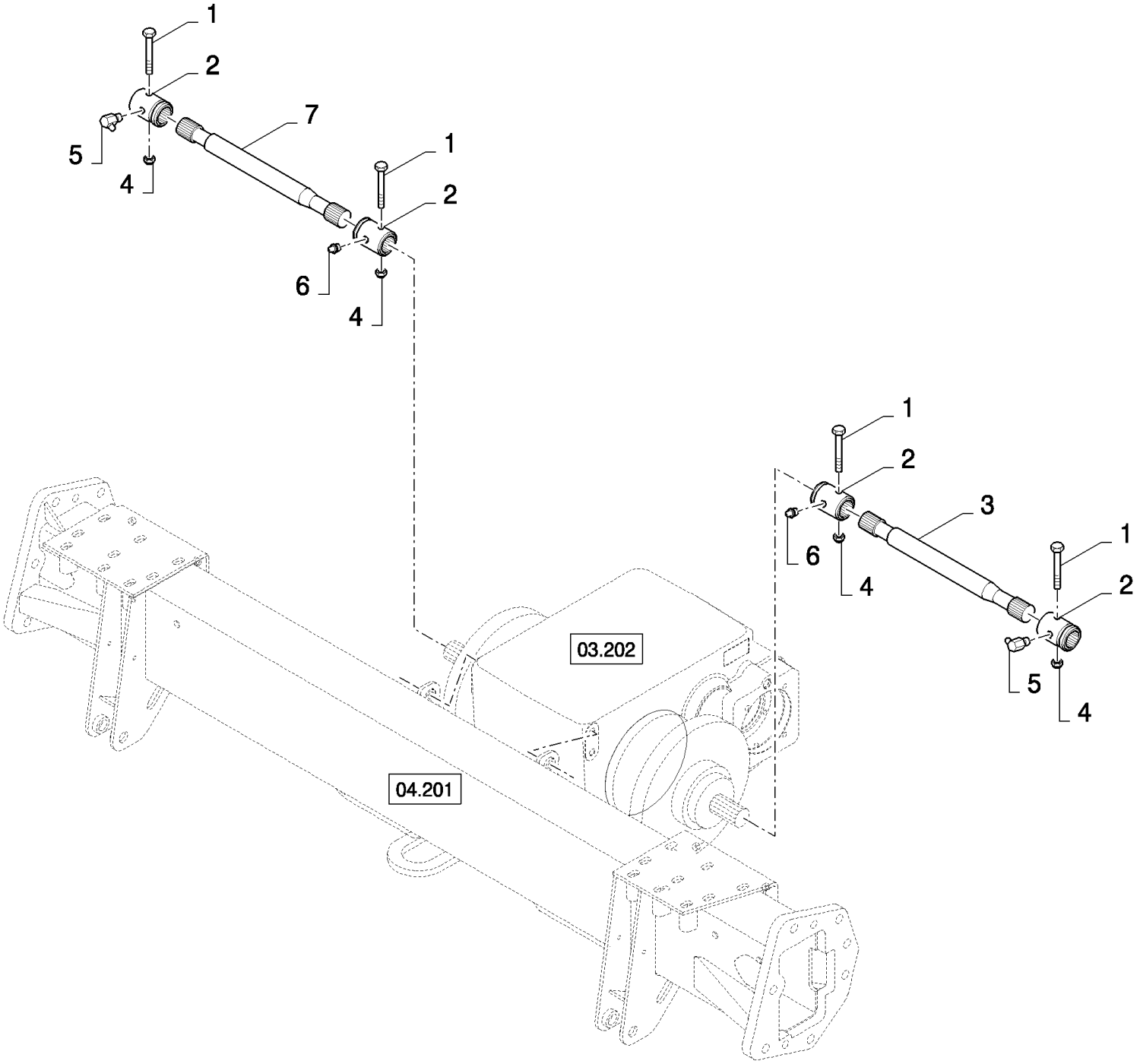

03.201(01) ПРИВОДНЫЕ ВАЛЫ БЕЗ УДЛИНИТЕЛЕЙ

ссылка	Номер детали	Кол-во	Описание
1	120073	4	БОЛТ, Hex, M10 x 80, 8.8,
2	84077841	4	ВТУЛКА, ШЛИЦЕВАЯ,
3	84437060	1	Вал управления ,
4	100037	4	Гайка , M10 x 1.5, Cl 8,
5	323713	2	Тавотница ,
6	321204	2	Тавотница , M6 x 1, 16mm lg,
7	84437061	1	Вал управления , , FOR CS520, CS540 ONLY
7	84075188	1	Вал управления , , FOR CS640 ONLY

03.202(01) КОРОБКА ПЕРЕДАЧ

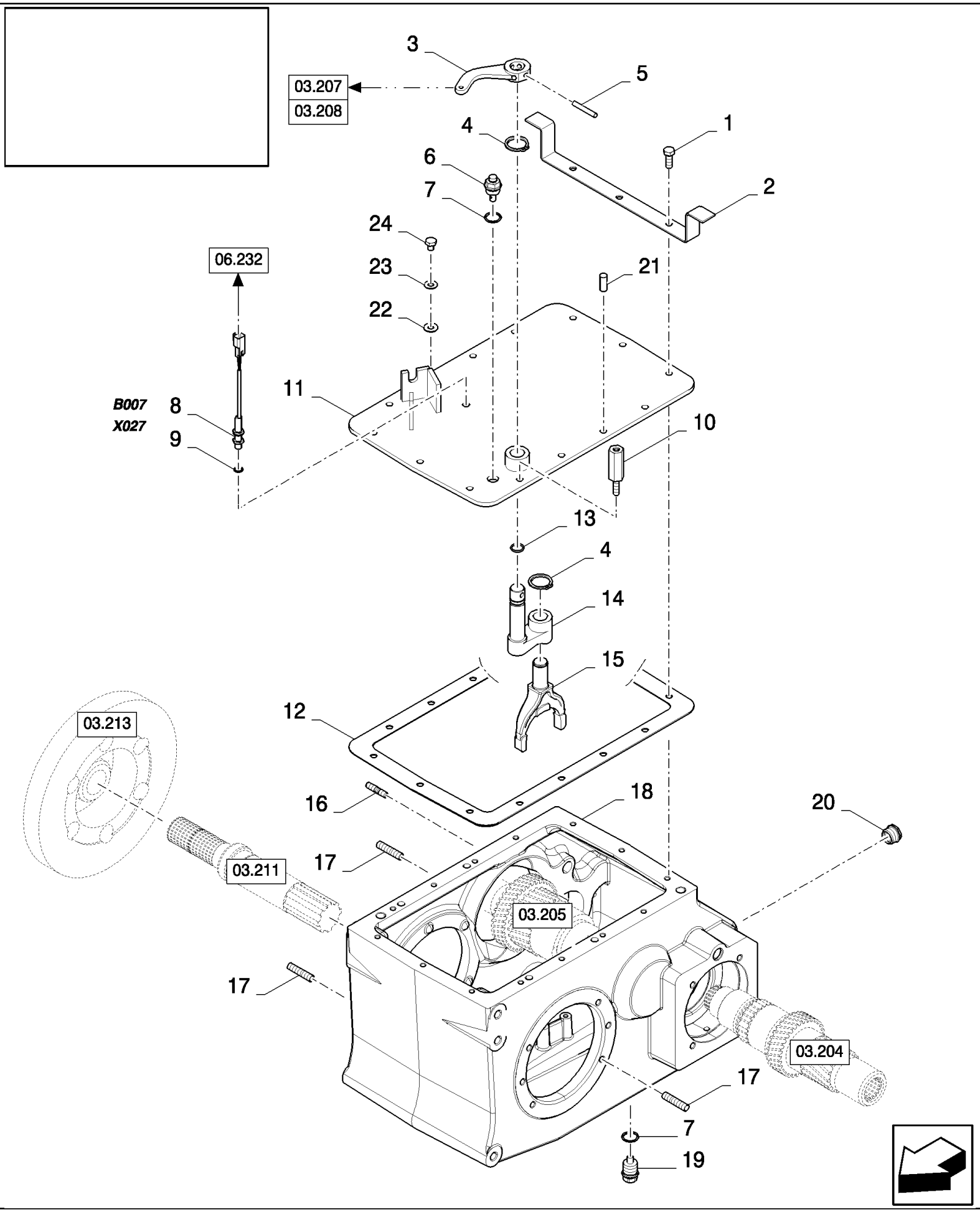

03.202(01) КОРОБКА ПЕРЕДАЧ

ссылка	Номер детали	Кол-во	Описание
1	412621	12	БОЛТ, Hex Lock, M10 x 30, 8.8, M10x30
2	84075330	1	КРОНШТЕЙН, , NOT FOR CL560
3	84334005	1	Рычаг , , NOT FOR CL560, FOR CS520, D480, WITH DIFF. LOCK, FOR CS540, CS640, CS660 ONLY
4	370002	2	Стопорное кольцо , M25, Ext, , FOR CS540, CS640, CS660 ONLY, WITH DIFF. LOCK, FOR CS520, D480, NOT FOR CL560
5	9506888	1	Штифт , , NOT FOR CL560, FOR CS520, D480, WITH DIFF. LOCK, FOR CS540, CS640, CS660 ONLY
6	398136	1	САПУН,
7	220025	2	Уплотнительное кольцо ,
8	84058860	1	Датчик , , SEE FIGURE 06.701
9	355607	1	Уплотнительное кольцо ,
10	84075338	2	Винт , , NOT FOR CL560
11	84435988	1	Крышка , , STANDARD
11	84437002	1	Крышка , , FOR CS520, D480, WITH DIFF. LOCK, FOR CS540, CS640, CS660 ONLY
11	84800565	1	Крышка , , FOR CL560 ONLY
12	84071961	1	Прокладка ,
12	84800558	1	Уплотнительное кольцо , , FOR CL560 ONLY
13	89818942	1	Уплотнительное кольцо , , FOR CS540, CS640, CS660 ONLY, WITH DIFF. LOCK, FOR CS520, D480, NOT FOR CL560
14	89818945	1	РЫЧАГ, , NOT FOR CL560, FOR CS520, D480, WITH DIFF. LOCK, FOR CS540, CS640, CS660 ONLY
15	89818947	1	Вилка , , FOR CS540, CS640, CS660 ONLY, WITH DIFF. LOCK, FOR CS520, D480, NOT FOR CL560
16	110019	5	Установочный штифт ,
17	350341	15	Установочный штифт ,
18	84433056	1	Посадочное место ,
18	84455229	1	Коробка передач , , FOR CL560 ONLY
19	336897	1	Пробка ,
20	84071596	1	Привод индикатора уровня ,
21	80081848	4	Штифт , , FOR CL560 ONLY
22	378244	2	Плоская шайба , M10, , FOR CL560 ONLY
23	140045	2	Пружинная шайба , Belleville, M10, , FOR CL560 ONLY
24	86512298	2	БОЛТ, Hex, M10 x 12, 8.8, Full Thd, , FOR CL560 ONLY

03.203(01) КОНЕЧНЫЙ РЕДУКТОР 10/75

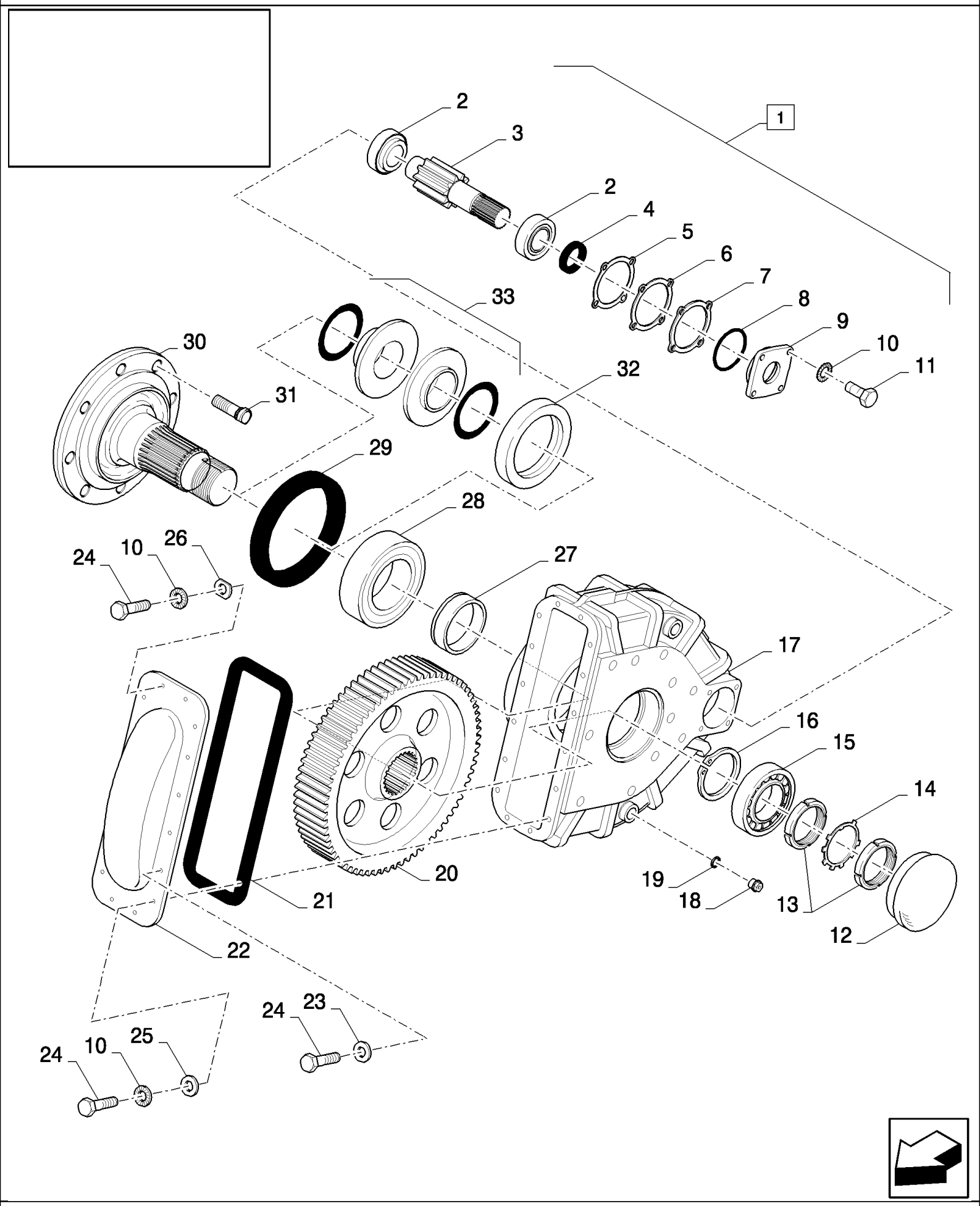

03.203(01) КОНЕЧНЫЙ РЕДУКТОР 10/75

ссылка	Номер детали	Кол-во	Описание
1	84806635	2	Редуктор , (2 to 31), STANDARD
1	84993268	2	Редуктор , (2 to 28, 30 to 33), FOR MUDDY CONDITIONS ONLY
2	9832269	2	ПОДШИПНИК, РОЛИКОВЫЙ,
3	9832292	1	Вал ,
4	381860	1	Уплотнительное кольцо ,
5	382950	1	Толщинная прокладка , 0.5mm Thk,
6	382949	3	Толщинная прокладка , THK.:0.2MM
7	382948	3	Толщинная прокладка , 0.05mm Thk,
8	381895	1	Уплотнительное кольцо ,
9	9833631	1	Фланец ,
10	140045	10	Пружинная шайба , Belleville, M10,
11	43140	2	БОЛТ, Hex, M10 x 30, 8.8, Full Thd,
12	9833630	1	Крышка ,
13	9811129	2	Гайка ,
14	9838325	1	Пластина ,
15	9832270	1	ПОДШИПНИК, РОЛИКОВЫЙ,
16	300639	1	Стопорное кольцо , M90, Ext,
17	84806645	1	Корпус конечного редуктора , , STANDARD
17	84807706	1	Посадочное место , , FOR MUDDY CONDITIONS ONLY
18	412413	2	Пробка ,
19	9511034	2	Прокладка ,
20	9502657	1	Зубчатое колесо , , STANDARD
20	84818374	1	Зубчатое колесо , , FOR MUDDY CONDITIONS ONLY
21	445497	1	Прокладка ,
22	84806647	1	Крышка ,
23	394629	8	Стопорная шайба , 10MM
24	43138	16	Винт , Hex, M10 x 20, 8.8, Full Thd,
25	140042	4	Плоская шайба , M10 x 34 x 3,
26	743794	4	Плоская шайба , 11MM
27	9832274	1	ВТУЛКА,
28	9832271	1	ПОДШИПНИК В СБОРЕ,
29	9832264	1	Уплотнительное кольцо , , STANDARD
30	9818675	1	Фланец , , STANDARD
30	9509371	1	Фланец , , FOR MUDDY CONDITIONS ONLY
31	330291	8	БОЛТ,
32	89818670	1	Кольцо , , FOR MUDDY CONDITIONS ONLY
33	89509555	1	Ремкомплект , , FOR MUDDY CONDITIONS ONLY

03.204(01) КОРОБКА ПЕРЕДАЧ, ВХОДНОЙ ВАЛ

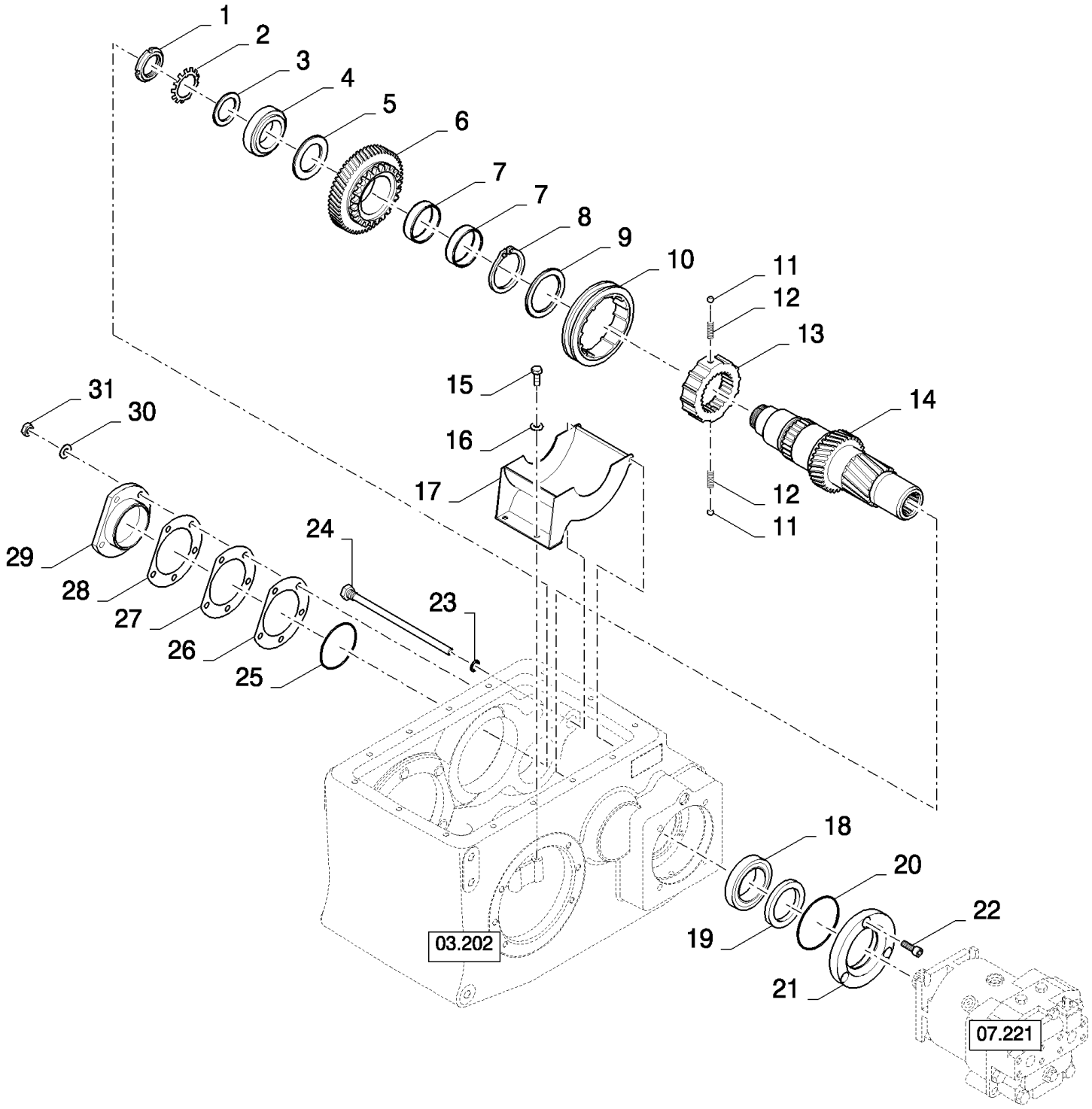

03.204(01) КОРОБКА ПЕРЕДАЧ, ВХОДНОЙ ВАЛ

ссылка	Номер детали	Кол-во	Описание
1	9615771	1	Контргайка , M45 x 1.5, Bearing, M45x1.5
2	80410880	1	Стопорное кольцо ,
3	84071395	1	Шайба крепления обоймы подшипника ,
4	853116	1	ПОДШИПНИК В СБОРЕ,
5	84071394	1	Шайба крепления обоймы подшипника ,
6	84433273	1	Зубчатое колесо ,
7	84043299	1	ПОДШИПНИК, ИГОЛЬЧАТЫЙ, , BSN C435
7	87317816	1	ПОДШИПНИКОВ, КОМПЛЕКТ, , ASN D436
8	84078051	1	Стопорное кольцо , M72, Ext,
9	84072052	1	Шайба крепления обоймы подшипника ,
10	84433358	1	Зубчатое колесо ,
11	84041521	2	ШАР,
12	84041522	2	Пружина ,
13	84433352	1	Зубчатое колесо ,
14	84071392	1	Вал ,
15	16043224	2	БОЛТ, Hex, M8 x 16, 8.8, Full Thd,
15	16043224	2	БОЛТ, Hex, M8 x 16, 8.8, Full Thd,
16	322358	2	Пружинная шайба , Belleville, M8,
17	84435240	1	Кожух ,
18	750347	1	ПОДШИПНИК, РОЛИКОВЫЙ,
19	84045429	1	Уплотнительное кольцо ,
20	84032297	1	Уплотнительное кольцо ,
21	84071648	1	Корпус подшипника ,
22	300442	3	Винт , Hex Soc Hd, M10 x 30, 8.8,
23	84011379	1	Уплотнительное кольцо ,
24	84334964	1	Стопорный винт , Hex Soc, M12 x 205,
25	84078053	1	Уплотнительное кольцо ,
26	84072110	1	Толщинная прокладка ,
27	84072113	AR	Толщинная прокладка ,
28	84072114	AR	Толщинная прокладка ,
29	84071116	1	Корпус подшипника ,
30	140045	5	Пружинная шайба , Belleville, M10,
31	100016	5	Гайка , M10, Cl 8,

03.205(01) КОРОБКА ПЕРЕДАЧ, ПРИВОДНОЙ ВАЛ

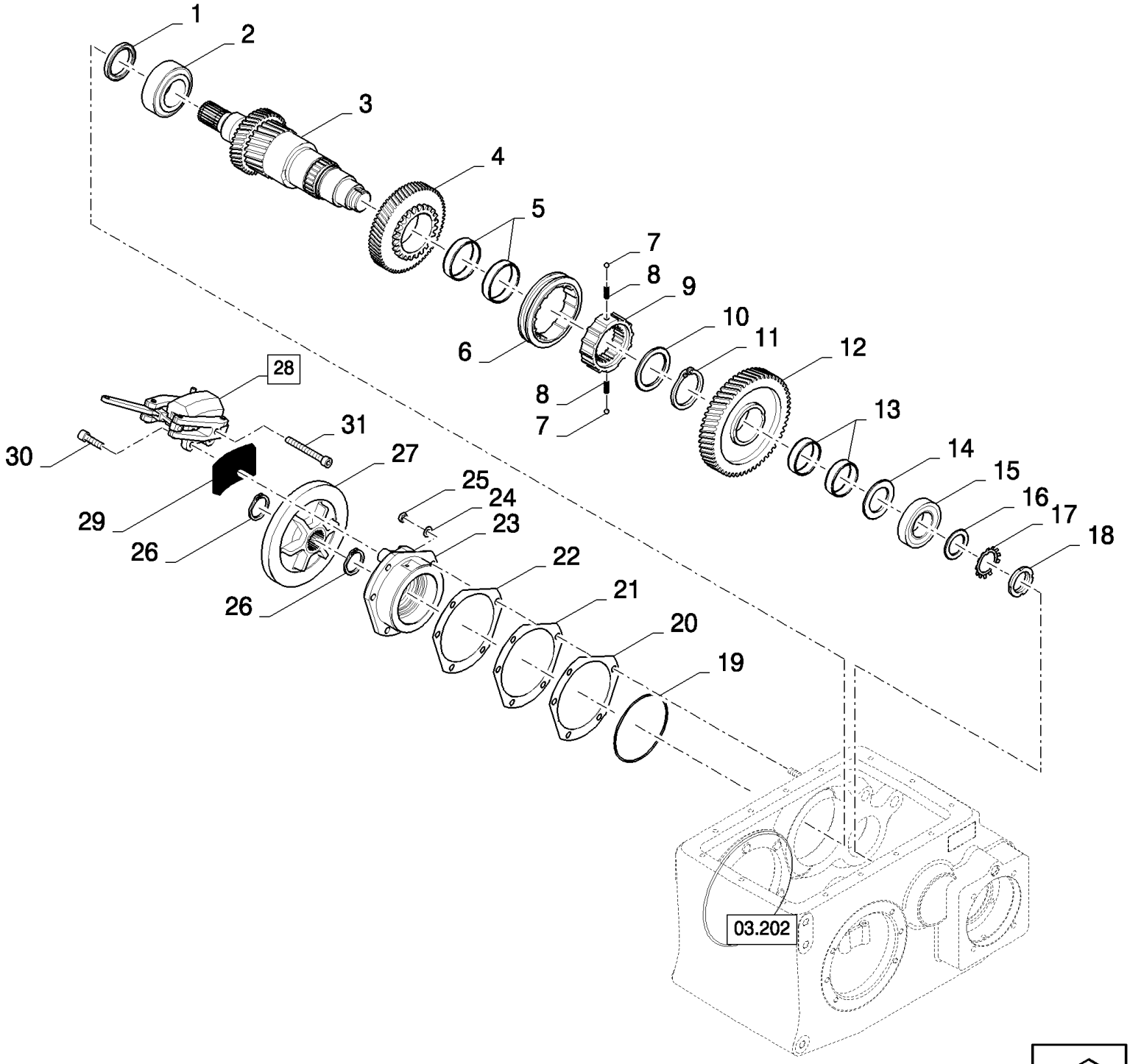

03.205(01) КОРОБКА ПЕРЕДАЧ, ПРИВОДНОЙ ВАЛ

ссылка	Номер детали	Кол-во	Описание
1	84017986	1	Уплотнительное кольцо ,
2	84074759	1	ПОДШИПНИК, РОЛИКОВЫЙ КОНИЧЕСКИЙ,
3	84437033	1	Вал зубчатого колеса , 16Т
3	84441799	1	Вал зубчатого колеса , 18Т
4	84433264	1	Зубчатое колесо ,
5	84071622	1	ПОДШИПНИКОВ, КОМПЛЕКТ,
6	84433358	1	Зубчатое колесо ,
7	84041521	2	ШАР,
8	84041522	2	Пружина ,
9	84433352	1	Зубчатое колесо ,
10	84072052	1	Шайба крепления обоймы подшипника ,
11	84078051	1	Стопорное кольцо , M72, Ext,
12	84433278	1	Зубчатое колесо , , BSN C395
12	84459182	1	Зубчатое колесо , , ASN D396
13	84043299	1	ПОДШИПНИК, ИГОЛЬЧАТЫЙ, , BSN C435
13	87317816	1	ПОДШИПНИКОВ, КОМПЛЕКТ, , ASN D436
14	84071394	1	Шайба крепления обоймы подшипника ,
15	84320593	1	ПОДШИПНИК, РОЛИКОВЫЙ КОНИЧЕСКИЙ,
16	84071395	1	Шайба крепления обоймы подшипника ,
17	80410880	1	Стопорное кольцо ,
18	9615771	1	Контргайка , M45 x 1.5, Bearing, M45x1.5
19	84078052	1	Уплотнительное кольцо ,
20	84334234	1	Толщинная прокладка ,
21	84334235	AR	Толщинная прокладка ,
22	84334236	AR	Толщинная прокладка ,
23	84432905	1	Корпус подшипника ,
24	140046	5	Плоская шайба , Belleville, M12,
25	9706685	5	Гайка , M12, Cl 8,
26	370007	2	Стопорное кольцо , M45, Ext,
27	84432996	1	ДИСК, ТОРМОЗНОЙ,
28	9819715	1	ТОРМОЗ, (29)
29	9819908	2	КОЛОДКА, ТОРМОЗНАЯ,
30	9832986	2	Винт , M10x30
31	86642435	1	БОЛТ, Hex, M12 x 1.25 x 45, 8.8, Full Thd, , ASN D384

03.206(01) КОНЕЧНЫЙ РЕДУКТОР 10/75 - 11/111

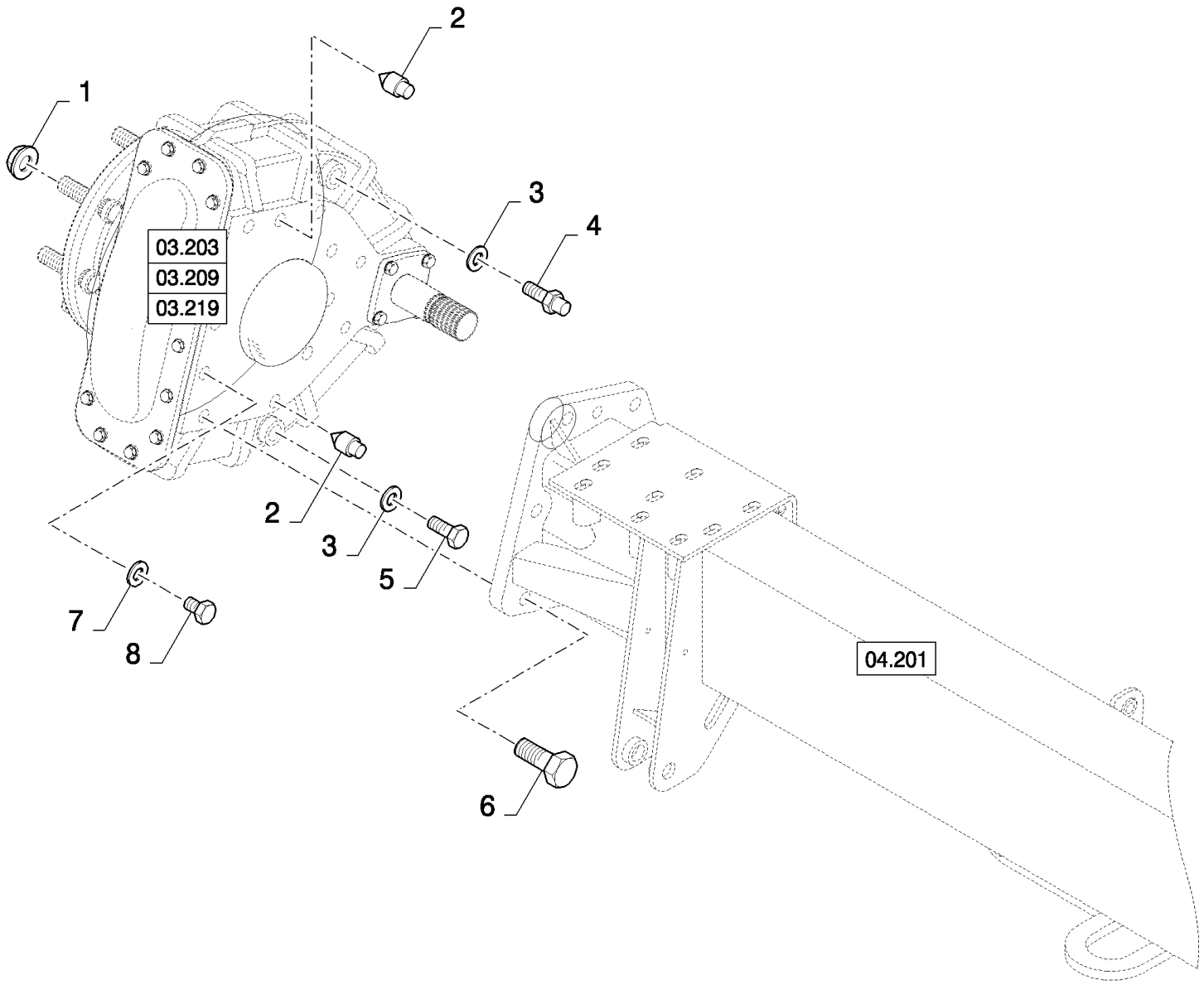

03.206(01) КОНЕЧНЫЙ РЕДУКТОР 10/75 - 11/111

ссылка	Номер детали	Кол-во	Описание
1	748961	16	Гайка , M22x1.5
2	918737	4	Штифт , , 10/75, FOR CS520, CS540, CS640 ONLY
2	626826	4	Штифт , , FOR CS660 ONLY, 11/111
3	220025	4	Уплотнительное кольцо ,
4	386287	2	САПУН,
5	336897	2	Пробка ,
6	9843590	14	БОЛТ, Hex, M20 x 50, 10.9, , 10/75, FOR CS520, CS540, CS640 ONLY
6	9843495	16	Винт , Hex, M20 x 60, 10.9, , 11/111, FOR CS660 ONLY
7	9511034	4	Прокладка , , FOR CS660 ONLY, 11/111
8	412413	4	Пробка , , 11/111, FOR CS660 ONLY

03.207(01) МЕХАНИЗМ ЗАЩЕЛКИ ДИФФЕРЕНЦИАЛА

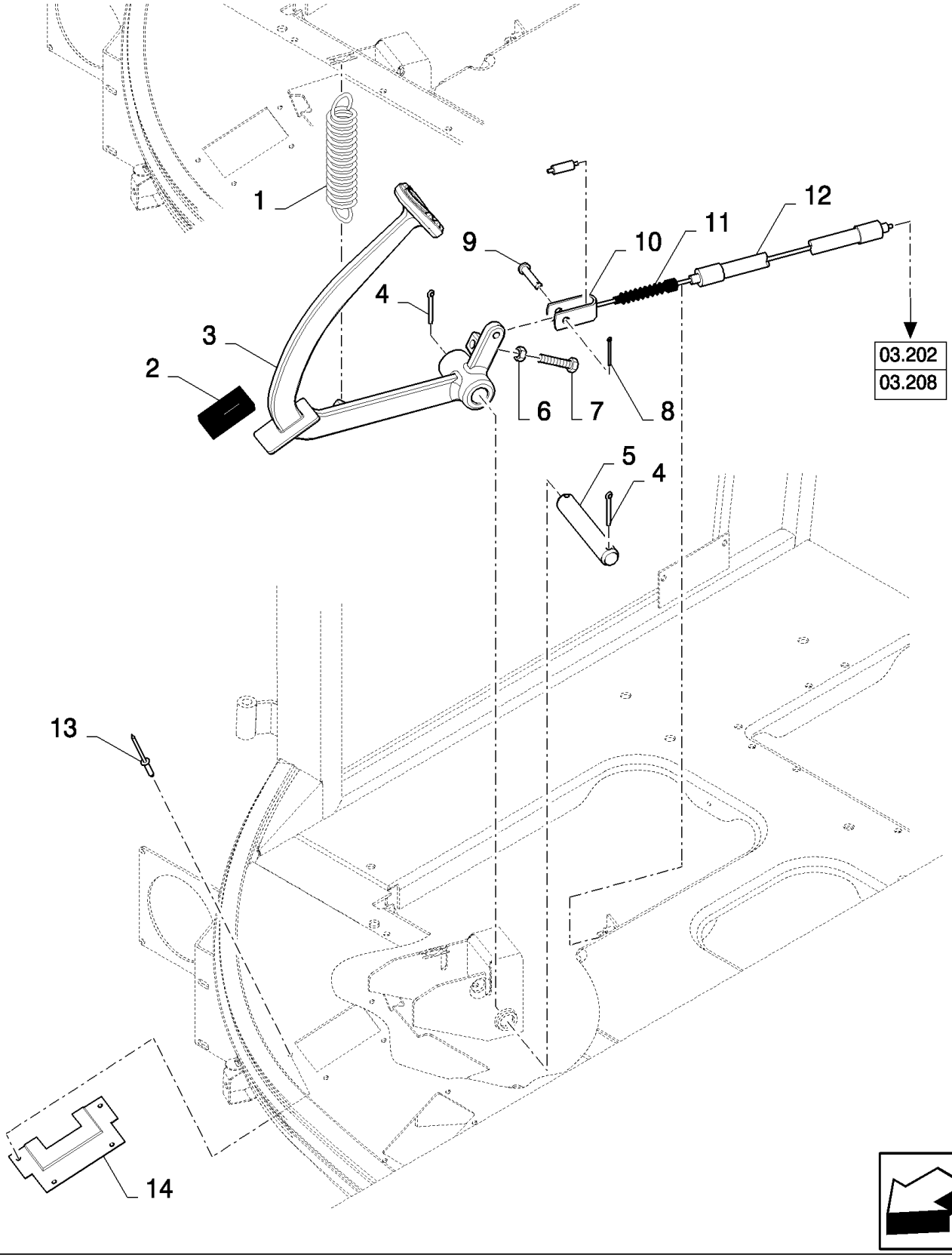

03.207(01) МЕХАНИЗМ ЗАЩЕЛКИ ДИФФЕРЕНЦИАЛА

ссылка	Номер детали	Кол-во	Описание
1	9811656	1	Пружина ,
2	89839853	1	Уплотнение ,
3	84807196	1	Педаль ,
4	412685	2	Шплинт , M4 x 32,
5	80390066	1	Штифт ,
6	89706690	1	Гайка , M8, Cl 8,
7	43128	1	БОЛТ, Hex, M8 x 30, 8.8,
8	86977785	1	Шплинт , M1.6 x 20,
9	376876	1	Штифт с головкой и отверстием под шплинт , M6 x 30,
10	388340	1	Вилка ,
11	427705	1	Кожух ,
12	9503174	1	КАБЕЛЬ,
13	NS	4	Не обслуживается , Rivet
14	9819825	1	Крышка ,

03.208(01) МЕХАНИЗМ ЗАЩЕЛКИ ДИФФЕРЕНЦИАЛА

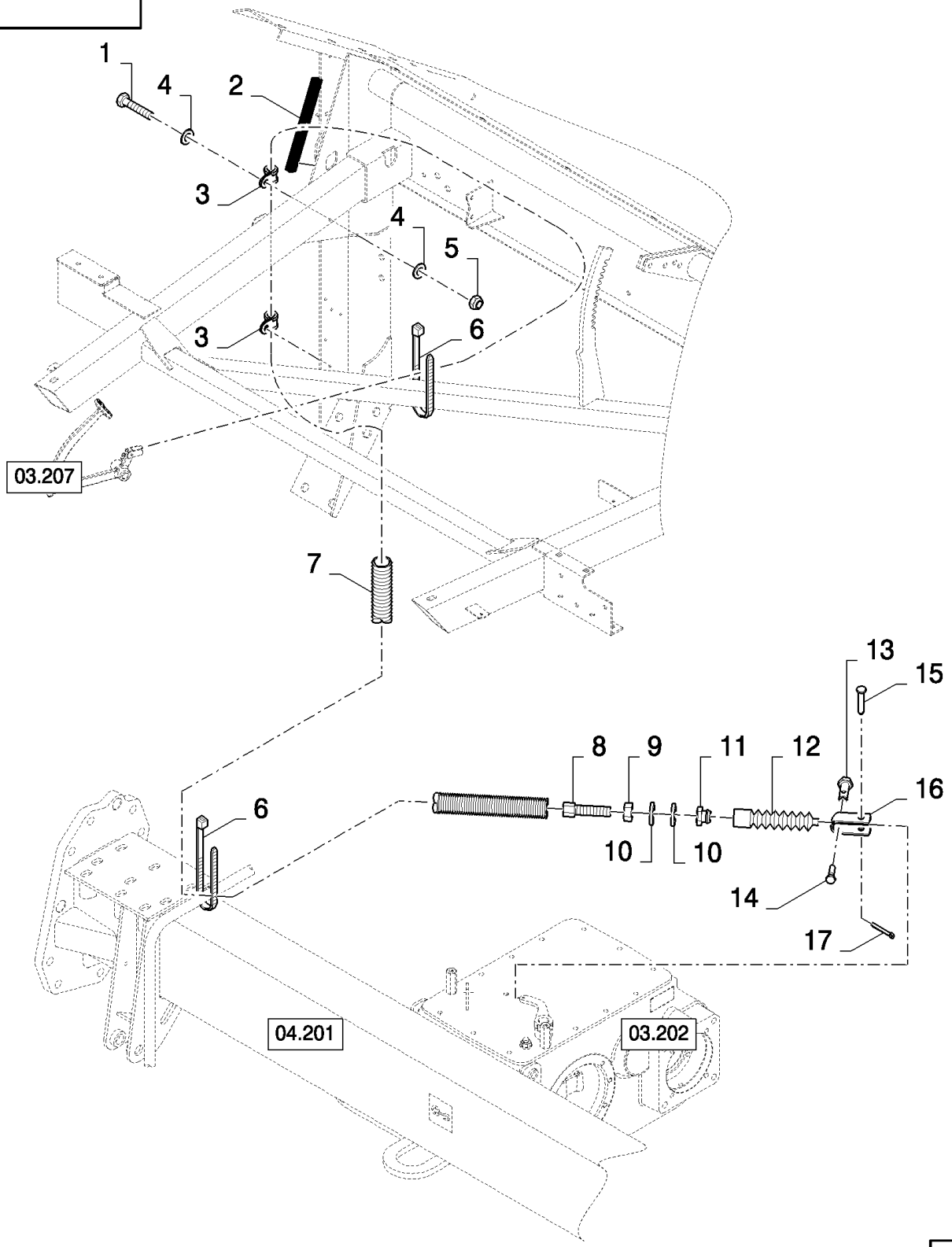

03.208(01) МЕХАНИЗМ ЗАЩЕЛКИ ДИФФЕРЕНЦИАЛА

ссылка	Номер детали	Кол-во	Описание
1	43117	2	БОЛТ, Hex, M6 x 30, 8.8,
2	NS	1	Не обслуживается , L=0.12M
3	431352	2	Зажим ,
4	140040	2	Плоская шайба , M6 x 22 x 2,
5	15896221	2	Гайка , M6, Cl 10,
6	9818147	2	Зажим ,
7	NS	1	Не обслуживается , L=0.6M
8	449469	1	Винт ,
9	100016	1	Гайка , M10, Cl 8,
10	394629	2	Стопорная шайба ,
11	449470	1	Гайка ,
12	9818291	1	СИЛЬФОН,
13	381140	1	Зажим ,
14	120100	1	БОЛТ, Hex, M6 x 20, 8.8,
15	376876	1	Штифт с головкой и отверстием под шплинт , M6 x 30,
16	388340	1	Вилка ,
17	86977785	1	Шплинт , M1.6 x 20,

03.210(01) КОРОБКА ПЕРЕДАЧ, РЫЧАГ ПЕРЕКЛЮЧЕНИЯ ПЕРЕДАЧ

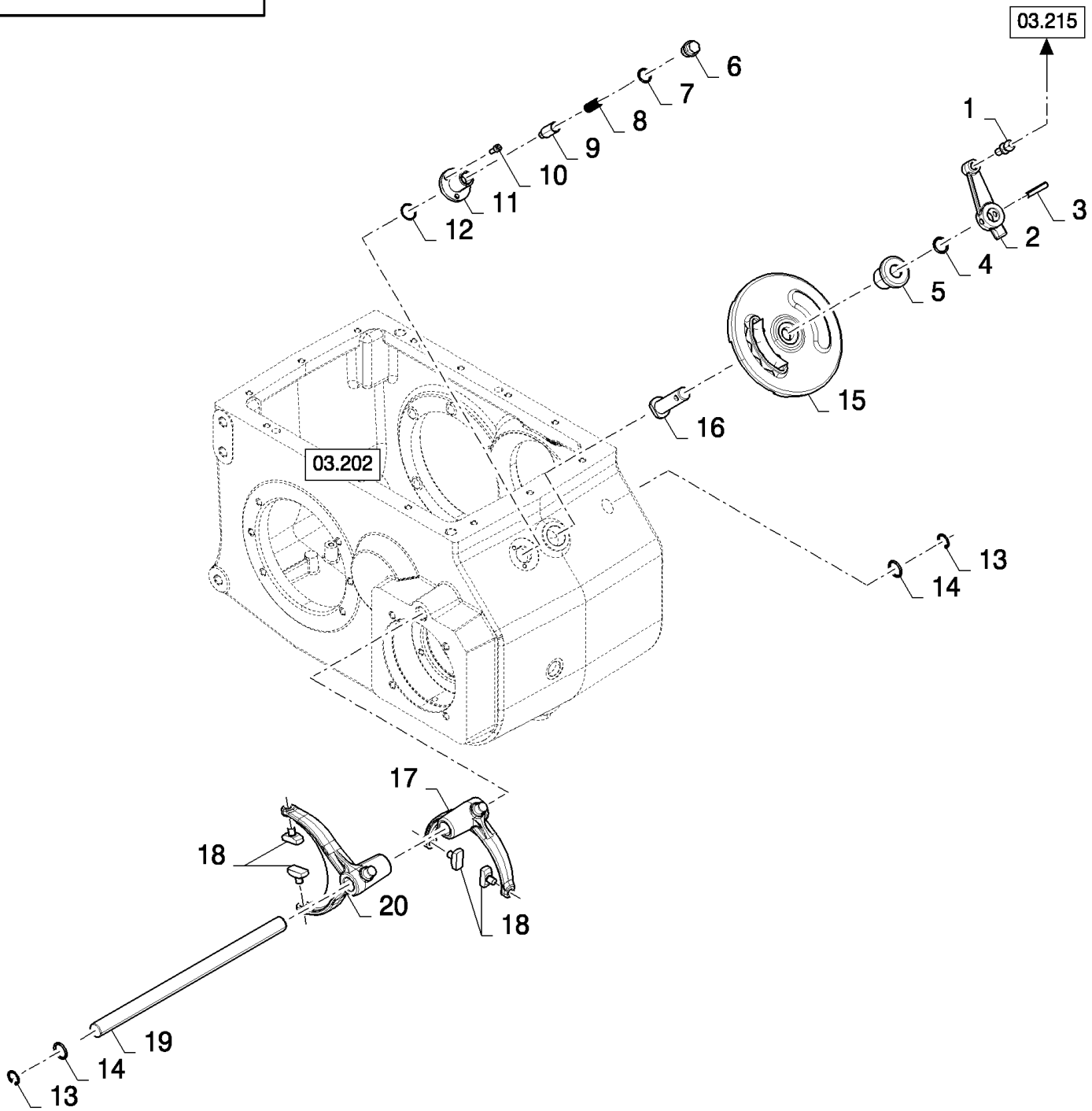

03.210(01) КОРОБКА ПЕРЕДАЧ, РЫЧАГ ПЕРЕКЛЮЧЕНИЯ ПЕРЕДАЧ

ссылка	Номер детали	Кол-во	Описание
1	9831211	1	Шарнир, подвижный,
2	84432945	1	Рычаг ,
3	86548577	1	Штифт , M8 x 40, Slotted,
4	304967	1	Уплотнительное кольцо ,
5	84071821	1	Резьбовой вкладыш ,
6	150060	1	Пробка ,
7	9511034	1	Прокладка ,
8	180012	1	Пружина ,
9	84077004	1	Штифт ,
10	84058583	3	Винт , M6x16
11	84437357	1	ВТУЛКА,
12	84077101	1	Уплотнительное кольцо ,
13	84078050	2	Стопорное кольцо , M22, Int,
14	86629585	2	Уплотнительное кольцо , -118, 70 Duro, .862" ID x .103" Thk,
15	84076817		Диск ,
16	84076955	1	Вал ,
17	84071587	1	Вилка переключения ,
18	84432249	4	Направляющая ,
19	84071538	1	Вал ,
20	84071378	1	Вилка переключения ,

03.211(01) КОРОБКА ПЕРЕДАЧ, ВЕДОМЫЙ ВАЛ

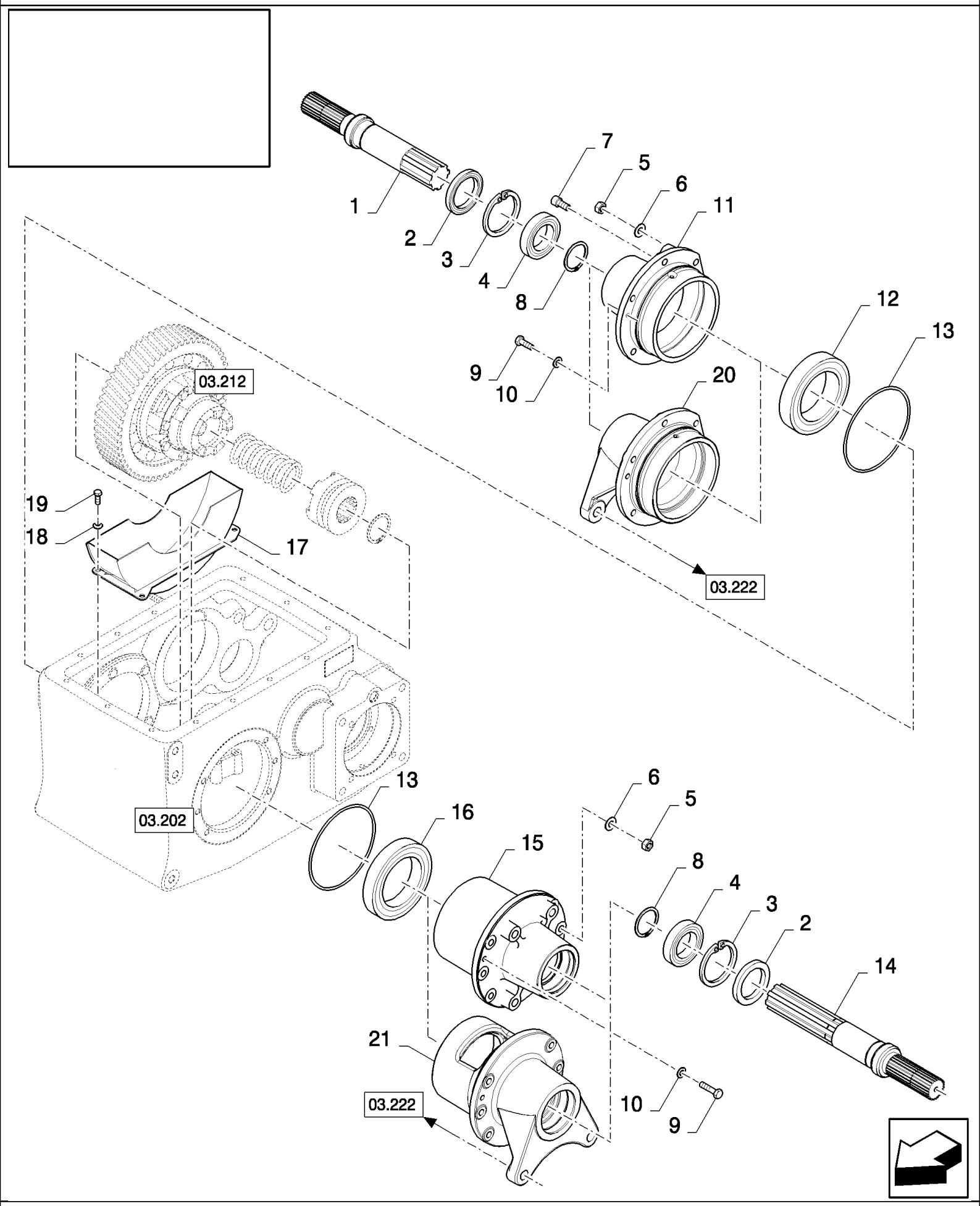

03.211(01) КОРОБКА ПЕРЕДАЧ, ВЕДОМЫЙ ВАЛ

ссылка	Номер детали	Кол-во	Описание
1	84069687	1	Вал ,
2	84045429	2	Уплотнительное кольцо ,
3	370013	2	Стопорное кольцо , M90, Int,
4	9825886	2	ПОДШИПНИК В СБОРЕ,
5	9706685	10	Гайка , M12, Cl 8,
6	140046	10	Плоская шайба , Belleville, M12,
7	9837786	2	Винт , Hex Soc Hd, M12 x 20, 8.8, M12x20
8	327911	2	Стопорное кольцо ,
9	86512298	4	БОЛТ, Hex, M10 x 12, 8.8, Full Thd,
10	140045	4	Пружинная шайба , Belleville, M10,
11	84071109	1	Фланец , , FOR CS640, CS660 ONLY
11	84071109	1	Фланец , , FOR CS520, CS540 ONLY, BSN C415
12	210046	1	ПОДШИПНИК, ШАРИКОВЫЙ,
13	9815655	2	Уплотнительное кольцо ,
14	84069822	1	Вал , , STANDARD
14	84069688	1	Вал , , WITH DIFF. LOCK
15	84071206	1	Фланец , , FOR CS640, CS660 ONLY
15	84071206	1	Фланец , , FOR CS520, CS540 ONLY, BSN C415
16	418831	1	ПОДШИПНИК В СБОРЕ,
17	84435237	1	Кожух ,
18	322358	4	Пружинная шайба , Belleville, M8,
20	84818238	1	Фланец , , FOR CS520, CS540 ONLY, ASN D416
21	84818240	1	Фланец , , FOR CS520, CS540 ONLY, ASN D416
19	16043224	4	БОЛТ, Hex, M8 x 16, 8.8, Full Thd,

03.212(01) ДИФФЕРЕНЦИАЛ

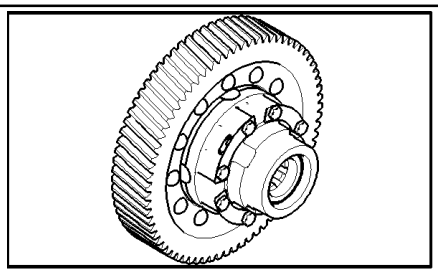

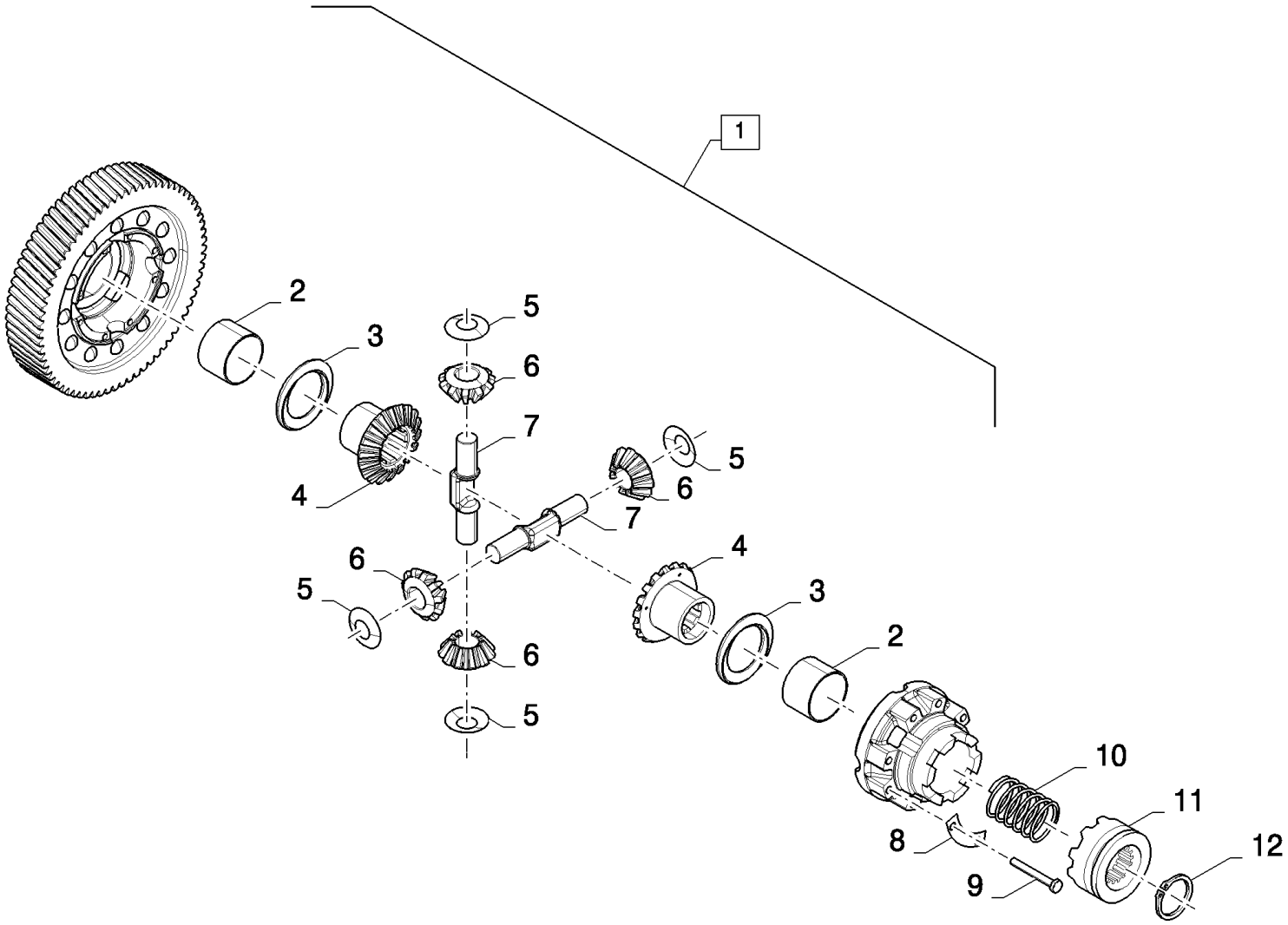

03.212(01) ДИФФЕРЕНЦИАЛ

ссылка	Номер детали	Кол-во	Описание
1	84071411	1	Дифференциал , (2 to 9), FOR CS540, CS640 AND CL560 ONLY, RATIO 16/71, STANDARD
1	84071437	1	Дифференциал , (2 to 9), FOR CS540, CS640 ONLY, RATIO 16/71, WITH DIFF. LOCK
1	84071409	1	Дифференциал , (2 to 9), RATIO 18/71, FOR CS520 AND CS660 ONLY, STANDARD
1	84071413	1	Дифференциал , (2 to 9), FOR CS660 ONLY, RATIO 18/71, WITH DIFF. LOCK
1	84071413	1	Дифференциал , , WITH DIFF. LOCK, RATIO 18/71, FOR CS520 ONLY, ASN D480
2	9514039	2	SLEEVE,
3	210013	2	Шайба крепления обоймы подшипника ,
4	9514042	2	Звездочка ведомая ,
5	210014	4	Плоская шайба ,
6	9850394	4	Зубчатое колесо ,
7	9514041	2	Вал ,
8	331649	4	Предохранительная пластинка ,
9	120073	8	БОЛТ, Hex, M10 x 80, 8.8,
10	455097	1	Пружина , , WITH DIFF. LOCK
11	455094	1	Кольцо соединительное , , WITH DIFF. LOCK
12	327911	1	Стопорное кольцо , , WITH DIFF. LOCK

03.213(01) ТОРМОЗНЫЕ ДИСКИ - C415 ДЛЯ CS520-540

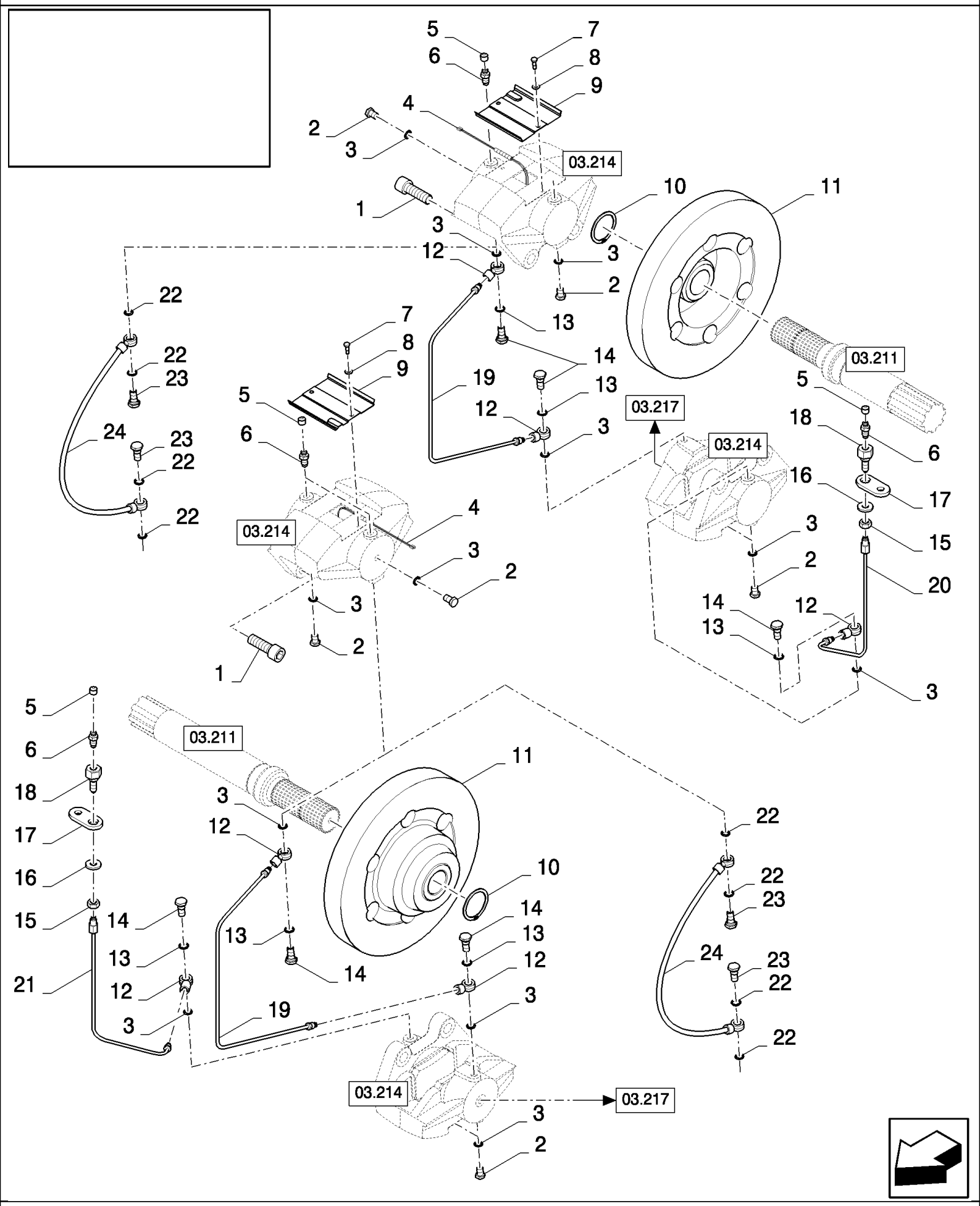

03.213(01) ТОРМОЗНЫЕ ДИСКИ - C415 ДЛЯ CS520-540

ссылка	Номер детали	Кол-во	Описание
1	9817243	8	Винт , Hex Soc Hd, M16 x 50, 12.9, Cap, HS, CL 12.9, M16 x 2 x 50
2	9832307	8	Пробка ,
3	84439102	14	Уплотнительная шайба , , BSN C359
3	84439102	10	Уплотнительная шайба , , ASN D360
4	NS	AR	Не обслуживается , L=0.1M
5	9835349	6	КОЛПАЧОК,
6	9832308	6	Пробка ,
7	300806	4	Винт , Hex, M5 x 10, 8.8, Full Thd,
8	322356	4	Плоская шайба , 5MM
9	84004317	2	Крышка ,
10	370007	2	Стопорное кольцо , M45, Ext,
11	84071143	2	ДИСК, ТОРМОЗНОЙ,
12	9832303	6	Фиттинг , , BSN C359
12	9832303	2	Фиттинг , , ASN D360
13	355607	6	Уплотнительное кольцо , , BSN C359
13	355607	2	Уплотнительное кольцо , , ASN D360
14	9832304	6	БОЛТ С ПРОУШИНОЙ, , BSN C359
14	9832304	2	БОЛТ С ПРОУШИНОЙ, , ASN D360
15	84022934	2	Гайка , M10 x 1, Cl 8,
16	394629	2	Стопорная шайба ,
17	84075471	2	Пластина ,
18	84062542	2	Патрубок ,
19	84441718	2	Трубка , , BSN C359
20	84989927	1	Трубка ,
21	84989946	1	Трубка ,
22	84449206	8	Кольцо , , ASN D360
23	84449205	4	SCREW, HOLLOW, , ASN D360
24	84447450	2	Гибкий шланг , , ASN D360

03.214(01) ТОРМОЗНОЙ КАЛИБР - C415 ДЛЯ CS520-540

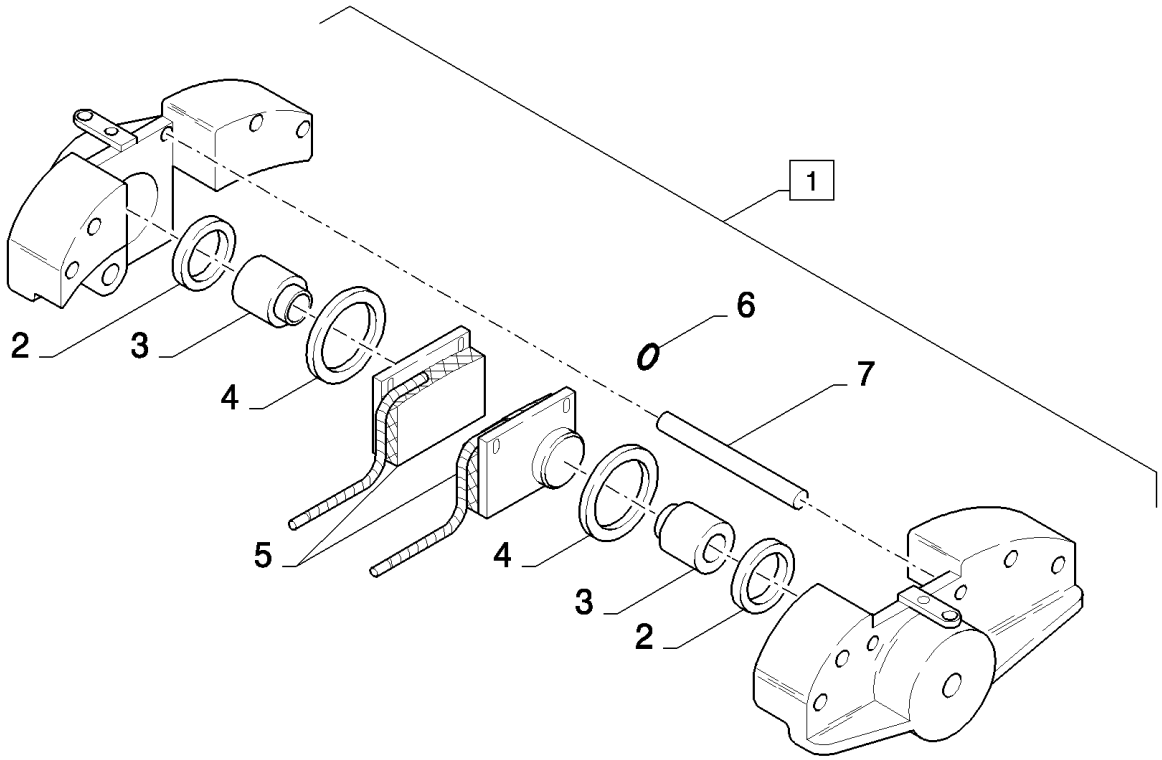

CS640 COMBINE BASE UNIT (1/03-) - Transmission

03.214(01) ТОРМОЗНОЙ КАЛИБР - C415 ДЛЯ CS520-540

ссылка	Номер детали	Кол-во	Описание
1	84989455	1	СКОБА, ТОРМОЗНАЯ, (2 to 7)
2	9835351	2	Прокладка ,
3	9850149	2	Поршень ,
4	9835350	2	Прокладка ,
5	9832306	2	КОЛОДКА, ТОРМОЗНАЯ,
6	9835353	1	Уплотнительное кольцо ,
7	9850148	2	Штифт ,

03.215(01) РЫЧАГ ПЕРЕКЛЮЧЕНИЯ ПЕРЕДАЧ

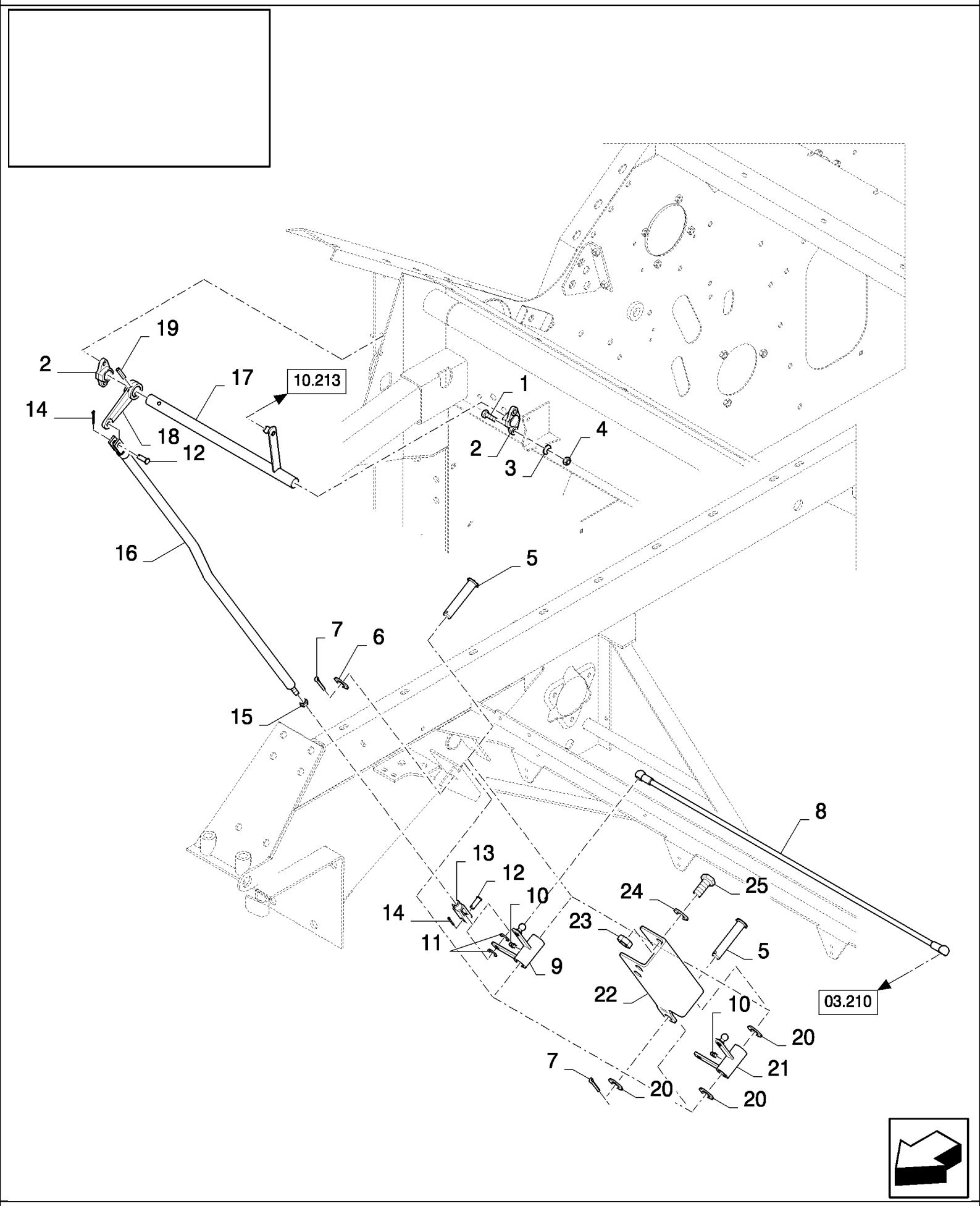

03.215(01) РЫЧАГ ПЕРЕКЛЮЧЕНИЯ ПЕРЕДАЧ

ссылка	Номер детали	Кол-во	Описание
1	43127	4	БОЛТ, Hex, M8 x 25, 8.8,
2	84433018	2	Корпус подшипника ,
3	322358	4	Пружинная шайба , Belleville, M8,
4	89706690	4	Гайка , M8, Cl 8,
5	89501786	1	Штифт ,
5	412069	1	Штифт с головкой и отверстием под шплинт , M20 x 110, , FOR CL560 ONLY
6	378247	1	Плоская шайба , 20MM
7	412686	1	Шплинт , M5 x 32,
8	84433301	1	Соединительная тяга , , FOR CS520, CS540 ONLY
8	84432962	1	Соединительная тяга , , FOR CS640, CS660 ONLY
8	84455933	1	Соединительная тяга , , FOR CL560 ONLY
9	84432985	1	Рычаг ,
10	321204	1	Тавотница , M6 x 1, 16mm lg,
11	86511323	2	Плоская шайба , M10 x 20 x 2, , BSN C363
12	322901	2	Штифт ,
13	412417	1	Вилка ,
14	130003	2	Шплинт , M3.2 x 20,
15	100016	1	Гайка , M10, Cl 8,
16	84433000	5	Соединительная тяга ,
16	84455939	1	Соединительная тяга , , FOR CL560 ONLY
17	84433347	1	Вал , , FOR CL560 ONLY, FOR CS520, CS540 ONLY
17	84433015	1	Вал , , FOR CS640, CS660 ONLY
18	84433013	1	Рычаг ,
19	86548577	1	Штифт , M8 x 40, Slotted,
20	536293	3	Плоская шайба , , FOR CL560 ONLY
21	84455936	1	Рычаг , , FOR CL560 ONLY
22	84455945	1	Суппорт , , FOR CL560 ONLY
23	9706694	4	Гайка , M20, Cl 8, , FOR CL560 ONLY
24	322359	4	Пружинная шайба , Belleville, M20, , FOR CL560 ONLY
25	15987721	4	БОЛТ, Hex, M20 x 1.5 x 35, 8.8, Full Thd, , FOR CL560 ONLY

03.216(01) КОНТУР ГИДРАВЛИЧЕСКОГО ТОРМОЗА

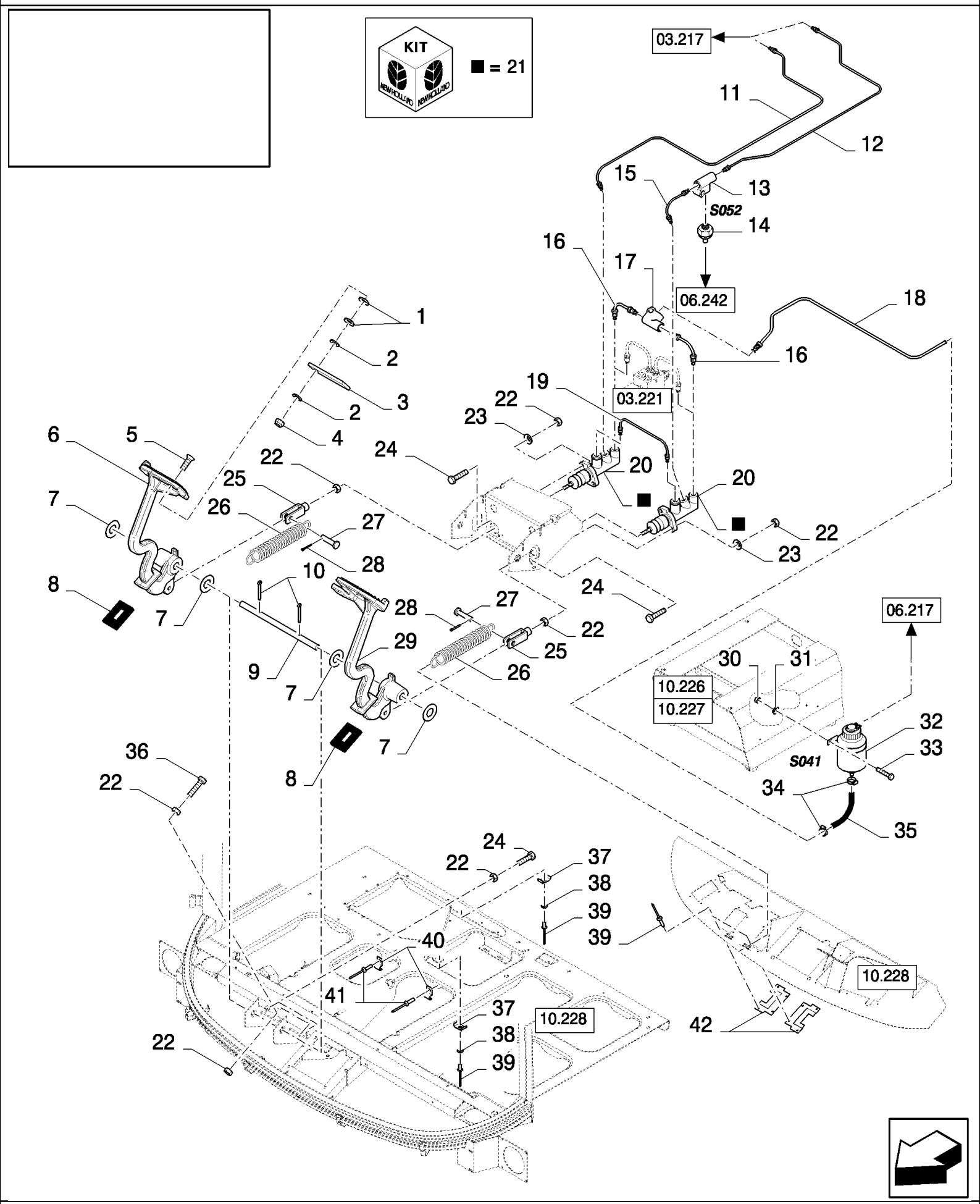

03.216(01) КОНТУР ГИДРАВЛИЧЕСКОГО ТОРМОЗА

ссылка	Номер детали	Кол-во	Описание
1	397881	AR	Пружинная шайба ,
2	84012127	AR	Стопорная шайба , 8MM
3	449009	1	Пластина ,
4	9991588	1	Контргайка , M8 x 1.25, Cl 8,
5	412168	1	Винт , Hex Soc Flat Hd, M8 x 30, 8.8, M8x30
5	87037492	1	Винт , Hex Soc Flat Hd, M8 x 35, 8.8, M8x35
6	84435250	1	Педаль ,
7	9513615	AR	Плоская шайба , 16MM
8	9819826	2	Уплотнительное кольцо ,
9	9819905	1	Вал ,
10	130007	2	Шплинт , M4 x 25,
11	84814246	1	МАГИСТРАЛЬ, ТОРМОЗНАЯ,
12	84814244	1	МАГИСТРАЛЬ, ТОРМОЗНАЯ,
13	9505391	1	ТРОЙНИК,
14	354372	1	Датчик давления ,
15	84817526	1	МАГИСТРАЛЬ, ТОРМОЗНАЯ,
16	84817530	2	МАГИСТРАЛЬ, ТОРМОЗНАЯ,
17	919855	1	ТРОЙНИК,
18	84432419	1	МАГИСТРАЛЬ, ТОРМОЗНАЯ,
19	84817528	1	МАГИСТРАЛЬ, ТОРМОЗНАЯ,
20	9509901	2	Главный цилиндр , (21), FOR CL560 ONLY, FOR CS640, CS660 ONLY
20	9509901	2	Главный цилиндр , (21), FOR CS520, CS540 ONLY, BSN C415
20	84062326	2	Главный цилиндр , (21), FOR CS520, CS540 ONLY, ASN D416
21	9817544	2	Ремонтный комплект , , FOR CS640, CS660 ONLY, FOR CL560 ONLY
21	9817544	2	Ремонтный комплект , , FOR CS520, CS540 ONLY, BSN C415
21	84429169	2	Ремонтный комплект , , FOR CS520, CS540 ONLY, ASN D416
22	89706690	12	Гайка , M8, Cl 8,
23	322358	4	Пружинная шайба , Belleville, M8,
24	43128	6	БОЛТ, Hex, M8 x 30, 8.8,
25	921491	2	Вилка ,
26	9811656	2	Пружина ,
27	412414	2	Штифт с головкой и отверстием под шплинт , M8 x 35,
28	9512667	2	Шплинт , M2 x 20,
29	84435249	1	Педаль ,
30	15896221	2	Гайка , M6, Cl 10,
31	322357	2	Пружинная шайба , Belleville, M6,
32	9819520	1	Бачок тормозной жидкости ,
33	120101	2	БОЛТ, Hex, M6 x 30, 8.8, Full Thd,
34	913888	2	Хомут шланга ,
35	410970	1	Шланг ,
36	120106	2	БОЛТ, Hex, M8 x 40, 8.8, Full Thd,
37	84814933	2	Зажим ,
38	89824840	2	Плоская шайба , 4MM
39	NS	10	Не обслуживается , Rivet
40	412089	2	Зажим ,

03.216(01) КОНТУР ГИДРАВЛИЧЕСКОГО ТОРМОЗА

ссылка	Номер детали	Кол-во	Описание
41	NS	2	Не обслуживается , Rivet
42	9819825	2	Крышка ,

03.217(01) КОНТУР ГИДРАВЛИЧЕСКОГО ТОРМОЗА

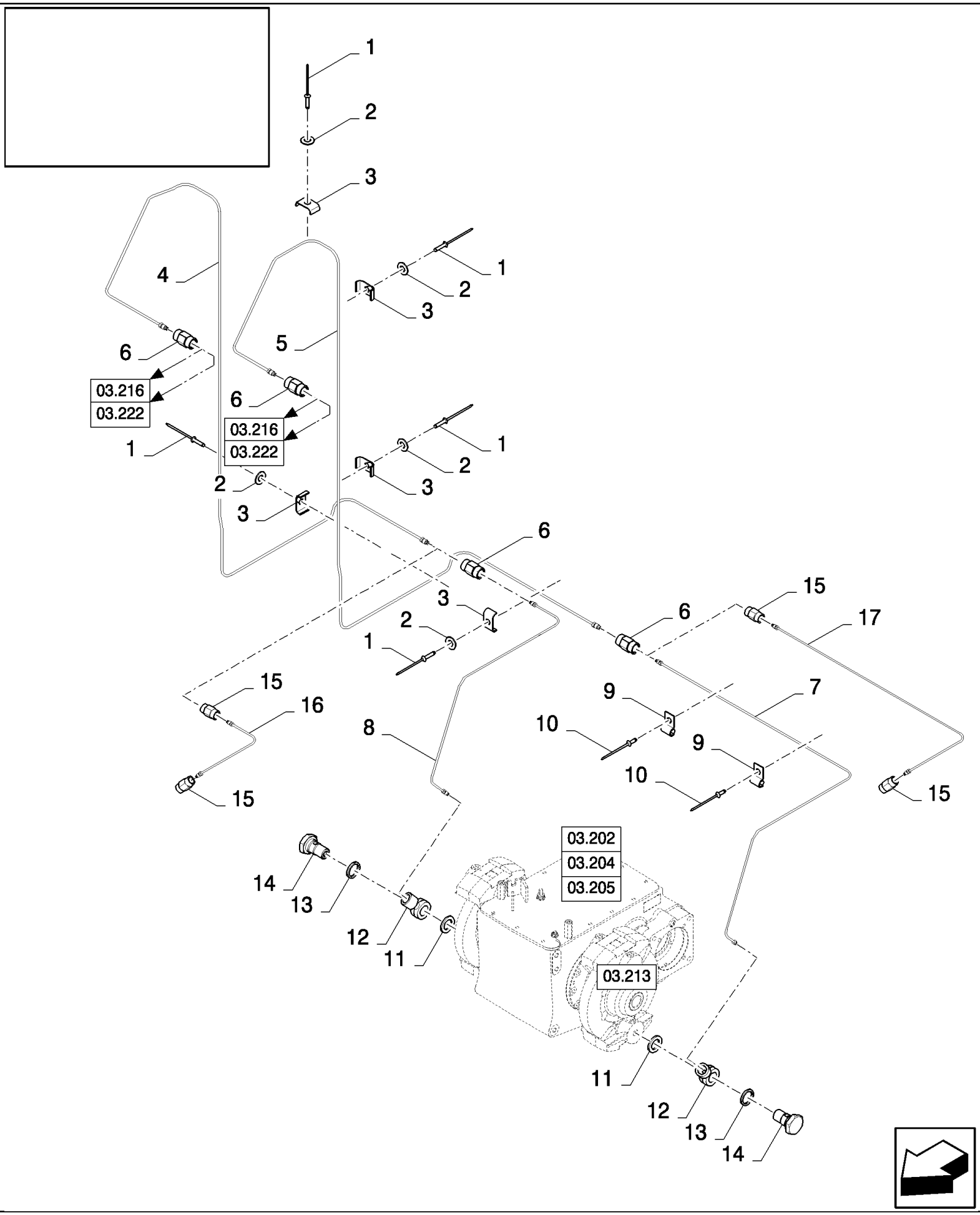

03.217(01) КОНТУР ГИДРАВЛИЧЕСКОГО ТОРМОЗА

ссылка	Номер детали	Кол-во	Описание
1	NS	5	Не обслуживается , Rivet
2	89824840	5	Плоская шайба , 4ММ
3	84814933	5	Зажим ,
4	84439468	1	МАГИСТРАЛЬ, ТОРМОЗНАЯ, , FOR CS520, CS540 ONLY, FOR CL560 ONLY
4	84989503	1	МАГИСТРАЛЬ, ТОРМОЗНАЯ, , FOR CS640, CS660 ONLY
5	84439448	1	МАГИСТРАЛЬ, ТОРМОЗНАЯ, , FOR CS520, CS540 ONLY, FOR CL560 ONLY
5	84989542	1	МАГИСТРАЛЬ, ТОРМОЗНАЯ, , FOR CS640, CS660 ONLY
6	84062540	4	Патрубок , , FOR CS640, CS660 ONLY
6	84062540	4	Патрубок , , FOR CS520, CS540 ONLY, FOR CL560 ONLY, BSN C415
6	84062540	2	Патрубок , , FOR CS520, CS540 ONLY, ASN D416
7	84989566	1	МАГИСТРАЛЬ, ТОРМОЗНАЯ, , FOR CS640, CS660 ONLY
7	84989566	1	МАГИСТРАЛЬ, ТОРМОЗНАЯ, , FOR CS520, CS540 ONLY, BSN C415
8	84989568	1	МАГИСТРАЛЬ, ТОРМОЗНАЯ, , FOR CS640, CS660 ONLY
8	84989568	1	МАГИСТРАЛЬ, ТОРМОЗНАЯ, , FOR CS520, CS540 ONLY, BSN C415
9	84814932	AR	Зажим ,
10	NS	AR	Не обслуживается , Rivet
11	84439102	2	Уплотнительная шайба , , FOR CS640, CS660 ONLY
11	84439102	2	Уплотнительная шайба , , FOR CS520, CS540 ONLY, BSN C415
12	9832303	2	Фиттинг , , FOR CS640, CS660 ONLY
12	9832303	2	Фиттинг , , FOR CS520, CS540 ONLY, BSN C415
13	355607	2	Уплотнительное кольцо , , FOR CS640, CS660 ONLY
13	355607	2	Уплотнительное кольцо , , FOR CS520, CS540 ONLY, BSN C415
14	9832304	2	БОЛТ С ПРОУШИНОЙ, , FOR CS640, CS660 ONLY
14	9832304	2	БОЛТ С ПРОУШИНОЙ, , FOR CS520, CS540 ONLY, BSN C415
15	84062540	4	Патрубок , , FOR CS520, CS540 ONLY, ASN D416
16	84457683	1	Гидропровод , , FOR CS520, CS540 ONLY, ASN D416
16	84460004	1	МАГИСТРАЛЬ, ТОРМОЗНАЯ, , FOR CL560 ONLY
17	84457681	1	Гидропровод , , FOR CS520, CS540 ONLY, ASN D416
17	84460003	1	МАГИСТРАЛЬ, ТОРМОЗНАЯ, , FOR CL560 ONLY

03.218(01) ТРАНСМИССИЯ, РУЧНОЙ ТОРМОЗ

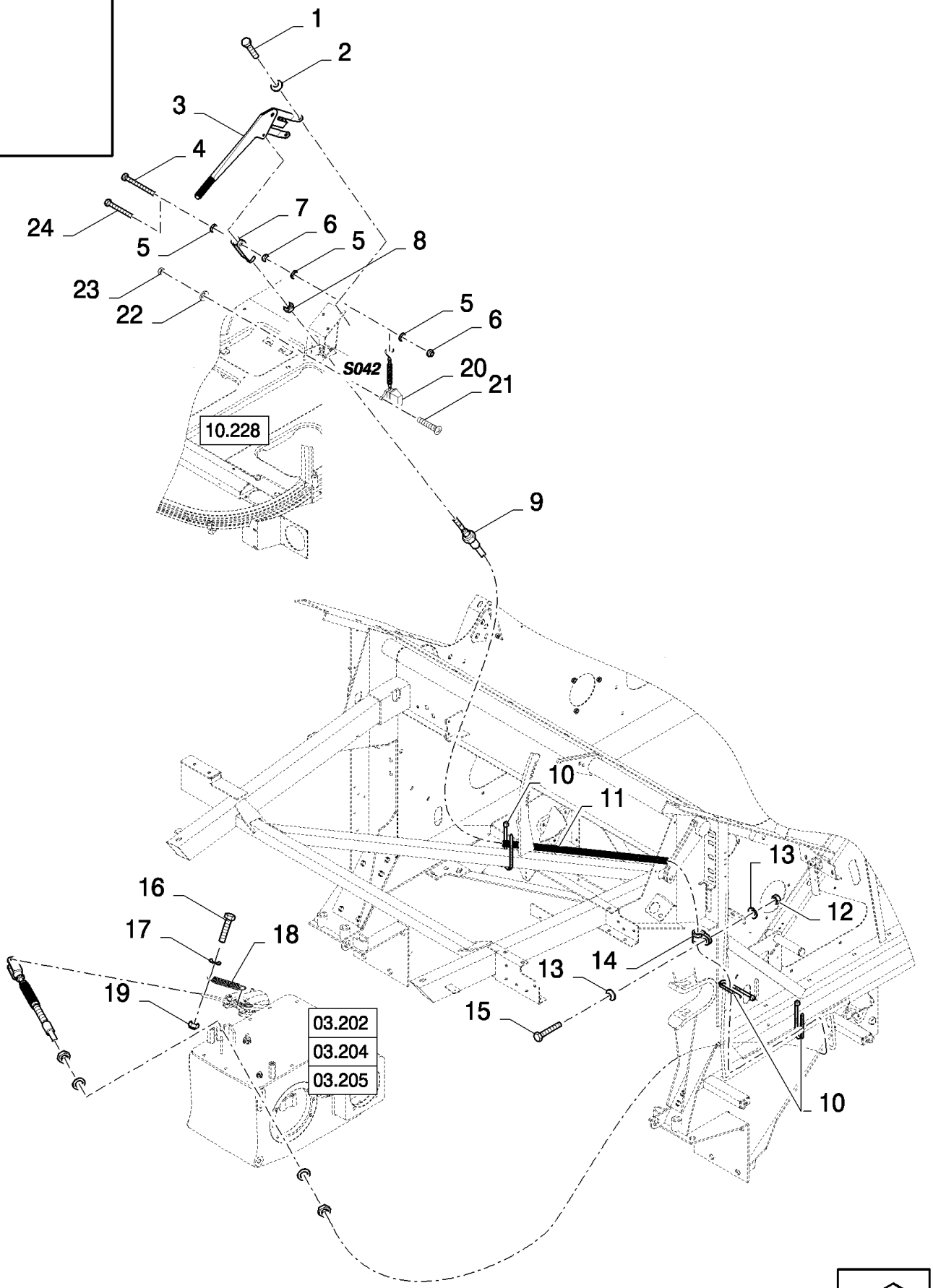

03.218(01) ТРАНСМИССИЯ, РУЧНОЙ ТОРМОЗ

ссылка	Номер детали	Кол-во	Описание
1	120104	3	Винт , Hex, M8 x 20, 8.8,
2	322358	3	Пружинная шайба , Belleville, M8,
3	84440895	1	ТОРМОЗ, РУЧНОЙ,
4	120056	1	Винт , Hex, M6 x 50, 8.8,
5	140040	2	Плоская шайба , M6 x 22 x 2,
6	353308	2	Гайка , M6 x 1, Cl 8,
7	89850630	1	Скоба ,
8	100016	1	Гайка , M10, Cl 8,
9	84004404	1	КАБЕЛЬ,
10	323597	3	Многожильный плоский шлейф , M9 x 165 or M5 x 197, , BSN C415
10	323597	3	Многожильный плоский шлейф , M9 x 165 or M5 x 197, , FOR CL560 ONLY, ASN D416
10	89993154	3	Зажим , , ASN D416
11	NS	AR	Не обслуживается , L=0.6M HOSE
12	15896221	1	Гайка , M6, Cl 10,
13	322357	2	Пружинная шайба , Belleville, M6,
14	335021	1	Зажим ,
15	86977786	1	БОЛТ, Hex, M6 x 25, 8.8,
16	120112	1	БОЛТ, Hex, M10 x 40, 8.8, Full Thd,
17	378244	1	Плоская шайба , M10,
18	29833	1	Пружина ,
19	100037	1	Гайка , M10 x 1.5, Cl 8,
20	470041	1	Переключатель в сборе ,
21	86511824	2	Винт , Cross Pan Hd, M4 x 20,
22	322355	2	Плоская шайба , Belleville, M4,
23	43645	2	Винт , Hex Flat Hd, M4 x 12, 4.8,
24	86977790	1	Винт , Hex, M6 x 45, 8.8,

03.221(01) ОГРАНИЧИТЕЛЬ ТОРМОЗА, ТОЛЬКО ДЛЯ КУКУРУЗНОЙ ЖАТКИ

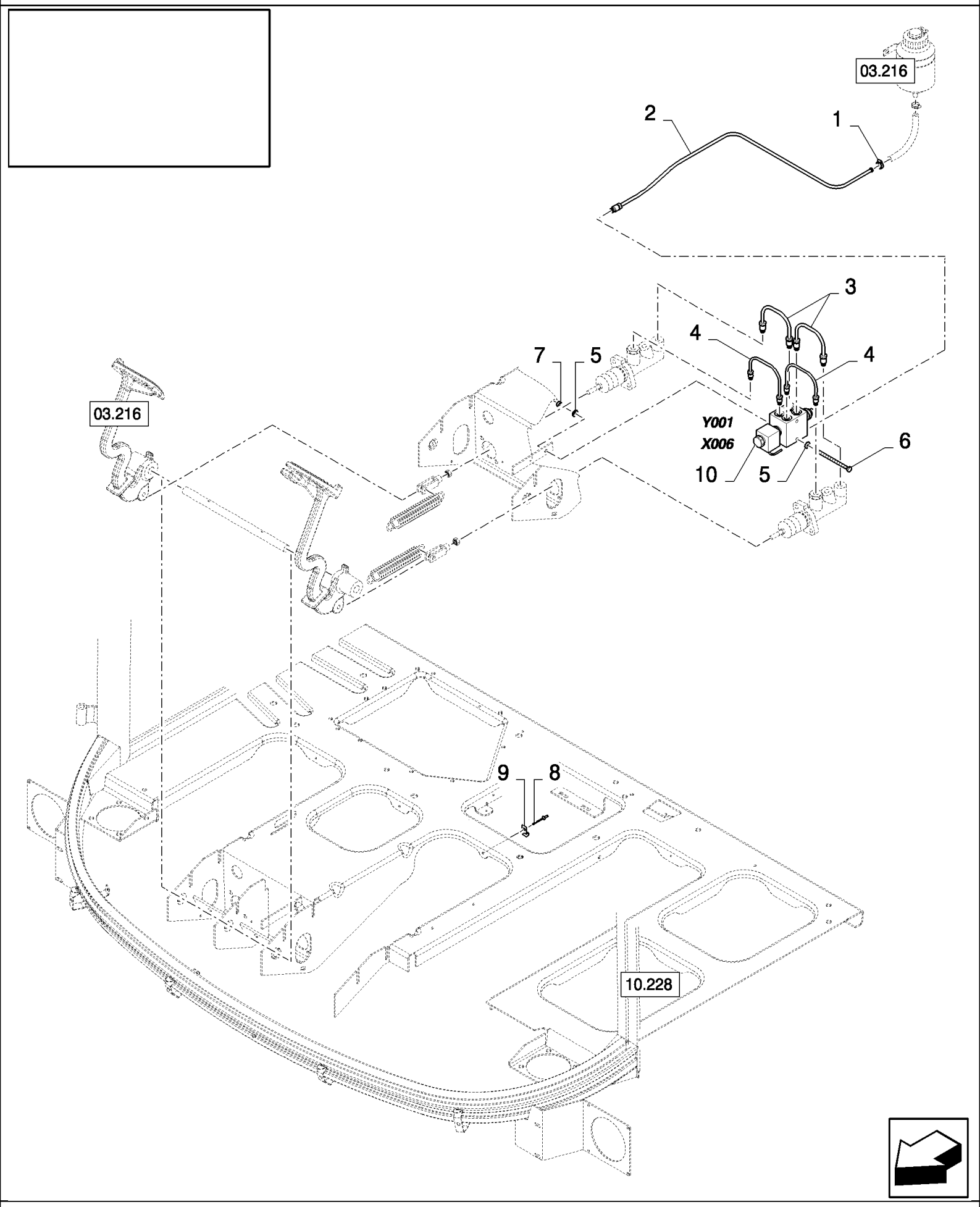

03.221(01) ОГРАНИЧИТЕЛЬ ТОРМОЗА, ТОЛЬКО ДЛЯ КУКУРУЗНОЙ ЖАТКИ

ссылка	Номер детали	Кол-во	Описание
1	913888	1	Хомут шланга ,
2	84448948	1	МАГИСТРАЛЬ, ТОРМОЗНАЯ,
3	84817771	2	Гидропровод ,
4	84817773	2	Гидропровод ,
5	322357	2	Пружинная шайба , Belleville, M6,
6	86508569	1	БОЛТ, Hex, M6 x 70, 8.8, M6x70
7	15896221	1	Гайка , M6, Cl 10,
8	NS	1	Не обслуживается , RIVET
9	412089	1	Зажим ,
10	84607499	1	Клапан гидравлический ,

04.000(01) ПЕРЕДНИЙ МОСТ

FRONT AXLE	**ESSIEU AVANT**	**EJE DELANTERO**	**FORAKSEL**
ASSALE ANTERIORE	**VORDERACHSE**	**EIXO DIANTIERO**	**VOORAS**

SEC. 4

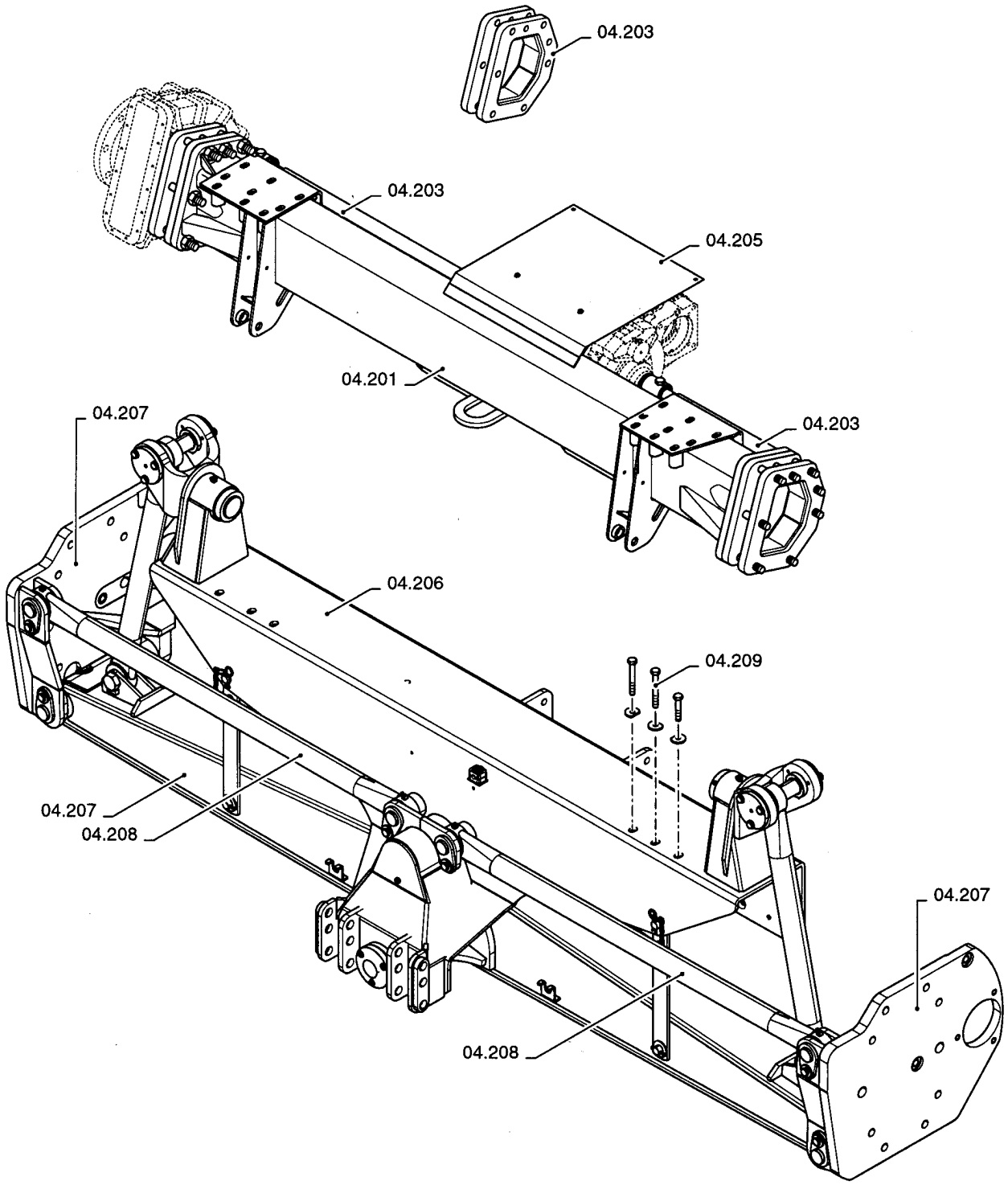

04.000(01) ПЕРЕДНИЙ МОСТ

ссылка	Номер детали	Кол-во	Описание

CS640 COMBINE BASE UNIT (1/03-) - Front Axle

04.201(01) ПЕРЕДНИЙ МОСТ

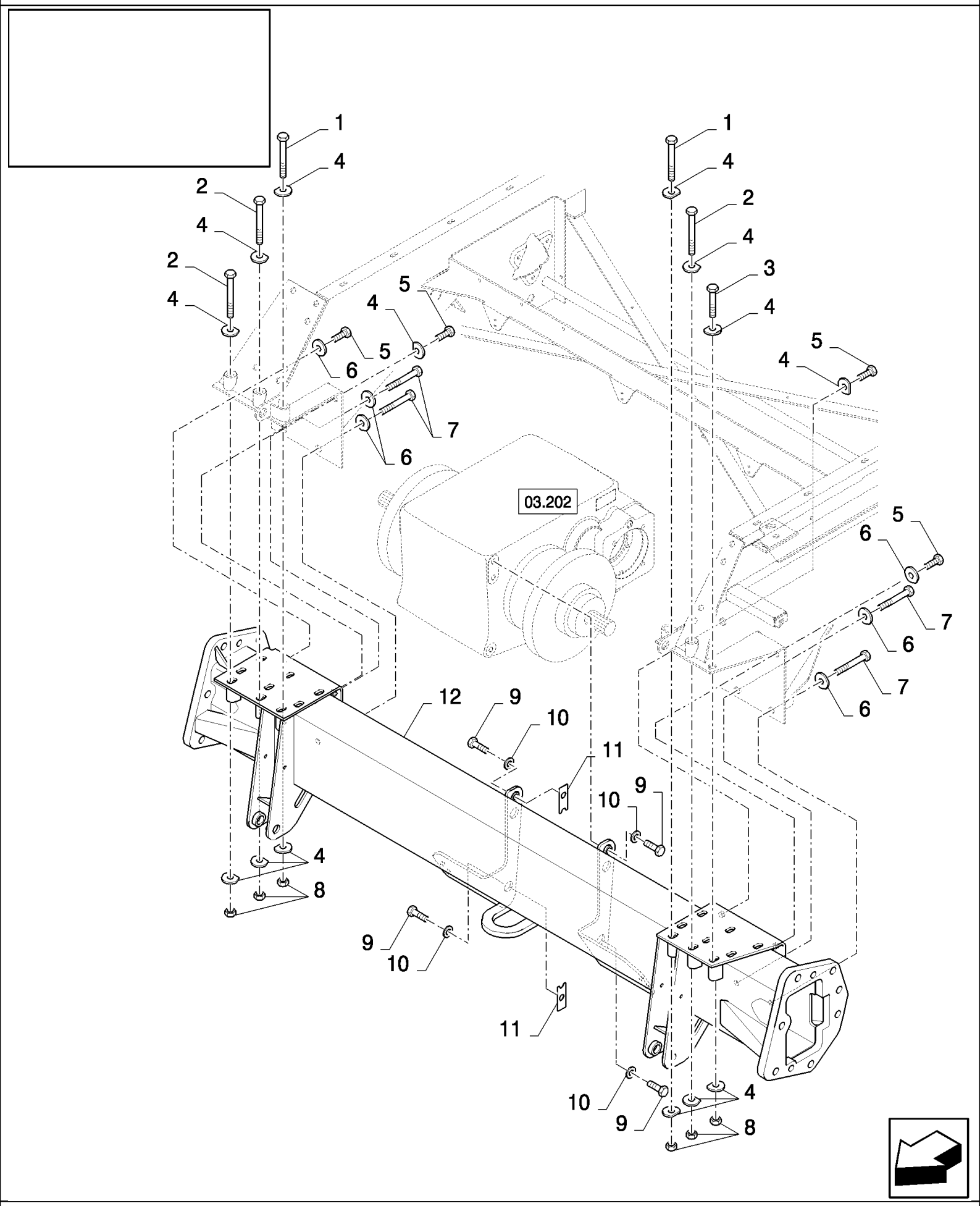

CS640 COMBINE BASE UNIT (1/03-) - Front Axle

04.201(01) ПЕРЕДНИЙ МОСТ

ссылка	Номер детали	Кол-во	Описание
1	334967	2	БОЛТ, Hex, M16 x 140, 8.8, M16x140
2	362573	3	БОЛТ, Hex, M16 x 150, 8.8,
3	374889	1	БОЛТ, Hex, M16 x 100, 8.8,
4	333041	14	Плоская шайба ,
5	43168	4	БОЛТ, Hex, M16 x 40, 8.8,
6	333040	6	Плоская шайба ,
7	43874	4	Винт , Hex, M16 x 110, 8.8,
8	100020	6	Гайка , M16, Cl 8,
9	120090	6	Винт , Hex, M16 x 50, 8.8,
10	394631	6	Плоская шайба ,
11	84073986	2	Толщинная прокладка ,
12	84432076	1	МОСТ, ПЕРЕДНИЙ, , FOR CS520, CS540 ONLY, BSN C363
12	84452049	1	Поперечная балка , , FOR CS520, CS540 ONLY, ASN D364
12	84076524	1	МОСТ, ПЕРЕДНИЙ, , FOR CS640 ONLY, BSN C363
12	84452047	1	Поперечная балка , , FOR CS640 ONLY, ASN D364
12	84441514	1	МОСТ, ПЕРЕДНИЙ, , FOR CS660 ONLY, BSN C375
12	84454953	1	МОСТ, ПЕРЕДНИЙ, , FOR CS660 ONLY, ASN D376

04.203(01) УДЛИНИТЕЛИ

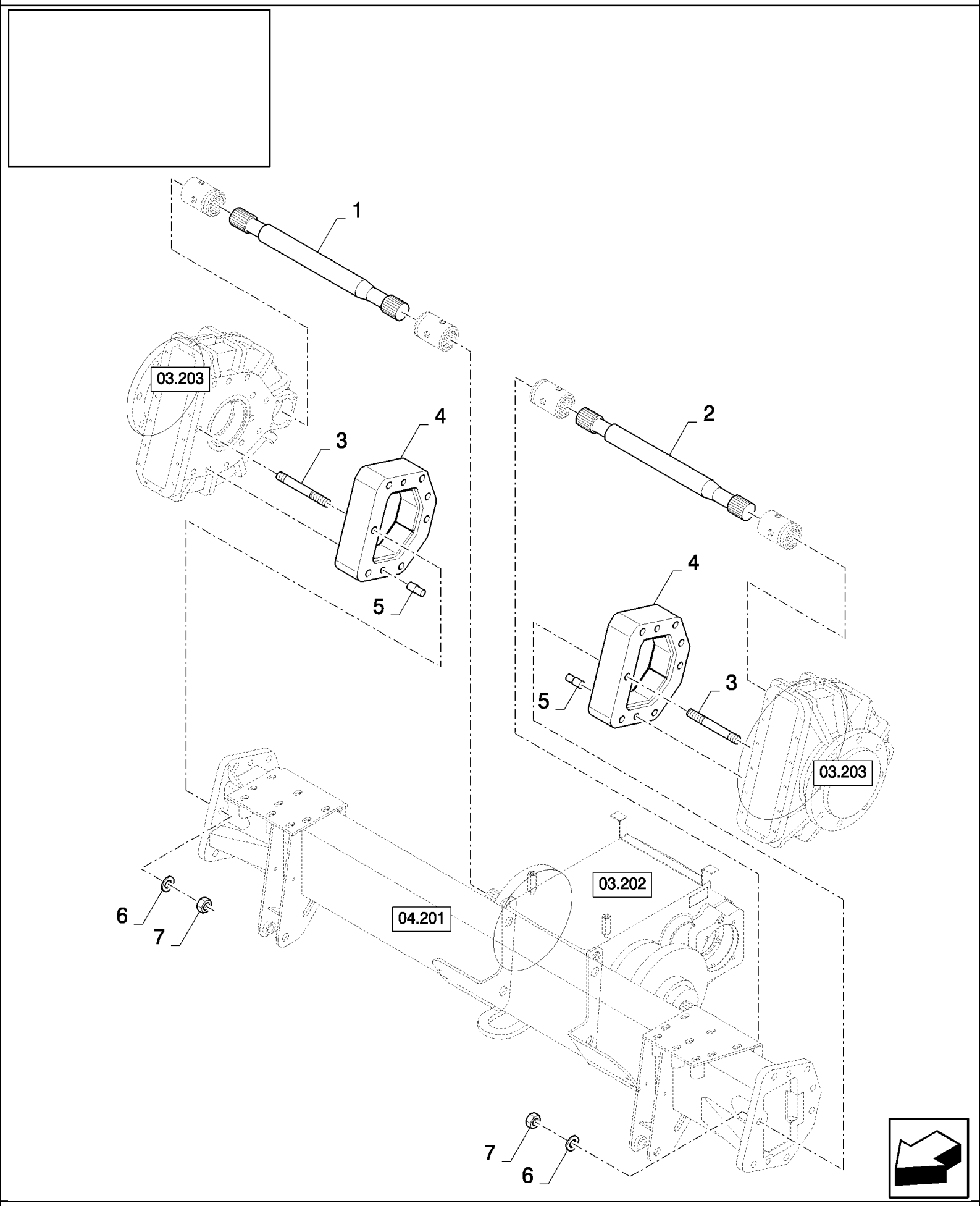

04.203(01) УДЛИНИТЕЛИ

ссылка	Номер детали	Кол-во	Описание
1	84607993	1	Вал управления , , FOR CS540 ONLY, BSN C259
1	84448873	1	Вал управления , , FOR CS540 ONLY, ASN D260
1	84438867	1	, FOR CS640 ONLY, BSN C259
1	84448877	1	Вал управления , , FOR CS640 ONLY, ASN D260
1	84449075	1	Вал управления , , FOR CS660 ONLY
2	84438856	1	, BSN C259
2	84448875	1	Вал управления , , FOR CS540, CS640 ONLY, ASN D260
2	84449072	1	Вал управления , , FOR CS660 ONLY
3	84437770	14	Установочный штифт , , BSN C259
3	84448850	14	Установочный штифт , , FOR CS540, CS640 ONLY, ASN D260
3	84448850	16	Установочный штифт , , FOR CS660 ONLY
4	84438783	2	, BSN C259
4	84448837	2	Удлинитель , , FOR CS540, CS640 ONLY, ASN D260
4	84448890	2	Удлинитель , , FOR CS660 ONLY
5	84437892	4	Штифт , , FOR CS540, CS640 ONLY
5	84448920	4	Штифт , , FOR CS660 ONLY
6	394632	AR	Плоская шайба , M20 x 40 x 4, HT,
7	9847024	AR	Гайка , M20, Cl 10,

04.205(01) КОРОБКА ПЕРЕДАЧ И ЗАЩИТНЫЕ ЩИТЫ ТОРМОЗА

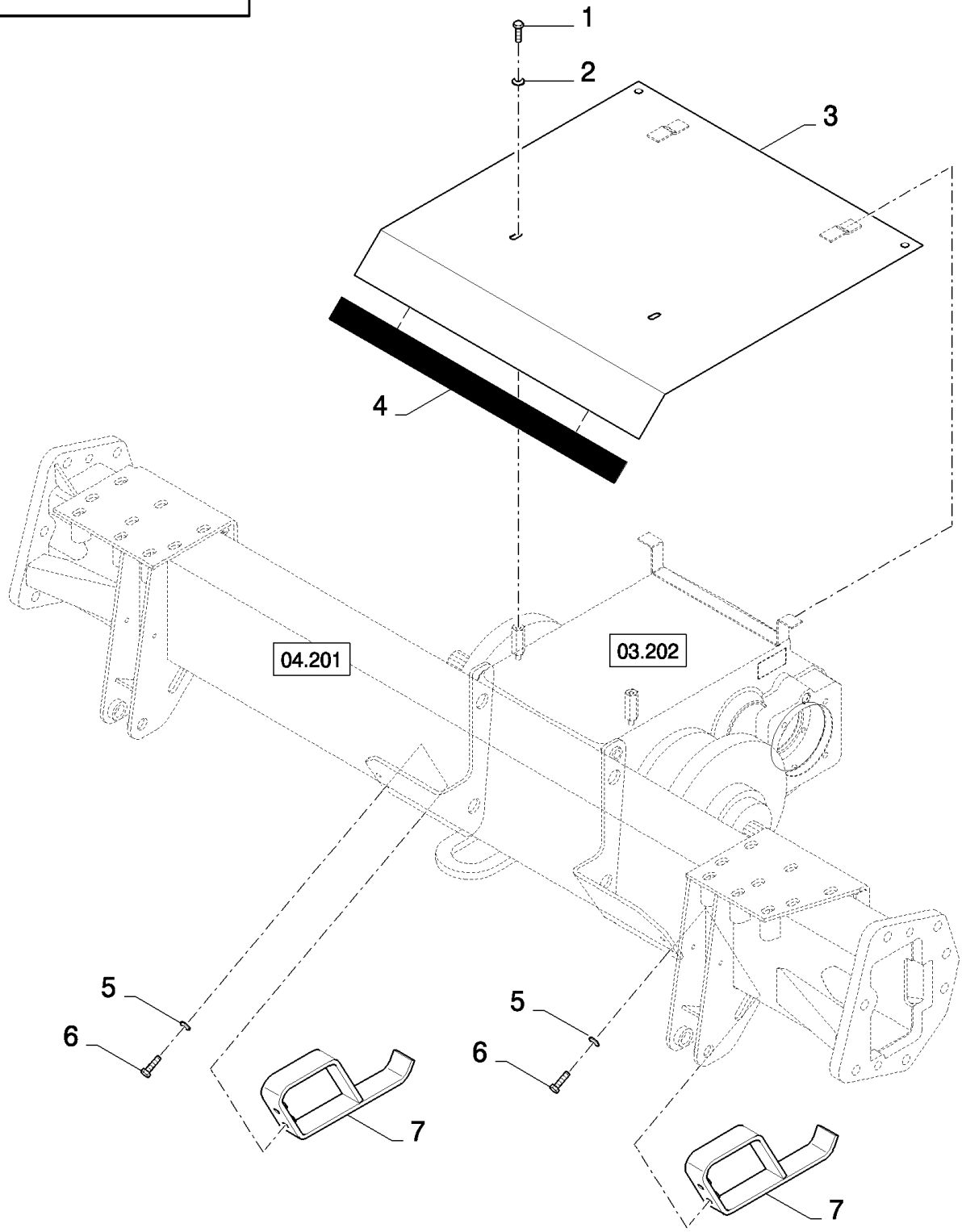

04.205(01) КОРОБКА ПЕРЕДАЧ И ЗАЩИТНЫЕ ЩИТЫ ТОРМОЗА

ссылка	Номер детали	Кол-во	Описание
2	412650	2	Плоская шайба , Belleville, M8,
3	84433243	1	Кожух ,
4	NS	AR	Не обслуживается , L=0.64M
5	140045	4	Пружинная шайба , Belleville, M10,
6	43140	4	БОЛТ, Hex, M10 x 30, 8.8, Full Thd,
7	84075443	2	Суппорт ,
1	16043224	2	БОЛТ, Hex, M8 x 16, 8.8, Full Thd,

05.000(01) ЗАДНИЙ МОСТ

REAR AXLE	**ESSIEU POSTÉRIEUR**	**EJE POSTERIOR**	**MANCANTE**
ASSALE POSTERIORE	**HINTERACHSE**	**PONTE TRASEIRO**	**ACHTERAS**

SEC. 5

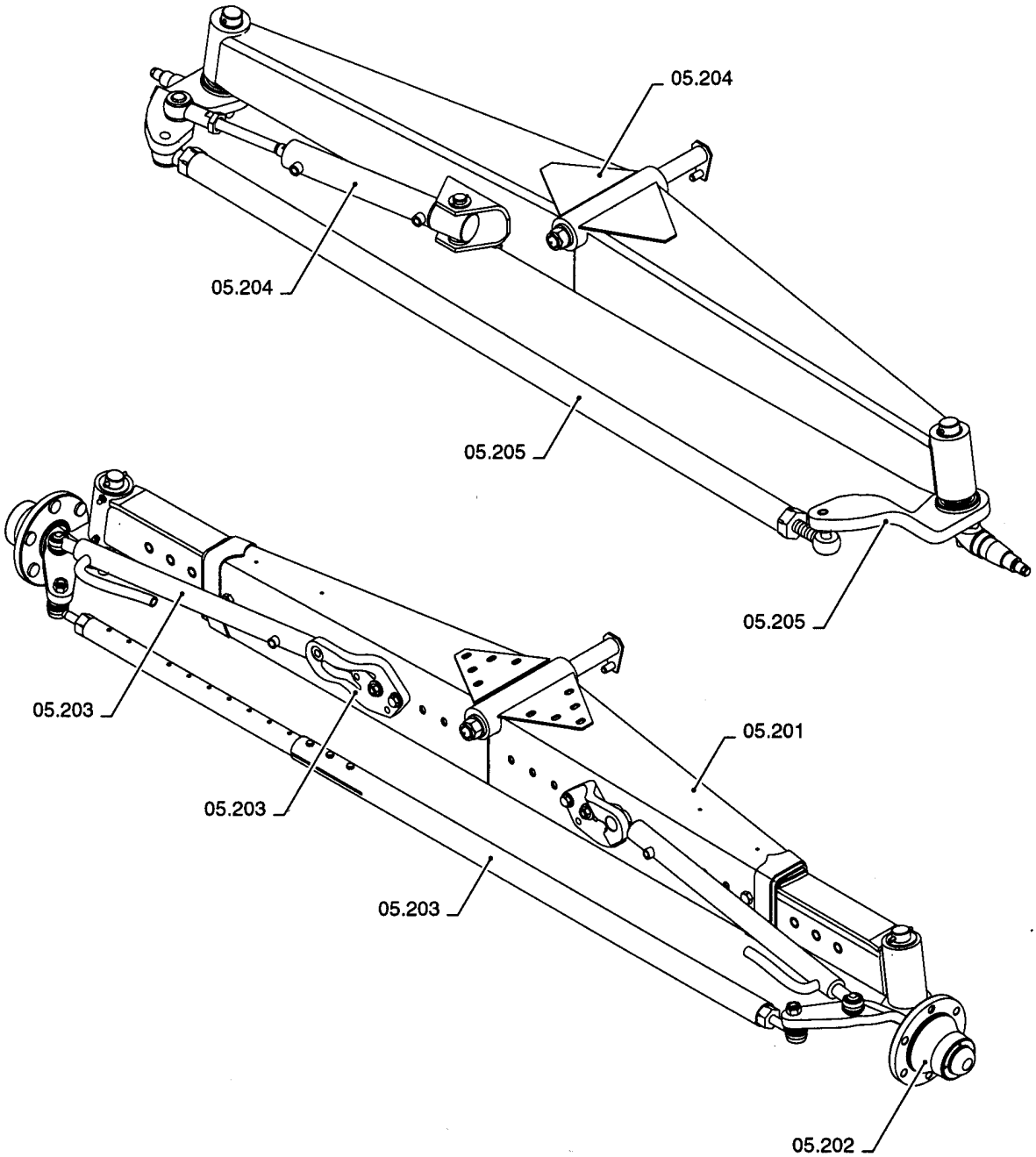

05.000(01) ЗАДНИЙ МОСТ

ссылка	Номер детали	Кол-во	Описание

REAR AXLE	**ESSIEU POSTÉRIEUR**	**EJE POSTERIOR**	**MANCANTE**
ASSALE POSTERIORE	**HINTERACHSE**	**PONTE TRASEIRO**	**ACHTERAS**

SEC. 5

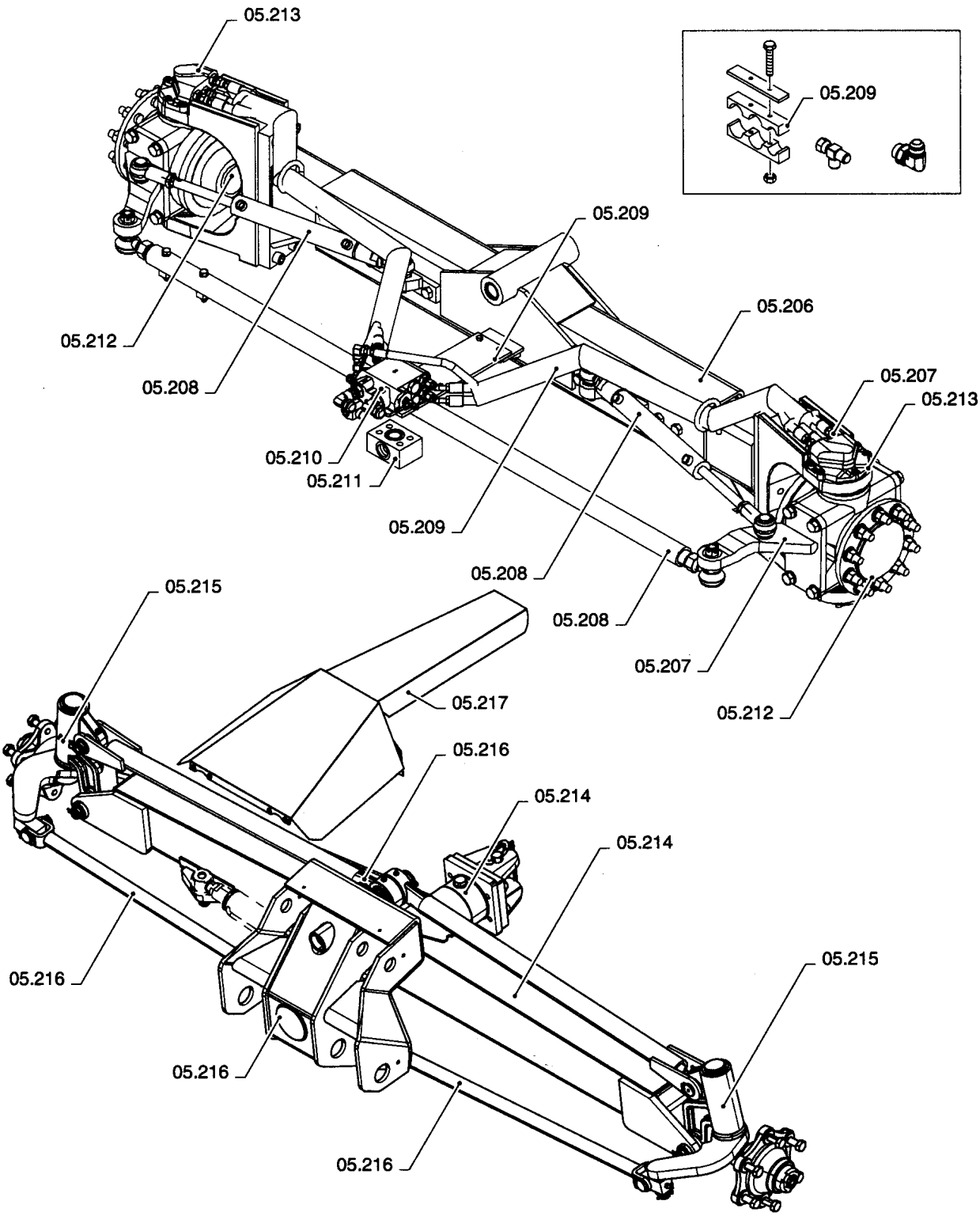

05.000(02) ЗАДНИЙ МОСТ

ссылка	Номер детали	Кол-во	Описание

CS640 COMBINE BASE UNIT (1/03-) - Rear Axle

05.201(01) РЕГУЛИРУЕМЫЙ МОСТ С УПРАВЛЯЕМЫМИ КОЛЕСАМИ

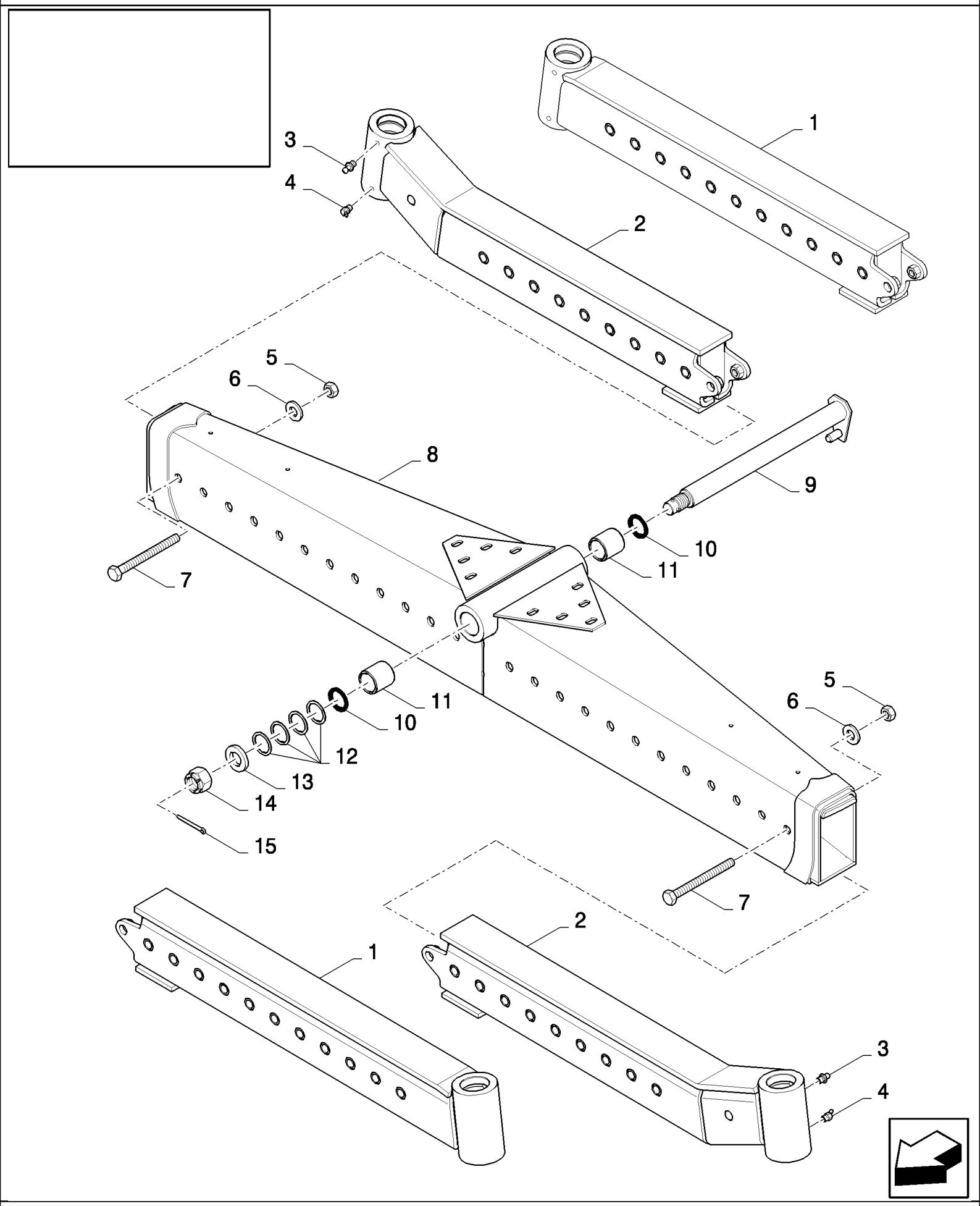

05.201(01) РЕГУЛИРУЕМЫЙ МОСТ С УПРАВЛЯЕМЫМИ КОЛЕСАМИ

ссылка	Номер детали	Кол-во	Описание
1	84439405	2	Удлинитель , , FOR LOW CENTER ONLY
2	84439106	2	Удлинитель , , FOR HIGH CENTER ONLY
3	150021	2	Тавотница ,
4	150023	2	Тавотница ,
5	392530	2	Гайка , M16, Cl 10,
6	394631	2	Плоская шайба ,
7	392531	2	БОЛТ, Hex, M16 x 130, 10.9, M16x130
8	84439301	1	МОСТ, ЗАДНИЙ,
9	84077850	1	Вал ,
10	84078068	2	Уплотнительное кольцо ,
11	84439254	2	ВТУЛКА,
12	140124	AR	Регулировочная пластинка ,
13	84334054	1	Плоская шайба , 31MM
14	390822	1	Шлицевая гайка , M30 x 1.5, Cl 8, M30x1.5
15	130016	1	Шплинт , M6.3 x 63,

05.202(01) СТУПИЦЫ КОЛЕСА

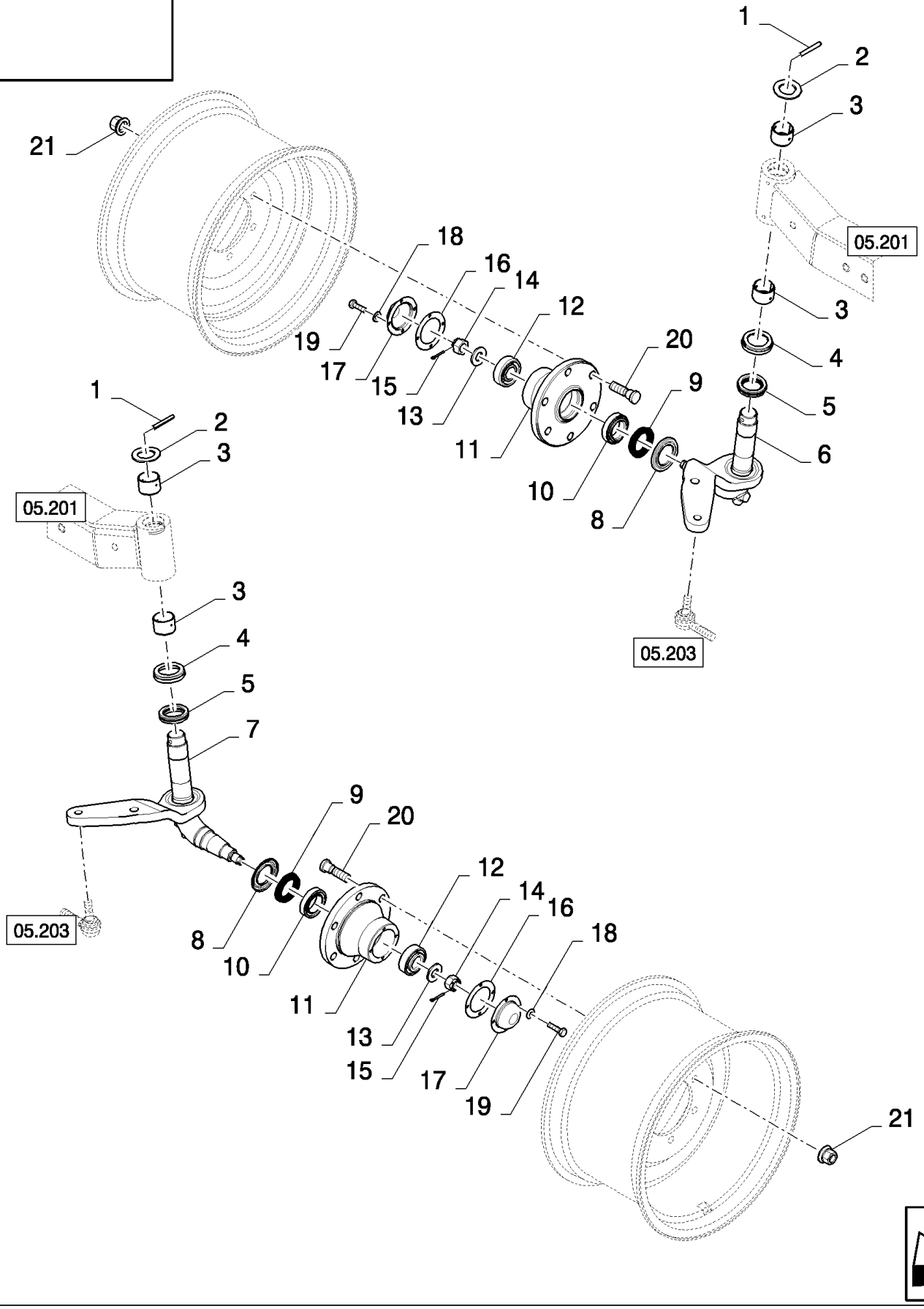

05.202(01) СТУПИЦЫ КОЛЕСА

ссылка	Номер детали	Кол-во	Описание
1	62218	2	Стопорный штифт , M10 x 75, Slotted,
2	84814169	2	Стопорная шайба ,
3	84062271	4	ВТУЛКА,
4	357732	2	ПОДШИПНИКА, РОЛИКОВАЯ ОБОЙМА,
5	301202	2	ПОДШИПНИК В СБОРЕ,
6	84444744	1	Шкворень , , BSN C323
6	84448833	1	Шкворень , , ASN D324
7	84444743	1	Шкворень , , BSN C323
7	84448832	1	Шкворень , , ASN D324
8	357733	2	КРЫШКА ФЛАНЦЕВАЯ,
9	357240	2	Уплотнение ,
10	357239	2	ПОДШИПНИК В СБОРЕ,
11	84058648	2	Ступица ,
12	9817852	2	ПОДШИПНИК В СБОРЕ,
13	304060	2	Плоская шайба ,
14	309090	2	Шлицевая гайка , M24 x 1.5, Cl 8, M24x1.5
15	130011	2	Шплинт , M5 x 40,
16	743583	2	Прокладка ,
17	743581	2	Крышка ,
18	322357	8	Пружинная шайба , Belleville, M6,
19	86508568	8	Винт , Hex, M6 x 16, 8.8,
20	418817	12	БОЛТ,
21	748960	12	Гайка , M18x1.5

05.203(01) РЕГУЛИРУЕМЫЙ МОСТ С УПРАВЛЯЕМЫМИ КОЛЕСАМИ И ЦИЛИНДРЫ

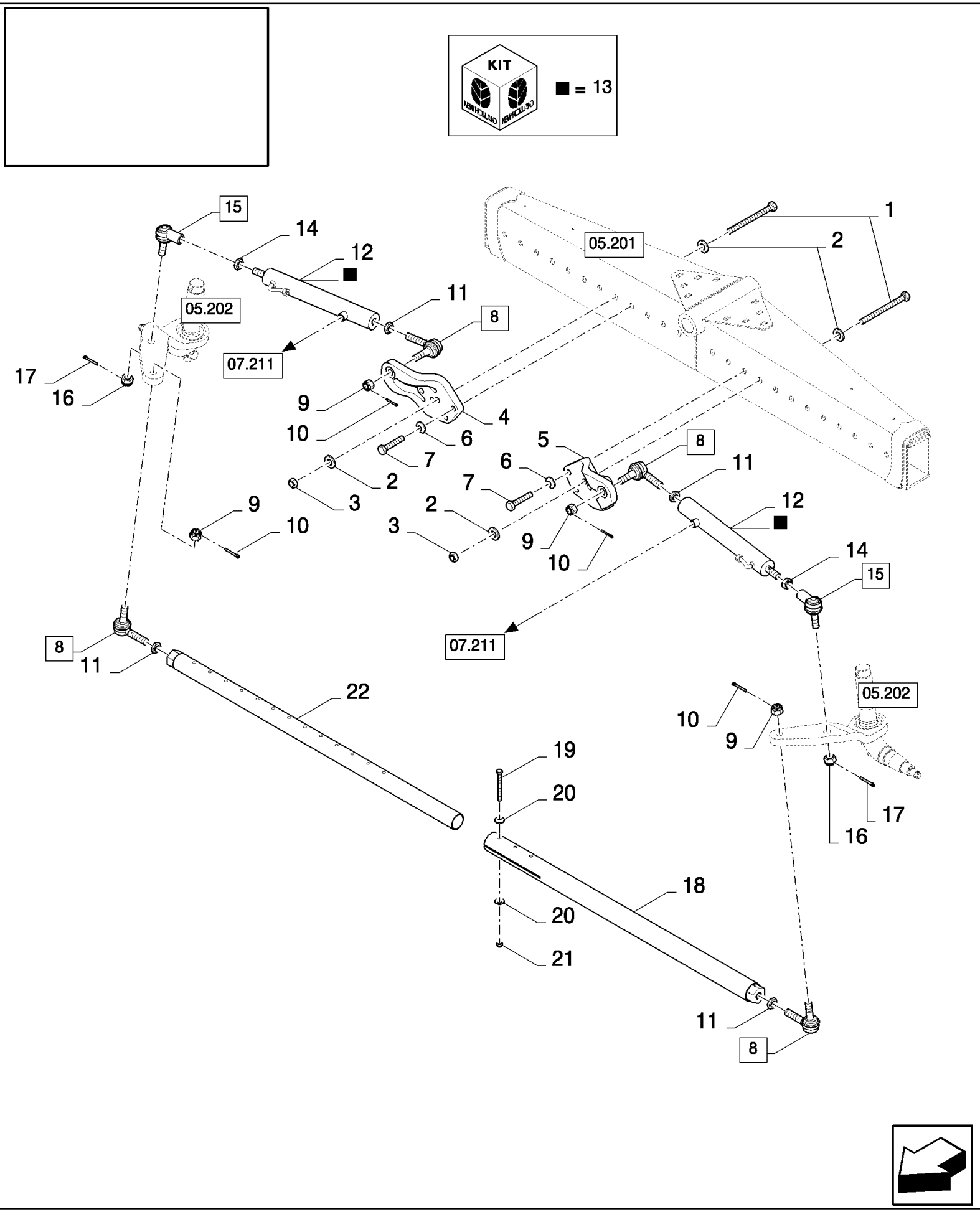

05.203(01) РЕГУЛИРУЕМЫЙ МОСТ С УПРАВЛЯЕМЫМИ КОЛЕСАМИ И ЦИЛИНДРЫ

ссылка	Номер детали	Кол-во	Описание
1	84439252	4	БОЛТ, Hex, M16 x 150, 10.9, M16x150
2	394631	8	Плоская шайба ,
3	392530	4	Гайка , M16, Cl 10,
4	84439012	1	Суппорт , RH
5	84439011	1	Суппорт , LH
6	140048	2	Пружинная шайба , Belleville, M16,
7	120091	2	БОЛТ, Hex, M16 x 60, 8.8,
8	84440541	4	BALL JOINT, (9,10)
9	NSS	4	Не поставляется отдельно ,
10	NSS	4	Не поставляется отдельно ,
11	331209	4	Гайка , 13/16"-16, G2,
12	84440415	2	Гидравлический цилиндр , (13)
13	84026019	2	Комплект уплотнительных колец ,
14	320771	2	Гайка , Thin, M20 x 1.5, Cl 04,
15	84039559	2	BALL JOINT, (16,17)
16	NSS	2	Не поставляется отдельно ,
17	NSS	2	Не поставляется отдельно ,
18	84439201	1	Поперечная рулевой рычаг в сборе ,
19	120073	3	БОЛТ, Hex, M10 x 80, 8.8,
20	379401	6	Зажим ,
21	412141	3	Контргайка , M10 x 1.5, Cl 8,
22	84439211	1	Поперечная рулевой рычаг в сборе ,

05.204(01) МОСТ, НЕРЕГУЛИРУЕМЫЙ

KIT

■ = 20

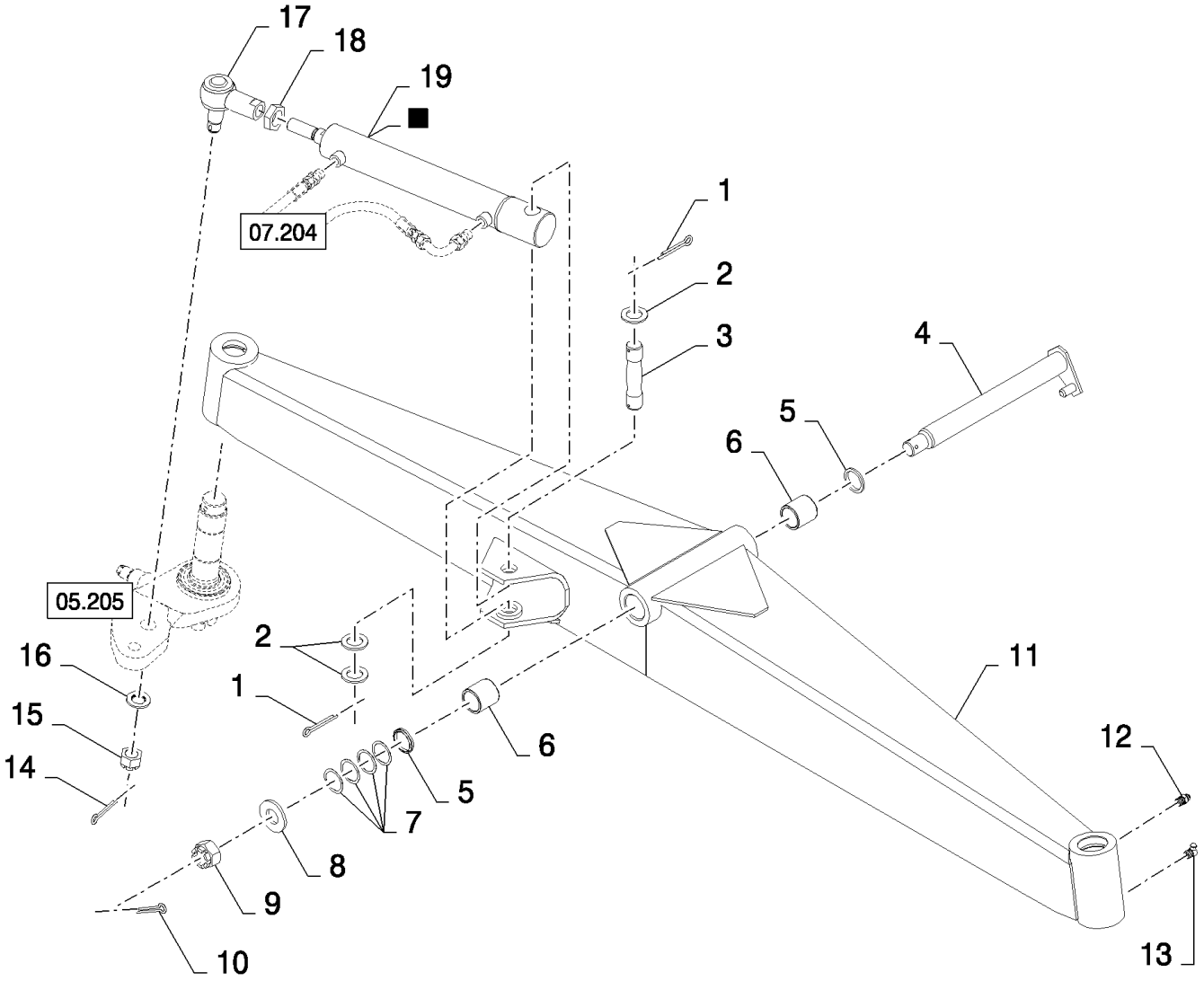

CS640 COMBINE BASE UNIT (1/03-) - Rear Axle

05.204(01) МОСТ, НЕРЕГУЛИРУЕМЫЙ

ссылка	Номер детали	Кол-во	Описание
1	130012	2	Шплинт , M5 x 50,
2	140113	3	Плоская шайба , 31MM
3	9509500	1	Штифт ,
4	84077850	1	Вал ,
5	84078068	2	Уплотнительное кольцо ,
6	84439254	2	ВТУЛКА,
7	140124	AR	Регулировочная пластинка , 40MM
8	84334054	1	Плоская шайба ,
9	390822	1	Шлицевая гайка , M30 x 1.5, Cl 8, M30x1.5
10	130016	1	Шплинт , M6.3 x 63,
11	84981026	1	МОСТ, РУЛЕВОЙ, , FOR CS520, CS540 ONLY, BSN C375
11	84453708	1	МОСТ, РУЛЕВОЙ, , FOR CS520, CS540 ONLY, ASN D376
11	84981019	1	МОСТ, РУЛЕВОЙ, , FOR CS640 ONLY, BSN C375
11	84453709	1	МОСТ, РУЛЕВОЙ, , FOR CS640 ONLY, ASN D376
11	84982495	1	МОСТ, ЗАДНИЙ, , FOR CS520, CS540 ONLY, IN COMBINATION WITH SW14.9R24 - 150A8 - HIGH CENTER
12	150021	2	Тавотница ,
12	332038	2	Тавотница , , IN COMBINATION WITH SW14.9R24 - 150A8 - HIGH CENTER, FOR CS520, CS540 ONLY
13	150023	2	Тавотница ,
13	332039	2	Тавотница , , FOR CS520, CS540 ONLY, IN COMBINATION WITH SW14.9R24 - 150A8 - HIGH CENTER
14	NSS	1	Не поставляется отдельно ,
15	NSS	1	Не поставляется отдельно ,
16	84607298	1	Плоская шайба ,
17	84814042	1	BALL JOINT, (14, 15)
18	412321	1	Гайка , M26 x 1.5, Cl 8, M26x1.5
19	84981550	1	Гидравлический цилиндр , (20)
20	84981551	1	Комплект уплотнительных колец ,

05.205(01) МОСТ, НЕРЕГУЛИРУЕМЫЙ

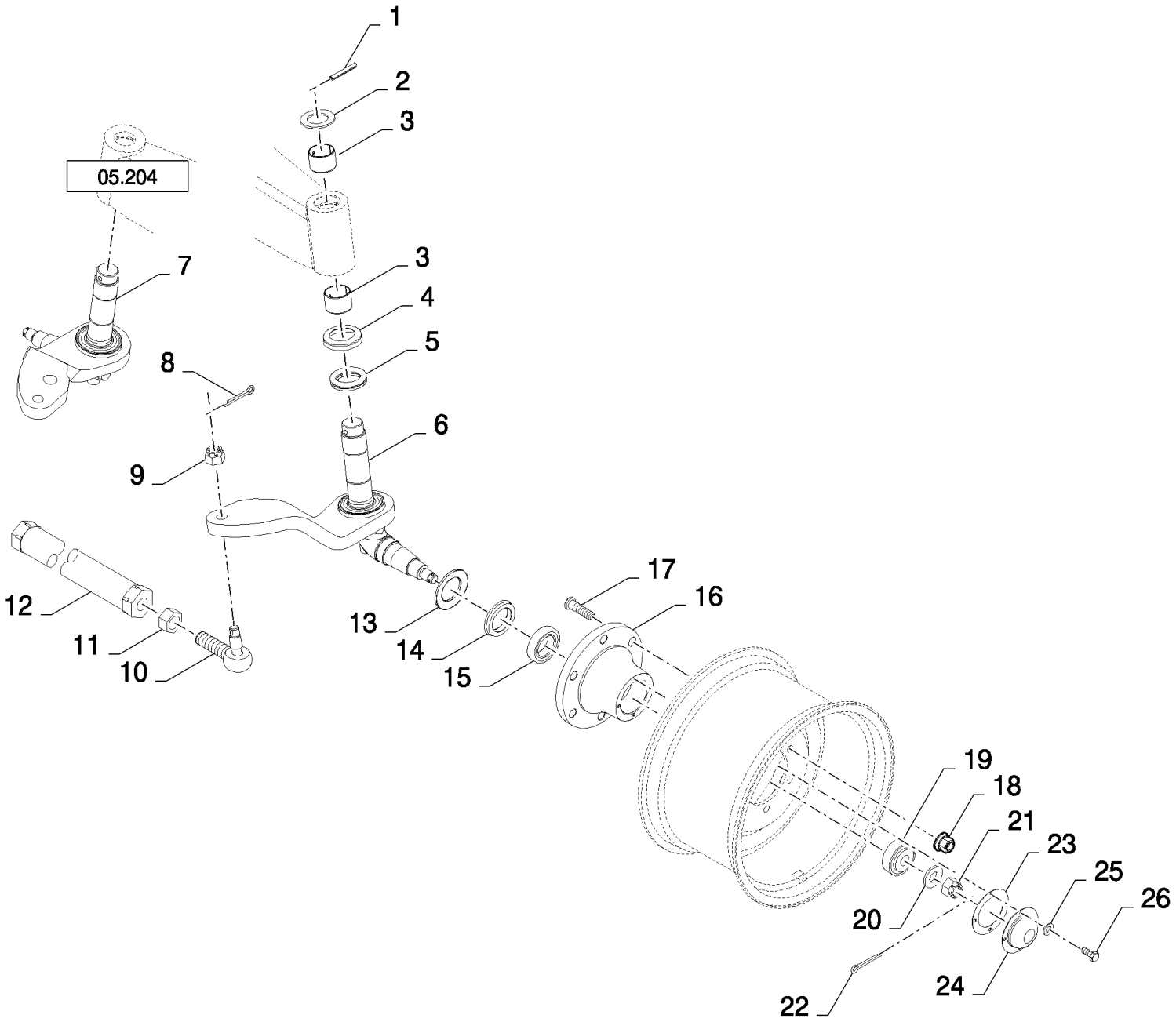

CS640 COMBINE BASE UNIT (1/03-) - Rear Axle

05.205(01) МОСТ, НЕРЕГУЛИРУЕМЫЙ

ссылка	Номер детали	Кол-во	Описание
1	62218	2	Стопорный штифт , M10 x 75, Slotted,
2	84814169	2	Стопорная шайба ,
3	84062271	4	ВТУЛКА,
4	357732	2	ПОДШИПНИКА, РОЛИКОВАЯ ОБОЙМА,
5	301202	2	ПОДШИПНИК В СБОРЕ,
6	84444745	1	Шкворень , LH
7	84444746	1	Шкворень , RH
8	NSS	2	Не поставляется отдельно ,
9	NSS	2	Не поставляется отдельно ,
10	84607015	2	BALL JOINT,
11	100034	2	Гайка , M30 x 1.5, Cl 8,
12	84981015	1	Стержень , , FOR CS520, CS540 ONLY
12	84981001	1	Стержень , , FOR CS640 ONLY
12	84982389	1	СТЕРЖЕНЬ , , IN COMBINATION WITH SW14.9R24 - 150A8 - HIGH CENTER
13	357733	2	КРЫШКА ФЛАНЦЕВАЯ,
14	357240	2	Уплотнение ,
15	357239	2	ПОДШИПНИК В СБОРЕ,
16	84058648	2	Ступица ,
17	418817	12	БОЛТ,
18	748960	12	Гайка , M18x1.5
19	9817852	2	ПОДШИПНИК В СБОРЕ,
20	304060	2	Плоская шайба , 25MM
21	309090	2	Шлицевая гайка , M24 x 1.5, Cl 8, M24x1.5
22	130011	2	Шплинт , M5 x 40,
23	743583	2	Прокладка ,
24	743581	2	Крышка ,
25	322357	8	Пружинная шайба , Belleville, M6,
26	86508568	8	Винт , Hex, M6 x 16, 8.8,

CS640 COMBINE BASE UNIT (1/03-) - Rear Axle

05.206(01) ЗАДНИЙ ПРИВОДНОЙ МОСТ

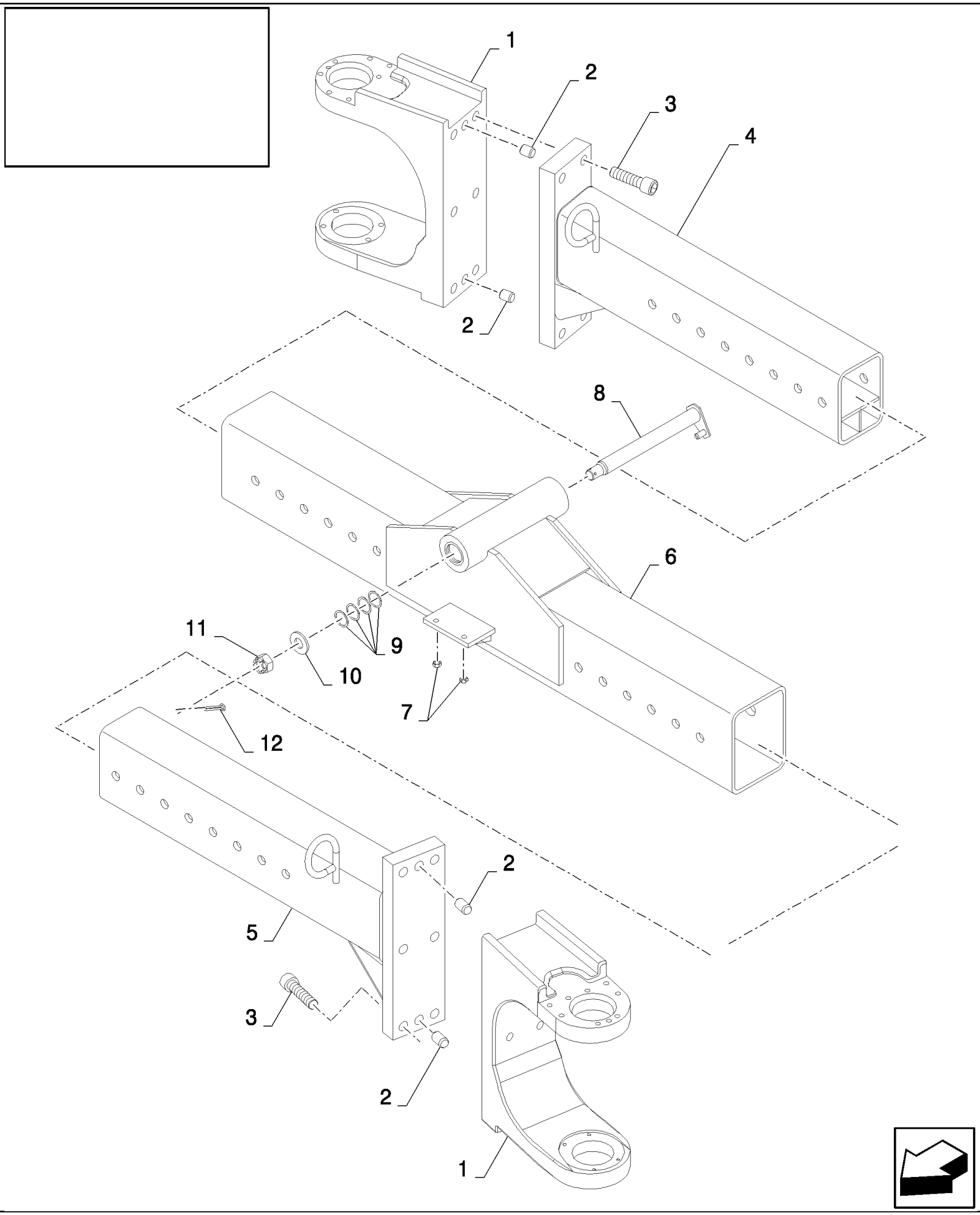

CS640 COMBINE BASE UNIT (1/03-) - Rear Axle

05.206(01) ЗАДНИЙ ПРИВОДНОЙ МОСТ

ссылка	Номер детали	Кол-во	Описание
1	84800174	2	Рама ,
2	84800176	4	Штифт ,
3	87301555	8	Винт , Hex Soc Hd, M20 x 80, 12.9, M20x80
4	84800171	1	МОСТ, ЗАДНИЙ, RH
5	84800170	1	МОСТ, ЗАДНИЙ, LH
6	84800169	1	МОСТ, ЗАДНИЙ,
7	9837692	2	Зажим ,
8	84077850	1	Вал ,
9	140124	4	Регулировочная пластинка ,
10	84334054	1	Плоская шайба ,
11	390822	1	Шлицевая гайка , M30 x 1.5, Cl 8,
12	130016	1	Шплинт , M6.3 x 63,

05.207(01) ЗАДНИЙ ПРИВОДНОЙ МОСТ: КОЛЕСНЫЙ ПРИВОД

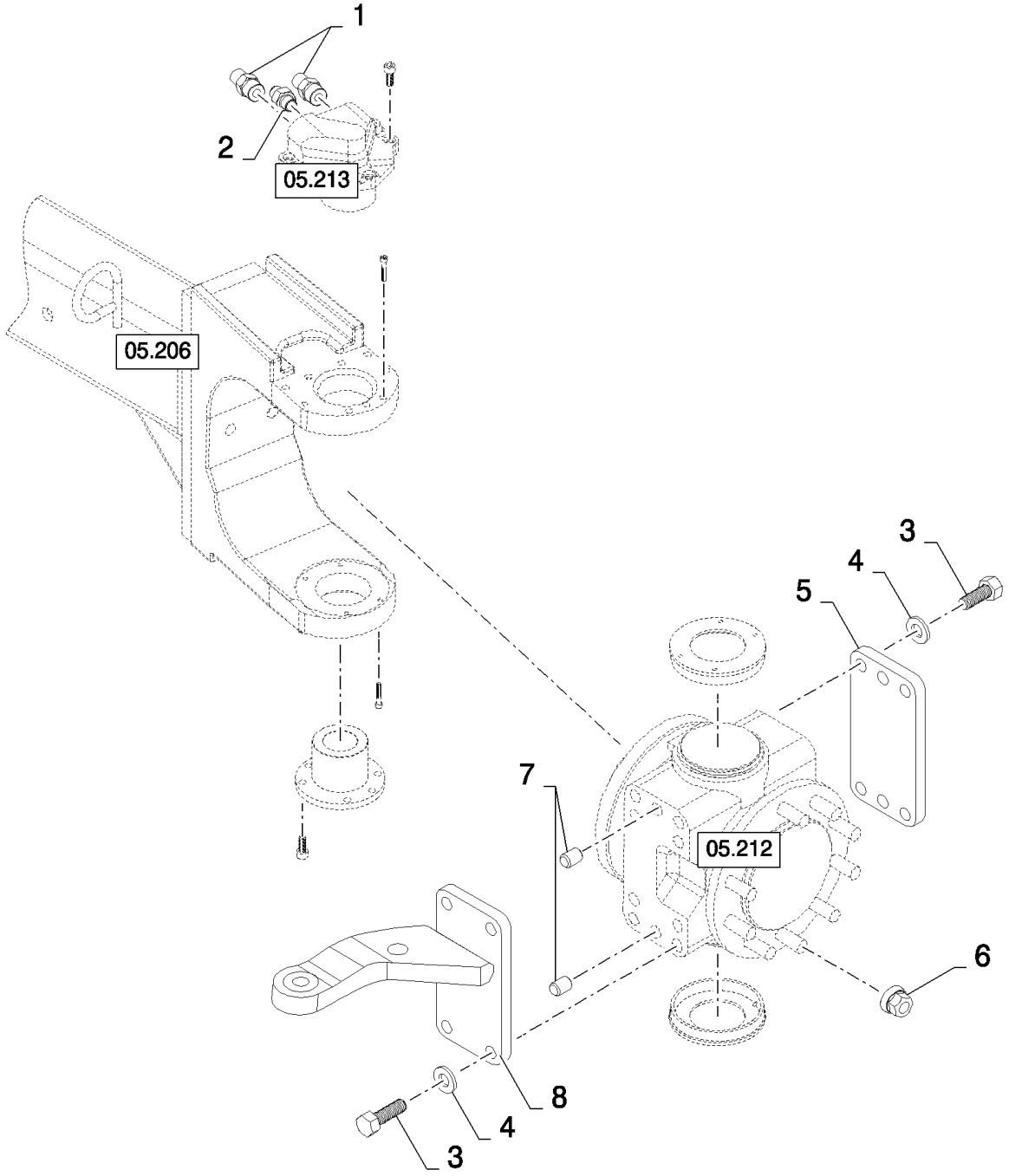

05.207(01) ЗАДНИЙ ПРИВОДНОЙ МОСТ: КОЛЕСНЫЙ ПРИВОД

ссылка	Номер детали	Кол-во	Описание
1	176081	4	Патрубок , 3/4"-16, 37є x 1 1/16"-12, O-Ring,
2	128818	2	Патрубок , 3/4"-16, 37є x 3/4"-16, O-Ring,
3	9512573	16	БОЛТ, Hex, M20 x 40, 10.9,
4	578092	16	Плоская шайба ,
5	84800178	2	Монтажная плита ,
6	9512180	20	Гайка , M20
7	84800176	4	Штифт ,
8	84800179	1	КРОНШТЕЙН, LH
8	84800180	1	КРОНШТЕЙН, RH

05.208(01) ЗАДНИЙ ПРИВОДНОЙ МОСТ

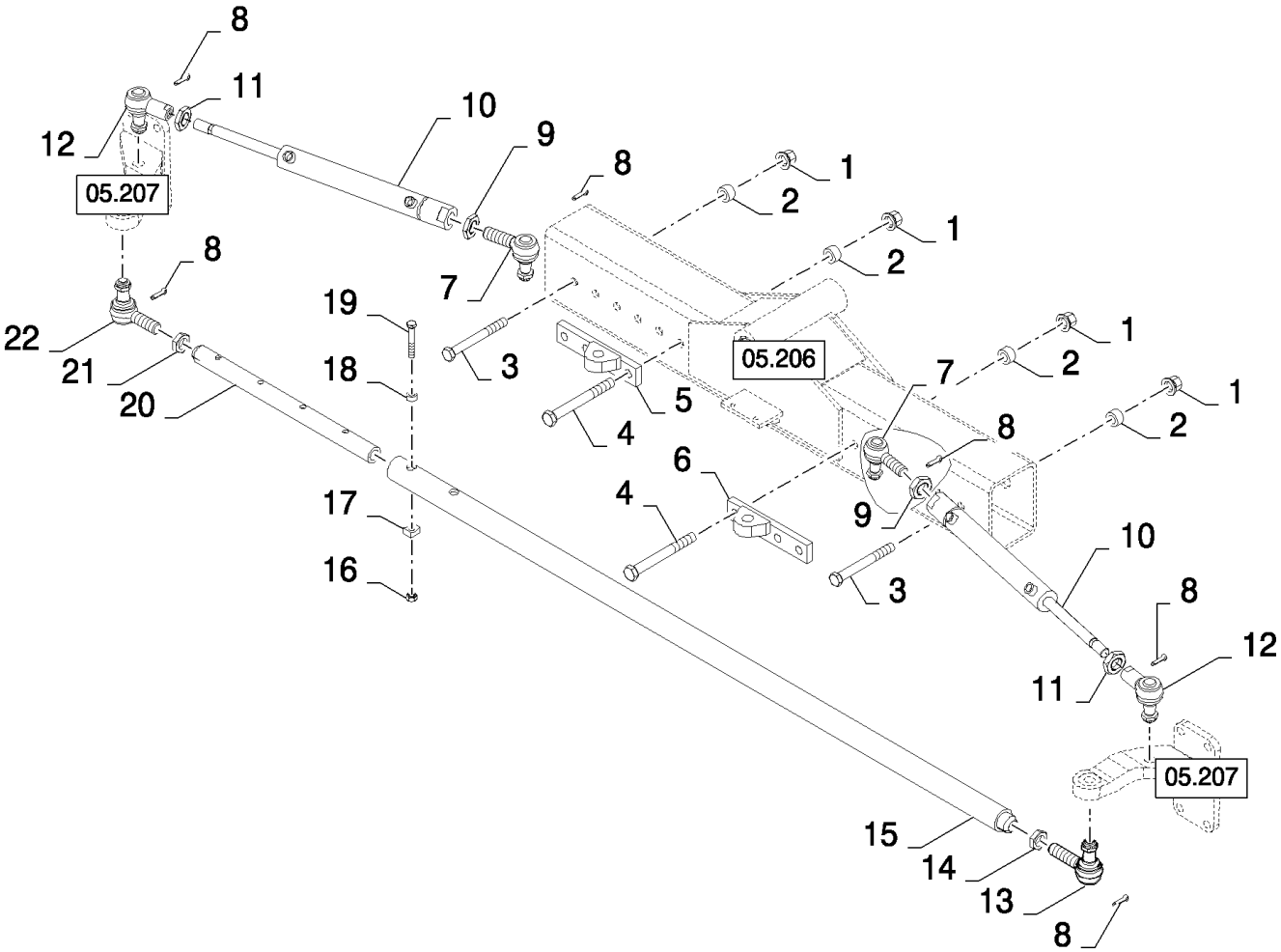

CS640 COMBINE BASE UNIT (1/03-) - Rear Axle

05.208(01) ЗАДНИЙ ПРИВОДНОЙ МОСТ

ссылка	Номер детали	Кол-во	Описание
1	280375	10	Контргайка , 3/4"-10, GC,
2	9512203	10	Плоская шайба ,
3	9846394	4	БОЛТ, Hex, 3/4"-10 x 7", G8,
4	9512205	6	Винт ,
5	84800172	1	КРОНШТЕЙН, RH
6	84800173	1	КРОНШТЕЙН, LH
7	84800184	2	ОПОРА, ШАРОВАЯ,
8	300401	6	Шплинт , M2 x 40,
9	100034	2	Гайка , M30 x 1.5, Cl 8,
10	84800185	2	Цилиндр рулевого управления ,
11	100033	2	Гайка , Thin, M24 x 1.5, Cl 04,
12	84800183	2	ОПОРА, ШАРОВАЯ,
13	9818615	1	BALL JOINT,
14	9818616	1	Гайка ,
15	84800182	1	Тяга ,
16	88871	2	Контргайка , 1/2"-13, GC,
17	627347	2	Зажим ,
18	9512175	2	Распорка ,
19	9818286	2	БОЛТ, Hex, 1/2"-13 x 3 1/2", G8,
20	84800181	1	Тяга ,
21	87319	1	Гайка , Jam, 1 1/8"-12, G2,
22	677952	1	BALL JOINT,

05.209(01) ДОПОЛНИТЕЛЬНАЯ ОСНАСТКА, ПРИВОДНОЙ МОСТ

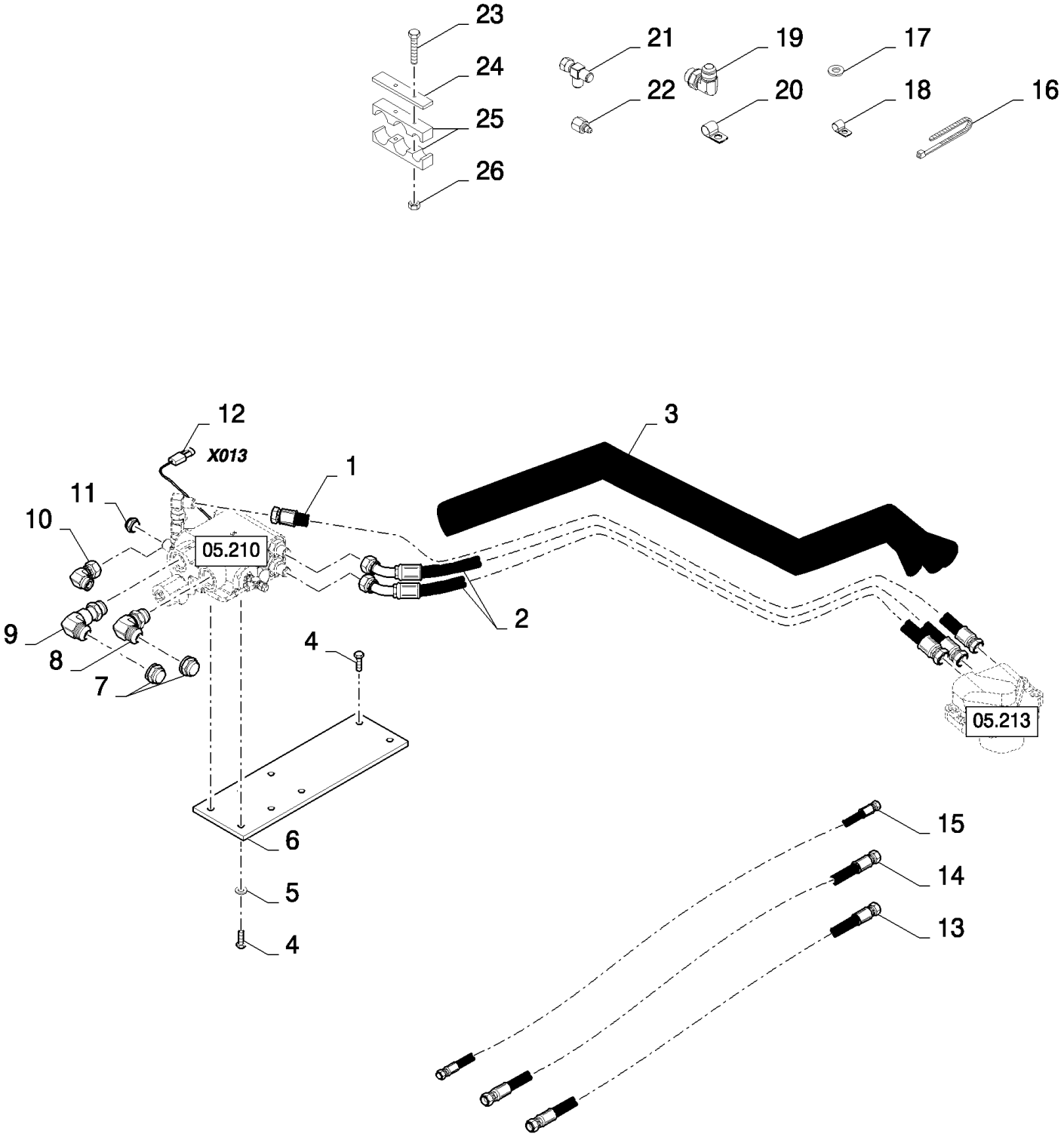

05.209(01) ДОПОЛНИТЕЛЬНАЯ ОСНАСТКА, ПРИВОДНОЙ МОСТ

ссылка	Номер детали	Кол-во	Описание
1	84800191	1	Шланг , L=61"
1	84800192	1	Шланг , L=52"
2	84800190	4	Шланг , L=51"
3	84800193	2	ПОДШИПНИК, ПЛАСТИКОВЫЙ,
4	86977691	4	БОЛТ, Hex, 3/8"-16 x 1 1/2", G8,
5	140045	2	Пружинная шайба , Belleville, M10,
6	84800186	1	КРОНШТЕЙН,
7	NS	2	Не обслуживается ,
8	322894	1	Колено , 90є, 1 1/16"-12, 37є x 1 1/16"-12, O-Ring,
9	9512237	1	Колено ,
10	248974	1	Колено , 90є, 3/4"-16, 37є x 3/4"-16, 37є Fem Sw,
11	NS	1	Не обслуживается ,
12	84446931	1	Жгут проводов , , SEE FIGURE 06.556
13	84441308	1	Гибкий шланг , L=123"
14	84807872	1	Гибкий шланг , L=137"
15	84056198	1	L=150", ASN D408
15	9510872	1	, BSN C407
16	NS	28	Не обслуживается ,
17	87361	3	Плоская шайба , 1/4", SAE,
18	84818444	2	Зажим ,
19	322894	2	Колено , 90є, 1 1/16"-12, 37є x 1 1/16"-12, O-Ring,
20	455556	1	Зажим ,
21	9507672	1	Тройниковое соединение ,
22	9512230	1	Редуктор ,
23	84807864	4	Винт , M6x60
24	455534	2	Суппорт ,
25	455533	4	Зажим ,
26	412152	4	Контргайка , M6 x 1, Cl 8.8,

05.210(01) ЗАДНИЙ ПРИВОДНОЙ МОСТ: КЛАПАН

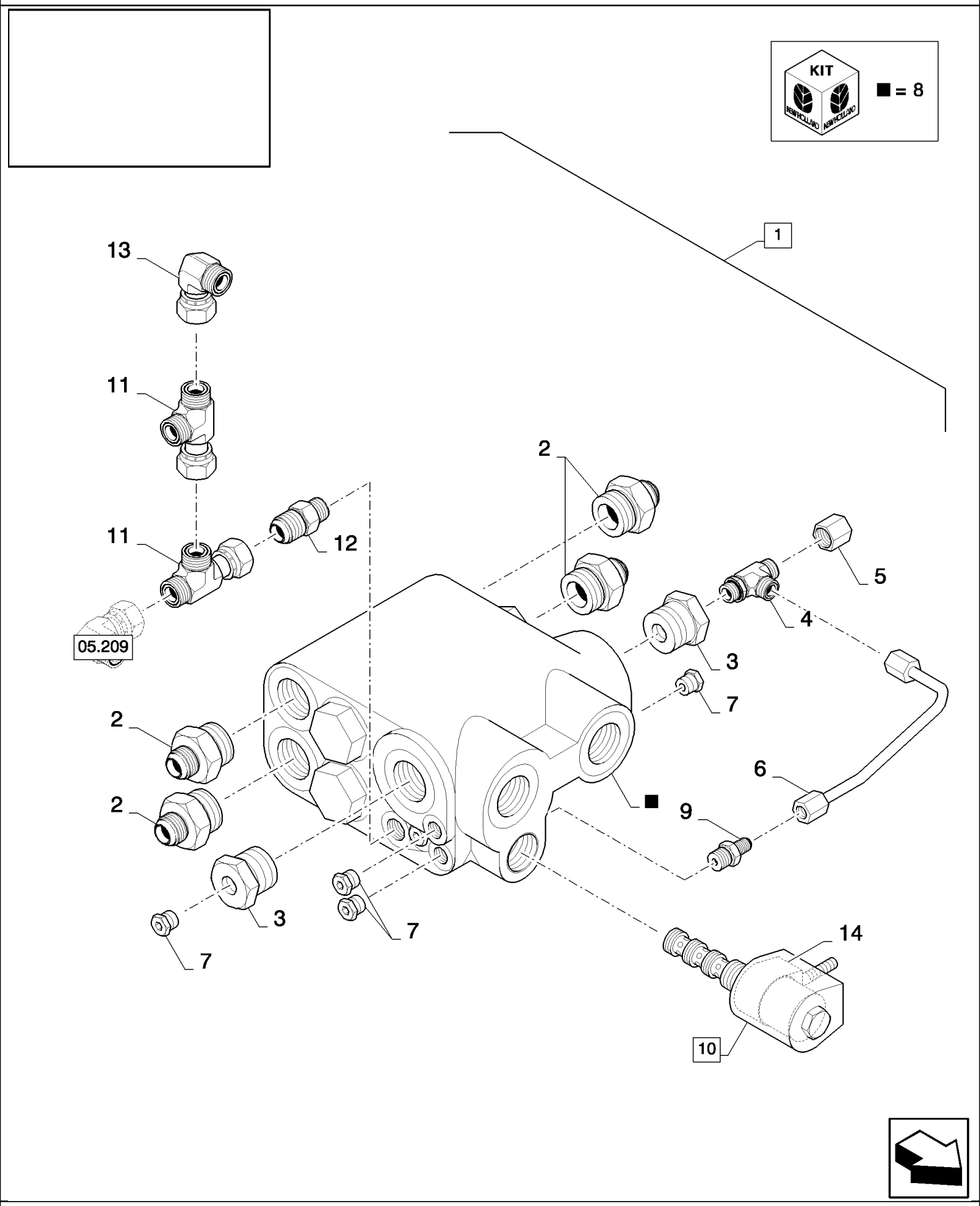

05.210(01) ЗАДНИЙ ПРИВОДНОЙ МОСТ: КЛАПАН

ссылка	Номер детали	Кол-во	Описание
1	84800187	1	Клапан гидравлический ,
2	176081	4	Патрубок , 3/4"-16, 37є x 1 1/16"-12, O-Ring,
3	84818470	2	Патрубок ,
4	9512226	1	Тройниковое соединение ,
5	NS	1	Не обслуживается ,
6	9512171	1	Трубка ,
7	NS	4	Не обслуживается ,
8	84800210	1	Комплект уплотнительных колец ,
9	265235	1	Патрубок , 7/16"-20, 37є x 7/16"-20, O-Ring,
10	9512173	1	Клапан гидравлический , (14)
11	86511870	2	ТРОЙНИК, 37є, 3/4"-16 x 3/4"-16, Fem Sw Run,
12	84818471	1	Патрубок ,
13	248974	1	Колено , 90є, 3/4"-16, 37є x 3/4"-16, 37є Fem Sw,
14	9512196	1	Электромагнит ,

05.211(01) ЗАДНИЙ ПРИВОДНОЙ МОСТ - МОНТАЖНЫЙ КОМПЛЕКТ

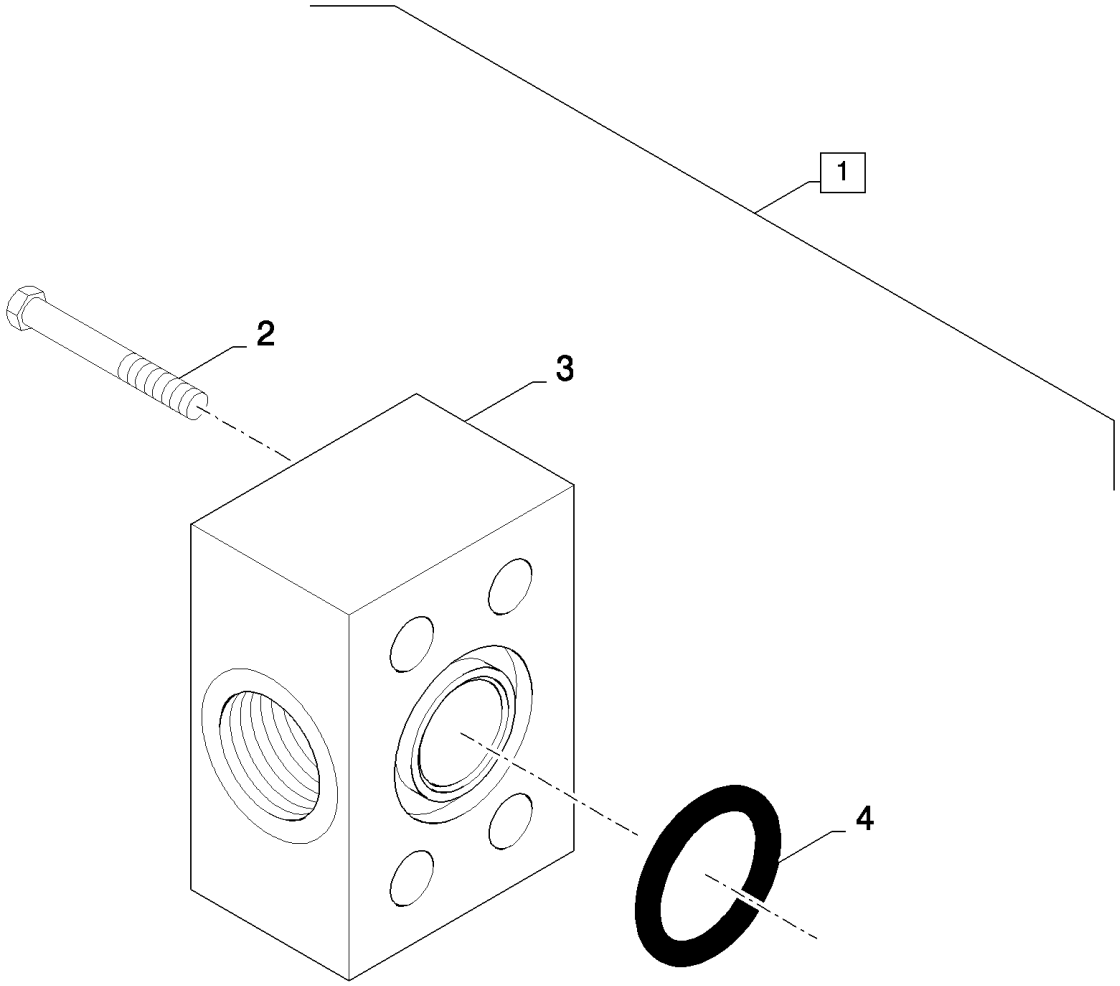

CS640 COMBINE BASE UNIT (1/03-) - Rear Axle

05.211(01) ЗАДНИЙ ПРИВОДНОЙ МОСТ - МОНТАЖНЫЙ КОМПЛЕКТ

ссылка	Номер детали	Кол-во	Описание
1	84045157	2	Ремкомплект , , FOR MOUNTING KIT 100CC
1	84053542	2	Ремкомплект , , FOR MOUNTING KIT 130CC
2	89512275	4	БОЛТ, , FOR MOUNTING KIT 100CC
2	9818286	4	БОЛТ, Hex, 1/2"-13 x 3 1/2", G8, , FOR MOUNTING KIT 130CC
3	9811684	1	Адаптер , , FOR MOUNTING KIT 100CC
3	9818288	1	Адаптер , , FOR MOUNTING KIT 130CC
4	353108	1	Уплотнительное кольцо , -219, 70 Duro, 1.296" ID x .139" Thk, , FOR MOUNTING KIT 100CC
4	14464080	1	Уплотнительное кольцо , -222, 70 Duro, 1.484" ID x .139" Thk, , FOR MOUNTING KIT 130CC

05.212(01) ЗАДНИЙ ПРИВОДНОЙ МОСТ: КОЛЕСНЫЙ ДВИГАТЕЛЬ

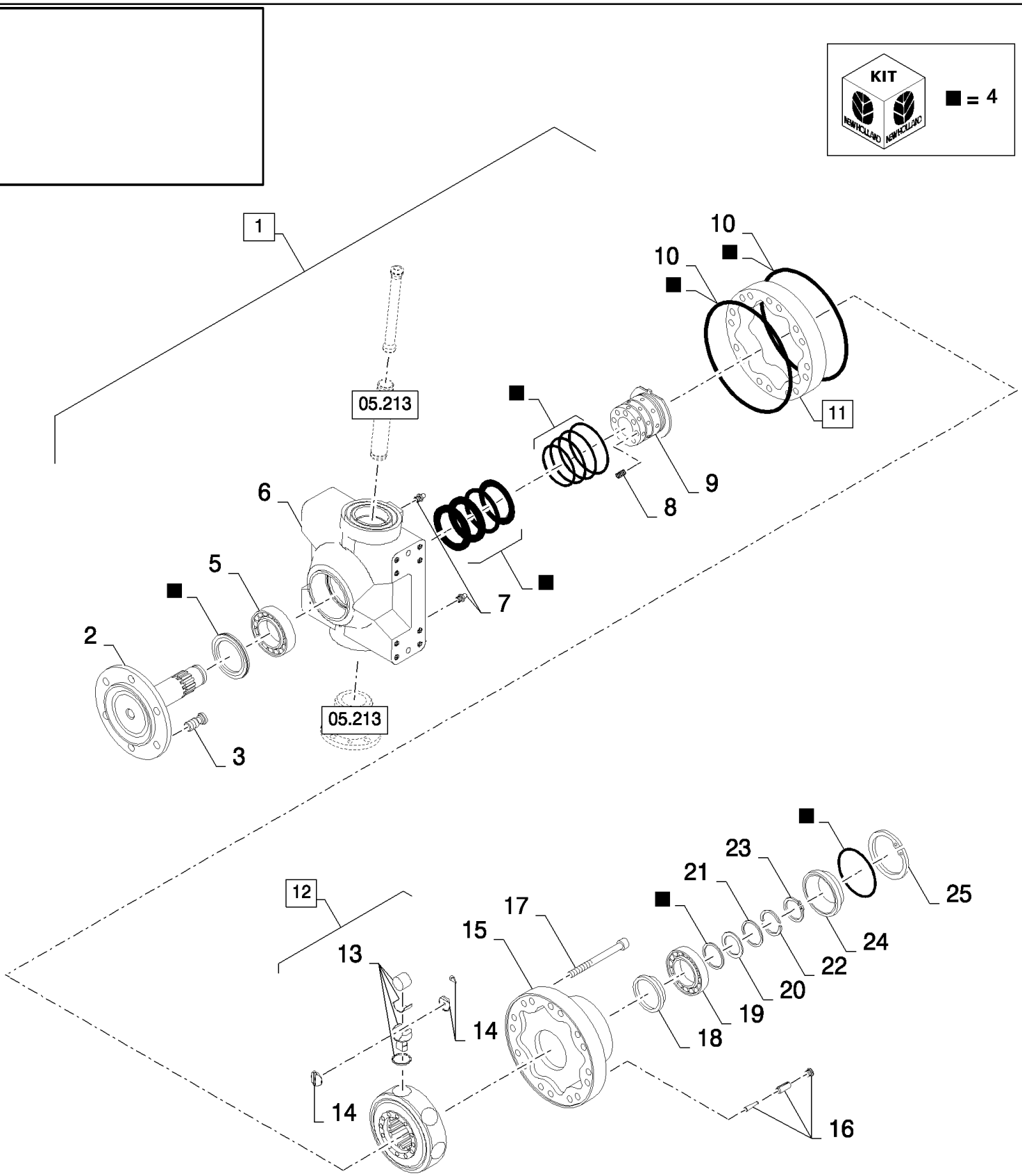

05.212(01) ЗАДНИЙ ПРИВОДНОЙ МОСТ: КОЛЕСНЫЙ ДВИГАТЕЛЬ

ссылка	Номер детали	Кол-во	Описание
1	84800175	2	Гидромотор , (2 to 25), Incl. 05.213, FOR WHEEL MOTOR 935CC
1	84800195	2	Гидромотор , (2 to 25), Incl. 05.213, FOR WHEEL MOTOR 1250CC
2	84800204	1	Ступица ,
3	9512182	10	Установочный штифт , M20
4	84817901	1	Комплект уплотнительных колец ,
5	84018637	1	ПОДШИПНИК, РОЛИКОВЫЙ,
6	84817919	1	Посадочное место ,
7	84817929	2	Тавотница ,
8	9512195	8	Пружина ,
9	9512193	1	Дистрибьютор ,
10	NS	2	Не обслуживается ,
11	9512192	1	КУЛАЧОК, (10)
12	84018630	1	Ротор , (13,14), FOR WHEEL MOTOR 935CC
12	84800197	1	Ротор , (13,14), FOR WHEEL MOTOR 1250CC
13	9512215	10	Ремкомплект , , FOR WHEEL MOTOR 935CC
13	84800198	10	Ремкомплект , , FOR WHEEL MOTOR 1250CC
14	84018631	1	Ремкомплект , , FOR WHEEL MOTOR 935CC
14	84800199	1	Ремкомплект , , FOR WHEEL MOTOR 1250CC
15	84817907	1	Посадочное место ,
16	84800205	2	Штифт ,
17	84069080	14	Винт , M12x75
18	84817909	1	Распорка ,
19	84817910	1	ПОДШИПНИК В СБОРЕ,
20	84817903	1	Распорка ,
21	84817912	1	Кольцо ,
22	84817911	2	Полукольцо ,
23	84817913	1	Кольцо ,
24	84817914	1	Крышка ,
25	84817915	1	Стопорное кольцо ,

05.213(01) ЗАДНИЙ ПРИВОДНОЙ МОСТ: КОЛЕСНЫЙ ДВИГАТЕЛЬ

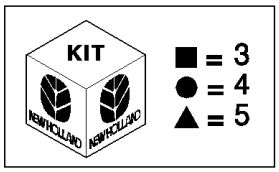

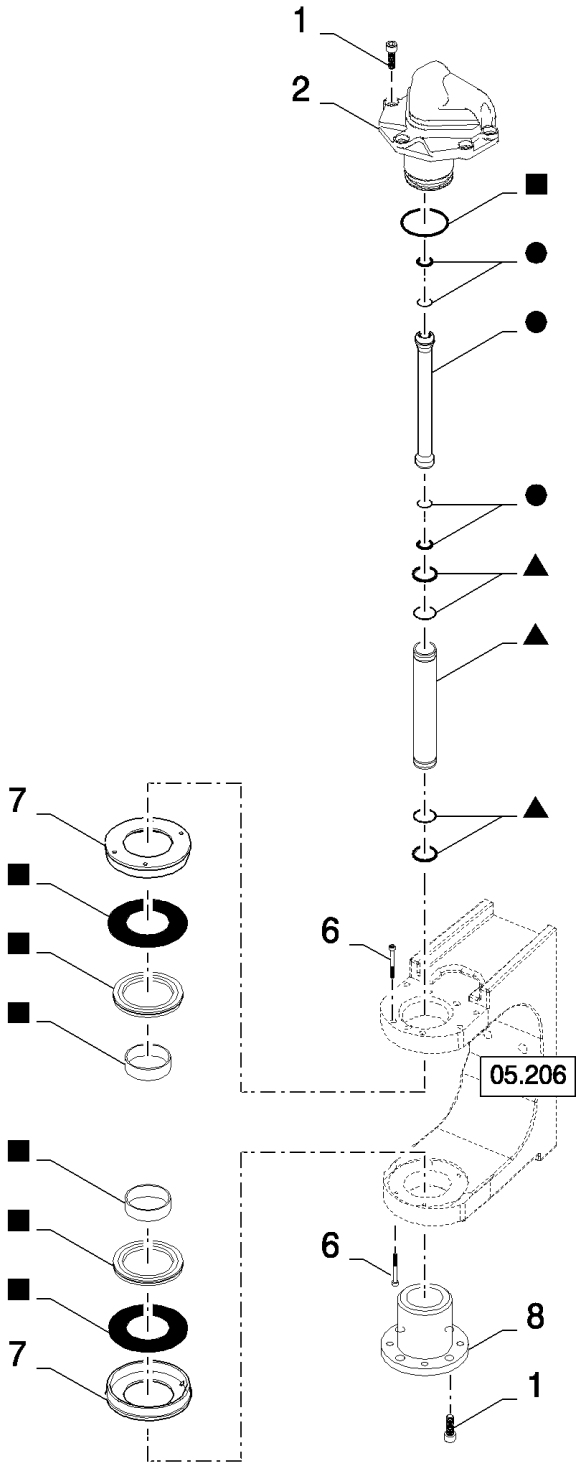

05.213(01) ЗАДНИЙ ПРИВОДНОЙ МОСТ: КОЛЕСНЫЙ ДВИГАТЕЛЬ

ссылка	Номер детали	Кол-во	Описание
1	86508097	9	Винт , Hex Soc Hd, M10 x 25, 12.9,
2	84817895	1	Ступица ,
3	84800211	1	Ремкомплект ,
4	84800213	1	Комплект уплотнительных колец ,
5	84800212	1	Комплект уплотнительных колец ,
6	9515561	8	Винт , Hex Soc Hd, M6 x 35, 12.9,
7	84817924	2	Крышка ,
8	84800194	1	Штифт ,

06.000(01) ЭЛЕКТРИЧЕСКАЯ СИСТЕМА

ELECTRICAL SYSTEM **SYSTÈME ELECTRIQUE** **SISTEMA ELÉCTRICO** **ELECTRISK SYSTEM**

SISTEMA DI ELETTRICO **ELEKTRISCHES SYSTEME** **SISTEMA ELÉCTRICA** **ELEKTRISCH SYSTEEM**

SEC. 6

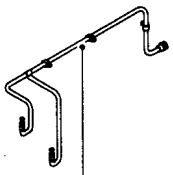
06.201

06.202

06.203

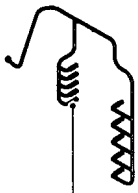
06.204

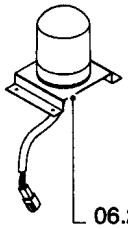
06.205

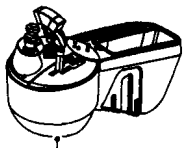
06.206
06.207
06.208

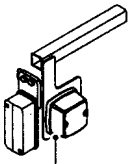
06.209

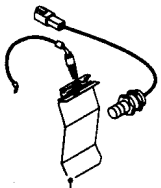
06.210

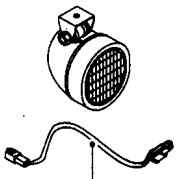
06.211

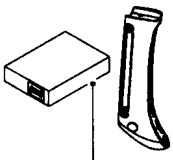
06.212

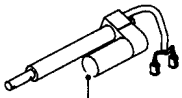
06.213

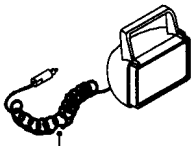
06.214

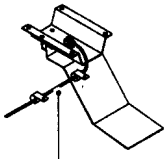
06.215

06.216

06.217

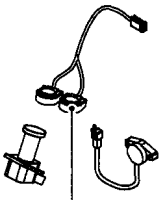
06.218

06.219

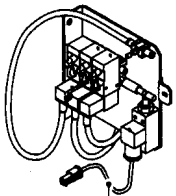
06.220

06.221

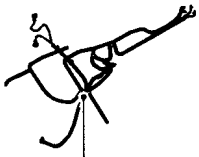
06.222

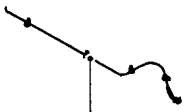
06.223

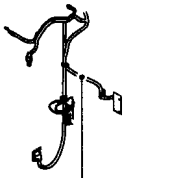
06.224

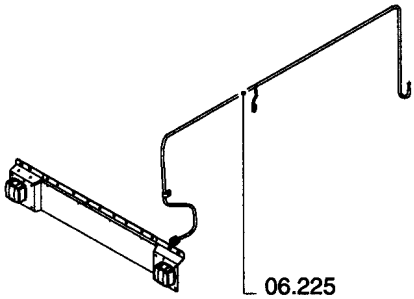
06.225

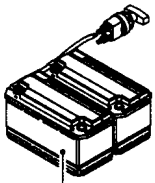
06.226

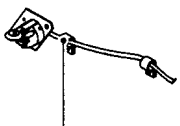
06.227

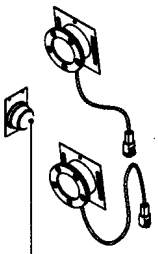
06.228

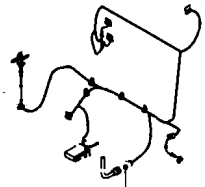
06.229

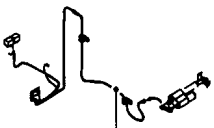
06.230

06.000(01) ЭЛЕКТРИЧЕСКАЯ СИСТЕМА

ссылка	Номер детали	Кол-во	Описание

ELECTRICAL SYSTEM	**SYSTÈME ELECTRIQUE**	**SISTEMA ELÉCTRICO**	**ELECTRISK SYSTEM**
SISTEMA DI ELETTRICO	**ELEKTRISCHES SYSTEME**	**SISTEMA ELÉCTRICA**	**ELEKTRISCH SYSTEEM**

SEC. 6

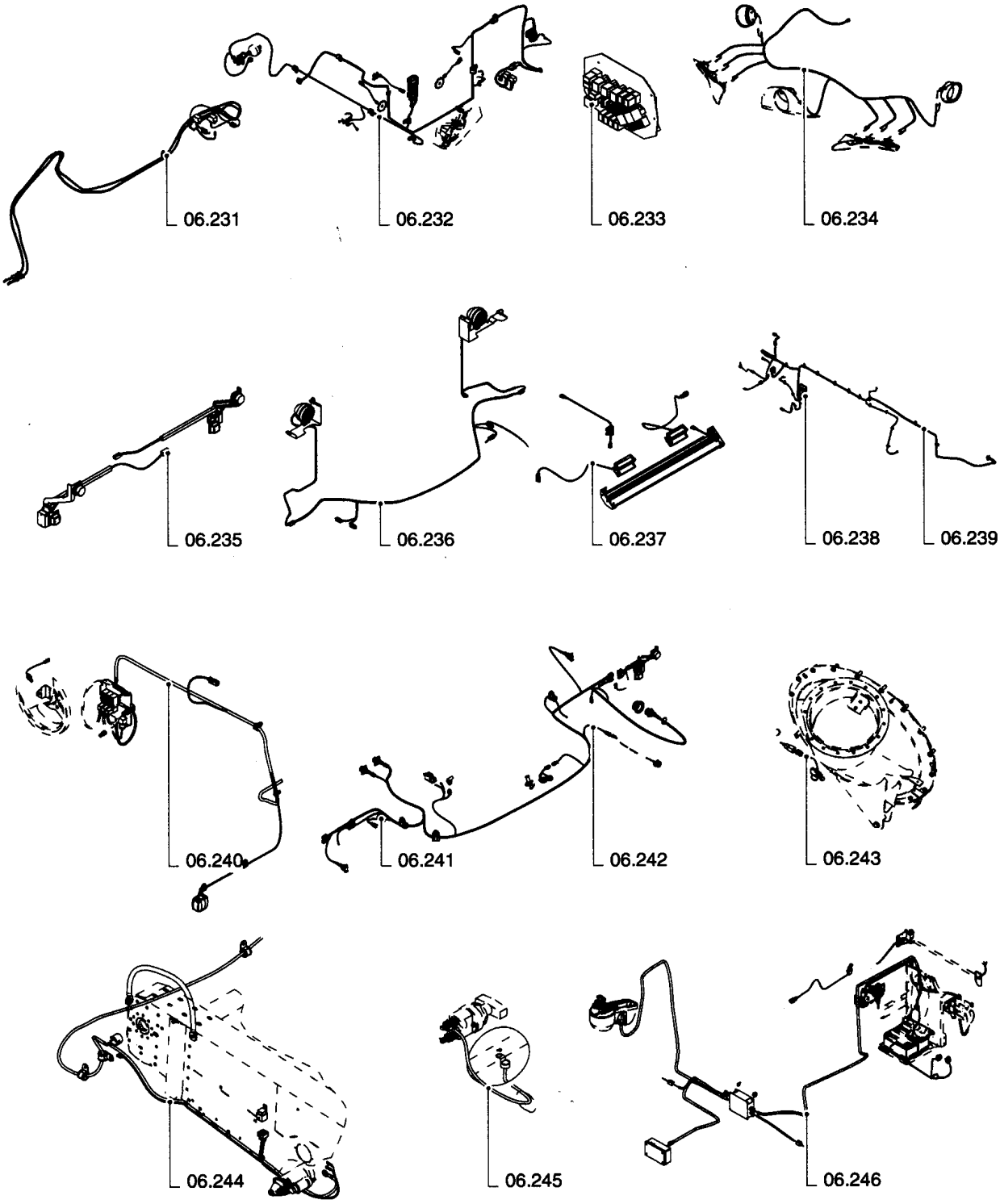

06.000(02) ЭЛЕКТРИЧЕСКАЯ СИСТЕМА

ссылка	Номер детали	Кол-во	Описание

ELECTRICAL SYSTEM **SYSTÈME ELECTRIQUE** **SISTEMA ELÉCTRICO** **ELECTRISK SYSTEM**

SISTEMA DI ELETTRICO **ELEKTRISCHES SYSTEME** **SISTEMA ELÉCTRICA** **ELEKTRISCH SYSTEEM**

SEC. 6

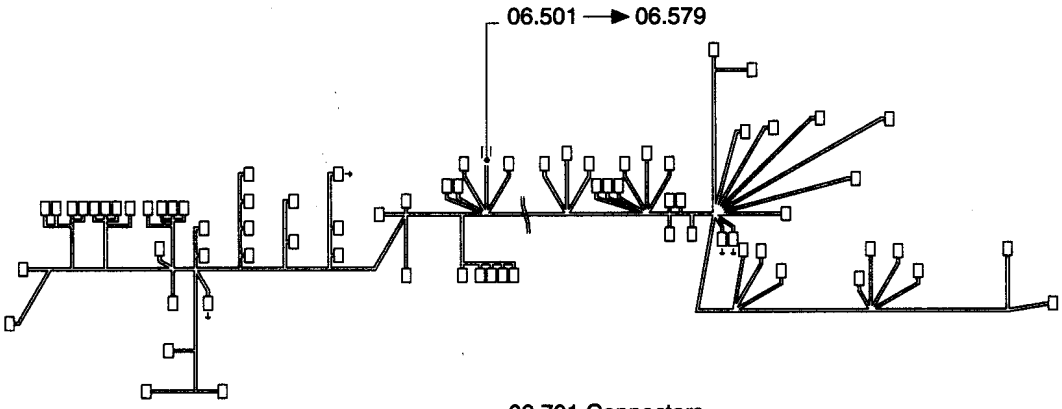

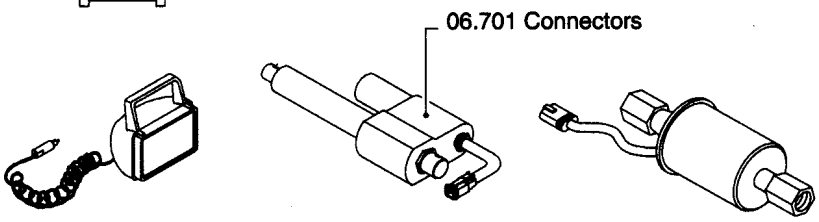

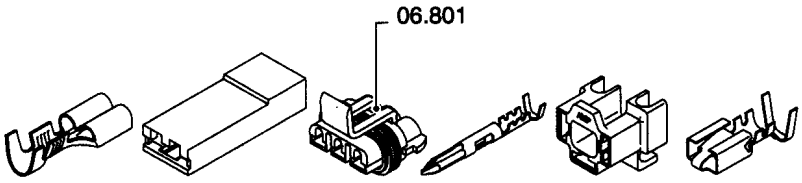

06.000(03) ЭЛЕКТРИЧЕСКАЯ СИСТЕМА

ссылка	Номер детали	Кол-во	Описание

06.201(01) СОЛОМОПОДЪЕМНИК, ЭЛЕКТРИЧЕСКИЕ КОМПОНЕНТЫ

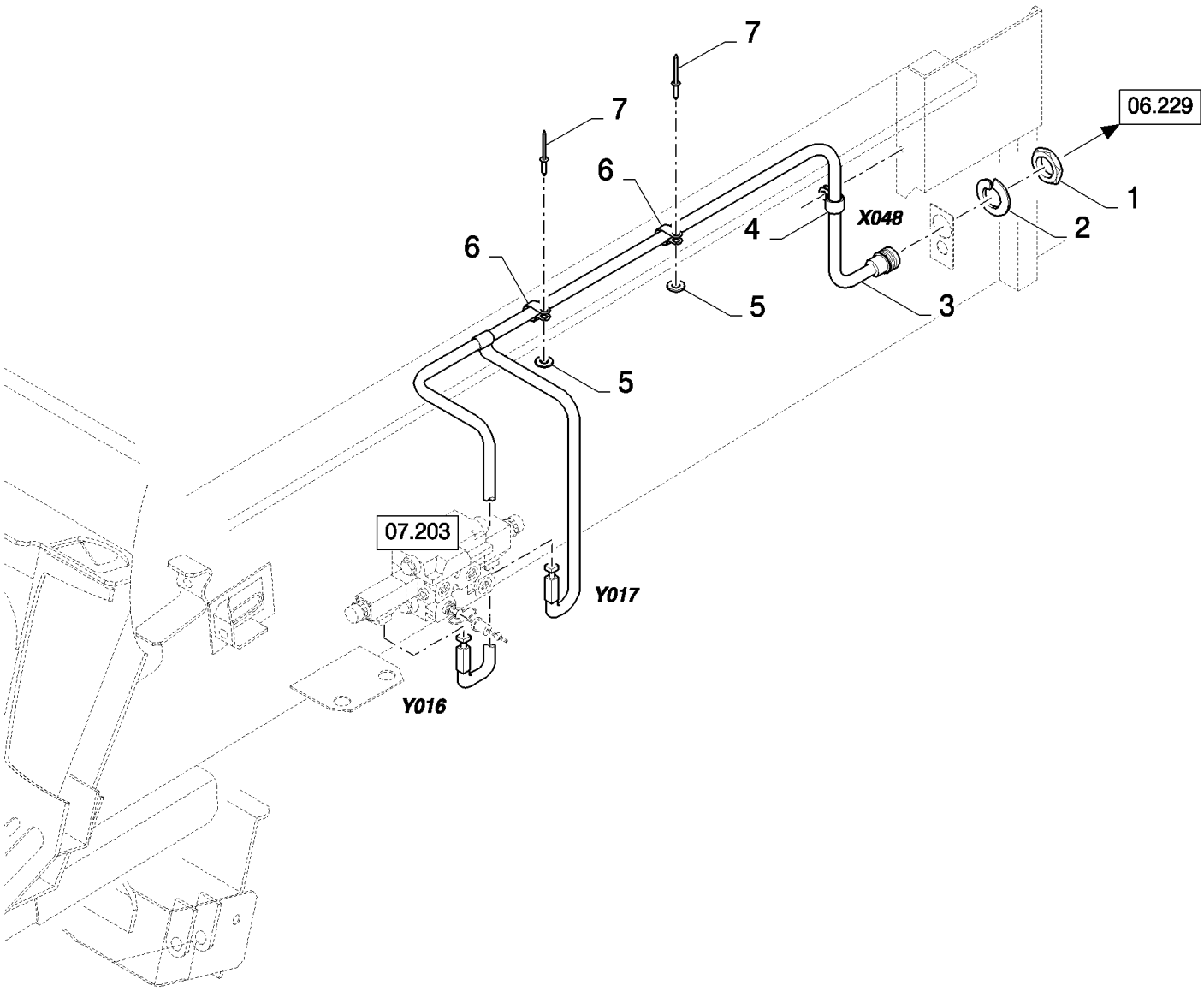

06.201(01) СОЛОМОПОДЪЕМНИК, ЭЛЕКТРИЧЕСКИЕ КОМПОНЕНТЫ

ссылка	Номер детали	Кол-во	Описание
1	86619907	1	Гайка ,
2	636665	1	Стопорная шайба ,
3	84437346	1	Жгут проводов , , SEE FIGURE 06.531 01, BSN C375
3	84454161	1	Жгут проводов , , SEE FIGURE 06.531 02, ASN D376
4	9706748	1	Зажим , 5/8", Insul, 5/16" Bolt,
5	322356	2	Плоская шайба , 5MM
6	9503929	2	Зажим ,
7	NS	2	Не обслуживается , Rivet

06.202(01) ПЕРЕДНИЕ ФАРЫ

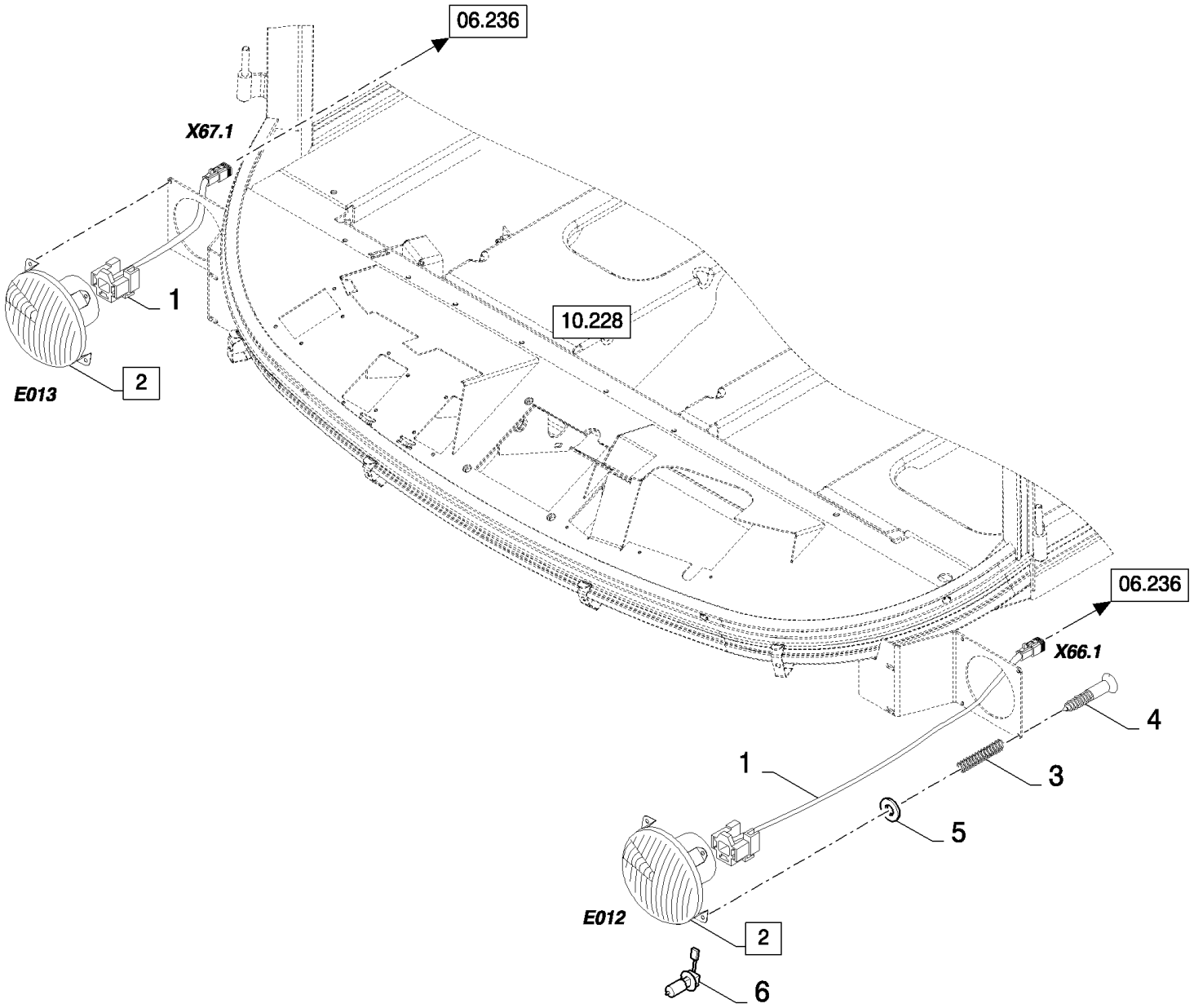

06.202(01) ПЕРЕДНИЕ ФАРЫ

ссылка	Номер детали	Кол-во	Описание
1	84437362	2	Жгут проводов , , SEE FIGURE 06.532/06.533
2	84807010	2	Фонарь , (3 to 6), BSN C319
2	84067914	2	Прожектор , (3 to 6), ASN D320
2	84807011	2	Фонарь , (3 to 6), FOR UK ONLY, BSN C319
2	84067913	2	Прожектор , (3 to 6), FOR UK ONLY, ASN D320
3	84429835	4	Пружина ,
4	84429834	4	Винт ,
5	89824840	4	Плоская шайба ,
6	446592	1	Лампочка ,

06.203(01) ДАТЧИК УГЛА ПИТАТЕЛЯ

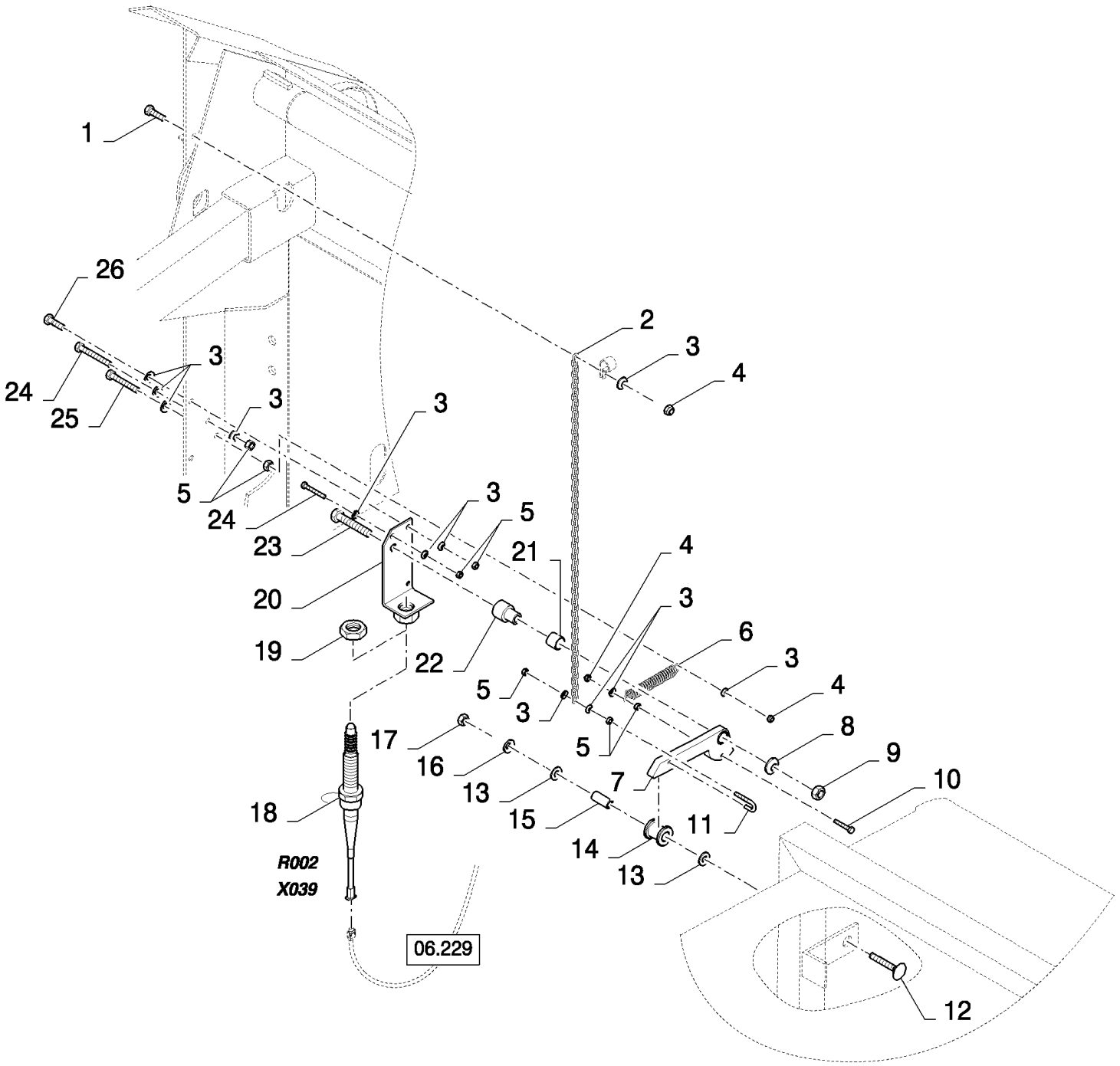

06.203(01) ДАТЧИК УГЛА ПИТАТЕЛЯ

ссылка	Номер детали	Кол-во	Описание
1	86977786	1	БОЛТ, Hex, M6 x 25, 8.8,
2	84439869	1	Цепь ,
3	322357	14	Пружинная шайба , Belleville, M6,
4	412152	3	Контргайка , M6 x 1, Cl 8.8,
5	15896221	8	Гайка , M6, Cl 10,
6	180071	1	Пружина ,
7	84437875	1	КУЛАЧОК,
8	140046	1	Плоская шайба , Belleville, M12,
9	9706685	1	Гайка , M12, Cl 8,
10	86977789	1	Винт , Hex, M6 x 35, 8.8,
11	359726	1	Крюк ,
12	374894	1	БОЛТ, С КВАДРАТНЫМ ПОДГОЛОВКОМ, Short NK, M10 x 70, Cl8.8, M10x70
13	140042	2	Плоская шайба , M10 x 34 x 3,
14	9815357	1	Ролик ,
15	9815355	1	Распорка ,
16	140045	1	Пружинная шайба , Belleville, M10,
17	100016	1	Гайка , M10, Cl 8,
18	9513732	1	Датчик ,
19	100033	1	Гайка , Thin, M24 x 1.5, Cl 04,
20	84439808	1	КРОНШТЕЙН,
21	420761	1	ВТУЛКА,
22	84439607	1	ВТУЛКА,
23	9706693	1	БОЛТ, Hex, M12 x 60, 8.8,
24	412559	2	БОЛТ, Hex, M6 x 50, 8.8, Full Thd, M6x50
25	120102	1	Винт , Hex, M6 x 40, 8.8, Full Thd,
26	120100	2	БОЛТ, Hex, M6 x 20, 8.8,

06.204(01) КАБЕЛЕПРОВОДКА ДЛЯ СПУСКНОГО КЛАПАНА

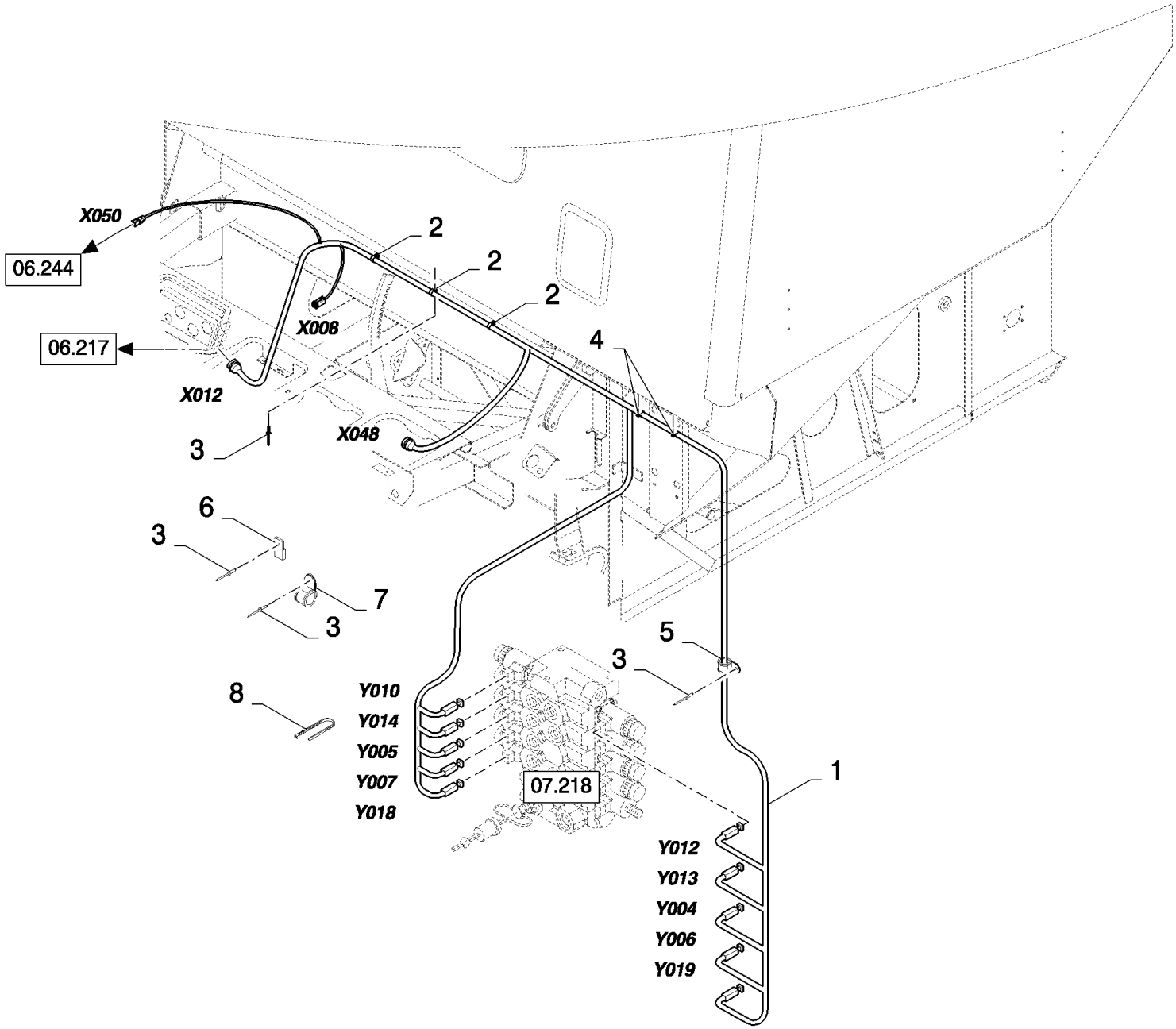

06.204(01) КАБЕЛЕПРОВОДКА ДЛЯ СПУСКНОГО КЛАПАНА

ссылка	Номер детали	Кол-во	Описание
1	84434104	1	Жгут проводов , , SEE FIGURE 06.506 01, BSN C375
1	84454108	1	Жгут проводов , , SEE FIGURE 06.506 02, ASN D376
1	84454110	1	Жгут проводов , , SEE FIGURE 06.579, FOR CS540 ONLY
1	84454107	1	Жгут проводов , , FOR CL560 ONLY, SEE FIGURE 06.578, FOR LATERAL FLOTATION ONLY, FOR CS520 ONLY
1	84447223	1	Жгут проводов , , FOR CS520 ONLY, SEE FIGURE 06.558
2	9503931	3	Зажим ,
2	84818444	3	Зажим , , FOR CL560 ONLY, FOR CS520, CS540 ONLY
3	NS	3	Не обслуживается , Rivet
4	9837692	2	Зажим ,
5	84818443	1	Зажим , , FOR CL560 ONLY, FOR CS520 ONLY
6	84058832	1	Зажим , , FOR CS520 ONLY, FOR CL560 ONLY
7	84818442	1	Зажим , , FOR CL560 ONLY, FOR CS520 ONLY
8	89993154	10	Зажим , , FOR CS520 ONLY, FOR CL560 ONLY

06.205(01) ЗАДНИЙ МАЯЧНЫЙ ФОНАРЬ

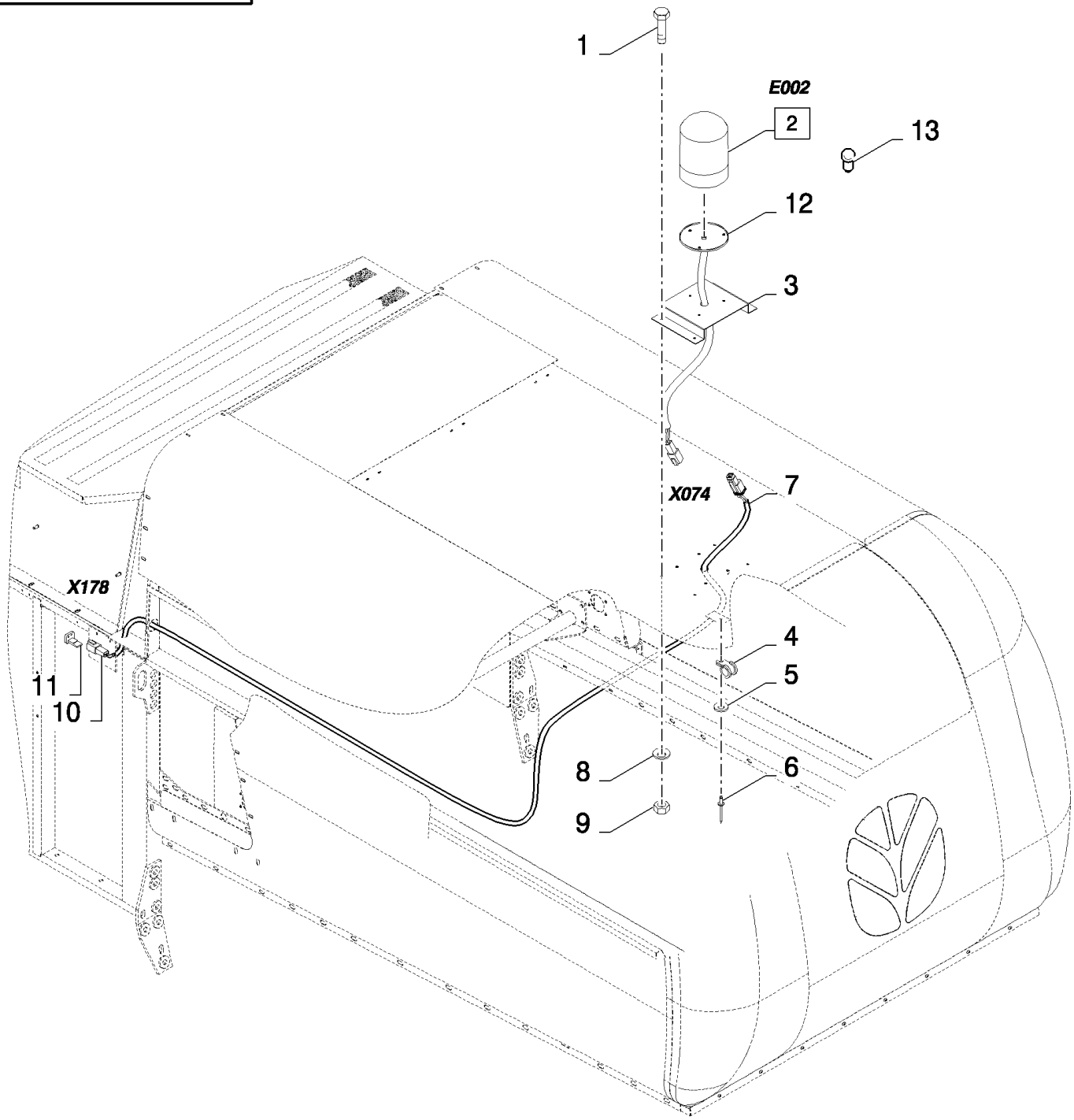

06.205(01) ЗАДНИЙ МАЯЧНЫЙ ФОНАРЬ

ссылка	Номер детали	Кол-во	Описание
1	120100	4	БОЛТ, Hex, M6 x 20, 8.8,
2	84067911	1	МАЯК, ПРОБЛЕСКОВЫЙ, (12,13), SEE FIGURE 06.701, BSN C479
2	87050694	1	МАЯК, ПРОБЛЕСКОВЫЙ, (12,13), SEE FIGURE 06.701, ASN D480
3	84439613	1	Суппорт ,
4	9507807	3	Зажим ,
5	322356	3	Плоская шайба , 5MM
6	NS	3	Не обслуживается , Rivet
7	84437323	1	Жгут проводов , , SEE FIGURE 06.529
8	322357	4	Пружинная шайба , Belleville, M6,
9	15896221	4	Гайка , M6, Cl 10,
10	84074630	1	Разъем для проводов ,
11	86500166	1	Пробка ,
12	NSS	1	Не поставляется отдельно , SEAL
13	86616248	1	Лампочка , #HI, 55w,

06.206(01) ПРАВАЯ ПАНЕЛЬ

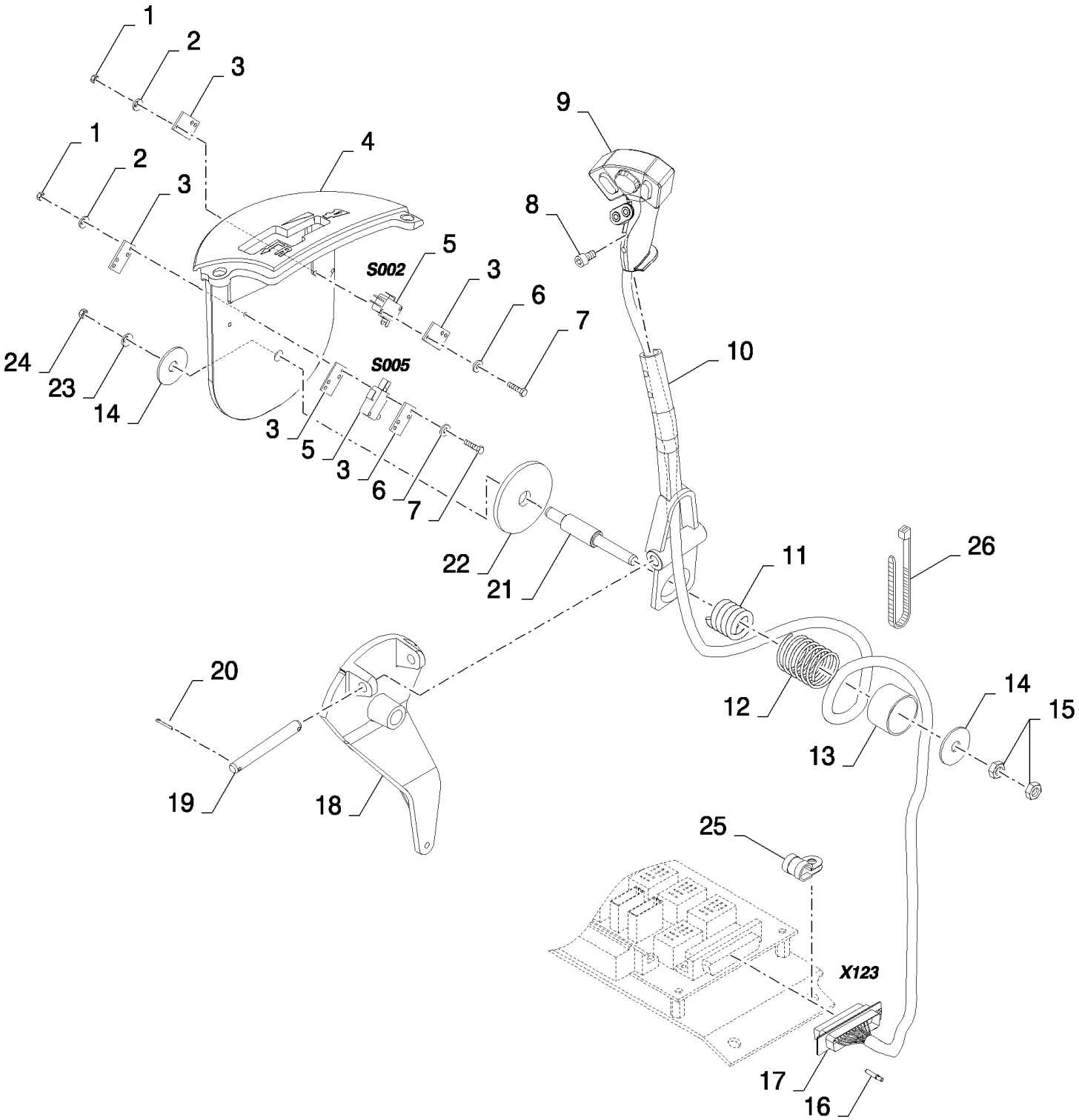

06.206(01) ПРАВАЯ ПАНЕЛЬ

ссылка	Номер детали	Кол-во	Описание
1	86508812	4	Гайка , M3, Cl 8,
2	412547	4	Плоская шайба , Serr, M3, 3MM
3	84002065	5	Пластина ,
4	84320424	1	Крышка ,
5	399159	2	Выключатель ,
6	412548	4	Плоская шайба , 3MM
7	9839301	4	Винт , Cross Pan Hd, M3 x 35,
8	89819756	2	Винт , M4x8
9	84100239	1	Ручка ,
10	84814235	1	Ручка ,
11	320502	1	Пружина ,
12	750881	1	Пружина ,
13	84007406	1	ВТУЛКА,
14	740318	2	Плоская шайба , 10MM, BSN C323
14	140219	2	Плоская шайба , , ASN D324
15	84807411	2	Гайка , Thin, M10 x 1.5, Cl 04,
16	84018300	20	Патрубок ,
17	84018301	1	БЛОК, СОЕДИНИТЕЛЬНЫЙ,
18	84400377	1	Поворотный патрубок ,
19	412102	1	Штифт ,
20	130003	2	Шплинт , M3.2 x 20,
21	9819970	1	Вал ,
22	84056641	1	Диск ,
23	140045	1	Пружинная шайба , Belleville, M10,
24	100016	1	Гайка , M10, Cl 8,
25	9507809	1	Зажим ,
26	323597	1	Многожильный плоский шлейф , M9 x 165 or M5 x 197,

06.207(01) ПРАВАЯ ПАНЕЛЬ

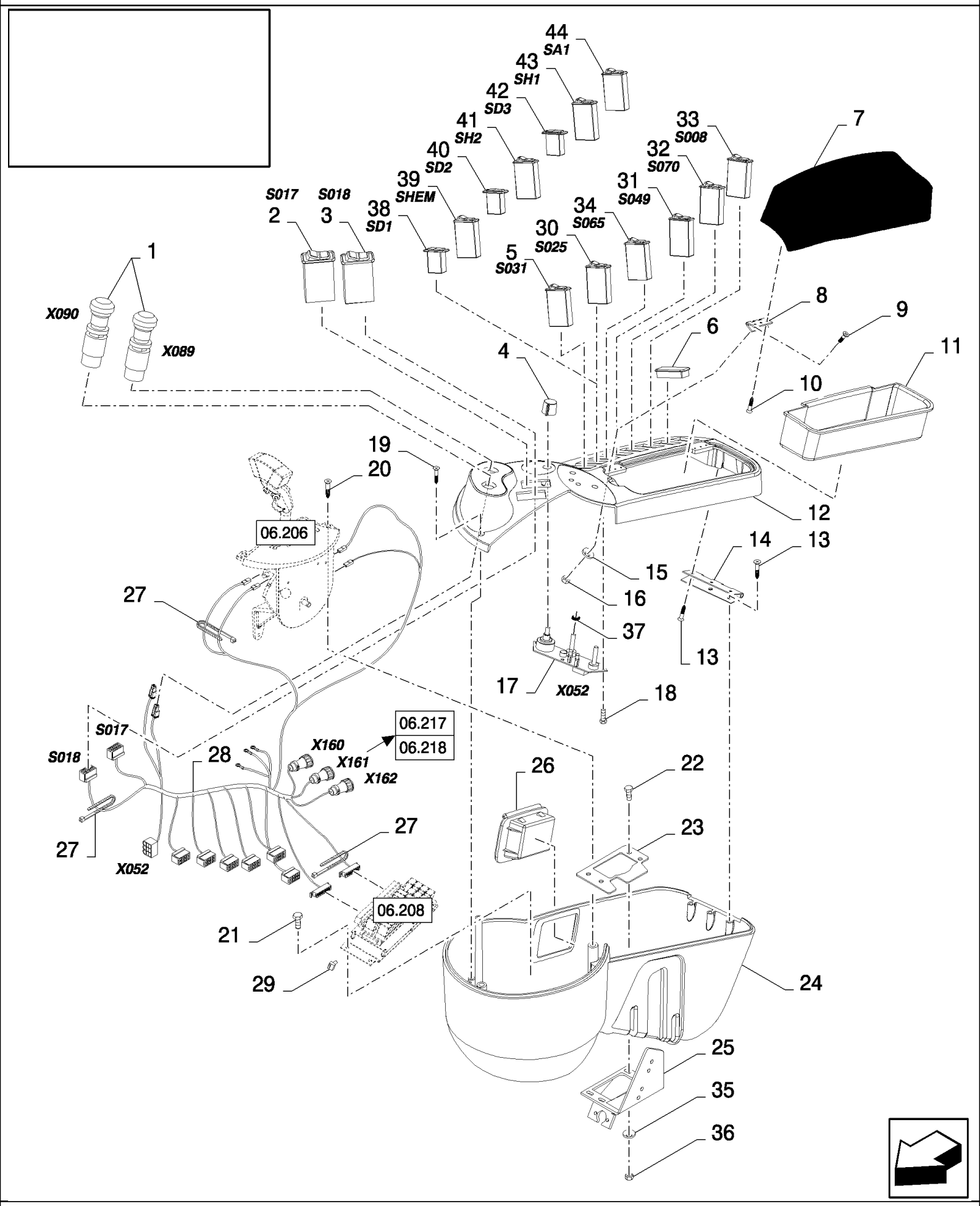

06.207(01) ПРАВАЯ ПАНЕЛЬ

ссылка	Номер детали	Кол-во	Описание
1	84441552	2	Выключатель , M4x16, BSN C415
1	82014977	2	Выключатель , M8x25, ASN D416
2	84320658	1	Выключатель , DRUM VARIATOR
3	84320659	1	Выключатель , FAN VARIATOR
4	9819758	3	Рукоятка ,
5	84320654	1	Выключатель , SAFETY ON THE ROAD
6	84807276	7	Крышка ,
7	84320427	1	ПОДЛОКОТНИК,
8	84441102	2	Шарнир ,
9	84441797	6	Винт , Hex Soc Flat Hd, M4 x 12, 8.8, , BSN C415
10	84441761	6	Винт ,
10	84441761	12	Винт , , ASN D416
11	84320426	1	ЯЩИК,
12	84320422	1	Посадочное место ,
13	9835804	6	Винт ,
14	84441100	1	Шарнир ,
15	322355	6	Плоская шайба , Belleville, M4,
16	86509264	6	Гайка , M4, Cl 10, M4
17	84077817	1	ПЛАТА, ПЕЧАТНАЯ,
18	385683	3	БОЛТ, Hex, M4 x 10, 8.8, Full Thd,
19	412477	2	Винт , Cross Oval Hd, M4 x 25, M4x25
20	300580	2	Винт , Hex Flat Hd, M6 x 16, 4.8, M6x16
21	86508568	4	Винт , Hex, M6 x 16, 8.8,
22	412064	4	Винт , Hex, M4 x 16, 8.8, Full Thd, , BSN C415
22	43127	4	БОЛТ, Hex, M8 x 25, 8.8, , ASN D416
23	84440905	1	Пластина ,
24	84320423	1	Посадочное место ,
25	84443568	1	Суппорт ,
26	89990474	1	ПЕПЕЛЬНИЦА,
27	NS	3	Не обслуживается ,
28	84434461	1	Жгут проводов , , SEE FIGURE 06.507 01, BSN C409
28	84457856	1	Жгут проводов , , SEE FIGURE 06.507 02, ASN D410
29	84018302	1	Ремкомплект ,
30	84320656	1	Выключатель , SELF-LEVELLING, NOT FOR CL560
31	84320655	1	Выключатель , SPREADPLATES, NOT FOR CL560
32	84400442	1	Выключатель , VERTICAL KNIFE, NOT FOR CL560
33	84806859	1	Выключатель , 4 WHEEL DRIVE, FOR CS540, CS640, CS660 ONLY
34	84320660	1	Выключатель , REEL SYN, NOT FOR CL560
35	322355	4	Плоская шайба , Belleville, M4, , BSN C415
35	322358	4	Пружинная шайба , Belleville, M8, , ASN D416
36	86509264	4	Гайка , M4, Cl 10, M4, BSN C415
36	89706690	4	Гайка , M8, Cl 8, , ASN D416
37	335315	4	Уплотняющее кольцо ,
38	84430275	1	Лампа , , FOR CL560 ONLY
39	84430276	1	Кнопка , , FOR CL560 ONLY

06.207(01) ПРАВАЯ ПАНЕЛЬ

ссылка	Номер детали	Кол-во	Описание
40	84430275	1	Лампа , , FOR CL560 ONLY
41	84430277	1	Кнопка , , FOR CL560 ONLY
42	84430275	1	Лампа , , FOR CL560 ONLY
43	84430277	1	Кнопка , , FOR CL560 ONLY
44	84430278	1	Выключатель , , FOR CL560 ONLY

06.208(01) ПРАВАЯ ПАНЕЛЬ

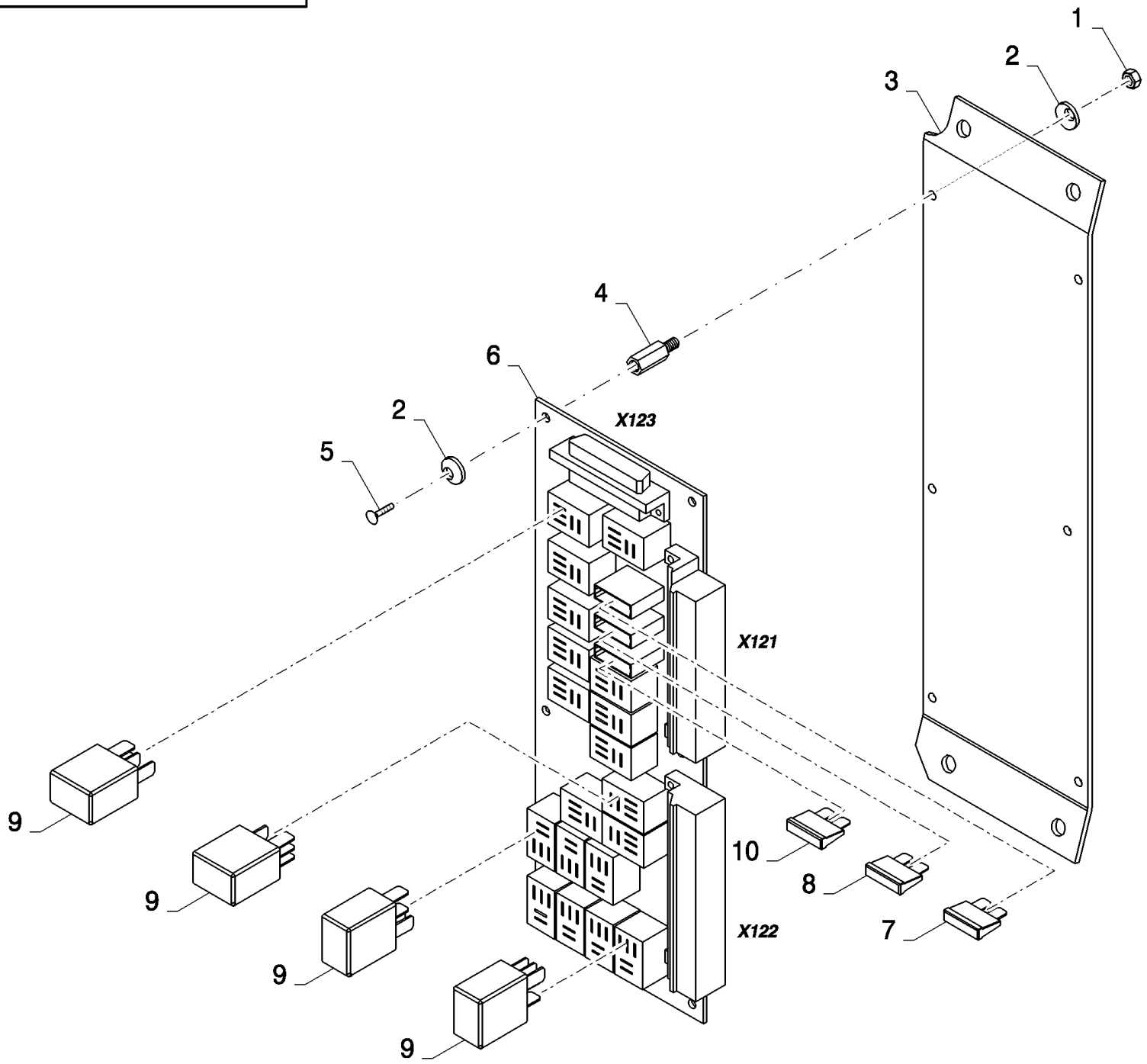

06.208(01) ПРАВАЯ ПАНЕЛЬ

ссылка	Номер детали	Кол-во	Описание
1	100012	6	Гайка , M4, Cl 8,
2	322355	12	Плоская шайба , Belleville, M4,
3	84439591	1	Суппорт ,
4	84814397	6	ВТУЛКА,
5	86511823	6	Винт , Cross Pan Hd, M4 x 8, M4x8
6	84076826	1	ПЛАТА, ПЕЧАТНАЯ, , BSN C363
6	84452524	1	ПЛАТА, ПЕЧАТНАЯ, , BSN F364491
6	87327287	1	ПЛАТА, ПЕЧАТНАЯ, , ASN D492
7	9504308	1	Плавкий предохранитель , 15A
8	9811773	1	Плавкий предохранитель , 10A
9	86509590	19	Реле ,
10	9504310	1	Плавкий предохранитель , 25A

06.209(01) СТАНДАРТНАЯ СИСТЕМА ОСВЕЩЕНИЯ, СПЕРЕДИ

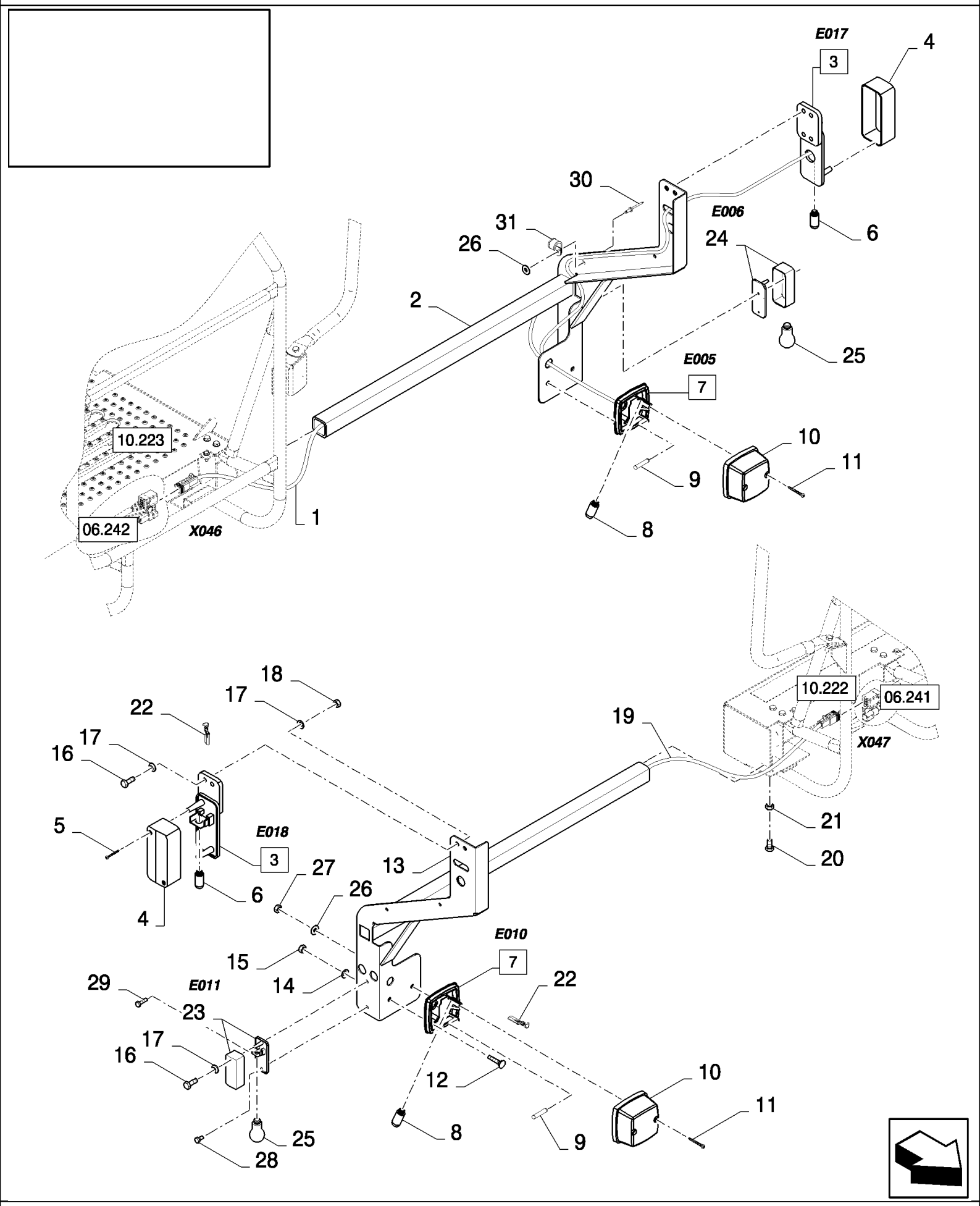

06.209(01) СТАНДАРТНАЯ СИСТЕМА ОСВЕЩЕНИЯ, СПЕРЕДИ

ссылка	Номер детали	Кол-во	Описание
1	84441420	1	Жгут проводов , , FOR FINLAND, ITALY, SWITZERLAND, BENELUX ONLY, SEE FIGURE 06.542, BSN C319
1	84448037	1	Жгут проводов , , SEE FIGURE 06.562, FOR FINLAND, ITALY, SWITZERLAND, BENELUX ONLY, FOR CL560 ONLY, ASN D320
1	84437371	1	Жгут проводов , , FOR CL560 ONLY, SEE FIGURE 06.534, FOR UK, GERMANY, HUNGARY, FRANCE, SCANDINAVIA, RUSSIA ONLY
2	84814350	1	Суппорт , , FOR UK, GERMANY, HUNGARY, FRANCE, SCANDINAVIA, RUSSIA ONLY, FOR CL560 ONLY
2	84814350	1	Суппорт , , FOR FINLAND, ITALY, SWITZERLAND, BENELUX ONLY, BSN C319
2	84447492	1	Суппорт , , FOR FINLAND, ITALY, SWITZERLAND, BENELUX ONLY, FOR CL560 ONLY, ASN D320
3	449531	2	Фонарь , (4 to 6), FOR CL560 ONLY, FOR FINLAND, ITALY, SWITZERLAND, BENELUX ONLY, SEE FIGURE 06.701
4	NSS	2	Не поставляется отдельно , , FOR FINLAND, ITALY, SWITZERLAND, BENELUX ONLY, FOR CL560 ONLY
5	NSS	4	Не поставляется отдельно , , FOR CL560 ONLY, FOR FINLAND, ITALY, SWITZERLAND, BENELUX ONLY
6	353078	2	Лампочка , 12V 4W, FOR FINLAND, ITALY, SWITZERLAND, BENELUX ONLY, FOR CL560 ONLY
7	418871	2	Фонарь , (8 to 11), SEE FIGURE 06.701
8	398877	2	Лампочка , 12V 10W
9	470017	2	Лампочка , 12V 5W
10	NSS	2	Не поставляется отдельно ,
11	NSS	2	Не поставляется отдельно ,
12	86511042	4	Винт , Cross Pan Hd, M4 x 16,
13	84814352	1	Суппорт , , FOR FINLAND, ITALY, SWITZERLAND, BENELUX ONLY, BSN C319
13	84447491	1	Суппорт , , FOR FINLAND, ITALY, SWITZERLAND, BENELUX ONLY, FOR CL560 ONLY, ASN D320
13	84814352	1	Суппорт , , FOR CL560 ONLY, FOR UK, GERMANY, HUNGARY, FRANCE, SCANDINAVIA, RUSSIA ONLY
14	322355	4	Плоская шайба , Belleville, M4,
15	100012	4	Гайка , M4, Cl 8,
16	86508568	4	Винт , Hex, M6 x 16, 8.8, , FOR CL560 ONLY, FOR FINLAND, ITALY, SWITZERLAND, BENELUX ONLY
17	322357	8	Пружинная шайба , Belleville, M6, , FOR FINLAND, ITALY, SWITZERLAND, BENELUX ONLY, FOR CL560 ONLY
18	353308	4	Гайка , M6 x 1, Cl 8, , FOR CL560 ONLY, FOR FINLAND, ITALY, SWITZERLAND, BENELUX ONLY
19	84441421	1	Жгут проводов , , FOR FINLAND, ITALY, SWITZERLAND, BENELUX ONLY, SEE FIGURE 06.543, BSN C319
19	84448038	1	Жгут проводов , , FOR FINLAND, ITALY, SWITZERLAND, BENELUX ONLY, FOR CL560 ONLY, SEE FIGURE 06.563, ASN D320
19	84437374	1	Жгут проводов , , FOR CL560 ONLY, SEE FIGURE 06.535, FOR UK, GERMANY, HUNGARY, FRANCE, SCANDINAVIA, RUSSIA ONLY
20	16043224	2	БОЛТ, Hex, M8 x 16, 8.8, Full Thd,
21	89706690	2	Гайка , M8, Cl 8,
22	441159	AR	Разъем для проводов ,
23	84011215	1	Боковой фонарь , RH, SEE FIGURE 06.701, ASN D320
24	84011216	1	Боковой фонарь , LH, SEE FIGURE 06.701, ASN D320

06.209(01) СТАНДАРТНАЯ СИСТЕМА ОСВЕЩЕНИЯ, СПЕРЕДИ

ссылка	Номер детали	Кол-во	Описание
25	418870	2	Лампочка , 12V 10W, ASN D320
26	322356	8	Плоская шайба , 5MM
27	86508813	4	Гайка , M5, Cl 8,
28	86585709	2	Винт , Cross Pan Hd, M5 x 10, M5x10
29	120098	2	БОЛТ, Hex, M5 x 20, 8.8, Full Thd,
30	NS	2	Не обслуживается , RIVET
31	84818441	2	Зажим ,
20	16043224	2	БОЛТ, Hex, M8 x 16, 8.8, Full Thd,

06.210(01) ЭЛЕКТРООБОРУДОВАНИЕ, СОЛОМОИЗМЕЛЬЧИТЕЛЬ

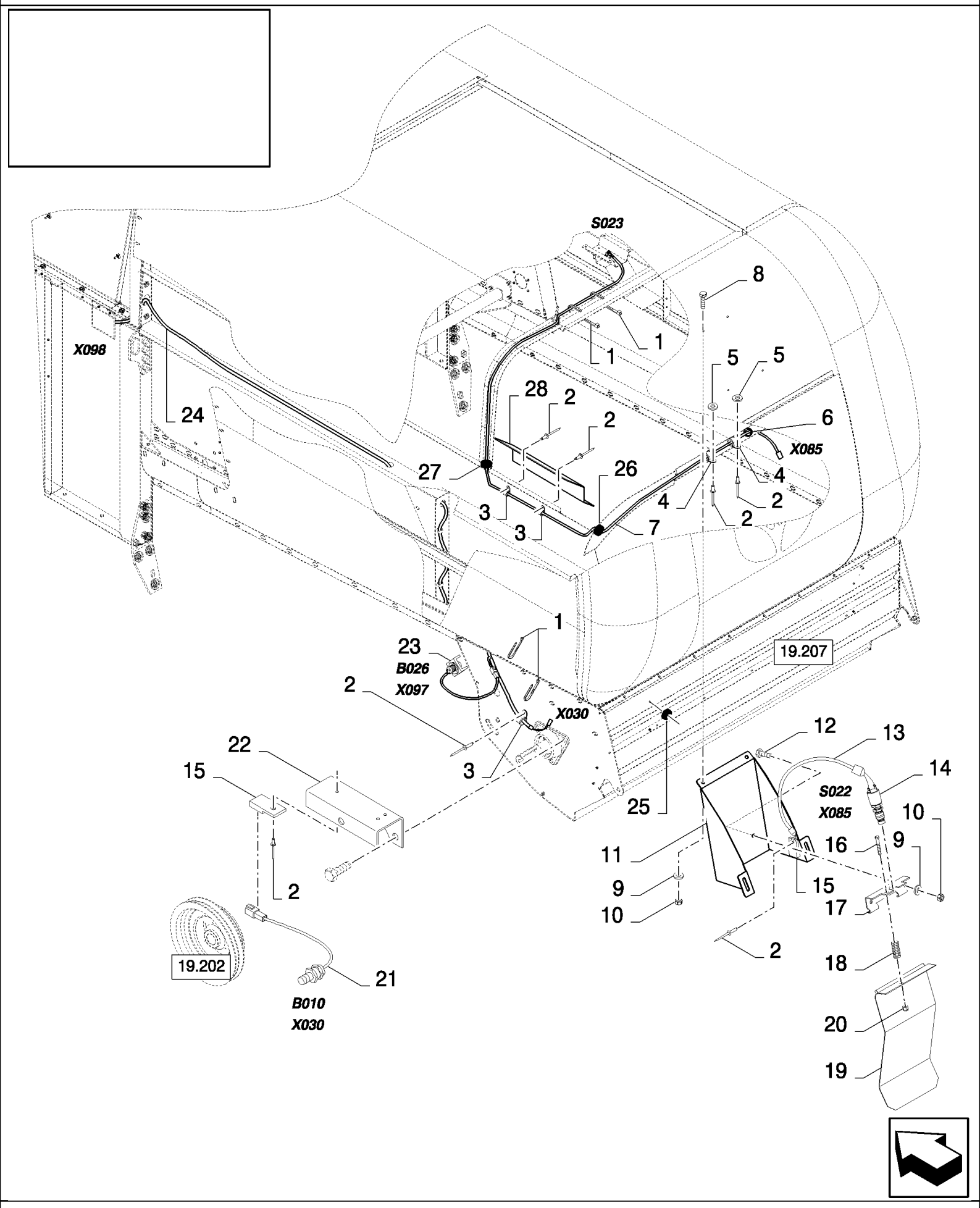

06.210(01) ЭЛЕКТРООБОРУДОВАНИЕ, СОЛОМОИЗМЕЛЬЧИТЕЛЬ

ссылка	Номер детали	Кол-во	Описание
1	89993154	3	Зажим ,
2	NS	7	Не обслуживается , Rivet
3	9503928	3	Зажим ,
3	84818441	3	Зажим , , FOR CL560 ONLY
4	9507807	2	Зажим ,
5	322356	2	Плоская шайба , 5MM
6	80307016	1	Уплотняющее кольцо ,
7	84437319	1	Жгут проводов , , SEE FIGURE 06.528
8	86512439	4	Винт , Short NK, M6 x 16, Cl8.8, Full Thd,
9	322357	6	Пружинная шайба , Belleville, M6,
10	15896221	6	Гайка , M6, Cl 10,
11	84441249	1	Суппорт ,
12	86508568	2	Винт , Hex, M6 x 16, 8.8,
13	84441663	1	Жгут проводов , , SEE FIGURE 06.548
14	89818685	1	Выключатель ,
15	84058832	2	Зажим ,
16	120056	1	Винт , Hex, M6 x 50, 8.8,
17	84015986	1	Шарнир ,
18	84005450	1	Пружина ,
19	84015983	1	Крышка ,
20	353308	1	Гайка , M6 x 1, Cl 8,
21	84058861	1	Датчик , , SEE FIGURE 06.701
22	84444723	1	КРОНШТЕЙН,
23	84058860	1	Датчик , , SEE FIGURE 06.701
24	84444962	1	Жгут проводов , , SEE FIGURE 06.555
25	448516	4	Распорка ,
26	89514935	1	Амортизатор ,
27	129959	2	Уплотняющее кольцо ,
28	84439603	1	Суппорт ,

06.211(01) РАБОЧИЕ ФАРЫ

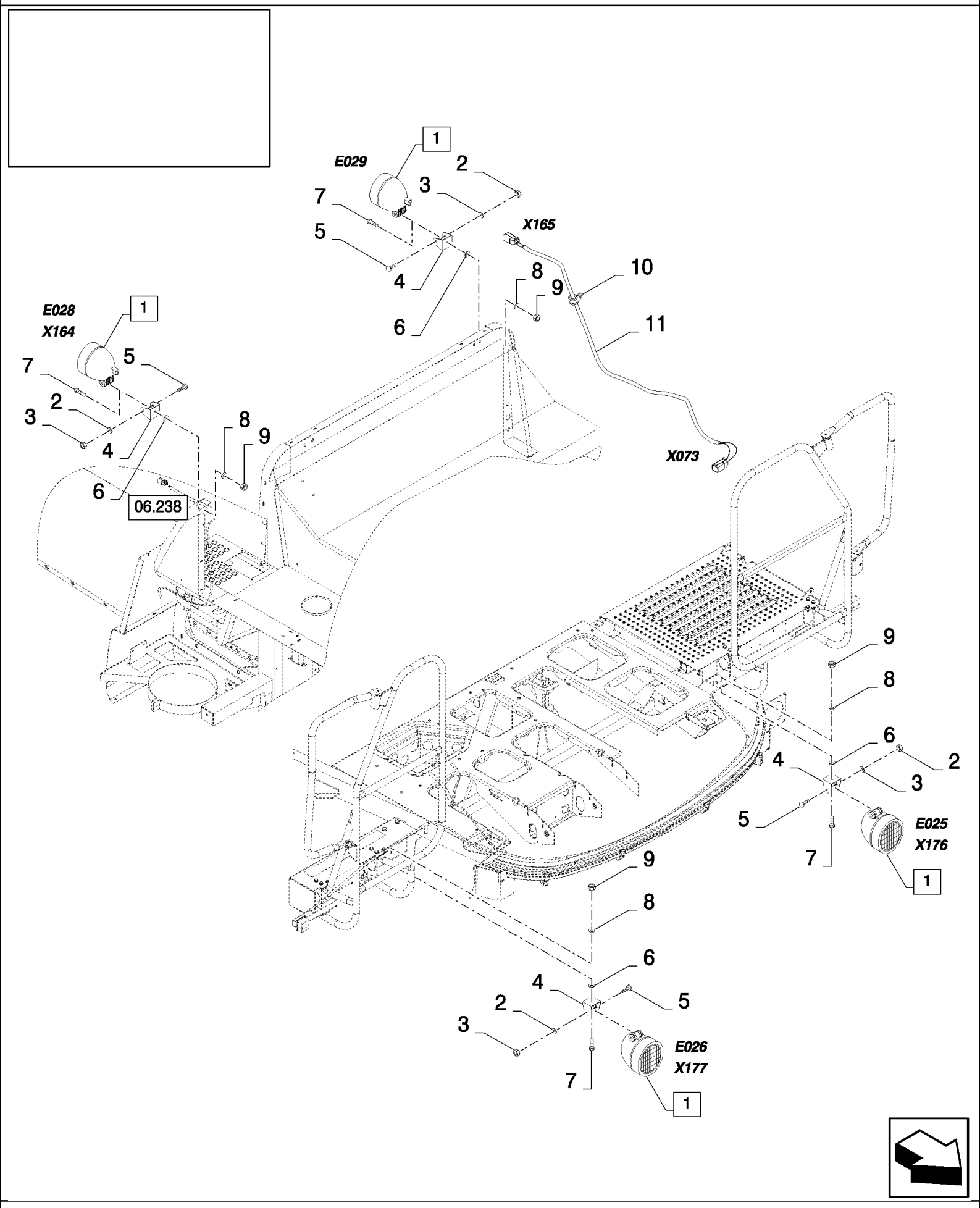

06.211(01) РАБОЧИЕ ФАРЫ

ссылка	Номер детали	Кол-во	Описание
1	84607497	4	Фонарь , (2 to 6)
2	NSS	1	Не поставляется отдельно ,
3	NSS	1	Не поставляется отдельно ,
4	NSS	1	Не поставляется отдельно ,
5	NSS	1	Не поставляется отдельно ,
6	NSS	1	Не поставляется отдельно ,
7	43139	4	Винт , Hex, M10 x 25, 8.8, Full Thd, M10x25
8	86511323	4	Плоская шайба , M10 x 20 x 2,
9	100037	4	Гайка , M10 x 1.5, Cl 8,
10	272535	5	Зажим , 1/8", Insul, 1/4" Bolt,
11	84437327	1	Жгут проводов , , SEE FIGURE 06.530

06.212(01) СТАНДАРТНЫЙ МОНИТОР

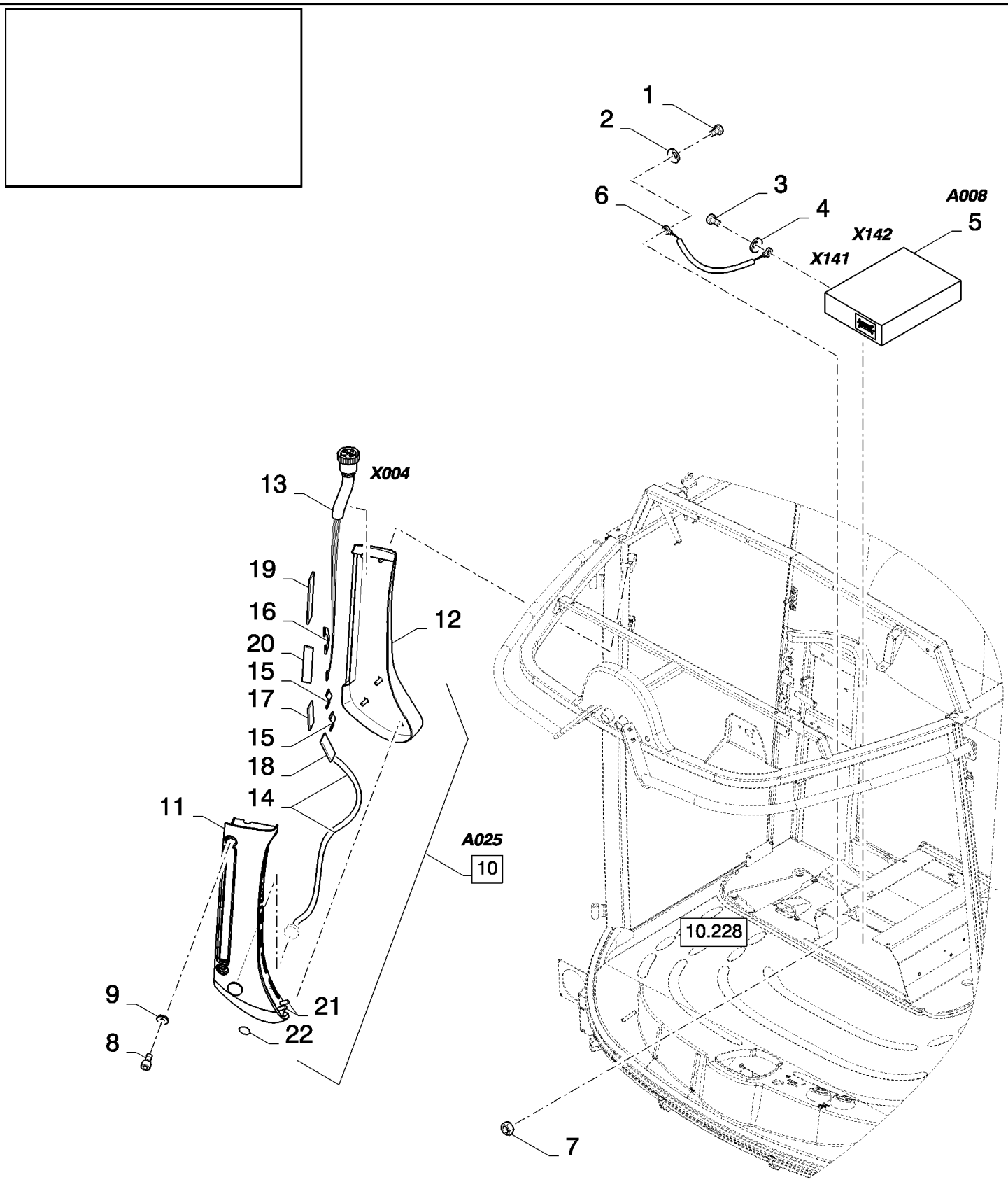

06.212(01) СТАНДАРТНЫЙ МОНИТОР

ссылка	Номер детали	Кол-во	Описание
1	86508568	1	Винт , Hex, M6 x 16, 8.8,
2	322357	1	Пружинная шайба , Belleville, M6,
3	120104	1	Винт , Hex, M8 x 20, 8.8,
4	322358	1	Пружинная шайба , Belleville, M8,
5	84100247	1	Электронный модуль управления ,
6	84441529	1	Жгут проводов , , SEE FIGURE 06.545
7	15896221	1	Гайка , M6, Cl 10,
8	86512143	3	Винт , Hex Soc Hd, M12 x 70, 12.9, M12x70
9	9824259	3	Плоская шайба , M6 x 12 x 1.6,
10	84100246	1	Монитор слежения , , BSN C363
10	84818201	1	Монитор слежения , (11 to 21), BSN F364407
10	84459430	1	Монитор слежения , (11 to 21), BSN F408499
10	87390298	1	Монитор слежения , (11 to 22), ASN D500
11	84807802	1	Консоль , LH
12	84807803	1	Консоль , RH
13	84455608	1	Жгут проводов , POSTMODULE
14	84455609	1	КАБЕЛЬ, BUZZER
15	84455610	2	КАБЕЛЬ,
16	84455611	1	КАБЕЛЬ,
17	84455612	1	ПЛАТА, ПЕЧАТНАЯ, HEADER HIGHT
18	84455613	1	ПЛАТА, ПЕЧАТНАЯ, GRAINLOSS
19	84455614	1	ПЛАТА, ПЕЧАТНАЯ, ALARM-DISPLAY
20	84455615	1	ПЛАТА, ПЕЧАТНАЯ, MONITOR CPU
21	84455616	1	Кнопка ,
22	87352617	1	Пиктограмма , , ASN D500

06.213(01) ЭЛЕКТРИЧЕСКАЯ СИСТЕМА, СИСТЕМА САМОНИВЕЛИРОВАНИЯ, ОЧИСТКА

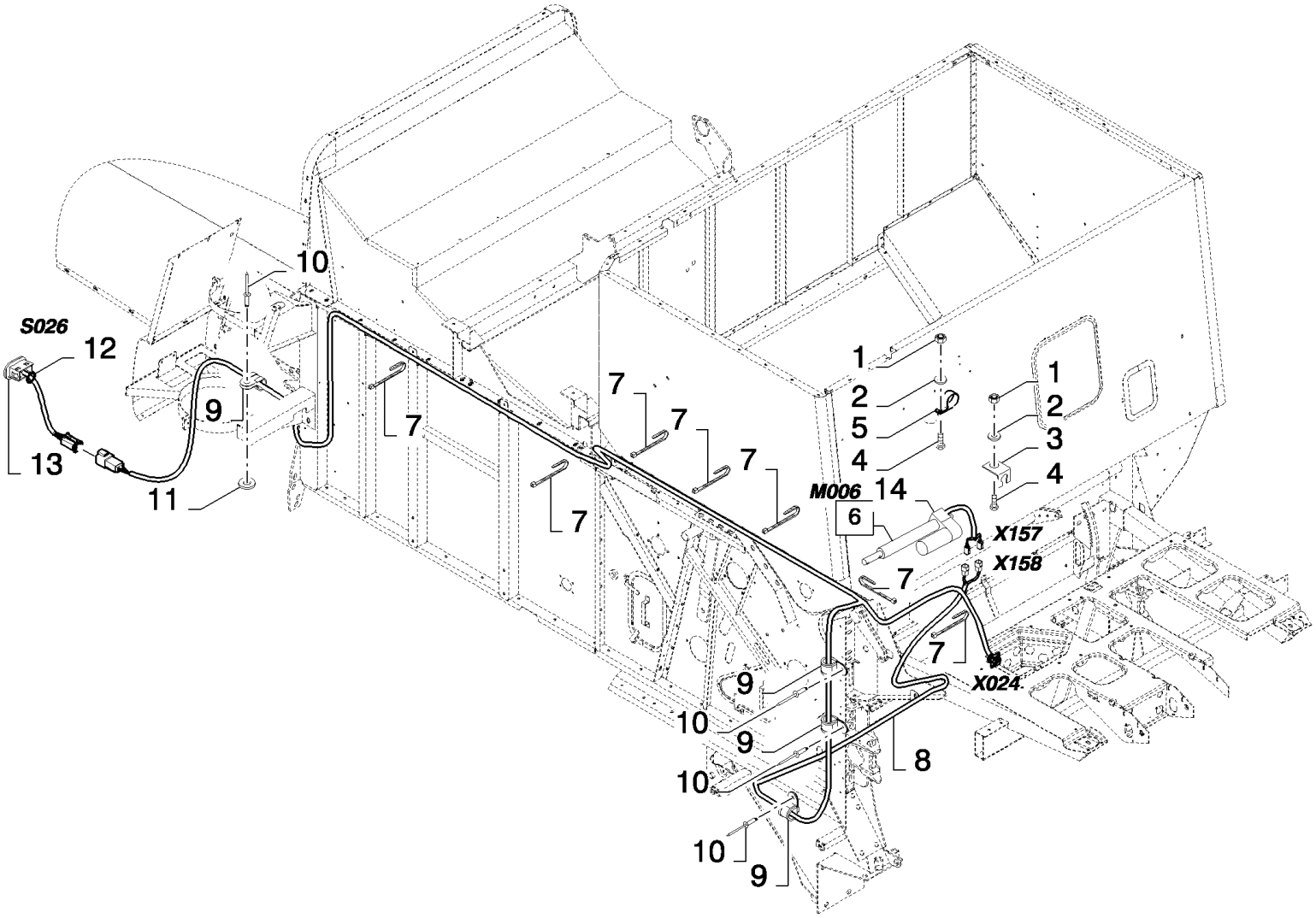

06.213(01) ЭЛЕКТРИЧЕСКАЯ СИСТЕМА, СИСТЕМА САМОНИВЕЛИРОВАНИЯ, ОЧИСТКА

ссылка	Номер детали	Кол-во	Описание
1	15896221	2	Гайка , M6, Cl 10,
2	9824259	2	Плоская шайба , M6 x 12 x 1.6,
3	89818116	1	КРОНШТЕЙН,
4	120100	2	БОЛТ, Hex, M6 x 20, 8.8,
5	9837692	1	Зажим ,
6	84818534	1	Исполнительный механизм , (14)
7	89993154	27	Зажим ,
8	84437153	1	Жгут проводов , , SEE FIGURE 06.515, FOR CS520, CS540 ONLY
8	84437169	1	Жгут проводов , , FOR CS640, CS660 ONLY, SEE FIGURE 06.516
9	9503929	8	Зажим ,
10	NS	8	Не обслуживается , Rivet
11	322356	2	Плоская шайба , 5MM
12	86627352	1	Зажим ,
13	86627351	1	Выключатель ,
14	89833225	1	Потенциометр ,

06.214(01) РАБОЧИЕ ФАРЫ

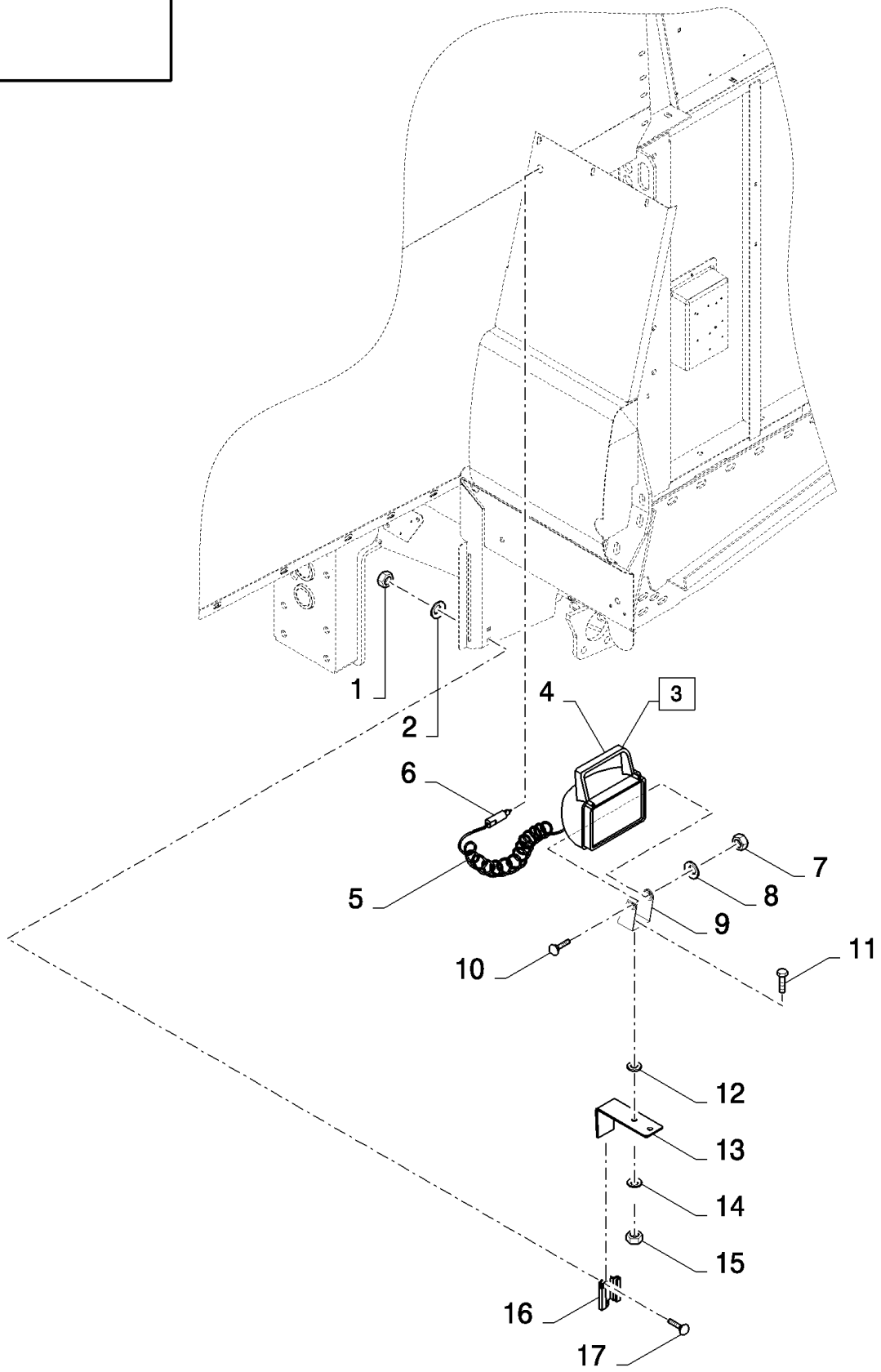

06.214(01) РАБОЧИЕ ФАРЫ

ссылка	Номер детали	Кол-во	Описание
1	89706690	4	Гайка , M8, Cl 8,
2	322358	4	Пружинная шайба , Belleville, M8,
3	84004176	1	Рабочая фара , (4 to 6), SEE FIGURE 06.701
4	9837140	1	Фонарь ,
5	264517	1	Жгут проводов , , SEE FIGURE 06.501
6	353969	1	Электрический разъем ,
7	NSS	1	Не поставляется отдельно ,
8	NSS	1	Не поставляется отдельно ,
9	NSS	1	Не поставляется отдельно ,
10	NSS	1	Не поставляется отдельно ,
11	NSS	1	Не поставляется отдельно ,
12	NSS	1	Не поставляется отдельно ,
13	9813909	1	Суппорт ,
14	140045	1	Пружинная шайба , Belleville, M10,
15	100016	1	Гайка , M10, Cl 8,
16	9837606	2	Зажим ,
17	86507486	4	БОЛТ, С КВАДРАТНЫМ ПОДГОЛОВКОМ, Short NK, M8 x 20, Cl8.8, Full Thd,

06.215(01) КЛАВИШНЫЙ СОЛОМОТРЯС: ЗАЩИТНОЕ УСТРОЙСТВО

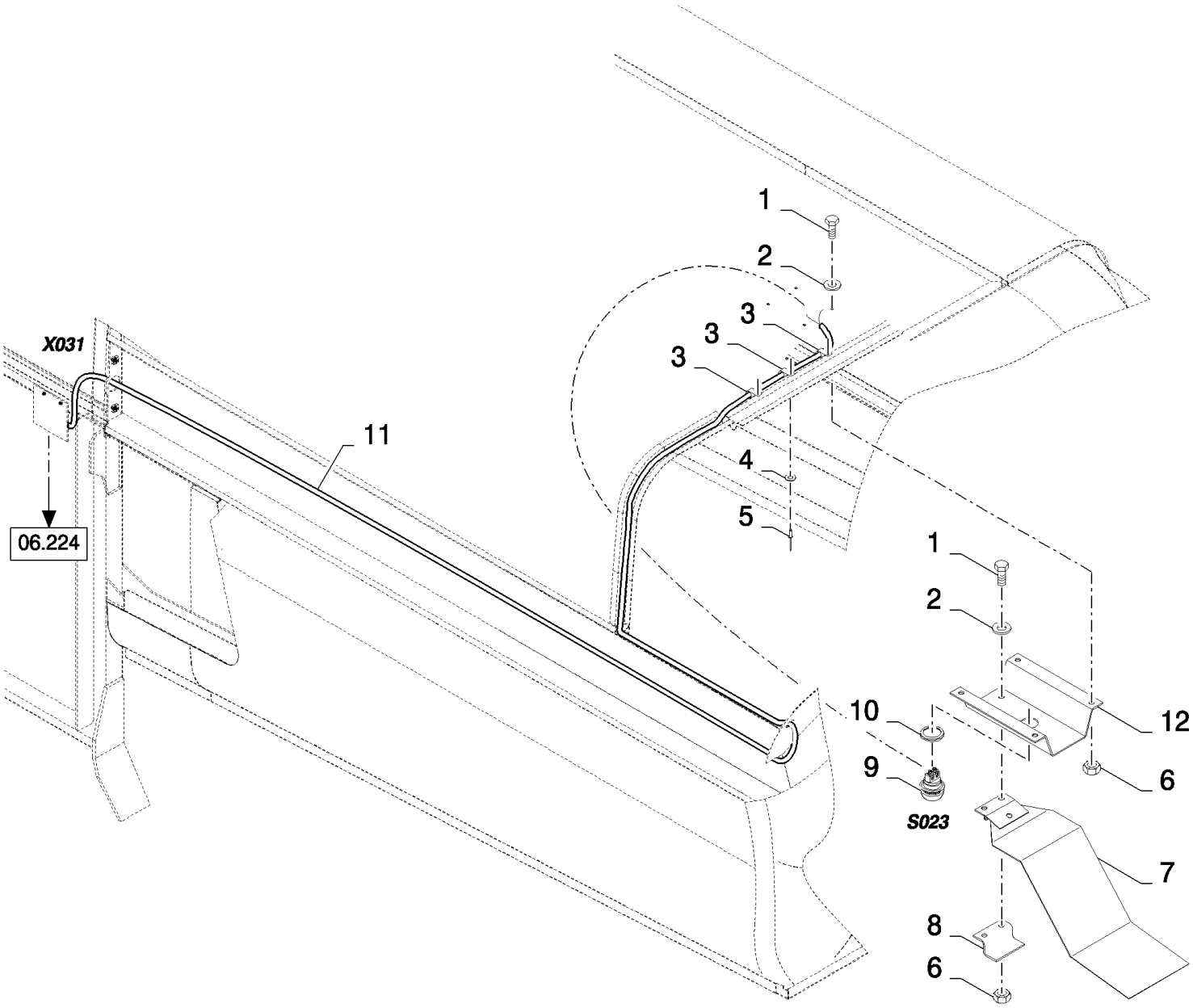

06.215(01) КЛАВИШНЫЙ СОЛОМОТРЯС: ЗАЩИТНОЕ УСТРОЙСТВО

ссылка	Номер детали	Кол-во	Описание
1	86508568	6	Винт , Hex, M6 x 16, 8.8,
2	322357	6	Пружинная шайба , Belleville, M6,
3	9507807	3	Зажим ,
4	322356	3	Плоская шайба , 5MM
5	NS	3	Не обслуживается , Rivet
6	15896221	6	Гайка , M6, Cl 10,
7	417790	1	Суппорт ,
8	417793	1	Суппорт ,
9	335378	1	Выключатель ,
10	397986	1	Колпачок ,
11	84437313	1	Жгут проводов , , SEE FIGURE 06.527
12	417792	1	Суппорт ,

06.216(01) ПЕРЕКЛЮЧАТЕЛИ В КРЫШЕ КАБИНЫ

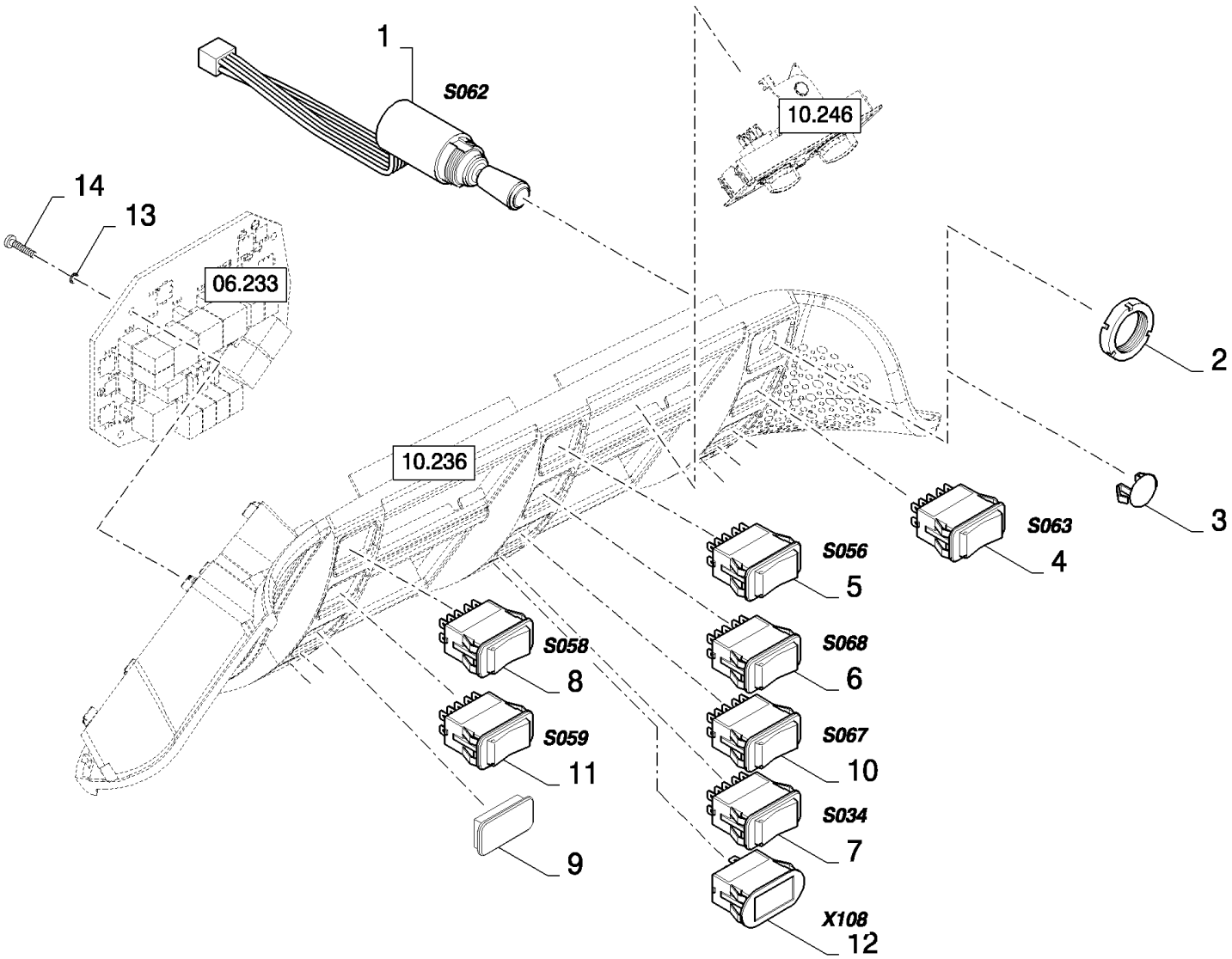

06.216(01) ПЕРЕКЛЮЧАТЕЛИ В КРЫШЕ КАБИНЫ

ссылка	Номер детали	Кол-во	Описание
1	84400393	1	Выключатель , (2), MIRROR ADJUSTMENT
2	NSS	1	Не поставляется отдельно ,
3	84814471	1	Пробка ,
4	84320661	1	Выключатель , , FOR GERMANY ONLY, MIRROR TUMBLER
5	84320666	1	Выключатель , , WORKLIGHTS TUMBLER
6	84320667	1	Выключатель , , HEADLIGHTS TUMBLER
7	84320669	1	Выключатель , , REVOLVING FLASHING LIGHTS TUMBLER
8	84320664	1	Выключатель , , WINDSCREEN WIPER TUMBLER
9	84807276	10	Крышка ,
10	84320668	1	Выключатель , , STUBBLE LIGHTS TUMBLER
11	84320665	1	Выключатель , , WINDSCREEN WASHER ROCKER
12	84067961	1	Плафон ,
13	322355	5	Плоская шайба , Belleville, M4,
14	86511042	5	Винт , Cross Pan Hd, M4 x 16,
14	412064	5	Винт , Hex, M4 x 16, 8.8, Full Thd, M6x16

06.217(01) КАБИНА, ГЛАВНАЯ КАБЕЛЕПРОВОДКА

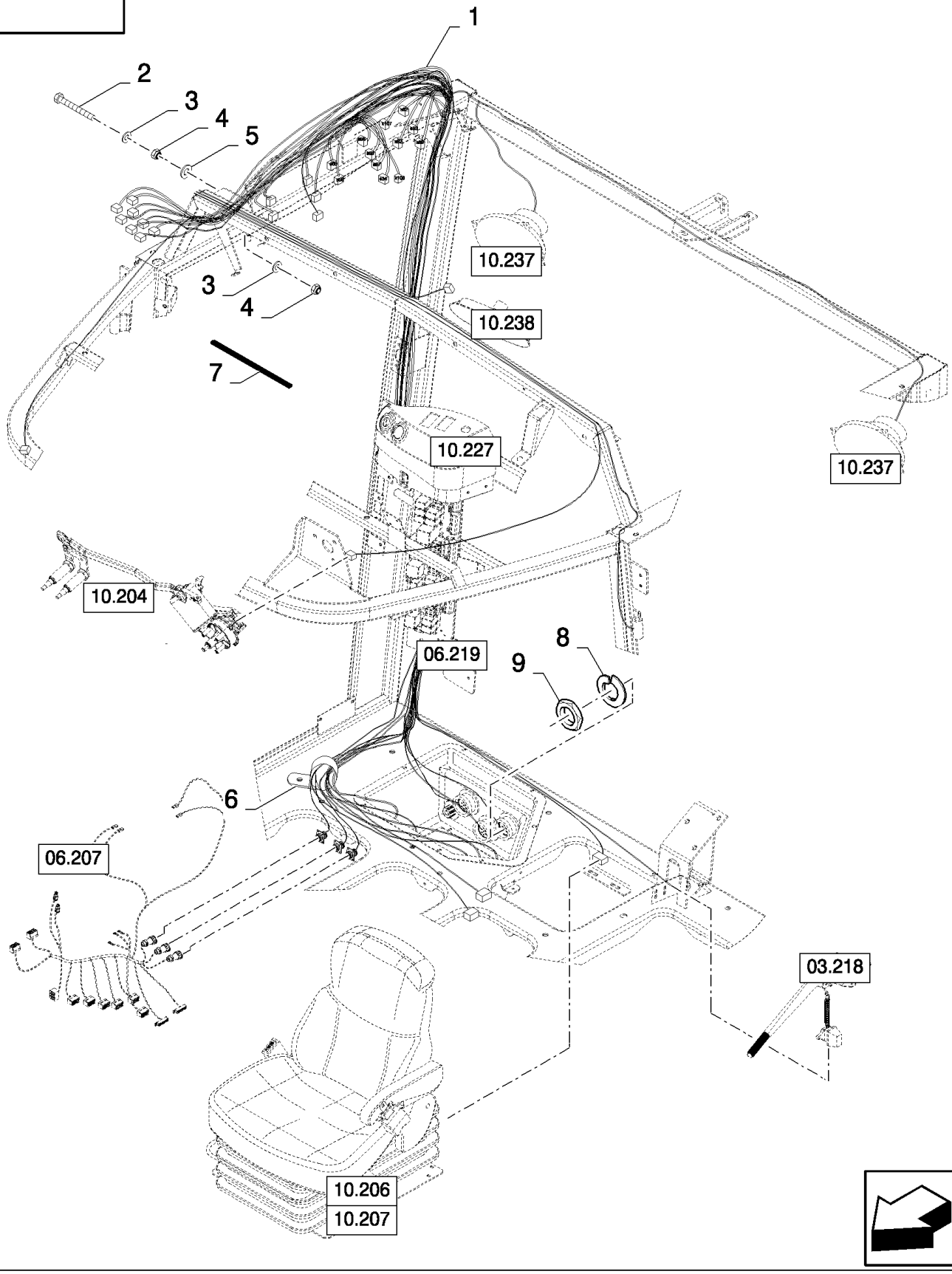

06.217(01) КАБИНА, ГЛАВНАЯ КАБЕЛЕПРОВОДКА

ссылка	Номер детали	Кол-во	Описание
1	84433641	1	Жгут проводов , , SEE FIGURE 06.505 01/02, BSN C409
1	84457770	1	Жгут проводов , , SEE FIGURE 06.505 10/11, BSN F410479
1	84462157	1	Жгут проводов , , SEE FIGURE 06.505 21/22, BSN F480491
1	87350993	1	Жгут проводов , , SEE FIGURE 06.505 31/32, ASN D492
2	86977790	1	Винт , Hex, M6 x 45, 8.8,
3	322357	2	Пружинная шайба , Belleville, M6,
4	15896221	2	Гайка , M6, Cl 10,
5	9824259	1	Плоская шайба , M6 x 12 x 1.6,
6	86628564	1	Зажим , 1 1/4", Insul, 3/8" Bolt,
7	80401310	1	Профиль , L=0.5M
8	84607513	9	Стопорная шайба , , ASN D480
9	86619907	9	Гайка , , ASN D480

06.218(01) КАБИНА, ГЛАВНАЯ КАБЕЛЕПРОВОДКА

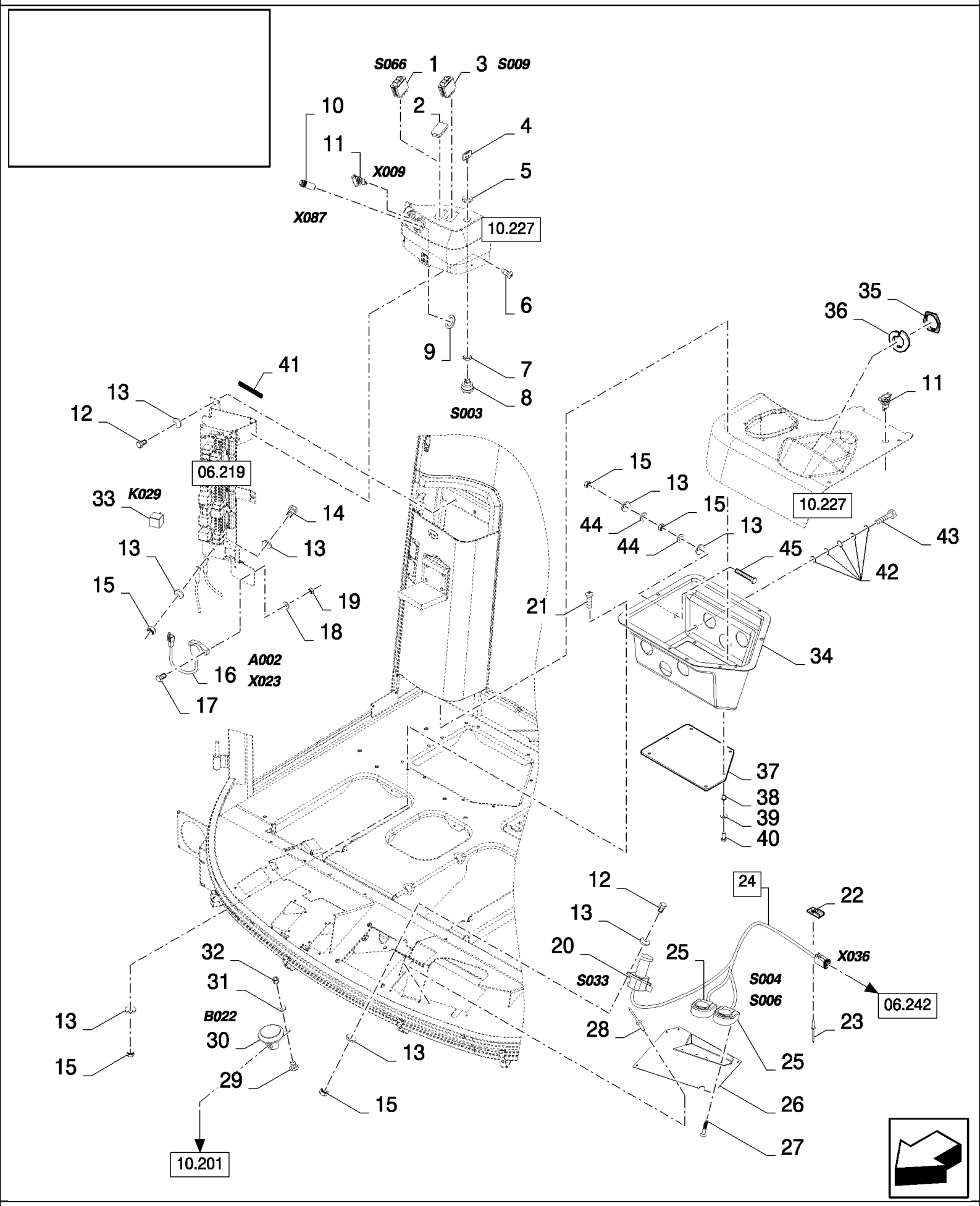

06.218(01) КАБИНА, ГЛАВНАЯ КАБЕЛЕПРОВОДКА

ссылка	Номер детали	Кол-во	Описание
1	84320653	1	Выключатель , SWITCH PREHEATING, FOR RUSSIA ONLY
2	84807276	1	Крышка ,
3	84320652	1	Выключатель , ENGINE PROTECTION
4	89995262	2	Ключ зажигания ,
5	83903198	1	Гайка ,
6	86511042	3	Винт , Cross Pan Hd, M4 x 16,
7	NSS	1	Не поставляется отдельно ,
8	83964212	1	Замок зажигания , (7)
9	NSS	1	Не поставляется отдельно ,
10	84038796	1	Прикуриватель , (9)
11	374418	1	Контактное гнездо , , BSN C415
11	374418	2	Контактное гнездо , , ASN D416
12	86508568	3	Винт , Hex, M6 x 16, 8.8,
13	322357	15	Пружинная шайба , Belleville, M6,
14	120100	1	БОЛТ, Hex, M6 x 20, 8.8,
15	15896221	11	Гайка , M6, Cl 10,
16	86556530	1	Датчик , , SELF LEVELING, SEE FIGURE 06.701, BSN C363
16	87026294	1	Датчик , , SEE FIGURE 06.701, SELF LEVELING, ASN D364
17	412255	2	БОЛТ, Hex, M4 x 20, 8.8, Full Thd, , SELF LEVELING
18	322355	2	Плоская шайба , Belleville, M4, , SELF LEVELING
19	100012	2	Гайка , M4, Cl 8, , SELF LEVELING
20	84320767	1	Выключатель , UNLOADING AUGER
21	86511829	8	Винт , Cross Pan Hd, M6 x 16,
22	84058832	1	Зажим ,
23	NS	1	Не обслуживается , Rivet
24	84807839	1	Педаль , (25) REEL, SEE FIGURE 06.701
25	9833626	2	Педаль , REEL
26	84807919	1	Суппорт , , BSN C363
26	84807918	1	Суппорт , , ASN D364
27	281037	4	Самонарезающий винт , Cross Pan Hd, #4 x 3/8", , BSN C363
27	87035701	4	Самонарезающий винт , Hex Wash Hd, #4 x 3/4", , ASN D364
28	NS	6	Не обслуживается , Rivet
29	43129	1	БОЛТ, Hex, M8 x 40, 8.8,
30	80354374	1	Звуковой сигнал ,
31	322358	1	Пружинная шайба , Belleville, M8,
32	89706690	1	Гайка , M8, Cl 8,
33	86529089	1	Реле , HEADER REVERSER, FOR CS520 ONLY, ASN D376
33	86529089	1	Реле , , FOR CL560 ONLY, BSN C375
33	84000651	1	Реле , HEADER REVERSER, FOR CS520 ONLY, BSN C375
34	84448112	1	Соединительная коробка , , BSN C479
34	87055523	1	Соединительная коробка , , ASN D480
35	84443830	3	Гайка , , BSN C415
35	636666	3	Гайка , , BSN F416479
35	86619907	3	Гайка , , ASN D480
36	636665	3	Стопорная шайба , , ASN D416

06.218(01) КАБИНА, ГЛАВНАЯ КАБЕЛЕПРОВОДКА

ссылка	Номер детали	Кол-во	Описание
37	84807744	1	Крышка ,
38	84814233	6	Застежка , M4
39	322355	6	Плоская шайба , Belleville, M4,
40	412064	6	Винт , Hex, M4 x 16, 8.8, Full Thd,
41	80401310	1	Профиль , L=0.47M
42	412649	5	Пружинная шайба , Belleville, M6, , ASN D480
43	120101	1	БОЛТ, Hex, M6 x 30, 8.8, Full Thd, , ASN D480
44	86588450	2	Плоская шайба , M6, , ASN D480
45	120102	1	Винт , Hex, M6 x 40, 8.8, Full Thd, , ASN D480

06.219(01) ПЕЧАТНАЯ СХЕМА

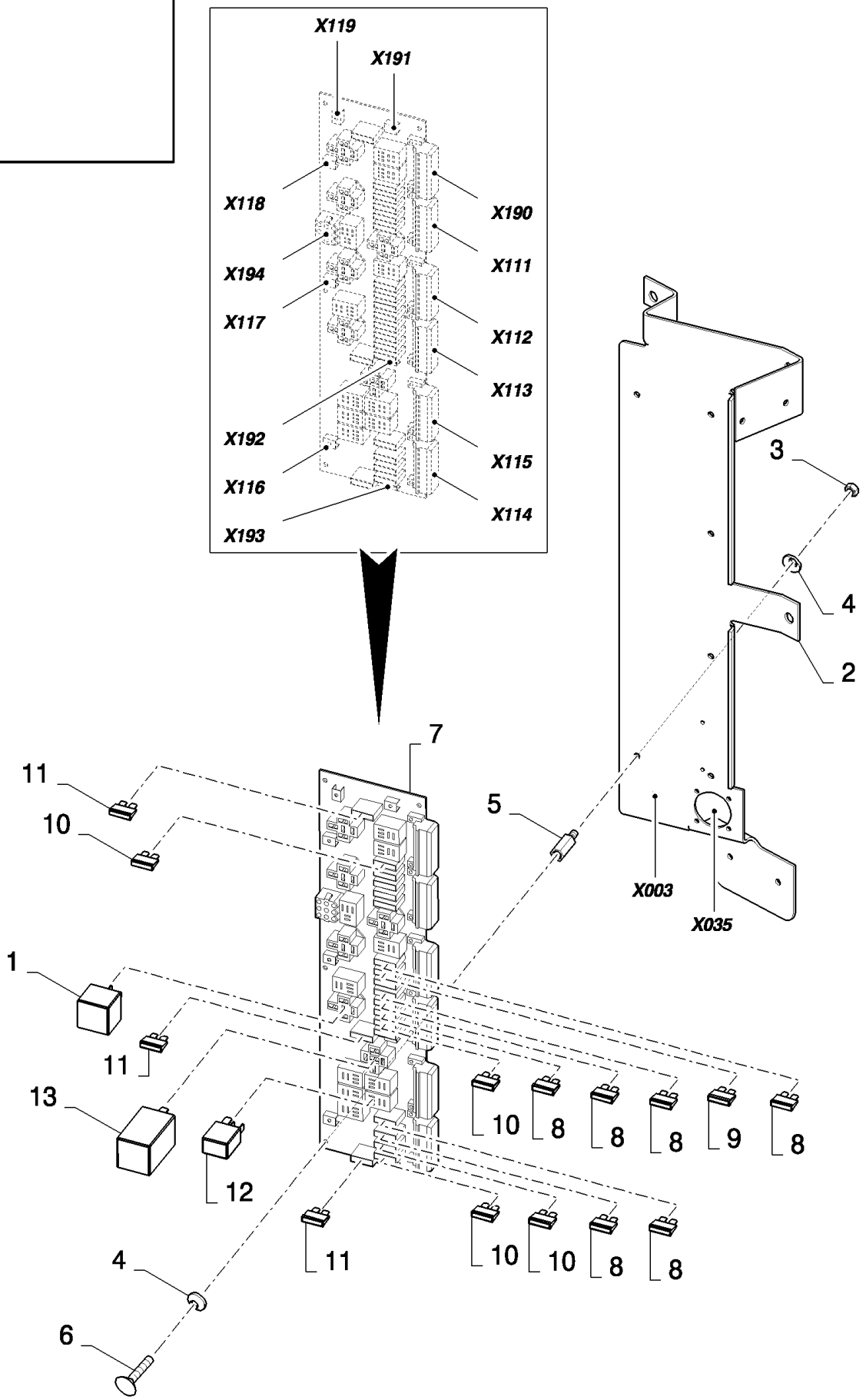

06.219(01) ПЕЧАТНАЯ СХЕМА

ссылка	Номер детали	Кол-во	Описание
1	84000651	5	Реле ,
2	84433435	1	Суппорт ,
3	100012	7	Гайка , M4, Cl 8,
4	322355	14	Плоская шайба , Belleville, M4,
5	84814397	7	ВТУЛКА,
6	86511823	7	Винт , Cross Pan Hd, M4 x 8, M4x8
7	84320283	1	ПЛАТА, ПЕЧАТНАЯ, , BSN C363
7	84452526	1	ПЛАТА, ПЕЧАТНАЯ, , ASN D364
8	9811773	AR	Плавкий предохранитель , 10A
9	9504310	AR	Плавкий предохранитель , 25A
10	9504308	AR	Плавкий предохранитель , 15A
11	84038658	AR	Плавкий предохранитель , 40A
12	86509590	10	Реле ,
13	9813500	1	Мигалка ,

06.220(01) ПНЕВМАТИЧЕСКАЯ УСТАНОВКА - C375

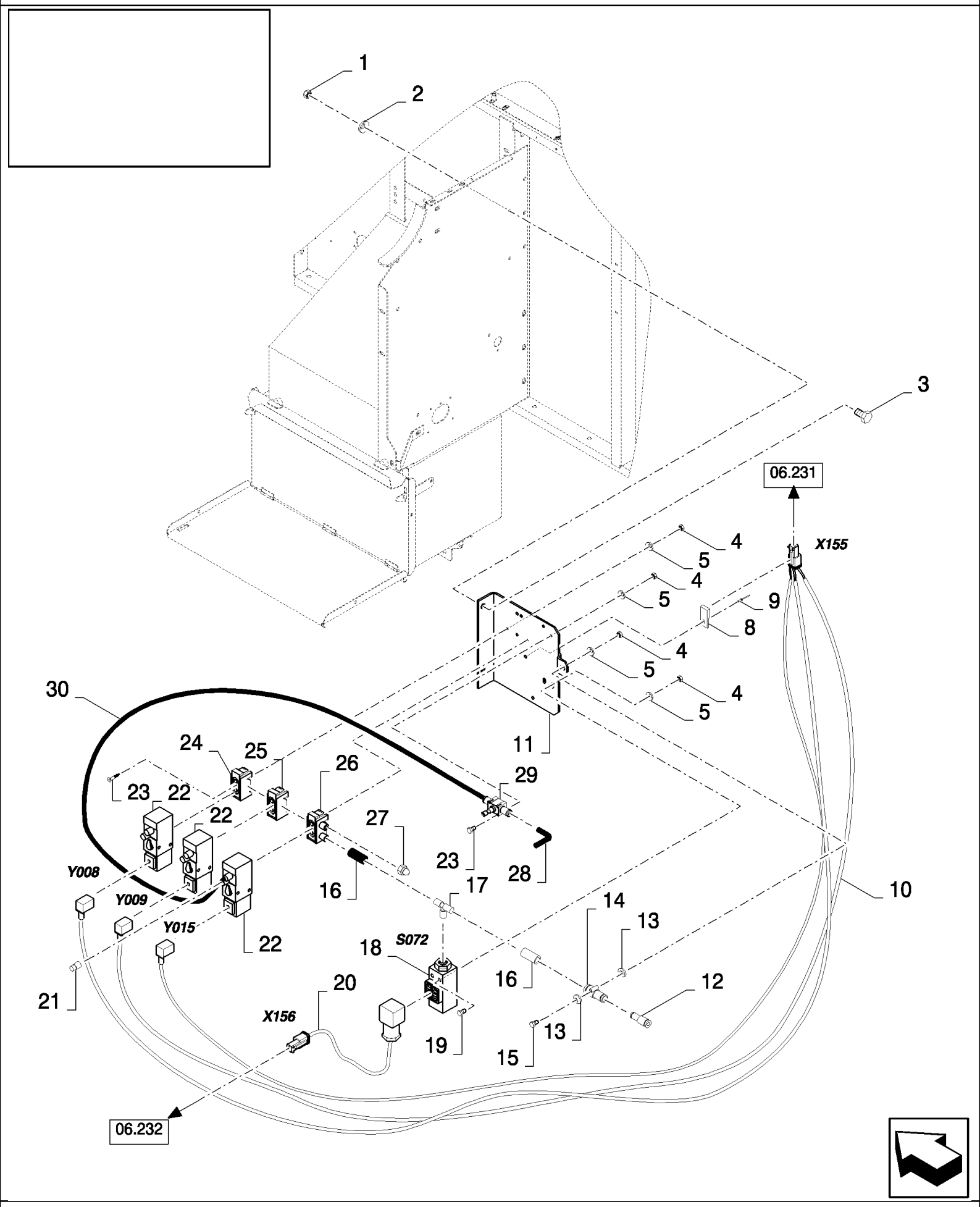

06.220(01) ПНЕВМАТИЧЕСКАЯ УСТАНОВКА - C375

ссылка	Номер детали	Кол-во	Описание
1	89706690	2	Гайка , M8, Cl 8,
2	322358	2	Пружинная шайба , Belleville, M8,
3	120104	2	Винт , Hex, M8 x 20, 8.8,
3	16043224	2	БОЛТ, Hex, M8 x 16, 8.8, Full Thd,
4	86508812	4	Гайка , M3, Cl 8,
5	412547	4	Плоская шайба , Serr, M3, 3MM
6	322355	3	Плоская шайба , Belleville, M4,
7	86509264	3	Гайка , M4, Cl 10, M4
8	84058832	1	Зажим ,
9	NS	1	Не обслуживается , Rivet
10	84441546	1	Жгут проводов , , SEE FIGURE 06.546 01
11	84441247	1	Пластина ,
12	84818058	1	Патрубок ,
13	89824840	2	Плоская шайба , 4MM
14	84817070	1	Патрубок ,
15	86511825	1	Винт , Cross Pan Hd, M4 x 30, M4x30
16	NS	2	Не обслуживается ,
17	84817071	1	Патрубок ,
18	84814556	1	Датчик ,
19	86585708	2	Винт , Cross Pan Hd, M4 x 40,
20	84441573	1	Жгут проводов , , SEE FIGURE 06.547
21	84817072	1	Пробка ,
22	84814555	3	Клапан ,
23	301571	4	Винт , M3x25
24	84817067	1	Пневматический клапан ,
25	84817066	1	Пневматический клапан ,
26	84817068	1	Пневматический клапан ,
27	84817069	1	Компенсаторный клапан ,
28	84817073	1	Патрубок ,
29	84814557	1	Клапан ,
30	NS	1	Не обслуживается ,

06.220(02) ПНЕВМАТИЧЕСКАЯ УСТАНОВКА - D376

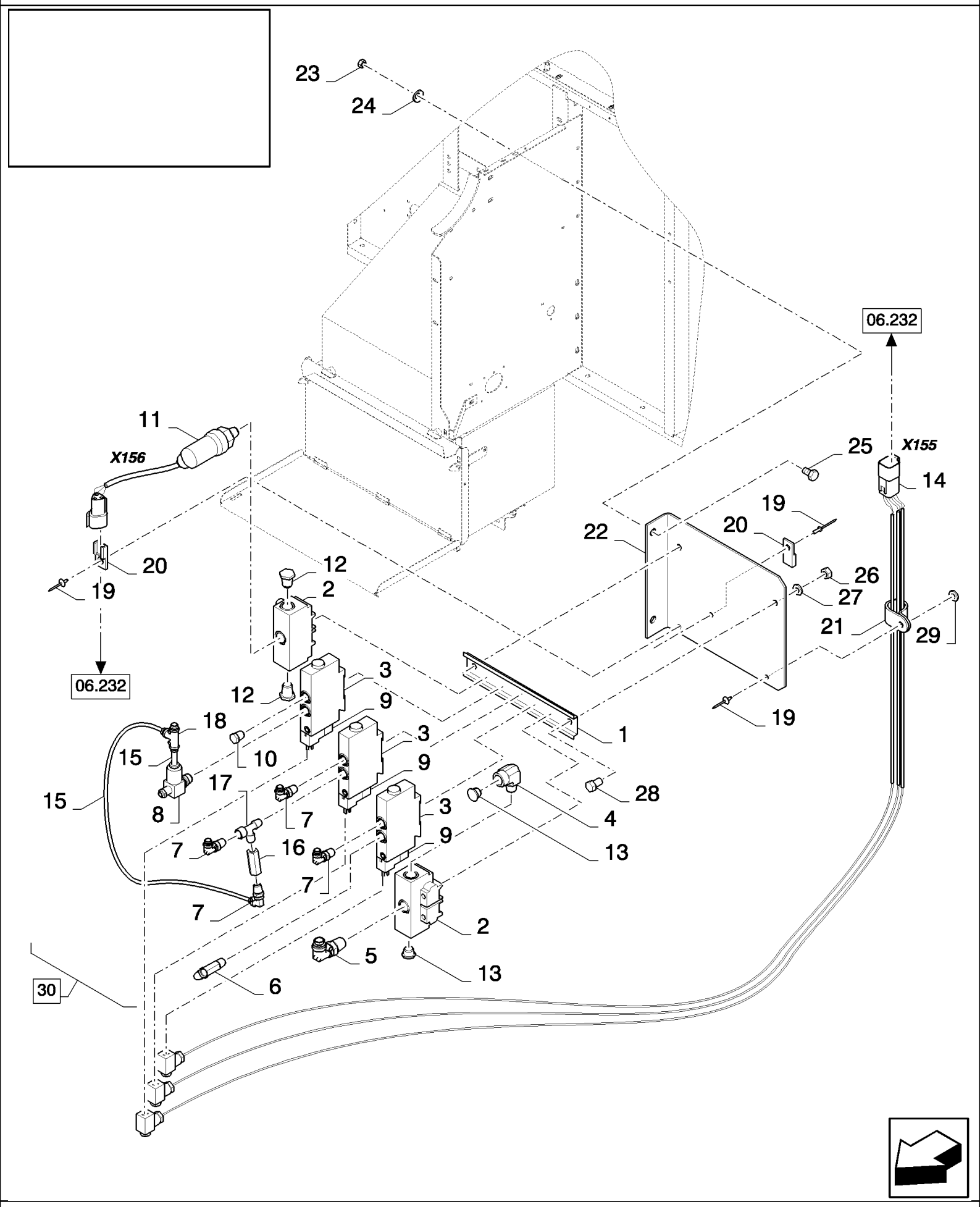

06.220(02) ПНЕВМАТИЧЕСКАЯ УСТАНОВКА - D376

ссылка	Номер детали	Кол-во	Описание
1	87038384	1	Направляющая ,
2	87038385	2	PNEUMATIC UNIT,
3	87038386	3	Пневматический клапан ,
4	87038387	1	Колено ,
5	87038388	1	Колено ,
6	87038389	1	Колено , , BSN C419
6	84461381	1	Удлинитель , , ASN D420
7	87038390	4	Колено ,
8	87038391	1	Регулятор оборотов ,
9	87038392	3	Золотник ,
10	87038393	1	КРЫШКА ГОРЛОВИНЫ ,
11	87038394	1	Датчик давления , , BSN C443
11	87349491	1	Датчик давления , , ASN D444
12	87038395	2	КРЫШКА ГОРЛОВИНЫ ,
13	87038396	2	Пробка ,
14	87038397	1	Жгут проводов , , SEE FIGURE 06.546 02
15	84607921	AR	Шланг ,
16	84454411	1	Жиклерный клапан ,
17	84454410	1	Тройниковое соединение ,
18	84454412	1	Тройниковое соединение ,
19	445394	2	Заклепка , Pop, M4.8 x 12.7,
20	84058832	2	Зажим ,
21	84818442	1	Зажим ,
22	84453491	1	Пластина ,
23	89706690	2	Гайка , M8, Cl 8,
24	322358	2	Пружинная шайба , Belleville, M8,
25	16043224	2	БОЛТ, Hex, M8 x 16, 8.8, Full Thd,
26	15896221	2	Гайка , M6, Cl 10,
27	322357	2	Пружинная шайба , Belleville, M6,
28	86508568	2	Винт , Hex, M6 x 16, 8.8,
29	322356	1	Плоская шайба , 5MM
30	84453496	1	PNEUMATIC UNIT, , BSN F376419
30	84460708	1	Пневматический клапан , , BSN F420443
30	87349493	1	Пневматический клапан , , ASN D444

06.221(01) ЭЛЕКТРИЧЕСКАЯ СИСТЕМА ДВИГАТЕЛЯ

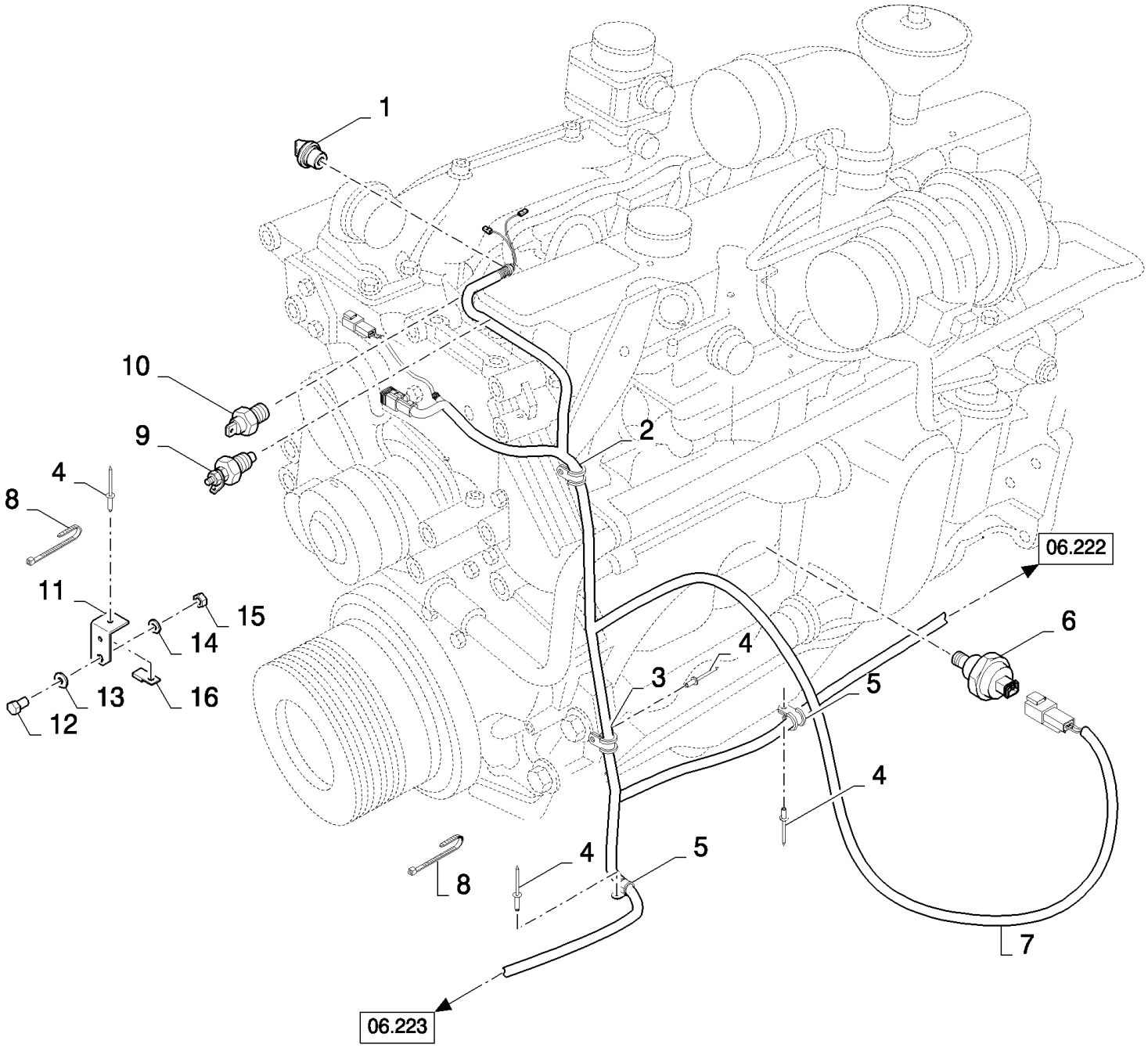

06.221(01) ЭЛЕКТРИЧЕСКАЯ СИСТЕМА ДВИГАТЕЛЯ

ссылка	Номер детали	Кол-во	Описание
1	84043184	1	Передатчик ,
2	9837692	1	Зажим ,
3	84818443	2	Зажим ,
4	NS	8	Не обслуживается , Rivet
5	86628564	6	Зажим , 1 1/4", Insul, 3/8" Bolt,
6	84053656	1	Датчик давления ,
7	84435876	1	Жгут проводов , , SEE FIGURE 06.512 01, BSN C375
7	84454070	1	Жгут проводов , , SEE FIGURE 06.512 02, BSN F376479
7	84462146	1	Жгут проводов , , SEE FIGURE 06.512 03, ASN D480
8	89993154	2	Зажим ,
9	84041953	1	Передатчик ,
10	84041954	1	Передатчик ,
11	84439595	1	КРОНШТЕЙН,
12	86977789	1	Винт , Hex, M6 x 35, 8.8,
13	9824259	1	Плоская шайба , M6 x 12 x 1.6,
14	322357	1	Пружинная шайба , Belleville, M6,
15	15896221	1	Гайка , M6, Cl 10,
16	84058832	1	Зажим ,

06.222(01) ЭЛЕКТРИЧЕСКАЯ СИСТЕМА ДВИГАТЕЛЯ

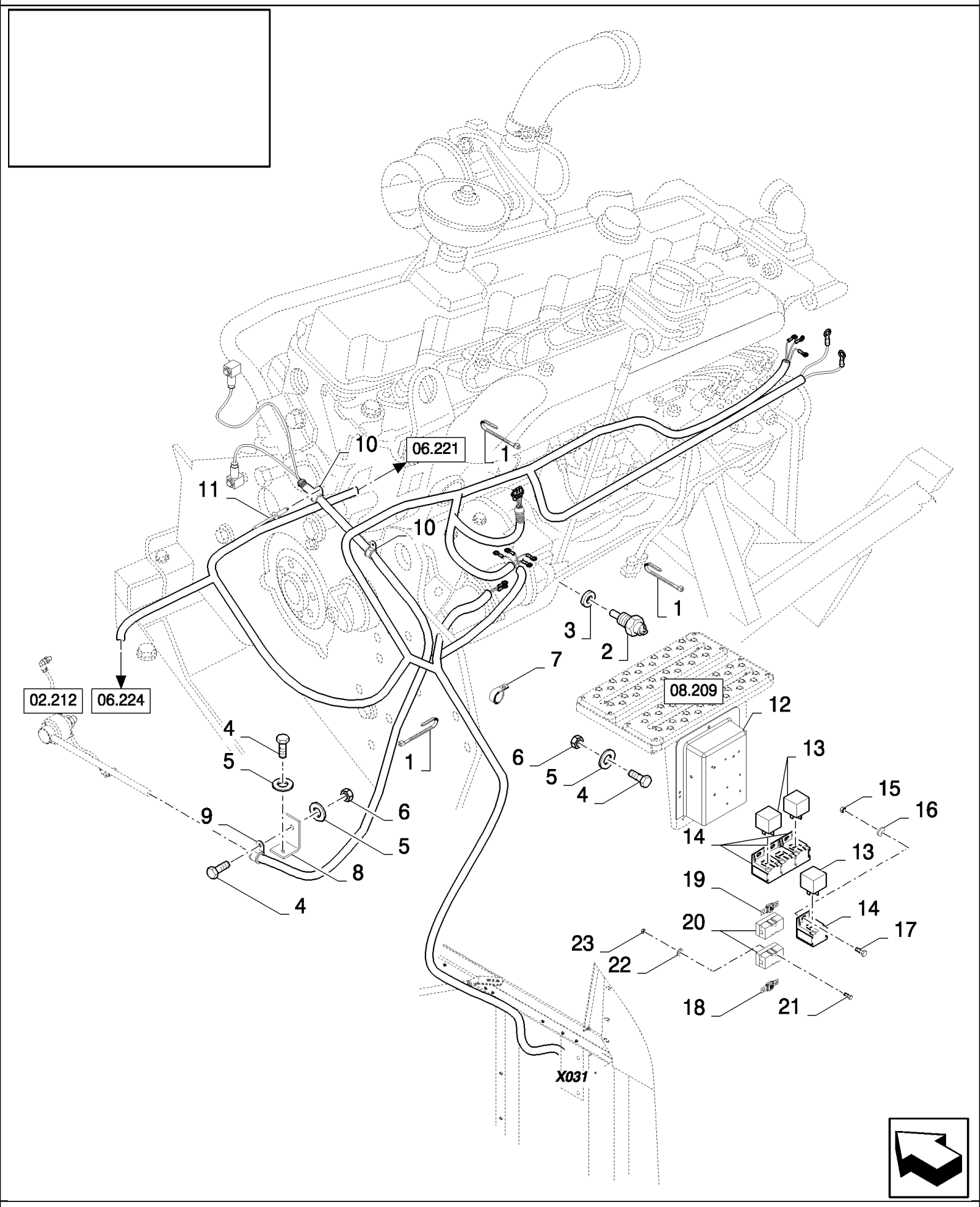

06.222(01) ЭЛЕКТРИЧЕСКАЯ СИСТЕМА ДВИГАТЕЛЯ

ссылка	Номер детали	Кол-во	Описание
1	89993154	10	Зажим ,
2	9818128	1	Передатчик ,
3	84038227	1	Прокладка ,
4	120100	5	БОЛТ, Hex, M6 x 20, 8.8,
5	322357	5	Пружинная шайба , Belleville, M6,
6	15896221	4	Гайка , M6, Cl 10,
7	86628564	3	Зажим , 1 1/4", Insul, 3/8" Bolt,
8	86586810	1	Суппорт ,
9	335021	1	Зажим ,
10	9837692	2	Зажим ,
11	NS	1	Не обслуживается , Rivet
12	84320490	1	Реле ,
13	84000651	3	Реле , , BSN C479
13	87340538	3	Реле , , ASN D480
14	439588	4	Суппорт ,
15	100012	3	Гайка , M4, Cl 8,
16	322358	3	Пружинная шайба , Belleville, M8, 4MM
17	44334	3	Винт , Cross Pan Hd, M4 x 12,
18	84078783	1	Плавкий предохранитель , 80A
19	84320118	1	Плавкий предохранитель , 40A
20	84078784	2	Держатель предохранителей ,
21	86511816	4	Винт , Cross Pan Hd, M3 x 16,
22	86509827	4	Стопорная шайба , M3,
23	86508812	4	Гайка , M3, Cl 8,

06.223(01) ЭЛЕКТРИЧЕСКАЯ СИСТЕМА ДВИГАТЕЛЯ

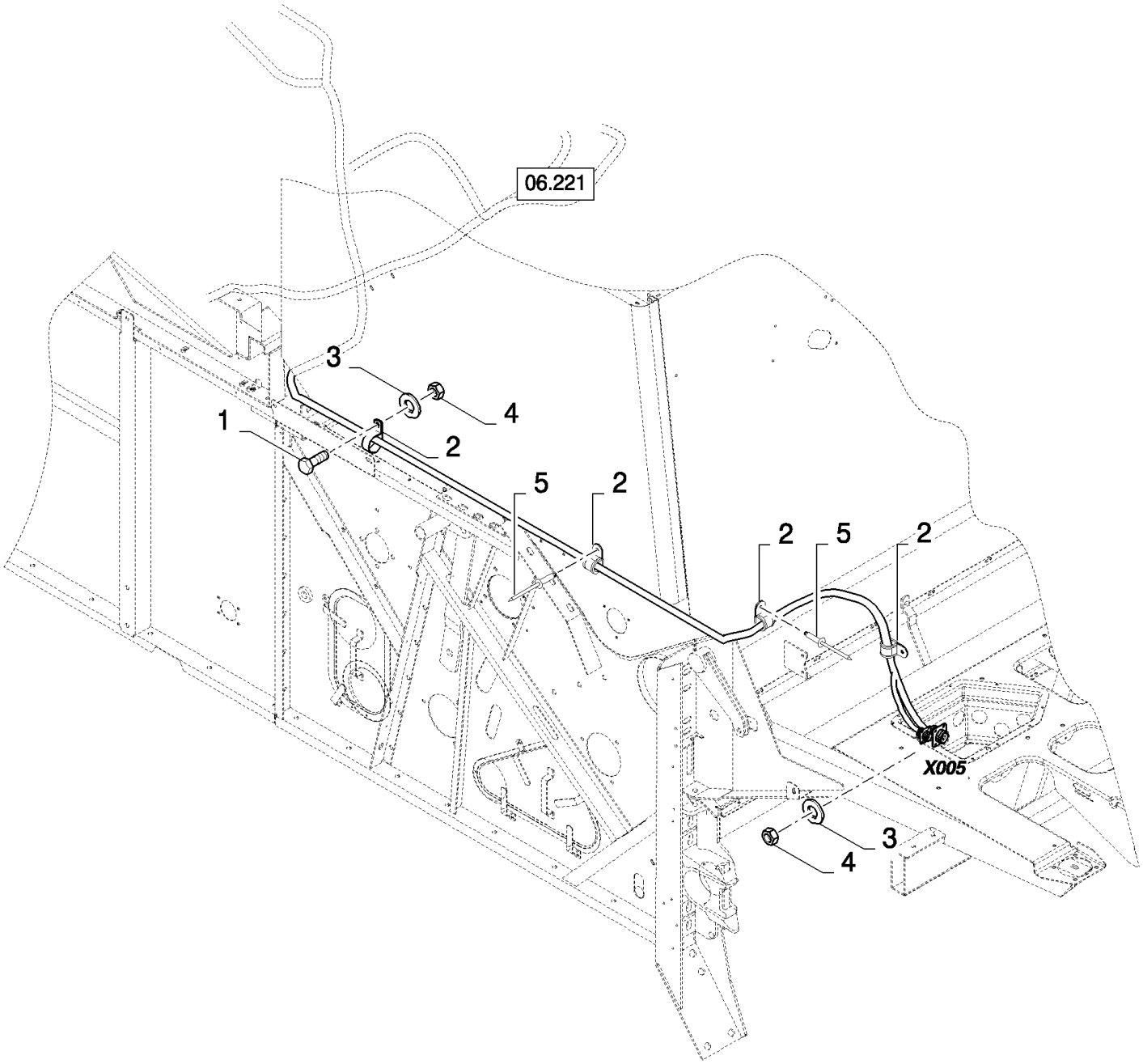

CS640 COMBINE BASE UNIT (1/03-) - Electrical System

06.223(01) ЭЛЕКТРИЧЕСКАЯ СИСТЕМА ДВИГАТЕЛЯ

ссылка	Номер детали	Кол-во	Описание
1	120100	1	БОЛТ, Hex, M6 x 20, 8.8,
2	86628564	7	Зажим , 1 1/4", Insul, 3/8" Bolt,
3	322357	2	Пружинная шайба , Belleville, M6,
4	15896221	2	Гайка , M6, Cl 10,
5	NS	5	Не обслуживается , Rivet

06.224(01) ЭЛЕКТРИЧЕСКАЯ СИСТЕМА ДВИГАТЕЛЯ

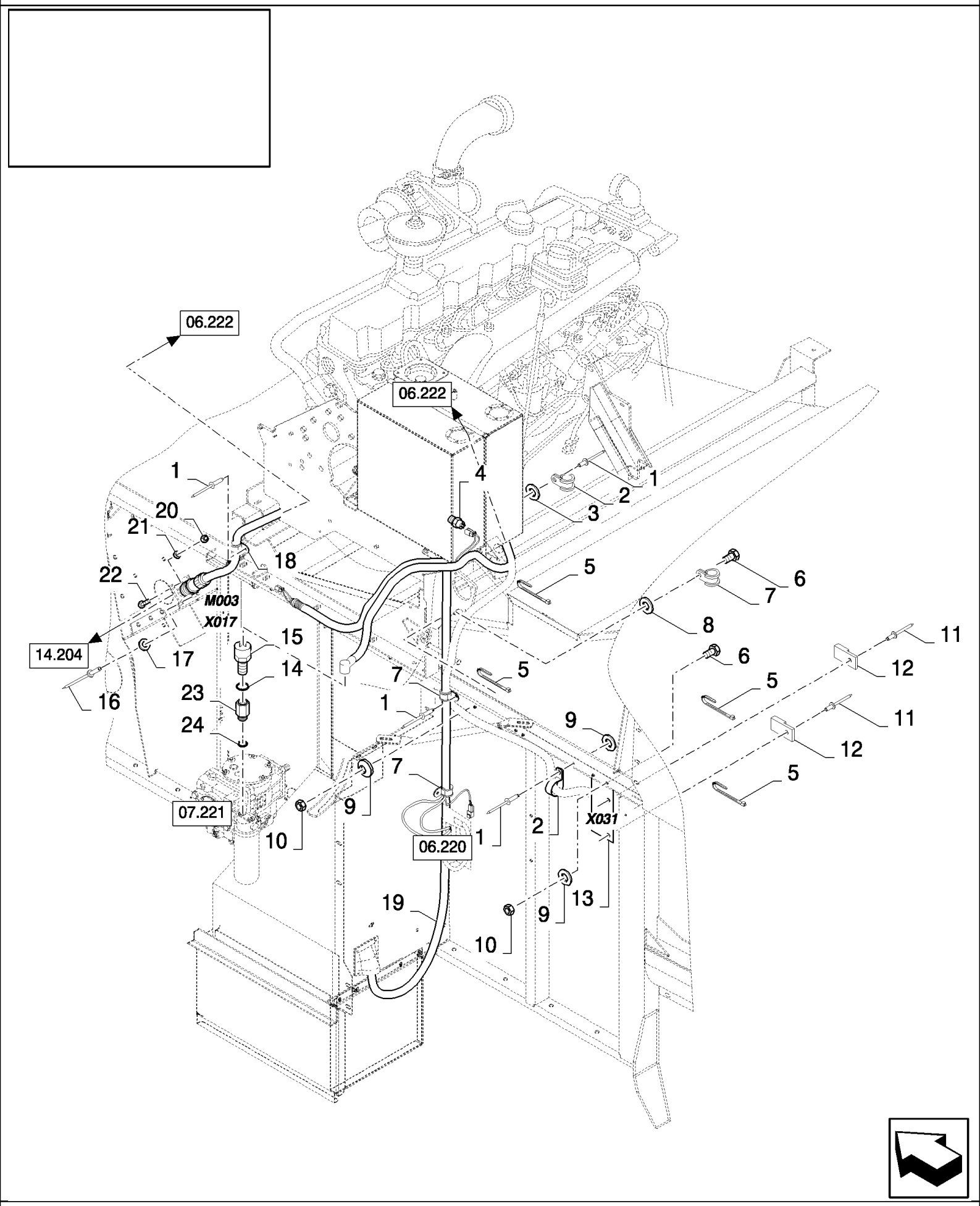

06.224(01) ЭЛЕКТРИЧЕСКАЯ СИСТЕМА ДВИГАТЕЛЯ

ссылка	Номер детали	Кол-во	Описание
1	NS	8	Не обслуживается , Rivet
2	84818443	5	Зажим ,
3	322356	3	Плоская шайба , 5MM
4	84021678	1	Передатчик ,
5	89993154	5	Зажим ,
6	120100	3	БОЛТ, Hex, M6 x 20, 8.8,
7	86628564	4	Зажим , 1 1/4", Insul, 3/8" Bolt,
8	9824259	1	Плоская шайба , M6 x 12 x 1.6,
9	322357	5	Пружинная шайба , Belleville, M6,
10	15896221	3	Гайка , M6, Cl 10,
11	NS	2	Не обслуживается , Rivet
12	84058832	2	Зажим ,
13	84441311	1	Пластина ,
14	220049	1	Уплотнительная шайба ,
15	434529	1	Передатчик ,
16	NS	4	Не обслуживается , Rivet
17	412548	4	Плоская шайба , 3.2MM
18	84818442	2	Зажим ,
19	84437237	1	Жгут проводов , , SEE FIGURE 06.519 01, BSN C375
19	84454005	1	Жгут проводов , , SEE FIGURE 06.519 02, BSN F376419
19	84460721	1	Жгут проводов , , SEE FIGURE 06.519 03, ASN D420
20	86508812	4	Гайка , M3, Cl 8,
21	80062350	4	Плоская шайба , 3MM
22	86511816	4	Винт , Cross Pan Hd, M3 x 16,
23	9811374	1	Патрубок , (24)
24	9617873	1	Уплотнительное кольцо , 6-1, 90 Duro, .468" ID x .078" Thk,

06.225(01) СТАНДАРТНАЯ СИСТЕМА ОСВЕЩЕНИЯ, СЗАДИ

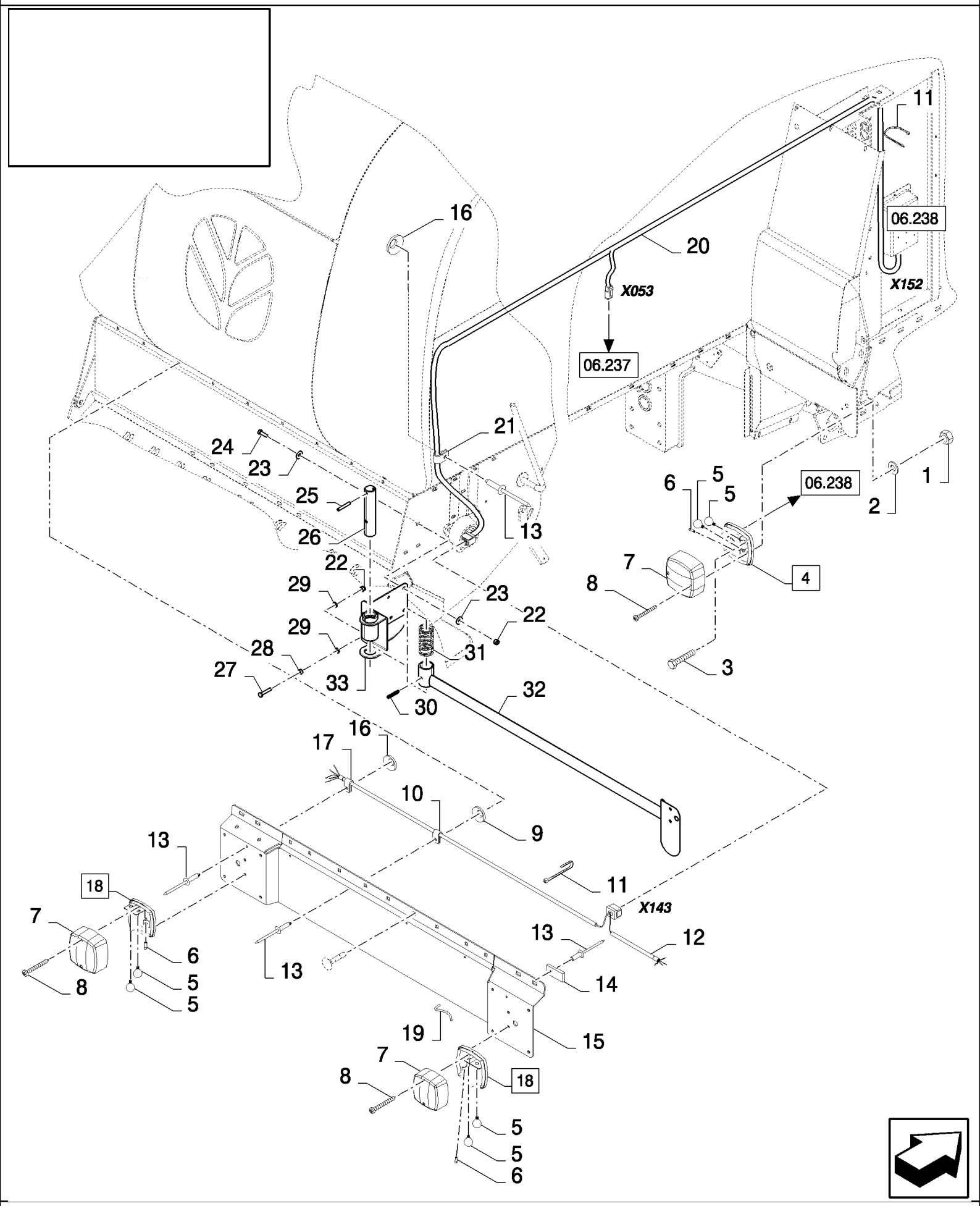

06.225(01) СТАНДАРТНАЯ СИСТЕМА ОСВЕЩЕНИЯ, СЗАДИ

ссылка	Номер детали	Кол-во	Описание
1	412152	8	Контргайка , M6 x 1, Cl 8.8,
2	86588450	8	Плоская шайба , M6,
3	86511830	8	Винт , Cross Pan Hd, M6 x 20,
4	84037090	2	Задняя фара , (5 to 8)
5	398877	8	Лампочка ,
6	418870	4	Лампочка ,
7	NSS	AR	Не поставляется отдельно ,
8	NSS	AR	Не поставляется отдельно ,
9	322355	4	Плоская шайба , Belleville, M4,
10	332401	4	Клеммный зажим ,
11	89993154	4	Зажим ,
12	84437273	1	Жгут проводов , , SEE FIGURE 06.524, BSN C319
12	84447791	1	Жгут проводов , , SEE FIGURE 06.559, ASN D320
13	NS	5	Не обслуживается , Rivet
14	84807267	1	Разъем для проводов ,
15	84447433	1	Пластина ,
16	322356	2	Плоская шайба , 5MM
17	9507807	1	Зажим ,
18	84037093	2	Фонарь , (5 to 8)
18	84037090	2	Задняя фара , (5 to 8), FOR GERMANY AND HUNGARY ONLY
19	350674	12	Разъем для проводов ,
20	84437263	1	Жгут проводов , , SEE FIGURE 06.523
21	84818443	1	Зажим ,
22	84430190	8	Гайка , M8, FOR CL560 ONLY
23	84430060	12	Плоская шайба , 8MM, FOR CL560 ONLY
24	84430021	6	ПОДШИПНИК В СБОРЕ, M8x30, FOR CL560 ONLY
25	84430210	2	Шплинт , , FOR CL560 ONLY
26	84430208	2	Шарнир , , FOR CL560 ONLY
27	84430159	2	Винт , M8x40, FOR CL560 ONLY
28	84430099	2	Гайка , M8, FOR CL560 ONLY
29	84430178	4	Плоская шайба , 8MM, FOR CL560 ONLY
30	84430209	2	Шплинт , , FOR CL560 ONLY
31	84430207	2	Пружина , , FOR CL560 ONLY
32	84430205	1	Суппорт , LH, FOR CL560 ONLY
32	84430206	1	Суппорт , RH, FOR CL560 ONLY
33	84430203	1	Суппорт , LH, FOR CL560 ONLY
33	84430204	1	Суппорт , RH, FOR CL560 ONLY

06.226(01) БАТАРЕЯ

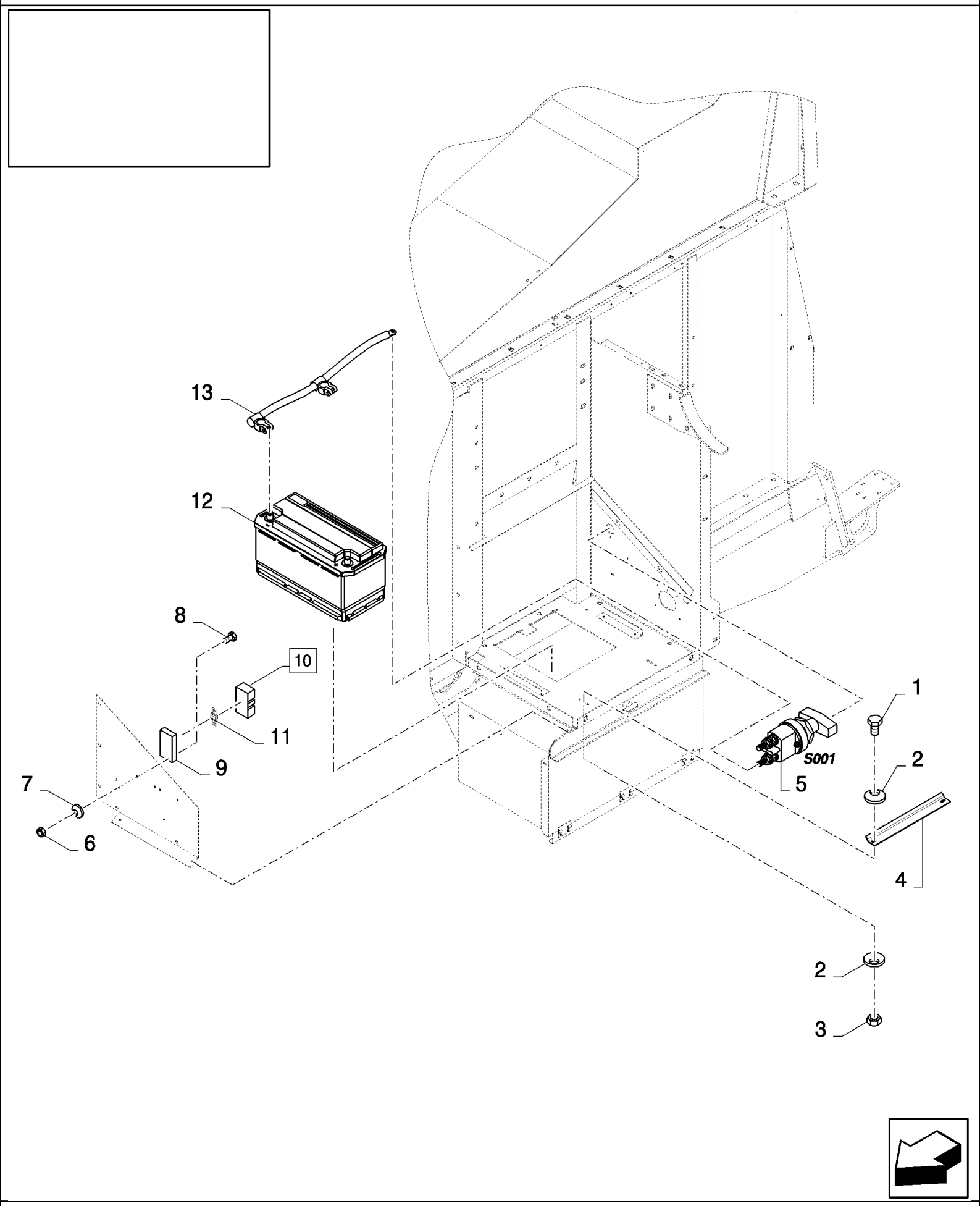

06.226(01) БАТАРЕЯ

ссылка	Номер детали	Кол-во	Описание
1	86508568	2	Винт , Hex, M6 x 16, 8.8,
2	322357	4	Пружинная шайба , Belleville, M6,
3	15896221	2	Гайка , M6, Cl 10,
4	84435776	1	Крепежная пластина ,
5	84998012	1	Переключатель в сборе ,
6	86508812	2	Гайка , M3, Cl 8,
7	86509827	2	Стопорная шайба , M3,
8	86511816	2	Винт , Cross Pan Hd, M3 x 16,
9	NSS	1	Не поставляется отдельно ,
10	84078784	1	Держатель предохранителей , (9)
11	84078783	1	Плавкий предохранитель , 80A
12	NS	2	Не обслуживается ,
13	84400865	1	СИЛОВОЙ КАБЕЛЬ - ОТРИЦАТЕЛЬНЫЙ, , SEE FIGURE 06.504

06.227(01) ЭЛЕКТРИЧЕСКИЕ СОЕДИНЕНИЯ НА СЦЕПНОМ УСТРОЙСТВЕ

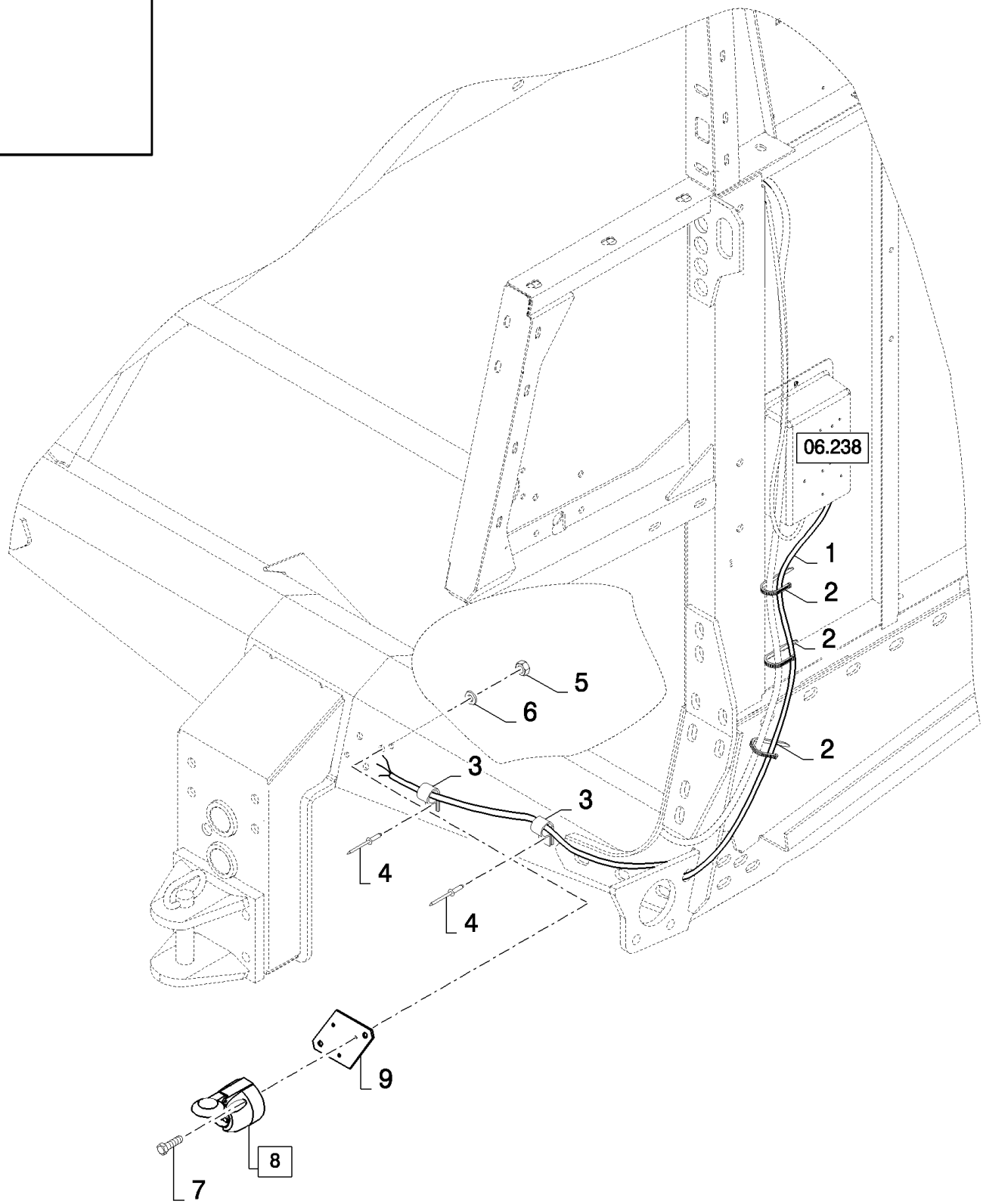

06.227(01) ЭЛЕКТРИЧЕСКИЕ СОЕДИНЕНИЯ НА СЦЕПНОМ УСТРОЙСТВЕ

ссылка	Номер детали	Кол-во	Описание
1	84437294	1	Жгут проводов , , SEE FIGURE 06.525
2	89993154	5	Зажим ,
3	9503929	2	Зажим ,
4	NS	2	Не обслуживается , RIVET
5	100012	3	Гайка , M4, Cl 8,
6	322355	3	Плоская шайба , Belleville, M4,
7	86585707	3	Винт , Cross Pan Hd, M4 x 35, M4x35
8	398224	1	Контактное гнездо , (9)
9	NSS	1	Не поставляется отдельно ,

06.228(01) ЗЕРНОВОЙ БУНКЕР, ИНДИКАТОР УРОВНЯ

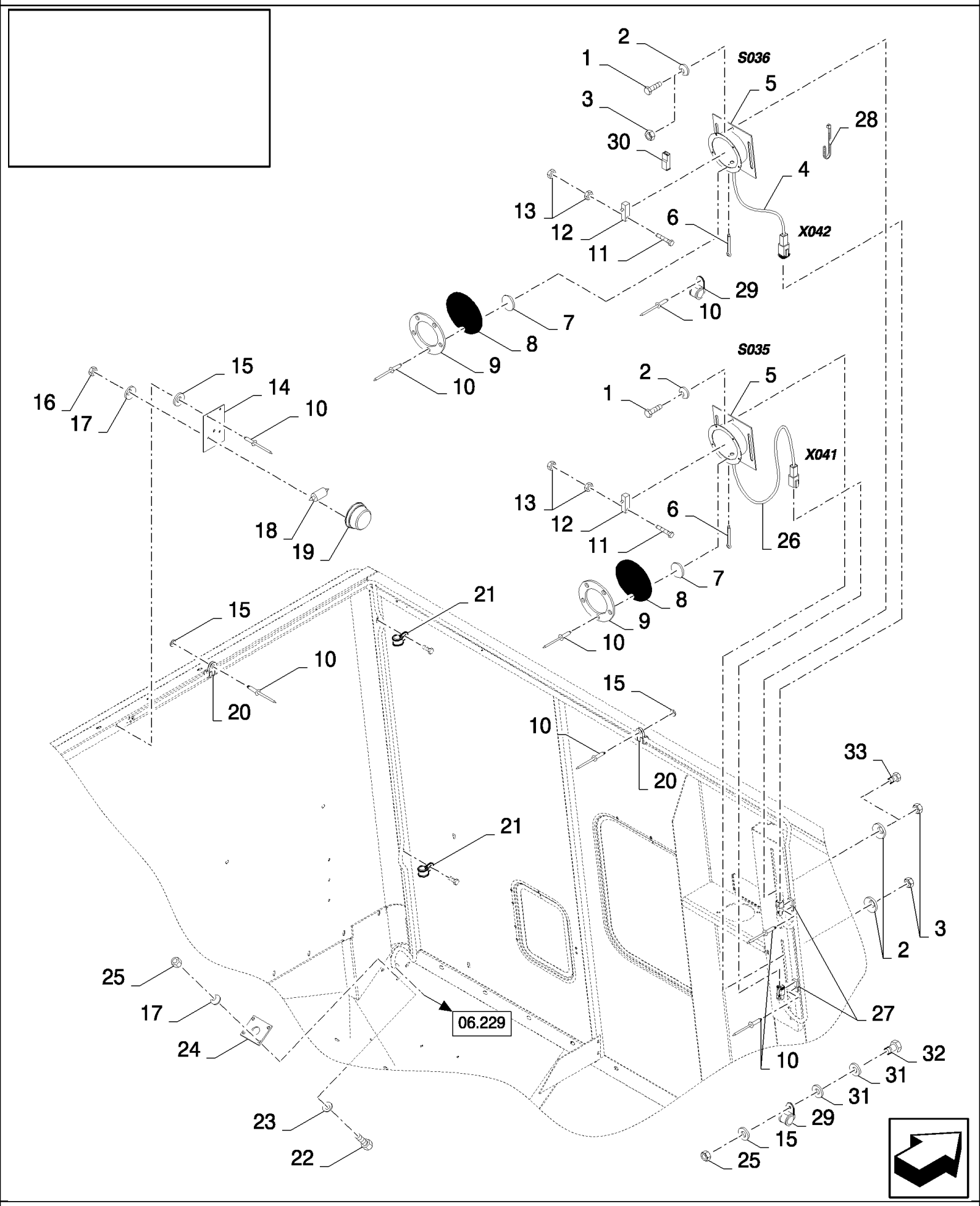

06.228(01) ЗЕРНОВОЙ БУНКЕР, ИНДИКАТОР УРОВНЯ

ссылка	Номер детали	Кол-во	Описание
1	120104	4	Винт , Hex, M8 x 20, 8.8,
2	322358	8	Пружинная шайба , Belleville, M8,
3	89706690	4	Гайка , M8, Cl 8,
4	84441378	1	Жгут проводов , , SEE FIGURE 06.541, BSN C363
4	84449919	1	Жгут проводов , , SEE FIGURE 06.571, ASN D364
5	450336	2	Чехол ,
6	9512667	2	Шплинт , M2 x 20,
7	250244	2	Плоская шайба ,
8	435233	2	ТЕНТ,
9	457556	2	Кольцо ,
10	NS	22	Не обслуживается , RIVET
11	301571	4	Винт , M3x25
12	399159	2	Выключатель ,
13	86508812	8	Гайка , M3, Cl 8,
14	84032147	1	КРОНШТЕЙН,
15	322356	10	Плоская шайба , 5MM
16	86508813	2	Гайка , M5, Cl 8,
17	322357	6	Пружинная шайба , Belleville, M6,
18	470016	1	Лампочка ,
19	336483	1	LIGHT, TAIL,
20	9503929	8	Зажим ,
20	84818442	8	Зажим , , FOR CL560 ONLY
21	9706748	5	Зажим , 5/8", Insul, 5/16" Bolt,
22	86508568	4	Винт , Hex, M6 x 16, 8.8,
23	9824259	4	Плоская шайба , M6 x 12 x 1.6,
24	9507860	2	Пластина ,
25	15896221	4	Гайка , M6, Cl 10,
26	84441356	1	Жгут проводов , , SEE FIGURE 06.540
27	84058832	2	Зажим ,
28	89993154	2	Зажим , , FOR CS660 ONLY
29	9507809	1	Зажим , , FOR CS660 ONLY, FOR CS640 ONLY
30	441159	2	Разъем для проводов ,
31	140040	2	Плоская шайба , M6 x 22 x 2, , FOR CS640 ONLY
32	120100	1	БОЛТ, Hex, M6 x 20, 8.8, , FOR CS640 ONLY
33	16043224	2	БОЛТ, Hex, M8 x 16, 8.8, Full Thd, , FOR CS640 ONLY

06.229(01) ЭЛЕКТРИЧЕСКАЯ СИСТЕМА, ЗЕРНОВОЙ БУНКЕР

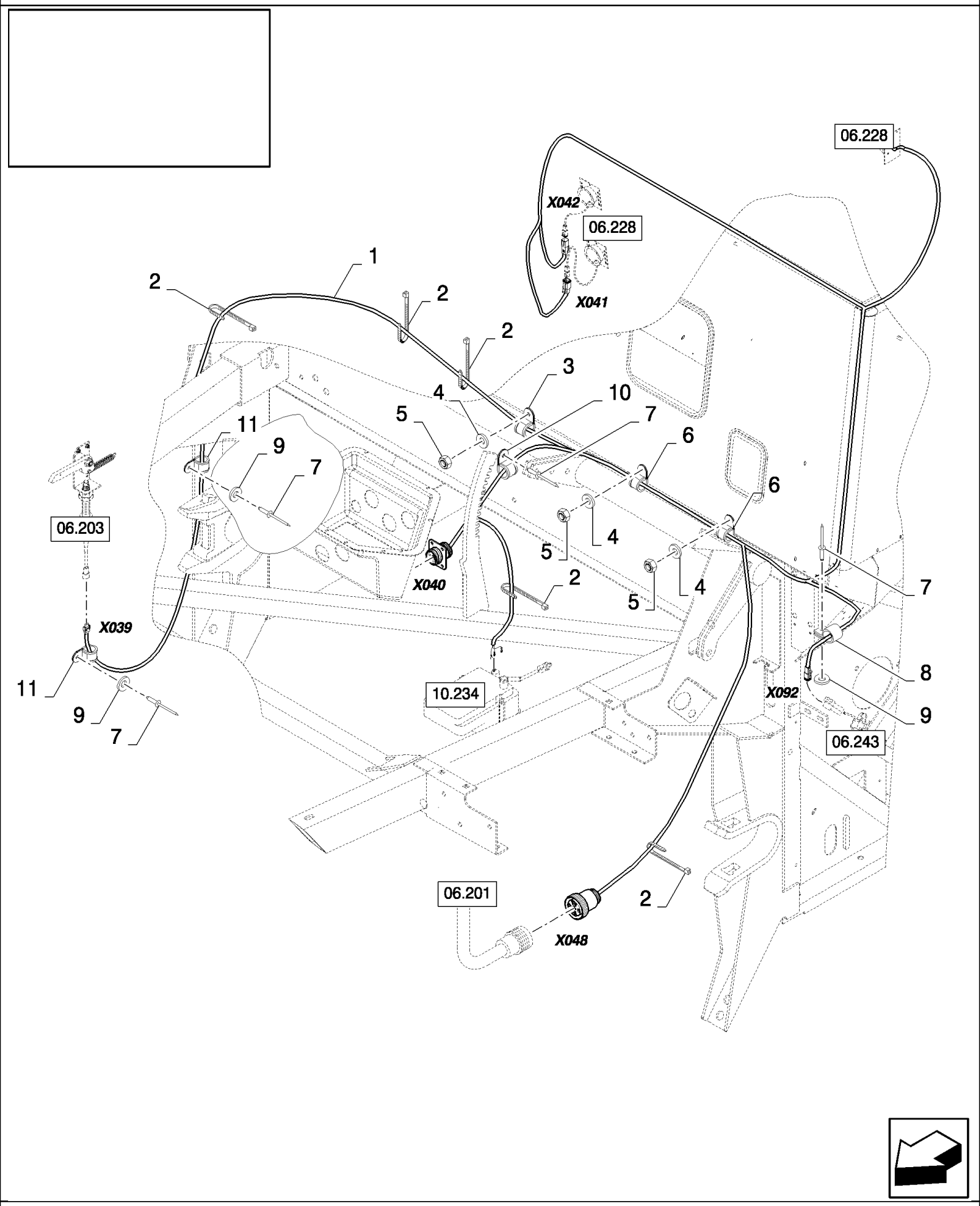

06.229(01) ЭЛЕКТРИЧЕСКАЯ СИСТЕМА, ЗЕРНОВОЙ БУНКЕР

ссылка	Номер детали	Кол-во	Описание
1	84435326	1	Жгут проводов , , SEE FIGURE 06.509, FOR CS520, CS540 ONLY, BSN C363
1	84449917	1	Жгут проводов , , FOR CS520, CS540 ONLY, SEE FIGURE 06.570 01, BSN F364375
1	84454153	1	Жгут проводов , , FOR CS520, CS540 ONLY, FOR CL560 ONLY, SEE FIGURE 06.570 02, ASN D376
1	84437082	1	Жгут проводов , , SEE FIGURE 06.513, FOR CS640, CS660 ONLY, BSN C363
1	84449887	1	Жгут проводов , , FOR CS640, CS660 ONLY, SEE FIGURE 06.569 01, BSN F364375
1	84454160	1	Жгут проводов , , SEE FIGURE 06.569 02, FOR CS640, CS660 ONLY, ASN D376
2	89993154	8	Зажим ,
3	700514	1	Зажим ,
4	322357	3	Пружинная шайба , Belleville, M6,
5	412152	3	Контргайка , M6 x 1, Cl 8.8,
6	9706748	2	Зажим , 5/8", Insul, 5/16" Bolt,
7	NS	9	Не обслуживается , RIVET
8	9503929	3	Зажим ,
8	84818442	3	Зажим , , FOR CL560 ONLY
9	322356	6	Плоская шайба , 5MM
10	9503931	3	Зажим ,
11	9503928	3	Зажим ,
11	84818441	3	Зажим , , FOR CL560 ONLY

06.230(01) КОЛПАК РАЗБРАСЫВАТЕЛЯ, ДИСТАНЦИОННОЕ УПРАВЛЕНИЕ

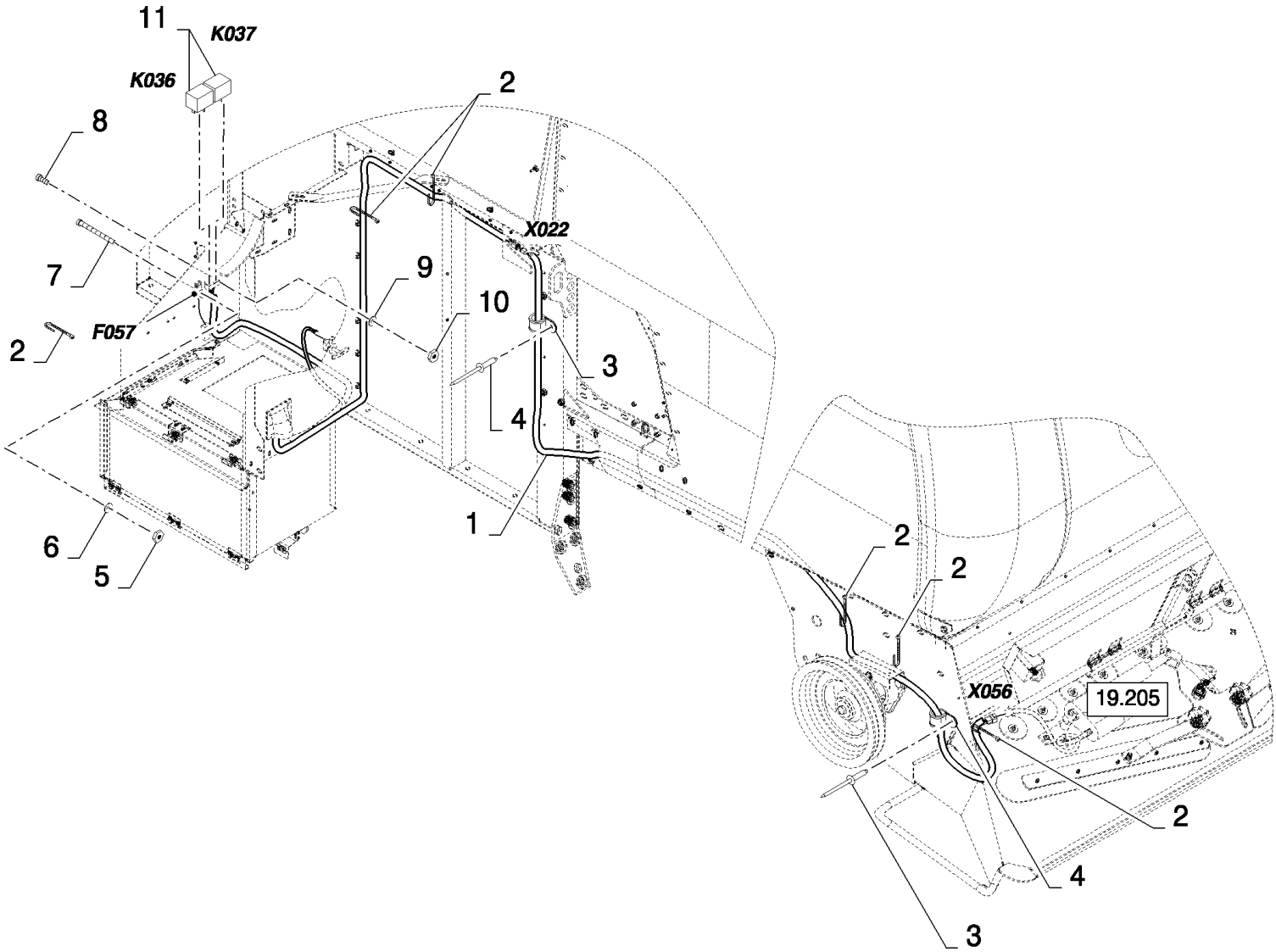

06.230(01) КОЛПАК РАЗБРАСЫВАТЕЛЯ, ДИСТАНЦИОННОЕ УПРАВЛЕНИЕ

ссылка	Номер детали	Кол-во	Описание
1	84441436	1	Жгут проводов , , SEE FIGURE 06.544
2	89993154	14	Зажим ,
3	NS	6	Не обслуживается , RIVET
4	84818442	6	Зажим ,
5	86508812	2	Гайка , M3, Cl 8,
6	412548	2	Плоская шайба , 3MM
7	86511816	2	Винт , Cross Pan Hd, M3 x 16,
8	44334	2	Винт , Cross Pan Hd, M4 x 12,
9	322355	2	Плоская шайба , Belleville, M4,
10	100012	2	Гайка , M4, Cl 8,
11	84000651	2	Реле ,

06.231(01) ВЕРТИКАЛЬНЫЙ НОЖ

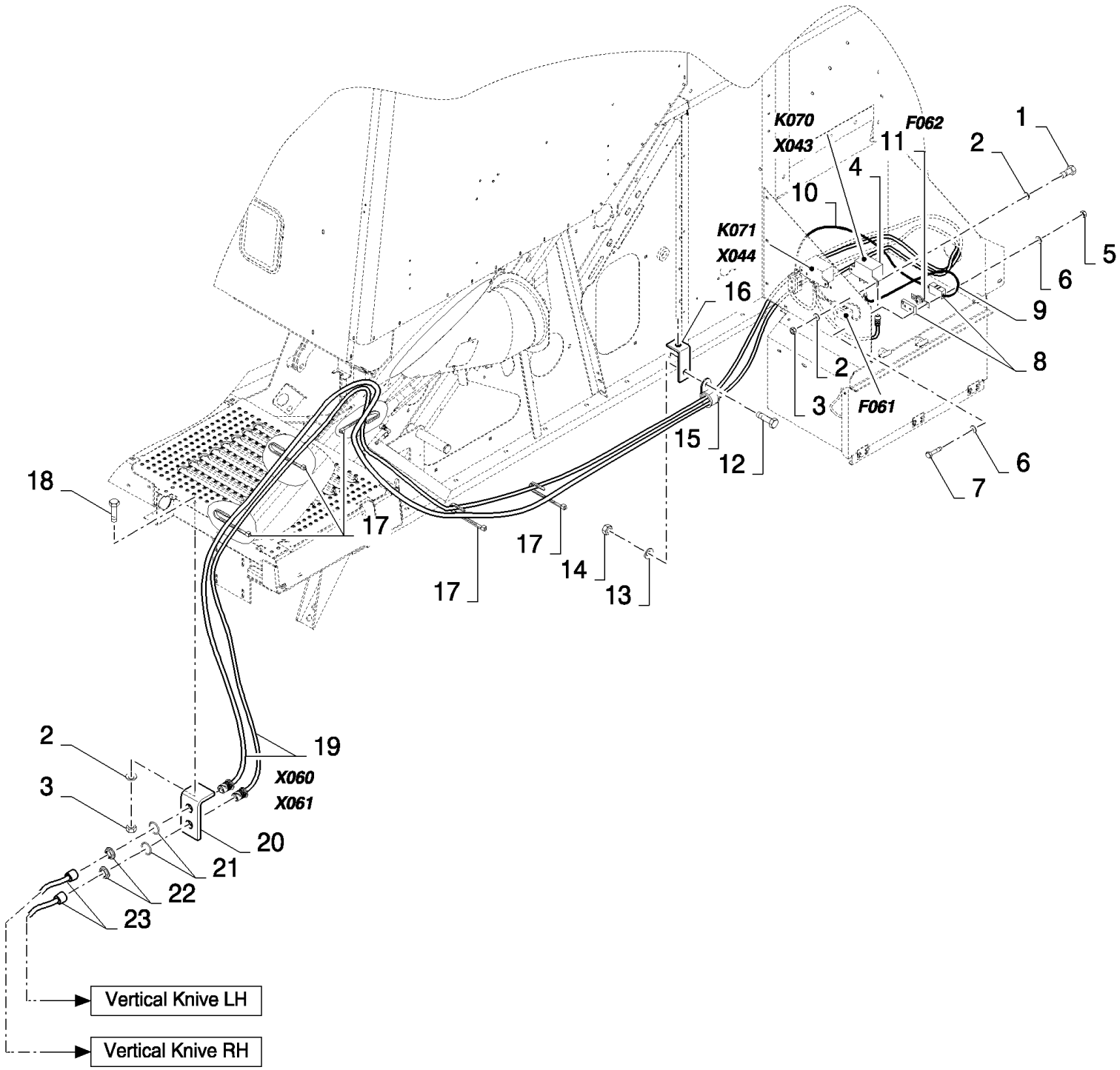

06.231(01) ВЕРТИКАЛЬНЫЙ НОЖ

ссылка	Номер детали	Кол-во	Описание
1	86508568	4	Винт , Hex, M6 x 16, 8.8,
2	322357	9	Пружинная шайба , Belleville, M6,
3	15896221	5	Гайка , M6, Cl 10,
4	86619908	2	Реле ,
5	86508812	4	Гайка , M3, Cl 8,
6	86509827	8	Стопорная шайба , M3,
7	86511816	4	Винт , Cross Pan Hd, M3 x 16,
8	84078784	2	Держатель предохранителей ,
9	84444505	2	Жгут проводов , , SEE FIGURE 06.554
10	84444504	2	Жгут проводов , , SEE FIGURE 06.553
11	84320118	2	Плавкий предохранитель , 40A
12	120104	1	Винт , Hex, M8 x 20, 8.8,
13	322358	1	Пружинная шайба , Belleville, M8,
14	89706690	1	Гайка , M8, Cl 8,
15	9513271	1	Зажим ,
16	84446966	1	КРОНШТЕЙН,
17	89993154	8	Зажим ,
18	120100	1	БОЛТ, Hex, M6 x 20, 8.8,
19	84444502	2	Жгут проводов , , SEE FIGURE 06.549/06.550
20	84444610	1	КРОНШТЕЙН,
21	NSS	2	Не поставляется отдельно ,
22	NSS	2	Не поставляется отдельно ,
23	84444503	2	Жгут проводов , , SEE FIGURE 06.551/06.552

06.232(01) ВЕРХНЯЯ РАМА, ЭЛЕКТРИЧЕСКАЯ СИСТЕМА

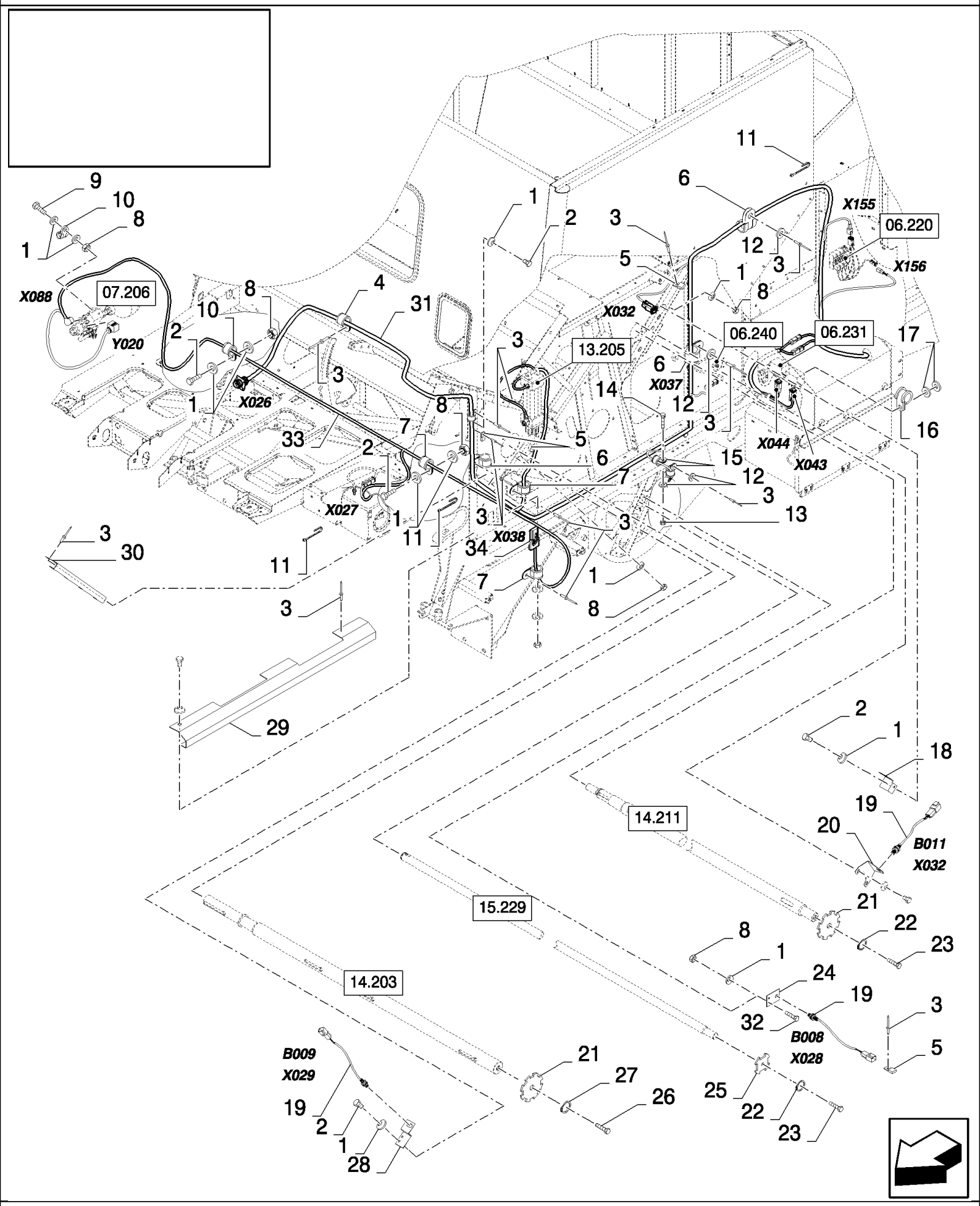

06.232(01) ВЕРХНЯЯ РАМА, ЭЛЕКТРИЧЕСКАЯ СИСТЕМА

ссылка	Номер детали	Кол-во	Описание
1	322357	18	Пружинная шайба , Belleville, M6,
2	86977786	8	БОЛТ, Hex, M6 x 25, 8.8,
3	NS	AR	Не обслуживается , RIVET
4	84818445	4	Зажим ,
5	84058832	3	Зажим ,
6	84818444	6	Зажим ,
7	84818443	5	Зажим ,
8	15896221	9	Гайка , M6, Cl 10,
9	43118	1	БОЛТ, Hex, M6 x 40, 8.8,
10	84818442	2	Зажим ,
11	89993154	10	Зажим ,
12	322356	7	Плоская шайба , 5MM
13	86508813	1	Гайка , M5, Cl 8,
14	120098	1	БОЛТ, Hex, M5 x 20, 8.8, Full Thd,
15	84818441	2	Зажим ,
16	86010402	1	Зажим , 1/2", Insul, 3/8" Bolt,
17	140040	2	Плоская шайба , M6 x 22 x 2,
18	84334562	1	КРОНШТЕЙН, , BSN C487
18	87341325	1	КРОНШТЕЙН, , ASN D488
19	84058861	3	Датчик , , SEE FIGURE 06.701
20	84077974	1	Суппорт ,
21	84077929	2	Диск ,
22	140045	2	Пружинная шайба , Belleville, M10,
23	43138	2	Винт , Hex, M10 x 20, 8.8, Full Thd,
24	84334070	1	КРОНШТЕЙН,
24	84077951	1	КРОНШТЕЙН, , FOR CL560 ONLY
25	84077888	1	Диск ,
26	300388	1	Винт , Hex, M12 x 25, 8.8,
27	140046	1	Плоская шайба , Belleville, M12,
28	84334036	1	КРОНШТЕЙН,
29	84434725	1	Кожух ,
30	84434780	1	Кожух ,
31	84435223	1	Жгут проводов , , SEE FIGURE 06.508, BSN C363
31	84452019	1	Жгут проводов , , SEE FIGURE 06.572 01, BSN F364375
31	84454028	1	Жгут проводов , , SEE FIGURE 06.572 02, ASN D376
32	86508568	2	Винт , Hex, M6 x 16, 8.8,
33	84452029	1	Жгут проводов , , SEE FIGURE 06.573, ASN D364
34	84807267	1	Разъем для проводов ,

06.233(01) ПЕЧАТНАЯ СХЕМА

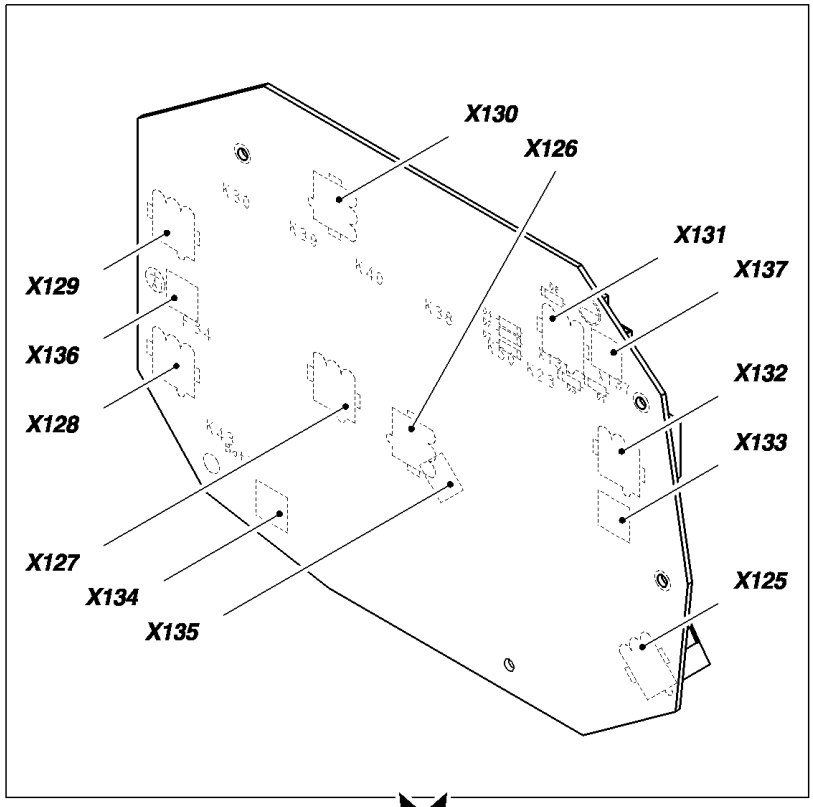

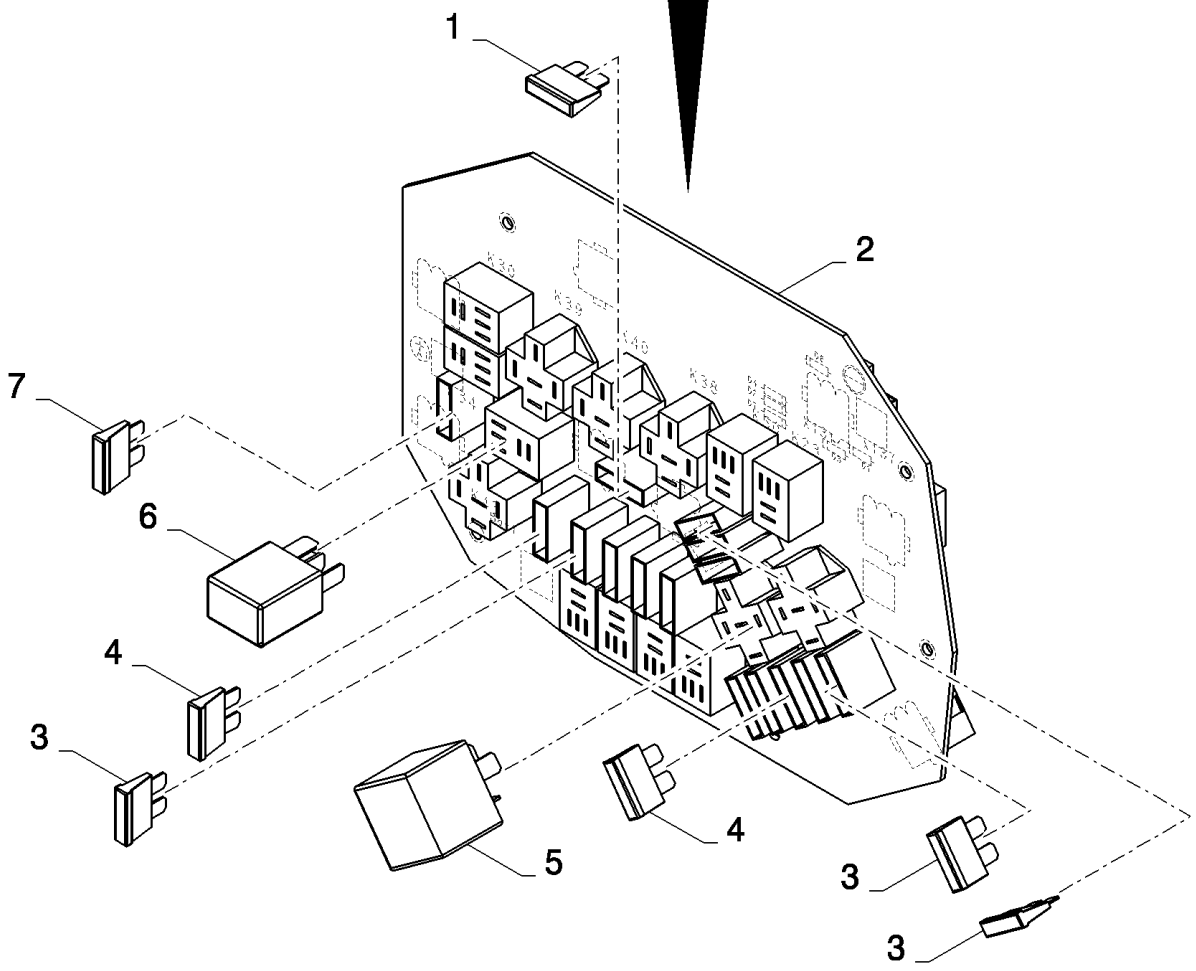

06.233(01) ПЕЧАТНАЯ СХЕМА

ссылка	Номер детали	Кол-во	Описание
1	84032356	1	Плавкий предохранитель , 30A
2	84441163	1	ПЛАТА, ПЕЧАТНАЯ,
3	9504308	AR	Плавкий предохранитель , 15A
4	9811773	2	Плавкий предохранитель , 10A
5	84000651	6	Реле , , BSN C479
5	86529089	6	Реле , , ASN D480
6	86509590	AR	Реле ,
7	9504310	1	Плавкий предохранитель , 25A

06.234(01) ПЕЧАТНАЯ СХЕМА

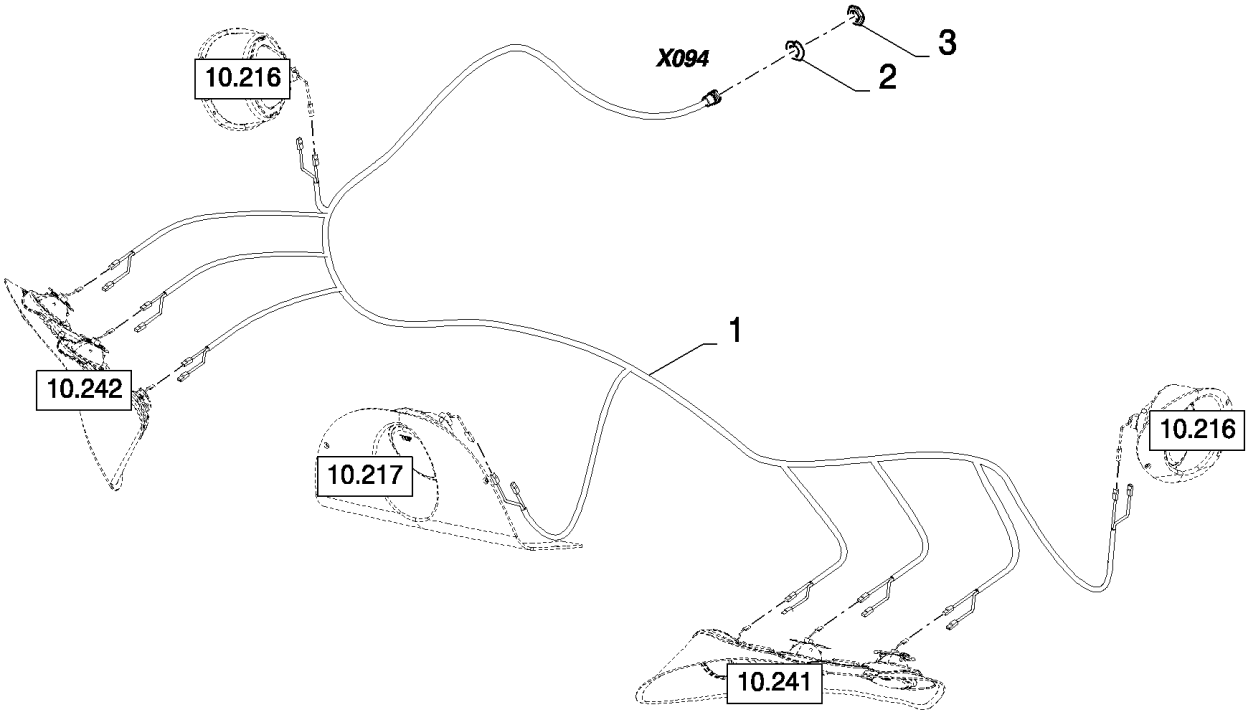

06.234(01) ПЕЧАТНАЯ СХЕМА

ссылка	Номер детали	Кол-во	Описание
1	84437197	1	Жгут проводов , , SEE FIGURE 06.518
2	84607513	1	Стопорная шайба ,
3	86619907	1	Гайка ,

06.235(01) СИСТЕМА ОСВЕЩЕНИЯ СПЕРЕДИ - ДЛЯ АВСТРИИ

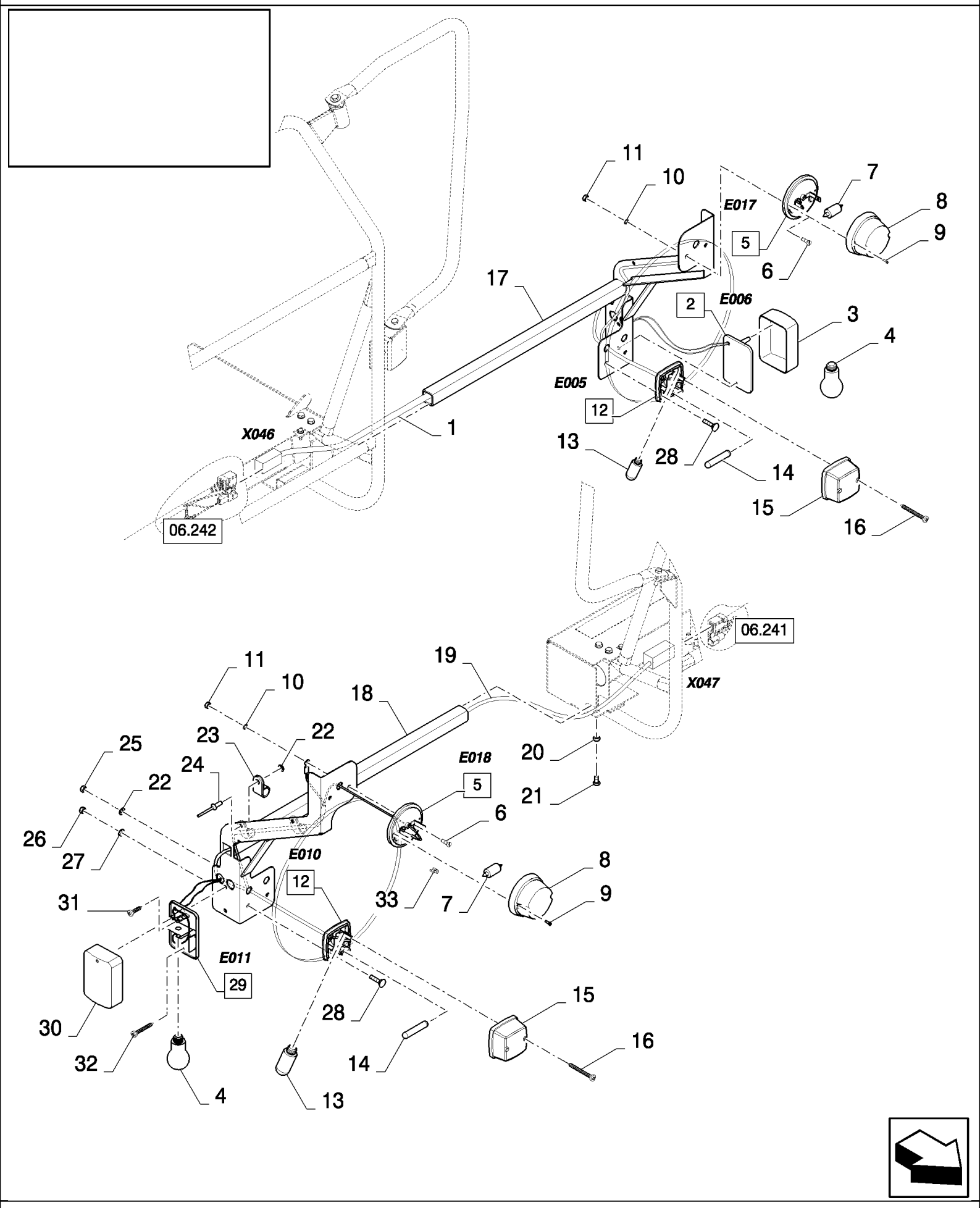

06.235(01) СИСТЕМА ОСВЕЩЕНИЯ СПЕРЕДИ - ДЛЯ АВСТРИИ

ссылка	Номер детали	Кол-во	Описание
1	84448033	1	Жгут проводов , , SEE FIGURE 06.561
2	84011216	1	Боковой фонарь , (3,4)
3	NS	1	Не обслуживается ,
4	418870	2	Лампочка , 12V 10W
5	336483	2	LIGHT, TAIL, (6 to 11)
6	NS	4	Не обслуживается ,
7	470016	2	Лампочка , 12V 10W
8	NS	2	Не обслуживается ,
9	NS	4	Не обслуживается ,
10	NS	4	Не обслуживается ,
11	NS	4	Не обслуживается ,
12	418871	2	Фонарь , (13 to 16)
13	398877	2	Лампочка , 12V 10W
14	470017	2	Лампочка , 12V 5W
15	NS	4	Не обслуживается ,
16	NS	4	Не обслуживается ,
17	84448027	1	Суппорт ,
18	84448028	1	Суппорт ,
19	84448032	1	Жгут проводов , , SEE FIGURE 06.560
20	89706690	2	Гайка , M8, Cl 8,
21	16043224	2	БОЛТ, Hex, M8 x 16, 8.8, Full Thd,
22	322356	8	Плоская шайба , 5MM
23	84818441	4	Зажим ,
24	NS	4	Не обслуживается , RIVET
25	86508813	4	Гайка , M5, Cl 8,
26	100012	4	Гайка , M4, Cl 8,
27	322355	4	Плоская шайба , Belleville, M4,
28	86511042	4	Винт , Cross Pan Hd, M4 x 16,
29	84011215	1	Боковой фонарь , (4,30)
30	NS	1	Не обслуживается ,
31	86585709	2	Винт , Cross Pan Hd, M5 x 10, M5x20
32	120098	2	БОЛТ, Hex, M5 x 20, 8.8, Full Thd,
33	441159	8	Разъем для проводов ,

06.236(01) ДОПОЛНИТЕЛЬНАЯ СИСТЕМА ОСВЕЩЕНИЯ ДЛЯ КУКУРУЗНОЙ ЖАТКИ

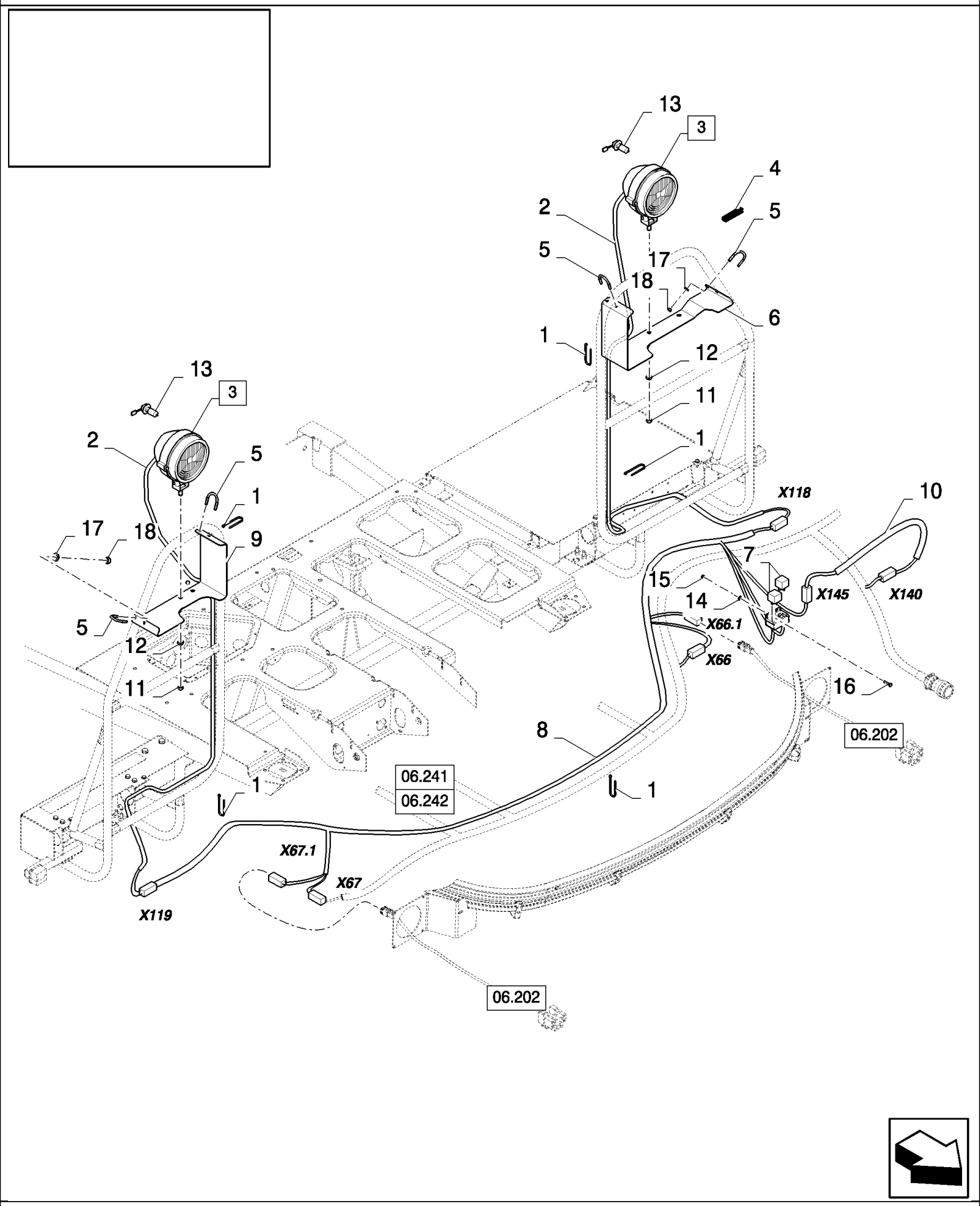

06.236(01) ДОПОЛНИТЕЛЬНАЯ СИСТЕМА ОСВЕЩЕНИЯ ДЛЯ КУКУРУЗНОЙ ЖАТКИ

ссылка	Номер детали	Кол-во	Описание
1	89993154	17	Зажим ,
2	84448631	2	Жгут проводов , , SEE FIGURE 06.564/06.565
3	418863	2	Фонарь , (11 to 13)
4	89850033	1	Уплотнительное кольцо , L=0.07M
5	84448555	4	Болтс U-образнойголовкой,
6	84448518	1	Суппорт ,
7	84000651	2	Реле ,
8	84448868	1	Жгут проводов , , SEE FIGURE 06.567
9	84448530	1	Суппорт ,
10	84448908	1	Жгут проводов , , SEE FIGURE 06.568
11	NS	2	Не обслуживается ,
12	NS	2	Не обслуживается ,
13	446592	2	Лампочка , 12V 60/55W Halogen
14	322356	2	Плоская шайба , 5MM
15	86508813	2	Гайка , M5, Cl 8,
16	120098	2	БОЛТ, Hex, M5 x 20, 8.8, Full Thd,
17	322357	8	Пружинная шайба , Belleville, M6,
18	15896221	8	Гайка , M6, Cl 10,

06.237(01) ДАТЧИК КЛАВИШНОГО СОЛОМОТРЯСА

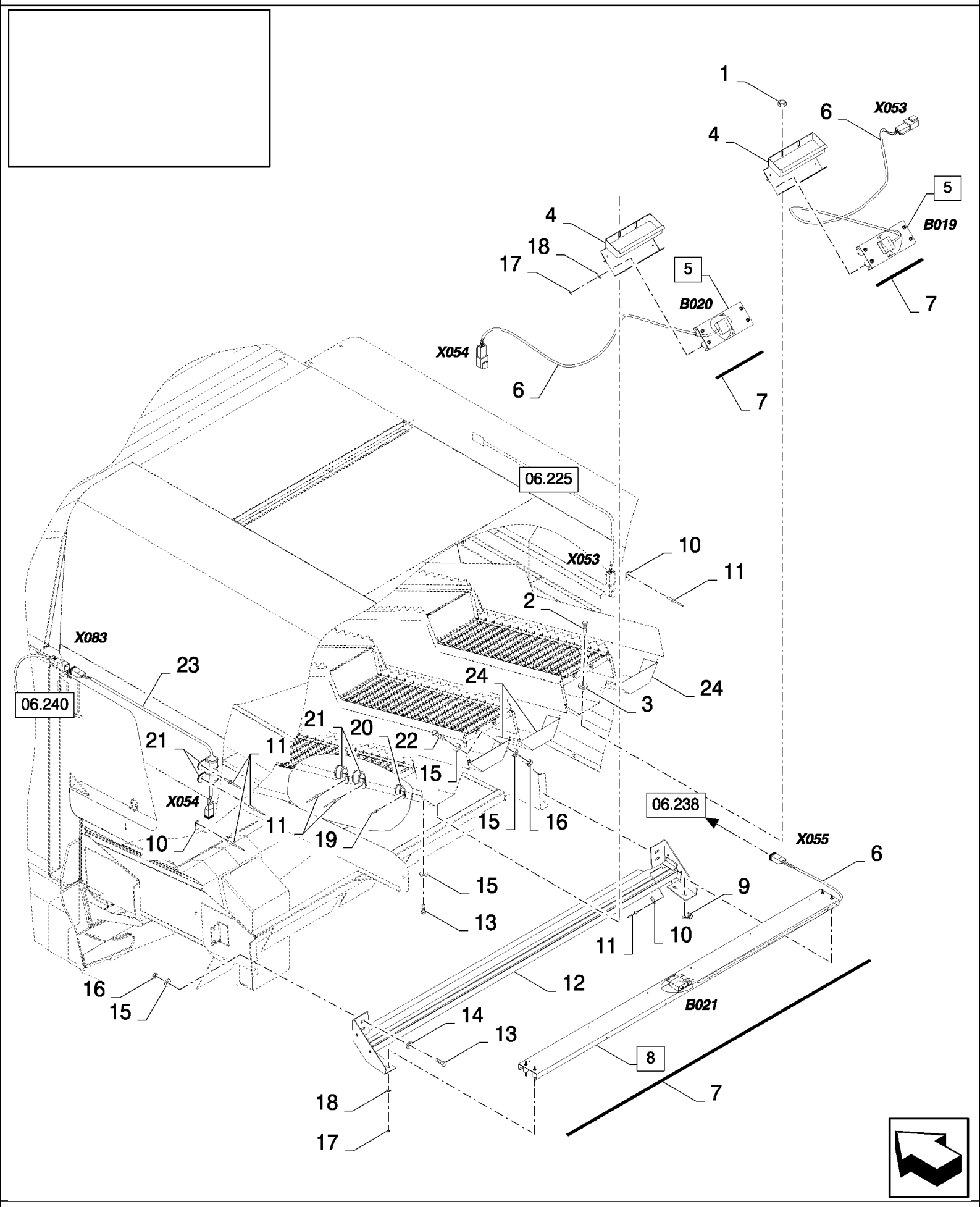

06.237(01) ДАТЧИК КЛАВИШНОГО СОЛОМОТРЯСА

ссылка	Номер детали	Кол-во	Описание
1	100012	6	Гайка , M4, Cl 8,
2	86511042	6	Винт , Cross Pan Hd, M4 x 16,
3	322355	6	Плоская шайба , Belleville, M4,
4	84017737	2	Держатель ,
5	86579531	2	Детектор , (6)
6	84000257	3	Датчик , , SEE FIGURE 06.701
7	80401278	AR	Уплотнительное кольцо , L=2.362M, FOR CS520, CS540 ONLY, FOR CL560 ONLY
7	80401278	AR	Уплотнительное кольцо , L=2.622M, FOR CS640, CS660 ONLY
8	86579535	1	Детектор , (6), FOR CS520, CS540 ONLY, FOR CL560 ONLY
8	86579534	1	Детектор , (6), FOR CS640, CS660 ONLY
9	272535	1	Зажим , 1/8", Insul, 1/4" Bolt,
10	84058832	3	Зажим ,
11	NS	11	Не обслуживается , RIVET
12	84454860	1	Суппорт , , FOR CS520, CS540 ONLY, FOR CL560 ONLY
12	84454862	1	Суппорт , , FOR CS640, CS660 ONLY
13	120104	8	Винт , Hex, M8 x 20, 8.8,
14	378243	4	Плоская шайба , M8,
15	322358	AR	Пружинная шайба , Belleville, M8,
16	89706690	AR	Гайка , M8, Cl 8,
17	15896221	12	Гайка , M6, Cl 10,
18	322357	12	Пружинная шайба , Belleville, M6,
19	NS	2	Не обслуживается , RIVET
20	9503929	2	Зажим , , BSN C363
20	84818442	2	Зажим , , ASN D364
21	9706748	8	Зажим , 5/8", Insul, 5/16" Bolt,
22	16043224	AR	БОЛТ, Hex, M8 x 16, 8.8, Full Thd,
23	84437262	1	Жгут проводов , , SEE FIGURE 06.522
24	84042926	3	Крышка , , FOR CS520, CS540 ONLY, FOR CL560 ONLY
24	84042926	4	Крышка , , FOR CS640, CS660 ONLY

06.238(01) РАМА КЛАВИШНОГО СОЛОМОТРЯСА, ЭЛЕКТРИЧЕСКИЕ КОМПОНЕНТЫ

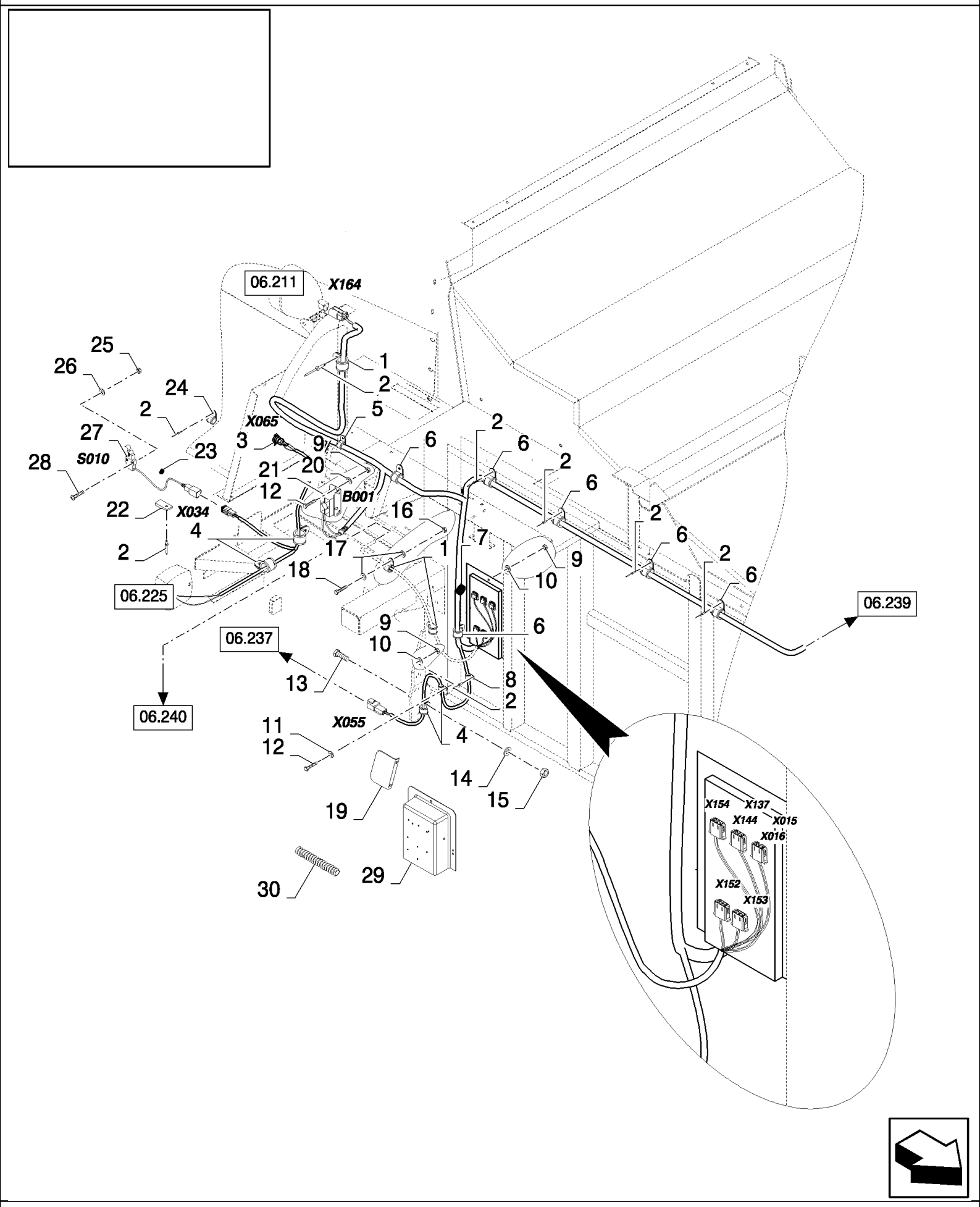

06.238(01) РАМА КЛАВИШНОГО СОЛОМОТРЯСА, ЭЛЕКТРИЧЕСКИЕ КОМПОНЕНТЫ

ссылка	Номер детали	Кол-во	Описание
1	84818443	11	Зажим ,
2	NS	AR	Не обслуживается , RIVET
3	374418	1	Контактное гнездо , , ASN D364
4	9837692	8	Зажим ,
5	84818442	2	Зажим ,
6	84818445	7	Зажим ,
7	355596	1	Уплотняющее кольцо ,
8	84818441	2	Зажим ,
9	15896221	7	Гайка , M6, Cl 10,
10	412649	5	Пружинная шайба , Belleville, M6,
11	86588450	2	Плоская шайба , M6,
12	120100	4	БОЛТ, Hex, M6 x 20, 8.8,
13	16043224	2	БОЛТ, Hex, M8 x 16, 8.8, Full Thd,
14	322358	2	Пружинная шайба , Belleville, M8,
15	89706690	2	Гайка , M8, Cl 8,
16	86508813	1	Гайка , M5, Cl 8,
17	322356	2	Плоская шайба , 5MM
18	120098	1	БОЛТ, Hex, M5 x 20, 8.8, Full Thd,
19	84443836	1	КРОНШТЕЙН, , ASN D364
20	322357	2	Пружинная шайба , Belleville, M6, , ASN D364
21	84441511	1	ЗУММЕР, , BSN C363
21	87010223	1	ЗУММЕР, , ASN D364
22	84058832	1	Зажим , , ASN D364
23	89514935	1	Амортизатор , , ASN D364
24	9507808	1	Зажим , , ASN D364
25	86511824	2	Винт , Cross Pan Hd, M4 x 20, , ASN D364
26	322355	2	Плоская шайба , Belleville, M4, , ASN D364
27	84807307	1	Выключатель , REAR LADDER, SEE FIGURE 06.701, ASN D364
28	100012	2	Гайка , M4, Cl 8, , ASN D364
29	84320490	1	Реле ,
30	84818984	1	Протектор , L=0.21M

06.239(01) РАМА КЛАВИШНОГО СОЛОМОТРЯСА, ЭЛЕКТРИЧЕСКИЕ КОМПОНЕНТЫ

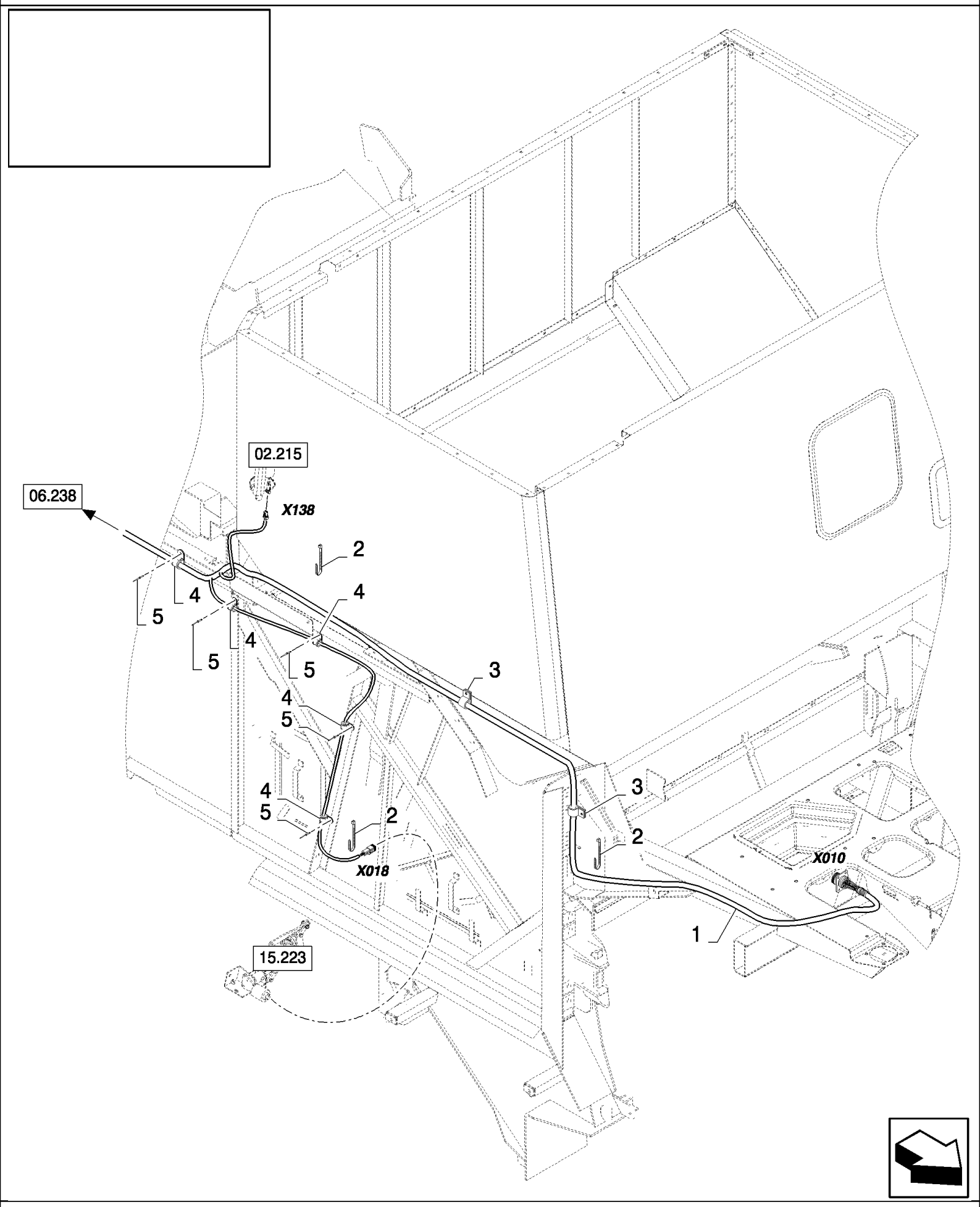

06.239(01) РАМА КЛАВИШНОГО СОЛОМОТРЯСА, ЭЛЕКТРИЧЕСКИЕ КОМПОНЕНТЫ

ссылка	Номер детали	Кол-во	Описание
1	84435362	1	Жгут проводов , , FOR CS520, CS540 ONLY, SEE FIGURE 06.510, BSN C363
1	84452211	1	Жгут проводов , , SEE FIGURE 06.575 01, FOR CS520, CS540 ONLY, BSN F364409
1	84457730	1	Жгут проводов , , FOR CS520, CS540 ONLY, FOR CL560 ONLY, SEE FIGURE 06.575 02, ASN D410
1	84437086	1	Жгут проводов , , FOR CS640, CS660 ONLY, SEE FIGURE 06.514, BSN C363
1	84452210	1	Жгут проводов , , SEE FIGURE 06.574 01, FOR CS640, CS660 ONLY, BSN F364409
1	84457661	1	Жгут проводов , , FOR CS640, CS660 ONLY, SEE FIGURE 06.574 02, ASN D410
2	89993154	5	Зажим ,
3	9827902	4	Зажим , 1", Insul, 3/8" Bolt,
4	84818442	5	Зажим ,
5	NS	6	Не обслуживается , RIVET
6	84818445	1	Зажим ,

06.240(01) РАМА КЛАВИШНОГО СОЛОМОТРЯСА, ЭЛЕКТРИЧЕСКИЕ КОМПОНЕНТЫ

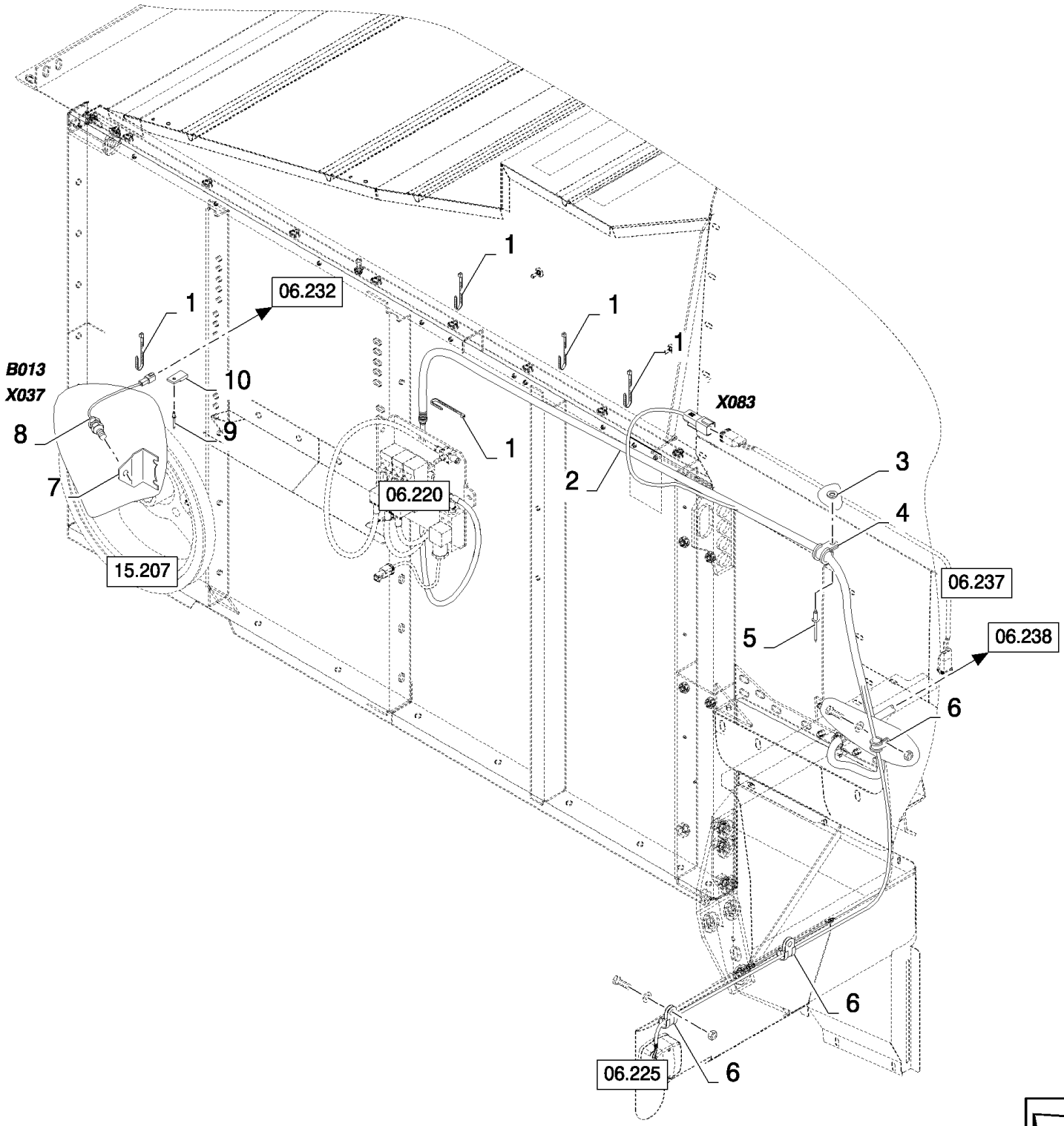

06.240(01) РАМА КЛАВИШНОГО СОЛОМОТРЯСА, ЭЛЕКТРИЧЕСКИЕ КОМПОНЕНТЫ

ссылка	Номер детали	Кол-во	Описание
1	89993154	5	Зажим ,
2	84437252	1	Жгут проводов , , FOR CS520, CS540 ONLY, SEE FIGURE 06.520 01, BSN C375
2	84454036	1	Жгут проводов , , FOR CS520, CS540 ONLY, FOR CL560 ONLY, SEE FIGURE 06.520 02, ASN D376
2	84437261	1	Жгут проводов , , FOR CS640, CS660 ONLY, SEE FIGURE 06.521 01, BSN C375
2	84454043	1	Жгут проводов , , SEE FIGURE 06.521 02, FOR CS640, CS660 ONLY, ASN D376
3	322356	2	Плоская шайба , 5MM
4	84818443	2	Зажим ,
5	NS	2	Не обслуживается , RIVET
6	9837692	6	Зажим ,
7	84334107	1	КРОНШТЕЙН,
8	84058861	1	Датчик , , SEE FIGURE 06.701
9	NS	1	Не обслуживается , RIVET
10	84058832	1	Зажим ,

06.241(01) ЭЛЕКТРОПРОВОДКА

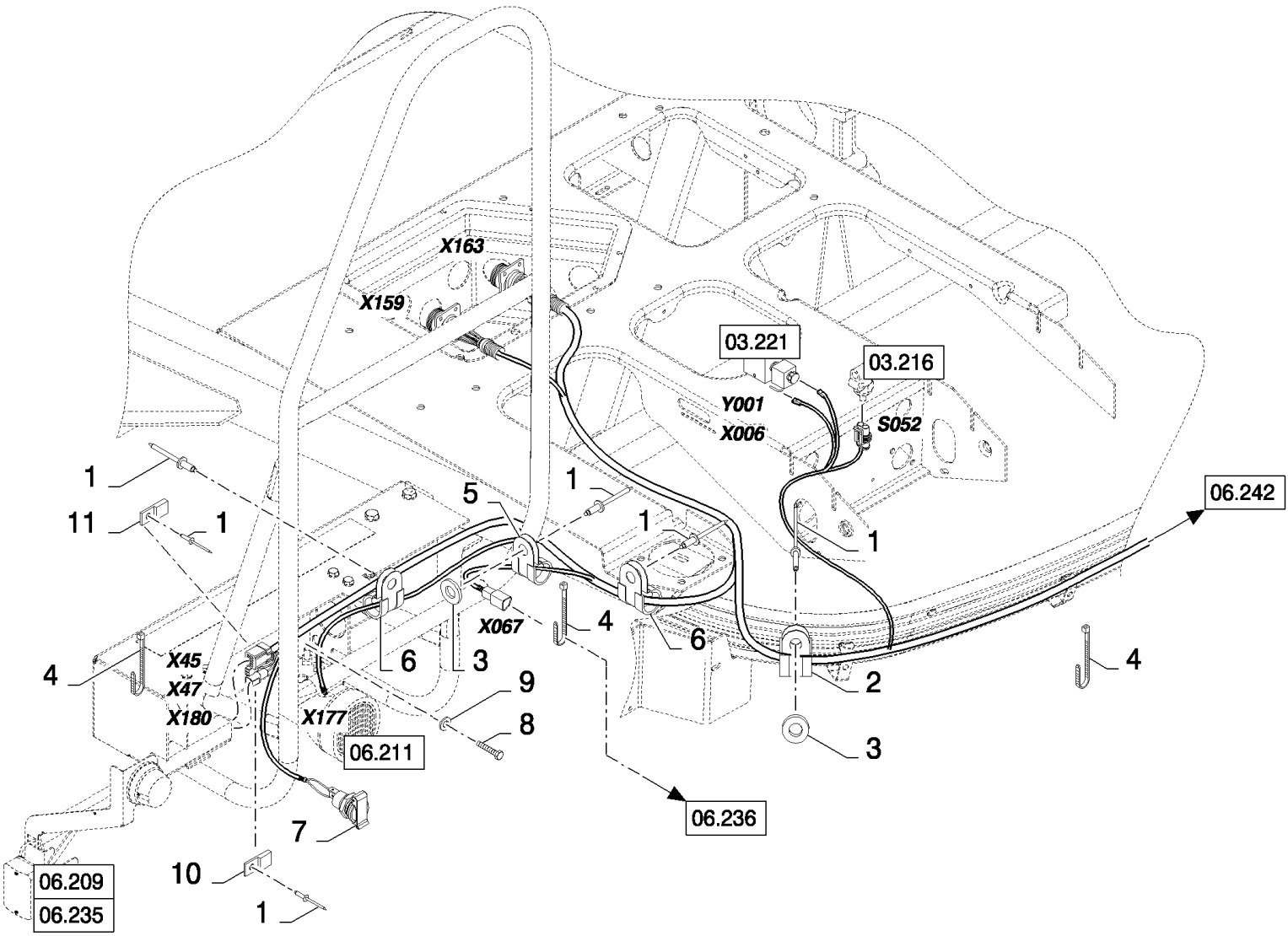

CS640 COMBINE BASE UNIT (1/03-) - Electrical System

06.241(01) ЭЛЕКТРОПРОВОДКА

ссылка	Номер детали	Кол-во	Описание
1	NS	AR	Не обслуживается , RIVET
2	86628564	1	Зажим , 1 1/4", Insul, 3/8" Bolt,
3	322356	2	Плоская шайба , 5MM
4	89993154	8	Зажим ,
5	9503931	1	Зажим , , BSN C363
5	84818444	1	Зажим , , ASN D364
6	9503930	4	Зажим , , BSN C363
6	84818443	4	Зажим , , ASN D364
7	374418	1	Контактное гнездо ,
8	120100	1	БОЛТ, Hex, M6 x 20, 8.8,
9	322357	1	Пружинная шайба , Belleville, M6,
10	84058832	1	Зажим ,
11	84807267	1	Разъем для проводов ,

06.242(01) ЭЛЕКТРОПРОВОДКА

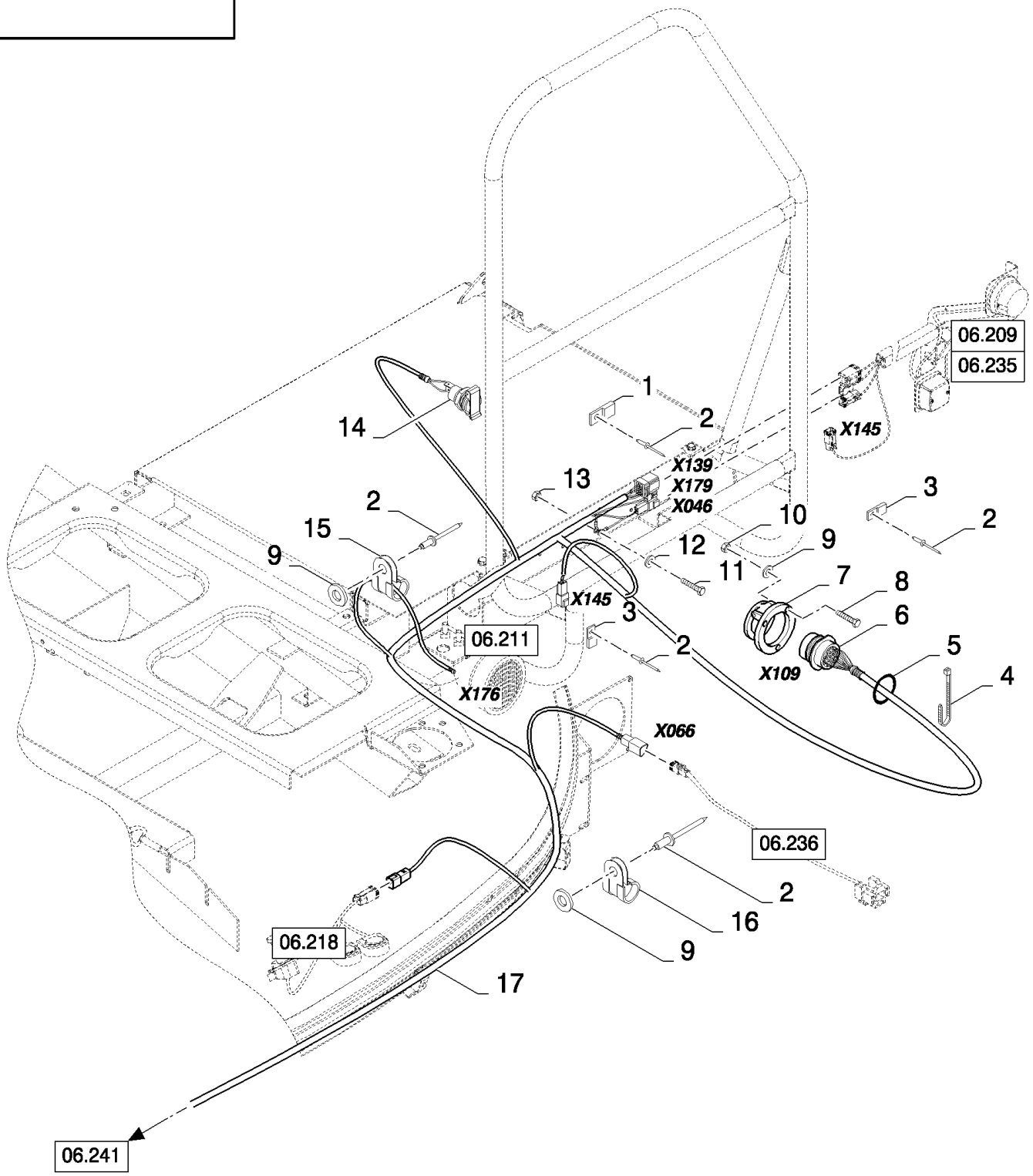

06.242(01) ЭЛЕКТРОПРОВОДКА

ссылка	Номер детали	Кол-во	Описание
1	84807267	1	Разъем для проводов ,
2	NS	AR	Не обслуживается , RIVET
3	84058832	2	Зажим ,
4	89993154	9	Зажим ,
5	84037188	1	Уплотнительное кольцо , , BSN C415
6	767455	1	Пыльник , , BSN C415
6	87105683	1	КОЛПАЧОК, , ASN D416
7	86606228	1	Крышка , , BSN C415
8	120098	5	БОЛТ, Hex, M5 x 20, 8.8, Full Thd, , BSN C415
9	322356	7	Плоская шайба , 5MM
10	86508813	5	Гайка , M5, Cl 8, , BSN C415
11	120100	1	БОЛТ, Hex, M6 x 20, 8.8,
12	322357	1	Пружинная шайба , Belleville, M6,
13	15896221	1	Гайка , M6, Cl 10,
14	374418	1	Контактное гнездо ,
15	84818443	1	Зажим ,
16	9503932	1	Зажим , , BSN C363
16	84818445	1	Зажим , , ASN D364
17	84435760	1	Жгут проводов , , SEE FIGURE 06.511
17	84459754	1	Жгут проводов , , FOR CL560 ONLY, SEE FIGURE 06.511 02

06.243(01) РАЗГРУЗОЧНЫЙ ШНЕК - ДАТЧИК

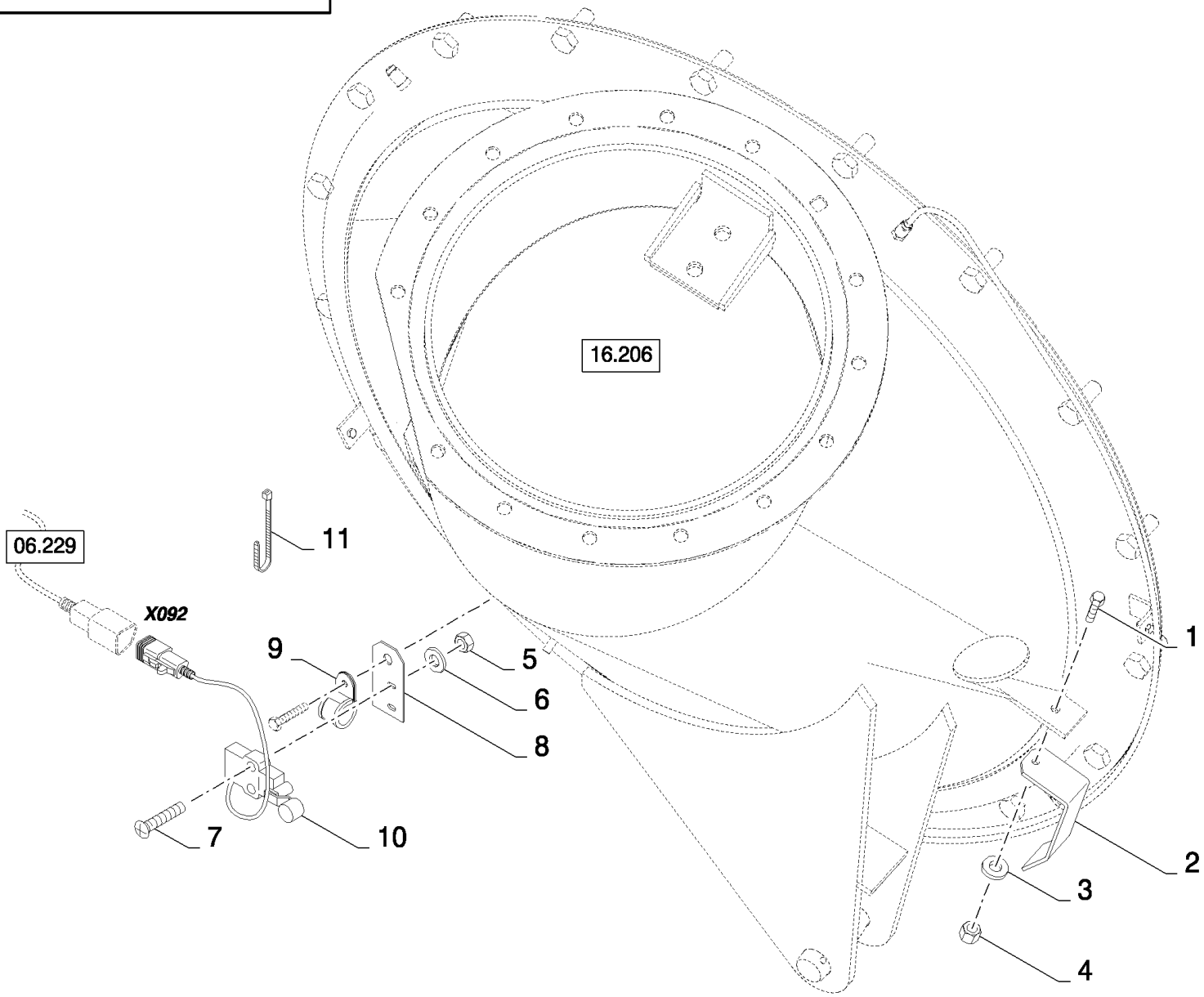

CS640 COMBINE BASE UNIT (1/03-) - Electrical System

06.243(01) РАЗГРУЗОЧНЫЙ ШНЕК - ДАТЧИК

ссылка	Номер детали	Кол-во	Описание
1	120100	1	БОЛТ, Hex, M6 x 20, 8.8,
2	84439459	1	КРОНШТЕЙН,
3	322357	1	Пружинная шайба , Belleville, M6,
4	15896221	1	Гайка , M6, Cl 10,
5	100012	2	Гайка , M4, Cl 8,
6	322355	2	Плоская шайба , Belleville, M4,
7	86511824	2	Винт , Cross Pan Hd, M4 x 20,
8	84439463	1	КРОНШТЕЙН,
9	675162	1	Клеммный зажим , M6.3, Insul, 3/8" Bolt,
10	84807307	1	Выключатель ,
11	89993154	1	Зажим ,

06.501(01) КАБЕЛЕПРОВОДКА : 80264517

06.501(01) КАБЕЛЕПРОВОДКА : 80264517

ссылка	Номер детали	Кол-во	Описание
1	353969		Электрический разъем ,
2	350674		Разъем для проводов ,
3	430026		Клемма ,

06.504(01) КАБЕЛЕПРОВОДКА : 84400865

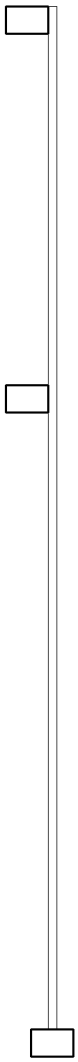

06.504(01) КАБЕЛЕПРОВОДКА : 84400865

ссылка	Номер детали	Кол-во	Описание

06.505(01) КАБЕЛЕПРОВОДКА : 84433641- - C415

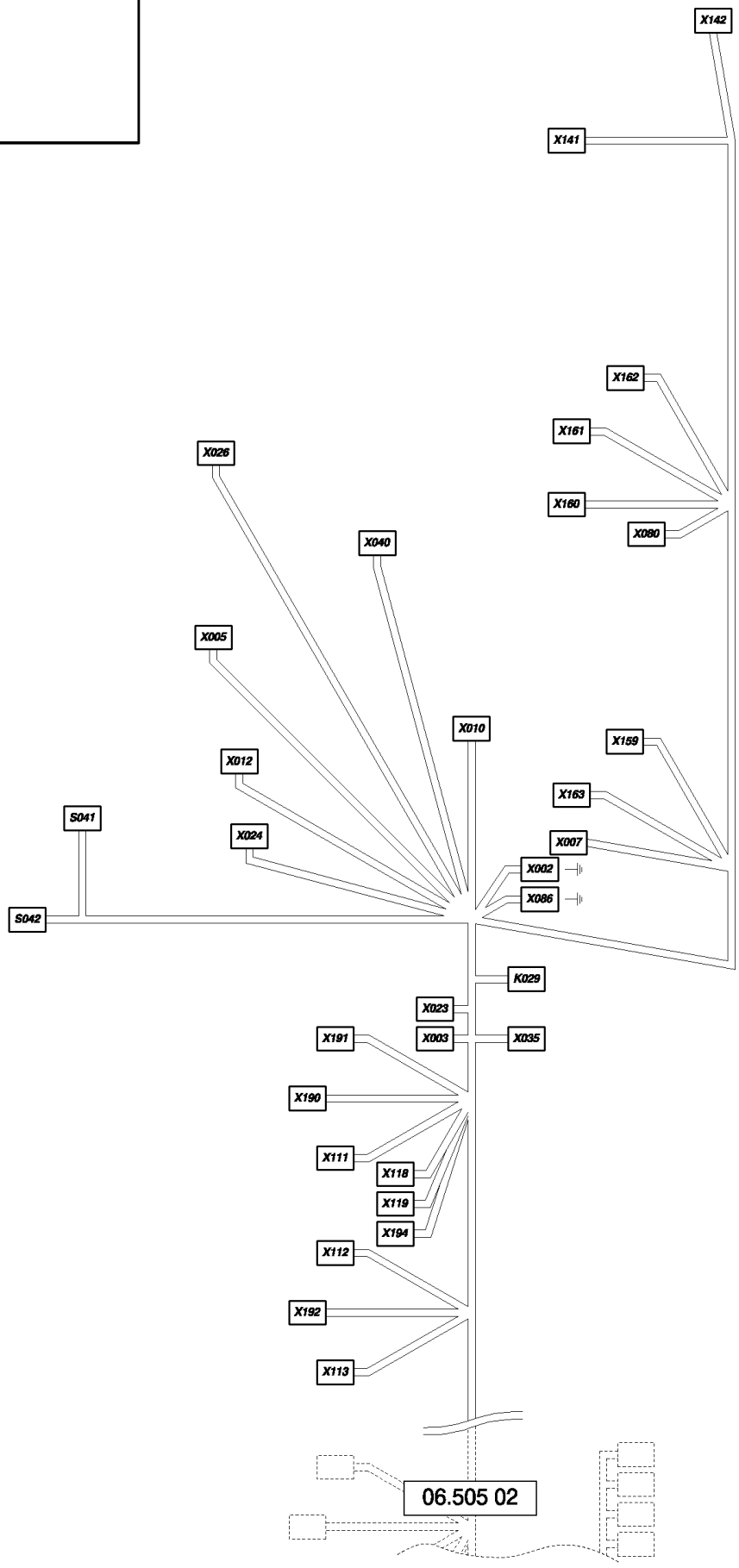

06.505(01) КАБЕЛЕПРОВОДКА : 84433641- - C415

ссылка	Номер детали	Кол-во	Описание
K029439588			Суппорт , K29
	334588		Клемма ,
S041441159			Разъем для проводов , S41
	441166		Клемма ,
	441167		Клемма ,
S042426199			Клемма , S42
X00284807676			Разъем для проводов , X2
	84814863		Разъем для проводов ,
	84814862		Разъем для проводов ,
	84807678		КЛЕММА КАБЕЛЯ,
X003335483			Клемма , X3
	455780		Клемма ,
	335482		Клемма ,
X00584400777			Стопорное устройство , X5
	86500036		Игольчатый контакт электрического разъема ,
X00784400780			Разъем для проводов , X7
	84068583		Пробка ,
	86500036		Игольчатый контакт электрического разъема ,
X01084807216			Разъем для проводов , X10
	84068583		Пробка ,
	84807680		Стопорное устройство ,
	86500036		Игольчатый контакт электрического разъема ,
	84807672		КЛЕММА КАБЕЛЯ,
X01284400780			Разъем для проводов , X12
	84068583		Пробка ,
	86500036		Игольчатый контакт электрического разъема ,
X02384074635			Разъем для проводов , X23
	86500036		Игольчатый контакт электрического разъема ,
	84074639		Разъем для проводов ,
X02484400772			Разъем для проводов , X24
	84068583		Пробка ,
	86500036		Игольчатый контакт электрического разъема ,
	84807672		КЛЕММА КАБЕЛЯ,
X02684400777			Стопорное устройство , X26
	86500036		Игольчатый контакт электрического разъема ,
X03584074254			Разъем для проводов , X35
	86500035		Клемма ,
X04084400774			Разъем для проводов , X40
	84068583		Пробка ,
	86500036		Игольчатый контакт электрического разъема ,
X080441159			Разъем для проводов , X80
	441166		Клемма ,
X086455780			Клемма , X86
	335482		Клемма ,
	84818184		КЛЕММА КАБЕЛЯ,

06.505(01) КАБЕЛЕПРОВОДКА : 84433641- - C415

ссылка	Номер детали	Кол-во	Описание
X1119811261			Электрический разъем , X111
	84053064		Этикетка ,
	9813989		Клемма ,
X1129811261			Электрический разъем , X112
	84053064		Этикетка ,
	9813989		Клемма ,
X1139811261			Электрический разъем , X113
	84053064		Этикетка ,
	9813989		Клемма ,
X11880354118			Клемма , X118
X11980354118			Клемма , X119
X14184058011			Разъем для проводов , X141
	84068583		Пробка ,
	86500036		Игольчатый контакт электрического разъема ,
X14284058011			Разъем для проводов , X142
	84068583		Пробка ,
	86500036		Игольчатый контакт электрического разъема ,
X15984400774			Разъем для проводов , X159
	84068583		Пробка ,
	86500036		Игольчатый контакт электрического разъема ,
	84807672		КЛЕММА КАБЕЛЯ,
X16084814757			Разъем для проводов , X160
	84814764		КЛЕММА КАБЕЛЯ,
X16184814759			Разъем для проводов , X161
	84814764		КЛЕММА КАБЕЛЯ,
X16284814758			Разъем для проводов , X162
	84814764		КЛЕММА КАБЕЛЯ,
	84814762		КЛЕММА КАБЕЛЯ,
X16384400777			Стопорное устройство , X163
	84068583		Пробка ,
	86500036		Игольчатый контакт электрического разъема ,
X1909811261			Электрический разъем , X190
	84053064		Этикетка ,
	9813989		Клемма ,
X19180354118			Клемма , X191
X19280354118			Клемма , X192
X19489505300			Электрический разъем , X194
	86500035		Клемма ,

06.505(02) КАБЕЛЕПРОВОДКА

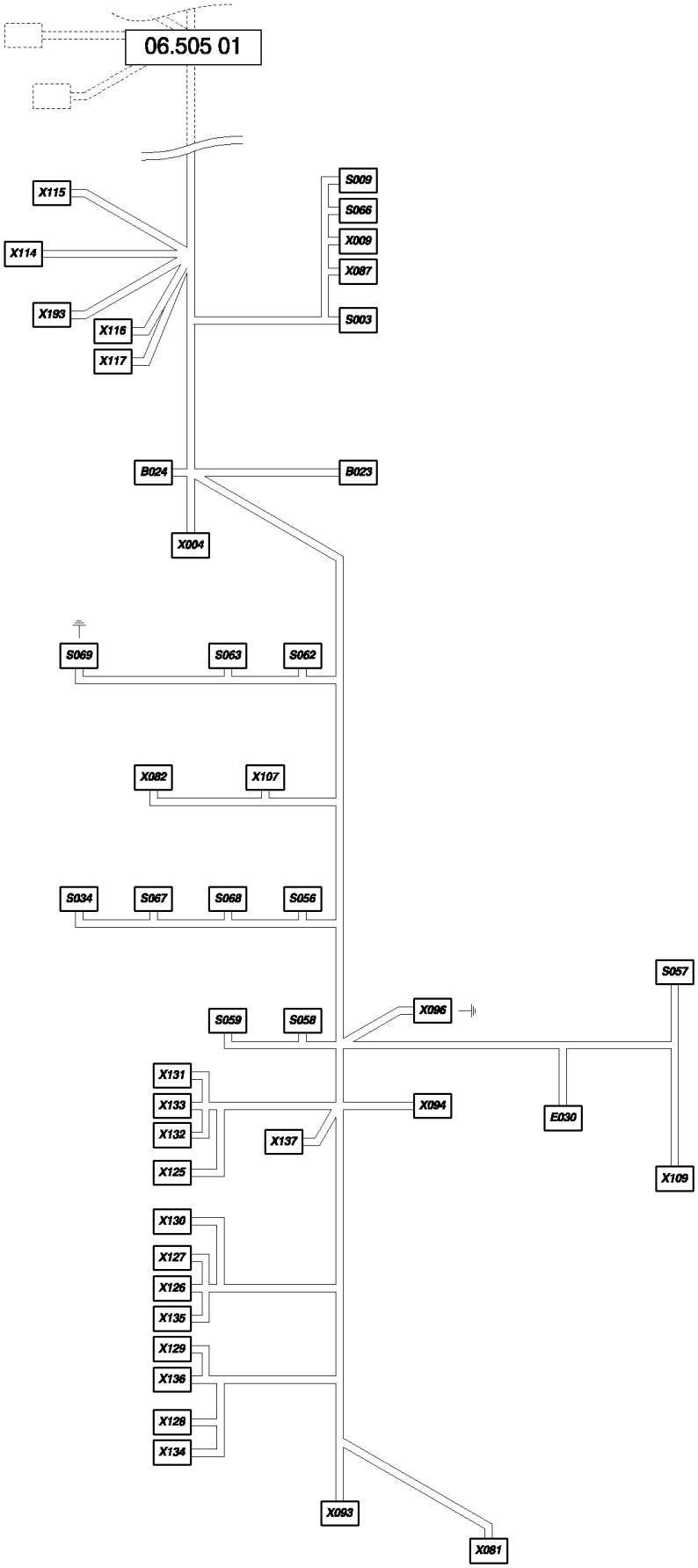

06.505(02) КАБЕЛЕПРОВОДКА

ссылка	Номер детали	Кол-во	Описание
B023350674			Разъем для проводов , B23
	9818548		Клемма ,
	430026		Клемма ,
B024350674			Разъем для проводов , B24
	9818548		Клемма ,
	430026		Клемма ,
E030441159			Разъем для проводов , E30
	441166		Клемма ,
	441167		Клемма ,
S003441159			Разъем для проводов , S3
	441166		Клемма ,
S00984607379			Разъем для проводов , S9
	334588		Клемма ,
S03484607379			Разъем для проводов , S34
	334588		Клемма ,
	334594		Клемма ,
S05684607379			Разъем для проводов , S56
	334588		Клемма ,
	334594		Клемма ,
S057441159			Разъем для проводов , S57
	441166		Клемма ,
S05884607379			Разъем для проводов , S58
	334588		Клемма ,
	334594		Клемма ,
S05984607379			Разъем для проводов , S59
	334588		Клемма ,
	334594		Клемма ,
S06284807268			Разъем для проводов , S62
	84807270		КЛЕММА КАБЕЛЯ,
	84807269		Разъем для проводов ,
S06384607379			Разъем для проводов , S63
	334588		Клемма ,
	334594		Клемма ,
S06684607379			Разъем для проводов , S66
	334588		Клемма ,
S06784607379			Разъем для проводов , S67
	334588		Клемма ,
	334594		Клемма ,
S06884607379			Разъем для проводов , S68
	334588		Клемма ,
	334594		Клемма ,
S06984607379			Разъем для проводов , S69
	334588		Клемма ,
	334594		Клемма ,
X00484818192			Электрический разъем , X4

06.505(02) КАБЕЛЕПРОВОДКА

ссылка	Номер детали	Кол-во	Описание
	445521		Клемма ,
X	009441159		Разъем для проводов , X9
	441167		Клемма ,
X	081447569		Разъем для проводов , X81
	445521		Клемма ,
X	0829818033		Разъем для проводов , X82
	445521		Клемма ,
X	087441159		Разъем для проводов , X87
	441167		Клемма ,
X	09384074631		Разъем для проводов , X93
	86500036		Игольчатый контакт электрического разъема ,
	84074638		Пробка ,
X	09484400775		Разъем для проводов , X94
	86500035		Клемма ,
X	096335483		Клемма , X96
	455780		Клемма ,
	84818184		КЛЕММА КАБЕЛЯ,
X	107334595		Клемма , X107
	334588		Клемма ,
X	10984007631		Клемма , X109
	334588		Клемма ,
X	1149811261		Электрический разъем , X114
	84053064		Этикетка ,
	9813989		Клемма ,
X	1159811261		Электрический разъем , X115
	84053064		Этикетка ,
	9813989		Клемма ,
X	11680354118		Клемма , X116
	80444853		КЛЕММА КАБЕЛЯ,
X	11780354118		Клемма , X117
	80335480		Клемма ,
X	12589505300		Электрический разъем , X125
	84053064		Этикетка ,
	89506052		КАБЕЛЬ,
	89506053		Клемма ,
X	12689505300		Электрический разъем , X126
	84053064		Этикетка ,
	89506052		КАБЕЛЬ,
X	12789505300		Электрический разъем , X127
	84053064		Этикетка ,
	89506052		КАБЕЛЬ,
X	12889505300		Электрический разъем , X128
	84053064		Этикетка ,
	89506052		КАБЕЛЬ,
	89506053		Клемма ,

06.505(02) КАБЕЛЕПРОВОДКА

ссылка	Номер детали	Кол-во	Описание
X12989505300			Электрический разъем , X129
	84053064		Этикетка ,
	89506052		КАБЕЛЬ,
X13089505300			Электрический разъем , X130
	84053064		Этикетка ,
	89506052		КАБЕЛЬ,
	89506053		Клемма ,
X13189505300			Электрический разъем , X131
	84053064		Этикетка ,
	89506052		КАБЕЛЬ,
	89506053		Клемма ,
X13289505300			Электрический разъем , X132
	84053064		Этикетка ,
	89506052		КАБЕЛЬ,
	89506053		Клемма ,
X13380354118			Клемма , X133
X13480354118			Клемма , X134
X13580354118			Клемма , X135
X13680354118			Клемма , X136
X13780354118			Клемма , X137
X19380354118			Клемма , X193

06.505(10) КАБЕЛЕПРОВОДКА

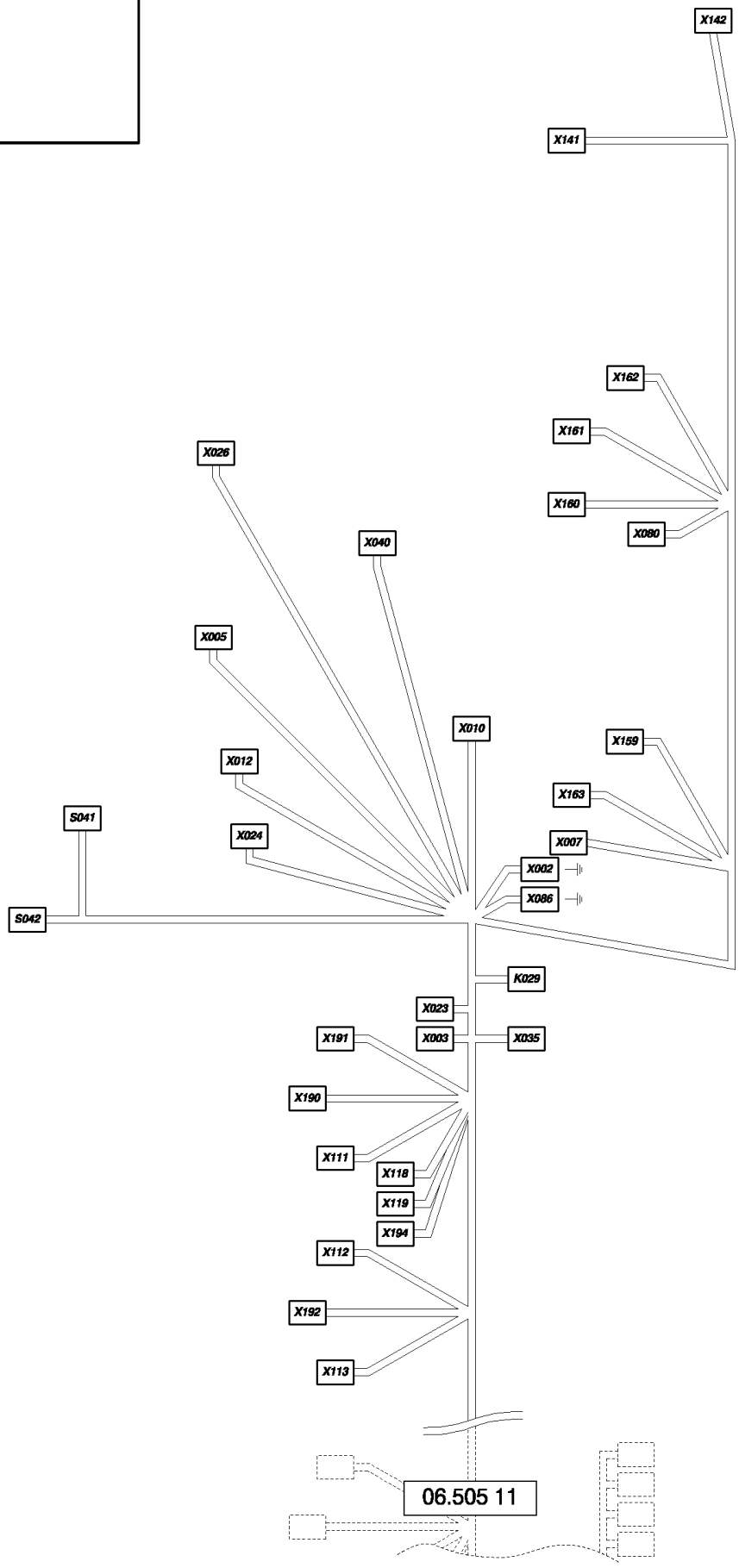

06.505(10) КАБЕЛЕПРОВОДКА

ссылка	Номер детали	Кол-во	Описание
K029439588			Суппорт , K29
	334588		Клемма ,
S041441159			Разъем для проводов , S41
	441166		Клемма ,
	441167		Клемма ,
S042426199			Клемма , S42
X00284807676			Разъем для проводов , X2
	84814863		Разъем для проводов ,
	84814862		Разъем для проводов ,
	84807678		КЛЕММА КАБЕЛЯ,
X003335483			Клемма , X3
	455780		Клемма ,
	335482		Клемма ,
X00584400777			Стопорное устройство , X5
	86500036		Игольчатый контакт электрического разъема ,
X00784400780			Разъем для проводов , X7
	84068583		Пробка ,
	86500036		Игольчатый контакт электрического разъема ,
X01084807216			Разъем для проводов , X10
	84068583		Пробка ,
	84807680		Стопорное устройство ,
	86500036		Игольчатый контакт электрического разъема ,
	84807672		КЛЕММА КАБЕЛЯ,
X01284400780			Разъем для проводов , X12
	84068583		Пробка ,
	86500036		Игольчатый контакт электрического разъема ,
X02384074635			Разъем для проводов , X23
	86500036		Игольчатый контакт электрического разъема ,
	84074639		Разъем для проводов ,
X02484400772			Разъем для проводов , X24
	84068583		Пробка ,
	86500036		Игольчатый контакт электрического разъема ,
	84807672		КЛЕММА КАБЕЛЯ,
X02684400777			Стопорное устройство , X26
	86500036		Игольчатый контакт электрического разъема ,
X03584074254			Разъем для проводов , X35
	86500035		Клемма ,
X04084400774			Разъем для проводов , X40
	84068583		Пробка ,
	86500036		Игольчатый контакт электрического разъема ,
X080441159			Разъем для проводов , X80
	441166		Клемма ,
X086455780			Клемма , X86
	335482		Клемма ,
	84818184		КЛЕММА КАБЕЛЯ,

06.505(10) КАБЕЛЕПРОВОДКА

ссылка	Номер детали	Кол-во	Описание
X1119811261			Электрический разъем , X111
	84053064		Этикетка ,
	9813989		Клемма ,
X1129811261			Электрический разъем , X112
	84053064		Этикетка ,
	9813989		Клемма ,
X1139811261			Электрический разъем , X113
	84053064		Этикетка ,
	9813989		Клемма ,
X11880354118			Клемма , X118
X11980354118			Клемма , X119
X14184058011			Разъем для проводов , X141
	84068583		Пробка ,
	86500036		Игольчатый контакт электрического разъема ,
X14284058011			Разъем для проводов , X142
	84068583		Пробка ,
	86500036		Игольчатый контакт электрического разъема ,
X15984400774			Разъем для проводов , X159
	84068583		Пробка ,
	86500036		Игольчатый контакт электрического разъема ,
	84807672		КЛЕММА КАБЕЛЯ,
X16084400777			Стопорное устройство , X160
	86500036		Игольчатый контакт электрического разъема ,
X16184400780			Разъем для проводов , X161
	86500036		Игольчатый контакт электрического разъема ,
X16284400772			Разъем для проводов , X162
	84068583		Пробка ,
	84807672		КЛЕММА КАБЕЛЯ,
	86500036		Игольчатый контакт электрического разъема ,
X16384400777			Стопорное устройство , X163
	84068583		Пробка ,
	86500036		Игольчатый контакт электрического разъема ,
X1909811261			Электрический разъем , X190
	84053064		Этикетка ,
	9813989		Клемма ,
X19180354118			Клемма , X191
X19280354118			Клемма , X192
X19489505300			Электрический разъем , X194
	86500035		Клемма ,

06.505(11) КАБЕЛЕПРОВОДКА

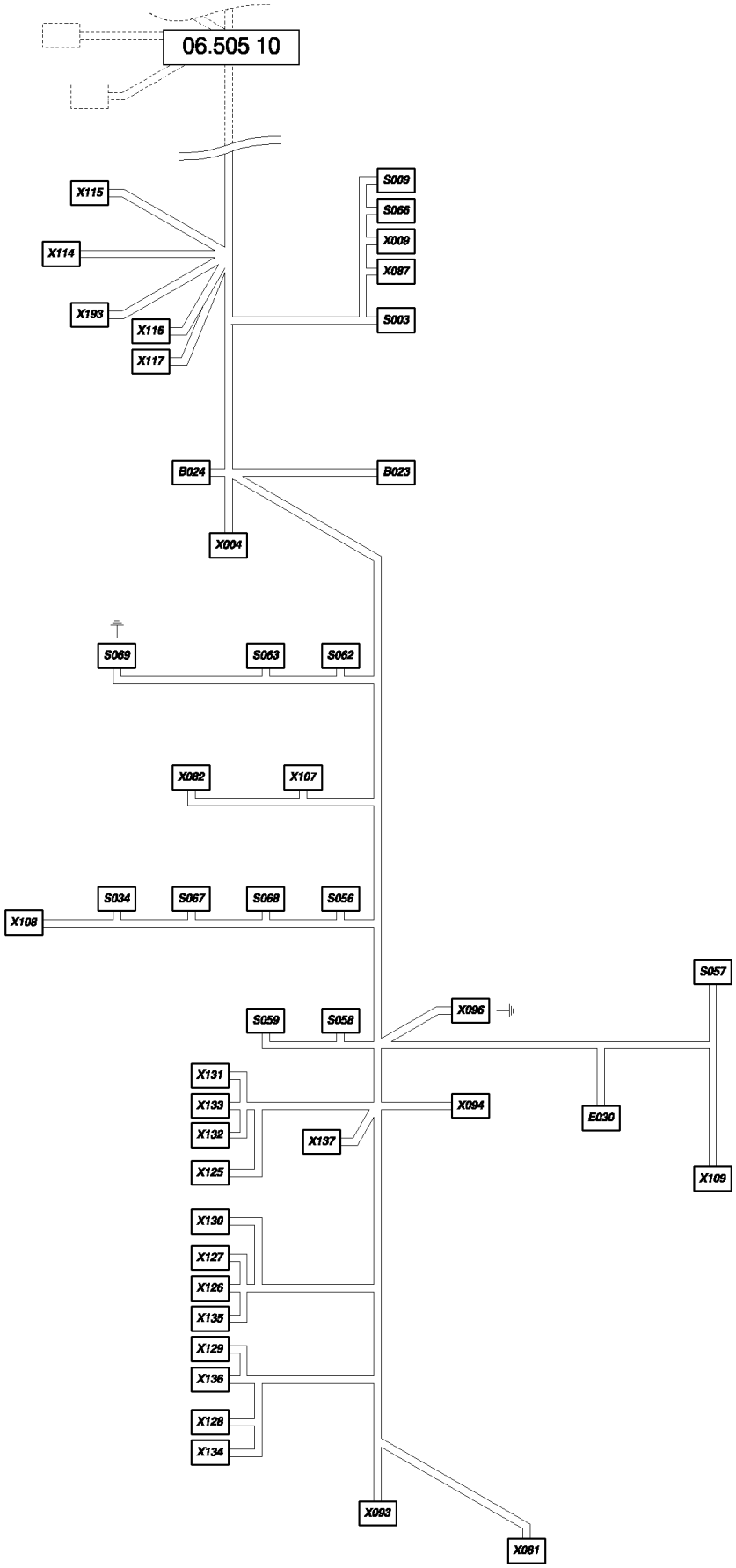

06.505(11) КАБЕЛЕПРОВОДКА

ссылка	Номер детали	Кол-во	Описание
B023350674			Разъем для проводов , B23
	9818548		Клемма ,
	430026		Клемма ,
B024350674			Разъем для проводов , B24
	9818548		Клемма ,
	430026		Клемма ,
E030441159			Разъем для проводов , E30
	441166		Клемма ,
	441167		Клемма ,
	919415		Клемма ,
S003441159			Разъем для проводов , S3
	441166		Клемма ,
S00984607379			Разъем для проводов , S9
	334588		Клемма ,
S03484607379			Разъем для проводов , S34
	334588		Клемма ,
	334594		Клемма ,
S05684607379			Разъем для проводов , S56
	334588		Клемма ,
	334594		Клемма ,
S057441159			Разъем для проводов , S57
	441166		Клемма ,
S05884607379			Разъем для проводов , S58
	334588		Клемма ,
	334594		Клемма ,
S05984607379			Разъем для проводов , S59
	334588		Клемма ,
	334594		Клемма ,
S06284807268			Разъем для проводов , S62
	84807270		КЛЕММА КАБЕЛЯ,
	84807269		Разъем для проводов ,
S06384607379			Разъем для проводов , S63
	334588		Клемма ,
	334594		Клемма ,
S06684607379			Разъем для проводов , S66
	334588		Клемма ,
S06784607379			Разъем для проводов , S67
	334588		Клемма ,
	334594		Клемма ,
S06884607379			Разъем для проводов , S68
	334588		Клемма ,
	334594		Клемма ,
S06984607379			Разъем для проводов , S69
	334588		Клемма ,
	334594		Клемма ,

06.505(11) КАБЕЛЕПРОВОДКА

ссылка	Номер детали	Кол-во	Описание
X00484818192			Электрический разъем , X4
	445521		Клемма ,
X009441159			Разъем для проводов , X9
	919415		Клемма ,
X081447569			Разъем для проводов , X81
	445521		Клемма ,
X0829818033			Разъем для проводов , X82
	445521		Клемма ,
X087441159			Разъем для проводов , X87
	919415		Клемма ,
X09384074631			Разъем для проводов , X93
	86500036		Игольчатый контакт электрического разъема ,
	84074638		Пробка ,
X09484400775			Разъем для проводов , X94
	86500035		Клемма ,
X096335483			Клемма , X96
	455780		Клемма ,
	84818184		КЛЕММА КАБЕЛЯ,
X107334595			Клемма , X107
	334588		Клемма ,
X108446133			Электрический разъем , X108
	441166		Клемма ,
	919415		Клемма ,
X10984007631			Клемма , X109
	334588		Клемма ,
X1149811261			Электрический разъем , X114
	84053064		Этикетка ,
	9813989		Клемма ,
X1159811261			Электрический разъем , X115
	84053064		Этикетка ,
	9813989		Клемма ,
X11680354118			Клемма , X116
	80444853		КЛЕММА КАБЕЛЯ,
X11780354118			Клемма , X117
	80335480		Клемма ,
X12589505300			Электрический разъем , X125
	84053064		Этикетка ,
	89506052		КАБЕЛЬ,
	89506053		Клемма ,
X12689505300			Электрический разъем , X126
	84053064		Этикетка ,
	89506052		КАБЕЛЬ,
X12789505300			Электрический разъем , X127
	84053064		Этикетка ,
	89506052		КАБЕЛЬ,

06.505(11) КАБЕЛЕПРОВОДКА

ссылка	Номер детали	Кол-во	Описание
X12889505300			Электрический разъем , X128
	84053064		Этикетка ,
	89506052		КАБЕЛЬ,
	89506053		Клемма ,
X12989505300			Электрический разъем , X129
	84053064		Этикетка ,
	89506052		КАБЕЛЬ,
X13089505300			Электрический разъем , X130
	84053064		Этикетка ,
	89506052		КАБЕЛЬ,
	89506053		Клемма ,
X13189505300			Электрический разъем , X131
	84053064		Этикетка ,
	89506052		КАБЕЛЬ,
	89506053		Клемма ,
X13289505300			Электрический разъем , X132
	84053064		Этикетка ,
	89506052		КАБЕЛЬ,
	89506053		Клемма ,
X13380354118			Клемма , X133
X13480354118			Клемма , X134
X13580354118			Клемма , X135
X13680354118			Клемма , X136
X13780354118			Клемма , X137
X19380354118			Клемма , X193

06.505(21) КАБЕЛЕПРОВОДКА

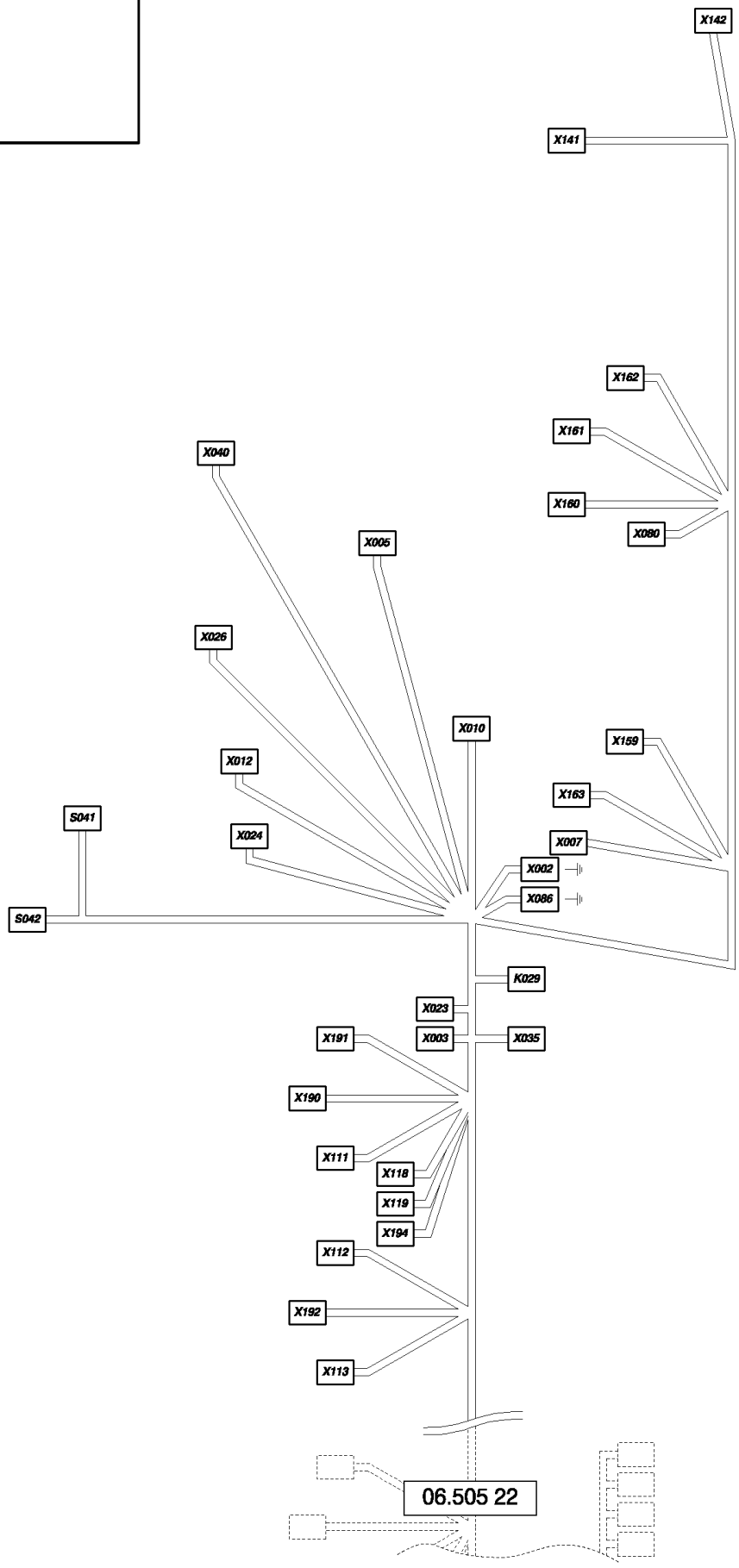

06.505(21) КАБЕЛЕПРОВОДКА

ссылка	Номер детали	Кол-во	Описание
K029439588			Суппорт , K29
	334588		Клемма ,
S041441166			Клемма , S41
	441167		Клемма ,
	441159		Разъем для проводов ,
S042426199			Клемма , S42
X002455780			Клемма , X2
X003335483			Клемма , X3
	455780		Клемма ,
	335482		Клемма ,
X00584400777			Стопорное устройство , X5
	86500036		Игольчатый контакт электрического разъема ,
X00784400780			Разъем для проводов , X7
	86500036		Игольчатый контакт электрического разъема ,
	84068583		Пробка ,
X01084807216			Разъем для проводов , X10
	86500036		Игольчатый контакт электрического разъема ,
	84807672		КЛЕММА КАБЕЛЯ,
X01284400780			Разъем для проводов , X12
	86500036		Игольчатый контакт электрического разъема ,
X02384074635			Разъем для проводов , X23
	84074639		Разъем для проводов ,
	86500036		Игольчатый контакт электрического разъема ,
X02484400772			Разъем для проводов , X24
	86500036		Игольчатый контакт электрического разъема ,
	84807672		КЛЕММА КАБЕЛЯ,
	84068583		Пробка ,
X02684400777			Стопорное устройство , X26
	86500036		Игольчатый контакт электрического разъема ,
X03584074254			Разъем для проводов , X35
	86500035		Клемма ,
X04084400774			Разъем для проводов , X40
	86500036		Игольчатый контакт электрического разъема ,
	84068583		Пробка ,
X080441166			Клемма , X80
	441159		Разъем для проводов ,
X086335483			Клемма , X86
	455780		Клемма ,
	84818184		КЛЕММА КАБЕЛЯ,
X1119811261			Электрический разъем , X111
	9813989		Клемма ,
X1129811261			Электрический разъем , X112
	9813989		Клемма ,
X1139811261			Электрический разъем , X113
	9813989		Клемма ,

06.505(21) КАБЕЛЕПРОВОДКА

ссылка	Номер детали	Кол-во	Описание
X118	354118		Клемма , X118
X119	354118		Клемма , X119
X141	84058011		Разъем для проводов , X141
	86500036		Игольчатый контакт электрического разъема ,
X142	84058011		Разъем для проводов , X142
	86500036		Игольчатый контакт электрического разъема ,
	84068583		Пробка ,
X159	84400774		Разъем для проводов , X159
	86500036		Игольчатый контакт электрического разъема ,
	84807672		КЛЕММА КАБЕЛЯ,
	84068583		Пробка ,
X160	84400777		Стопорное устройство , X160
	86500036		Игольчатый контакт электрического разъема ,
	84068583		Пробка ,
X161	84400780		Разъем для проводов , X161
	86500036		Игольчатый контакт электрического разъема ,
X163	84400777		Стопорное устройство , X163
	86500036		Игольчатый контакт электрического разъема ,
	84068583		Пробка ,
X190	9811261		Электрический разъем , X190
	9813989		Клемма ,
X191	354118		Клемма , X191
X192	354118		Клемма , X192
X194	89505300		Электрический разъем , X194
	89506052		КАБЕЛЬ,

06.505(22) КАБЕЛЕПРОВОДКА : 84462157 - D480

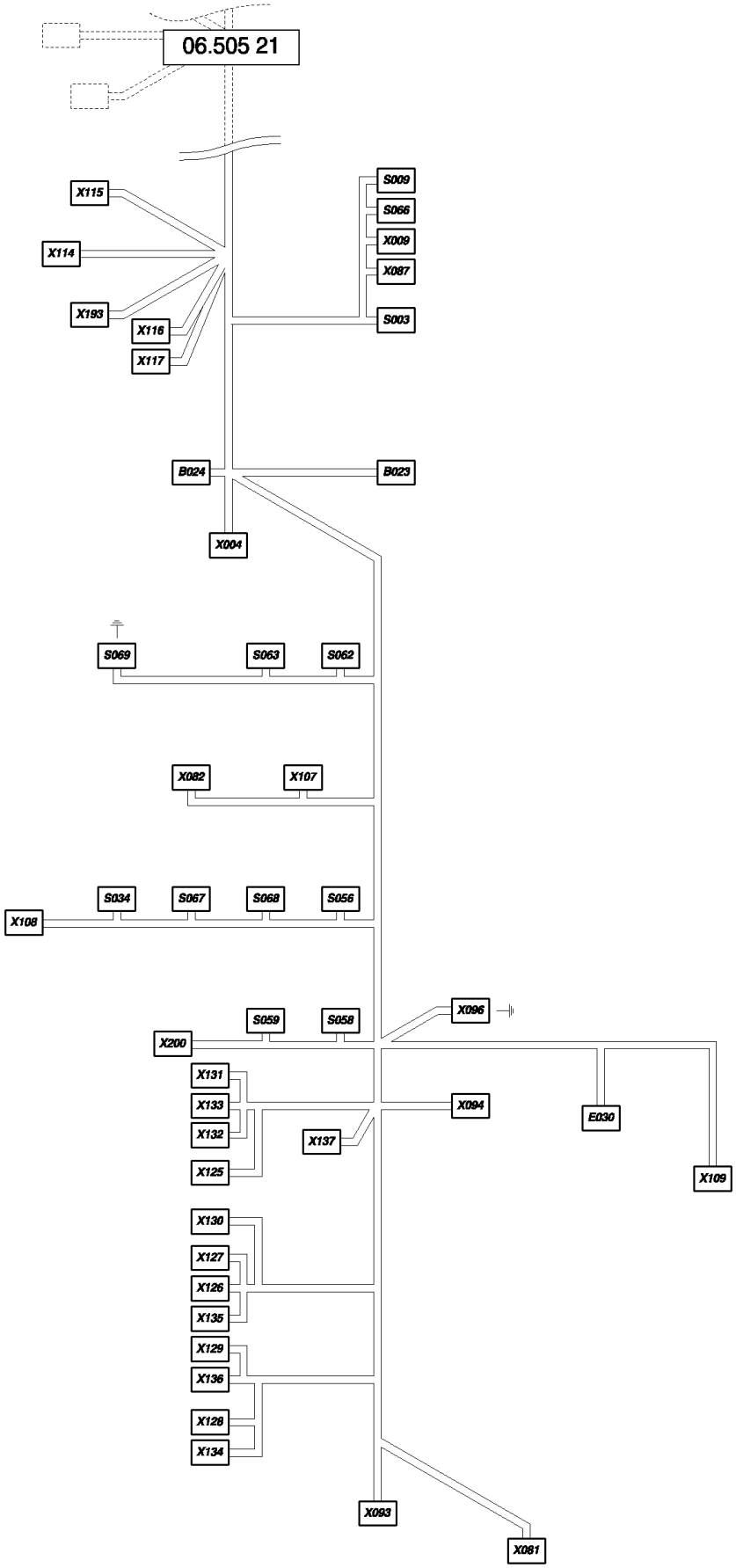

06.505(22) КАБЕЛЕПРОВОДКА : 84462157 - D480

ссылка	Номер детали	Кол-во	Описание
B02384462251			B23
	430026		Клемма ,
	350674		Разъем для проводов ,
B02484462251			B24
	430026		Клемма ,
	350674		Разъем для проводов ,
E030441166			Клемма , E30
	441167		Клемма ,
	919415		Клемма ,
	441159		Разъем для проводов ,
S003441166			Клемма , S3
	441167		Клемма ,
	441159		Разъем для проводов ,
S00984607379			Разъем для проводов , S9
	334588		Клемма ,
S03484607379			Разъем для проводов , S34
	334588		Клемма ,
	334594		Клемма ,
S05684607379			Разъем для проводов , S56
	334588		Клемма ,
	334594		Клемма ,
S05884607379			Разъем для проводов , S58
	334588		Клемма ,
	334594		Клемма ,
S05984607379			Разъем для проводов , S59
	334588		Клемма ,
	334594		Клемма ,
S06284807268			Разъем для проводов , S62
	84807269		Разъем для проводов ,
	84807270		КЛЕММА КАБЕЛЯ,
S06384607379			Разъем для проводов , S63
	334588		Клемма ,
	334594		Клемма ,
S06684607379			Разъем для проводов , S66
	334588		Клемма ,
S06784607379			Разъем для проводов , S67
	334588		Клемма ,
	334594		Клемма ,
S06884607379			Разъем для проводов , S68
	334588		Клемма ,
	334594		Клемма ,
S06984607379			Разъем для проводов , S69
	334588		Клемма ,
	334594		Клемма ,
X00484818192			Электрический разъем , X4

06.505(22) КАБЕЛЕПРОВОДКА : 84462157 - D480

ссылка	Номер детали	Кол-во	Описание
	445521		Клемма ,
X009919415			Клемма , X9
	441159		Разъем для проводов ,
X081447569			Разъем для проводов , X81
	445521		Клемма ,
X0829818033			Разъем для проводов , X82
	445521		Клемма ,
X087919415			Клемма , X87
	441159		Разъем для проводов ,
X09384074631			Разъем для проводов , X93
	84074638		Пробка ,
	86500036		Игольчатый контакт электрического разъема ,
X09484400775			Разъем для проводов , X94
	86500035		Клемма ,
	84068583		Пробка ,
X096335483			Клемма , X96
	455780		Клемма ,
	84818184		КЛЕММА КАБЕЛЯ,
X107334595			Клемма , X107
	334588		Клемма ,
X108446133			Электрический разъем , X108
	441166		Клемма ,
	919415		Клемма ,
X10984007631			Клемма , X109
	430026		Клемма ,
X1149811261			Электрический разъем , X114
	9813989		Клемма ,
X1159811261			Электрический разъем , X115
	9813989		Клемма ,
X116354118			Клемма , X116
	80444853		КЛЕММА КАБЕЛЯ,
X117354118			Клемма , X117
	80335480		Клемма ,
X12589505300			Электрический разъем , X125
	89506052		КАБЕЛЬ,
	89506053		Клемма ,
X12689505300			Электрический разъем , X126
	89506052		КАБЕЛЬ,
	89506053		Клемма ,
X12789505300			Электрический разъем , X127
	89506052		КАБЕЛЬ,
X12889505300			Электрический разъем , X128
	89506052		КАБЕЛЬ,
	89506053		Клемма ,
X12989505300			Электрический разъем , X129

06.505(22) КАБЕЛЕПРОВОДКА : 84462157 - D480

ссылка	Номер детали	Кол-во	Описание
	89506052		КАБЕЛЬ,
X130	89505300		Электрический разъем , X130
	89506052		КАБЕЛЬ,
	89506053		Клемма ,
X131	89505300		Электрический разъем , X131
	89506052		КАБЕЛЬ,
	89506053		Клемма ,
X132	89505300		Электрический разъем , X132
	89506052		КАБЕЛЬ,
	89506053		Клемма ,
X133	354118		Клемма , X133
X134	354118		Клемма , X134
X135	354118		Клемма , X135
X136	354118		Клемма , X136
X137	354118		Клемма , X137
X193	354118		Клемма , X193
X200	446133		Электрический разъем , X200
	441166		Клемма ,

06.505(31) КАБЕЛЕПРОВОДКА : 87350993 - D492

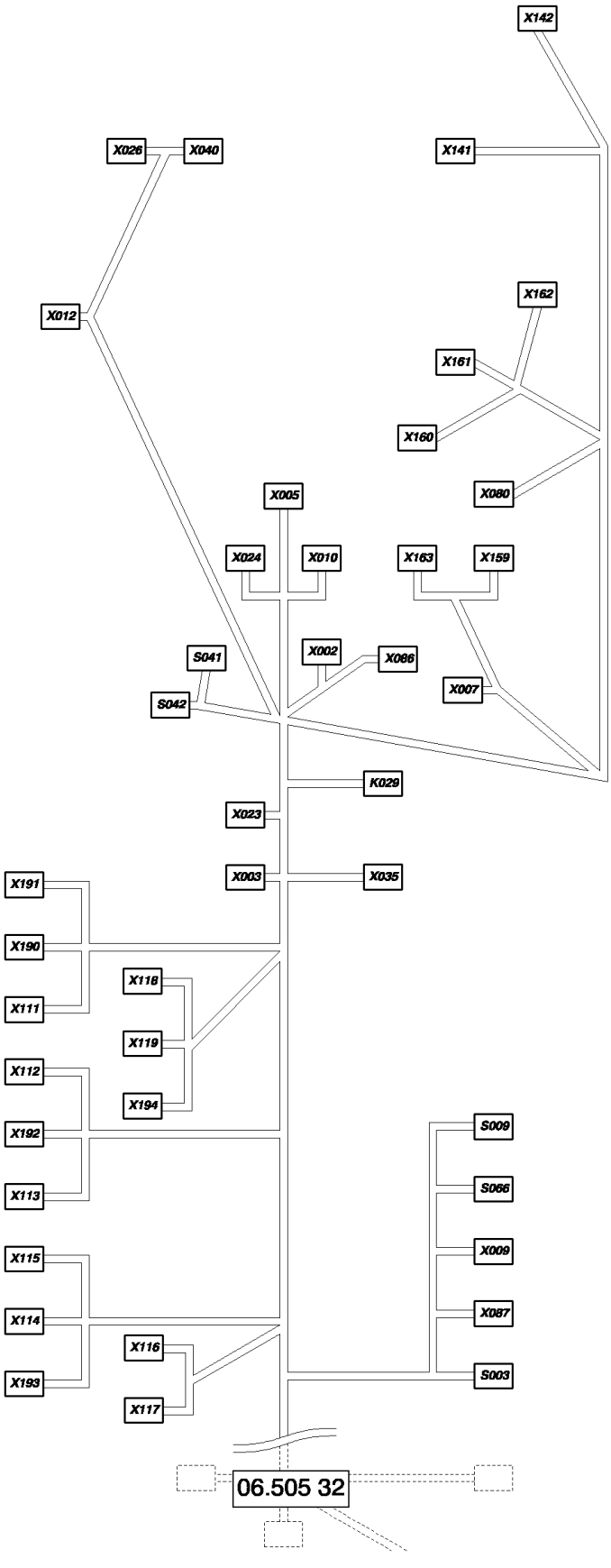

06.505(31) КАБЕЛЕПРОВОДКА : 87350993 - D492

ссылка	Номер детали	Кол-во	Описание
K029439588			Суппорт , K29
	334588		Клемма ,
S003441166			Клемма , S3
	441167		Клемма ,
	441159		Разъем для проводов ,
S00984607379			Разъем для проводов , S9
	334588		Клемма ,
S041441166			Клемма , S41
	441167		Клемма ,
	441159		Разъем для проводов ,
S042426199			Клемма , S42
S06684607379			Разъем для проводов , S66
	334588		Клемма ,
X002455780			Клемма , X2
X003335483			Клемма , X3
	455780		Клемма ,
	335482		Клемма ,
X00584400777			Стопорное устройство , X5
	86500036		Игольчатый контакт электрического разъема ,
X00784400780			Разъем для проводов , X7
	86500036		Игольчатый контакт электрического разъема ,
	84068583		Пробка ,
X009919415			Клемма , X9
	441159		Разъем для проводов ,
X01084807216			Разъем для проводов , X10
	86500036		Игольчатый контакт электрического разъема ,
	84807672		КЛЕММА КАБЕЛЯ,
	84807680		Стопорное устройство ,
X01284400780			Разъем для проводов , X12
	86500036		Игольчатый контакт электрического разъема ,
X02384074635			Разъем для проводов , X23
	86500036		Игольчатый контакт электрического разъема ,
	84074639		Разъем для проводов ,
X02484400772			Разъем для проводов , X24
	86500036		Игольчатый контакт электрического разъема ,
	84807672		КЛЕММА КАБЕЛЯ,
	84068583		Пробка ,
X02684400777			Стопорное устройство , X26
	86500036		Игольчатый контакт электрического разъема ,
X03584074254			Разъем для проводов , X35
	86500035		Клемма ,
X04084400774			Разъем для проводов , X40
	86500036		Игольчатый контакт электрического разъема ,
	84068583		Пробка ,
X080441166			Клемма , X80

06.505(31) КАБЕЛЕПРОВОДКА : 87350993 - D492

ссылка	Номер детали	Кол-во	Описание
	441159		Разъем для проводов ,
X086335483			Клемма , X86
	455780		Клемма ,
	84818184		КЛЕММА КАБЕЛЯ,
X087919415			Клемма , X87
	441159		Разъем для проводов ,
X1119811261			Электрический разъем , X111
	9813989		Клемма ,
X1129811261			Электрический разъем , X112
	9813989		Клемма ,
X1139811261			Электрический разъем , X113
	9813989		Клемма ,
X1149811216			X114
	9813989		Клемма ,
X1159811216			X115
	9813989		Клемма ,
X116354118			Клемма , X116
	444853		
X117354118			Клемма , X117
	335480		
X118354118			Клемма , X118
X119354118			Клемма , X119
X14184058011			Разъем для проводов , X141
	86500036		Игольчатый контакт электрического разъема ,
X14284058011			Разъем для проводов , X142
	86500036		Игольчатый контакт электрического разъема ,
	84068583		Пробка ,
X15984400774			Разъем для проводов , X159
	86500036		Игольчатый контакт электрического разъема ,
	84807672		КЛЕММА КАБЕЛЯ,
	84068583		Пробка ,
X16084400777			Стопорное устройство , X160
	86500036		Игольчатый контакт электрического разъема ,
	84068583		Пробка ,
X16184400780			Разъем для проводов , X161
	86500036		Игольчатый контакт электрического разъема ,
X16284400772			Разъем для проводов , X162
	86500036		Игольчатый контакт электрического разъема ,
	84807672		КЛЕММА КАБЕЛЯ,
	84068583		Пробка ,
X16384400777			Стопорное устройство , X163
	86500036		Игольчатый контакт электрического разъема ,
	84068583		Пробка ,
X1909811261			Электрический разъем , X190
	9813989		Клемма ,

06.505(31) КАБЕЛЕПРОВОДКА : 87350993 - D492

ссылка	Номер детали	Кол-во	Описание
X191	354118		Клемма , X191
X192	354118		Клемма , X192
X193	354118		Клемма , X193
X194	9505300		Разъем для проводов , X194
	9506052		Клемма ,

06.505(32) КАБЕЛЕПРОВОДКА : 87350993 - D492

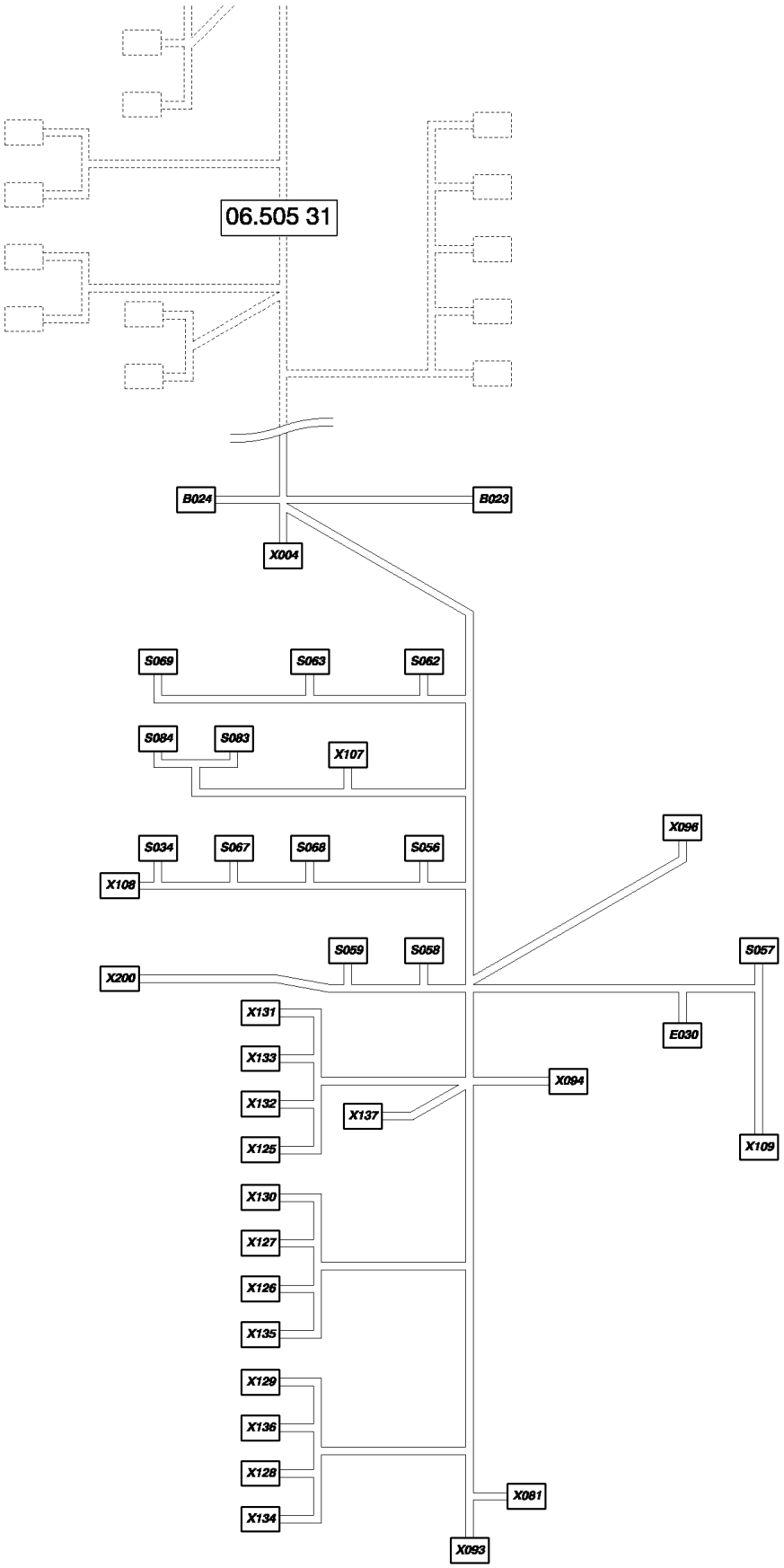

06.505(32) КАБЕЛЕПРОВОДКА : 87350993 - D492

ссылка	Номер детали	Кол-во	Описание
B02384462251			B23
	430026		Клемма ,
	350674		Разъем для проводов ,
B02484462251			B24
	430026		Клемма ,
	350674		Разъем для проводов ,
E030441166			Клемма , E30
	441167		Клемма ,
	919415		Клемма ,
	441159		Разъем для проводов ,
S03484607379			Разъем для проводов , S34
	334588		Клемма ,
	334594		Клемма ,
S05684607379			Разъем для проводов , S56
	334588		Клемма ,
	334594		Клемма ,
S057441166			Клемма , S57
	441159		Разъем для проводов ,
S05884607379			Разъем для проводов , S58
	334588		Клемма ,
	334594		Клемма ,
S05984607379			Разъем для проводов , S59
	334588		Клемма ,
	334594		Клемма ,
S06284807268			Разъем для проводов , S62
	84807270		КЛЕММА КАБЕЛЯ,
	84807269		Разъем для проводов ,
S06384607379			Разъем для проводов , S63
	334588		Клемма ,
	334594		Клемма ,
S06784607379			Разъем для проводов , S67
	334588		Клемма ,
	334594		Клемма ,
S06884607379			Разъем для проводов , S68
	334588		Клемма ,
	334594		Клемма ,
S06984607379			Разъем для проводов , S69
	334588		Клемма ,
	334594		Клемма ,
S083441159			Разъем для проводов , S83
	441166		Клемма ,
S08487351127			S84
	87351119		
X00484818192			Электрический разъем , X4
	445521		Клемма ,

06.505(32) КАБЕЛЕПРОВОДКА : 87350993 - D492

ссылка	Номер детали	Кол-во	Описание
X081447569			Разъем для проводов , X81
	445521		Клемма ,
X09384074631			Разъем для проводов , X93
	84074638		Пробка ,
	86500036		Игольчатый контакт электрического разъема ,
X09484400775			Разъем для проводов , X94
	86500035		Клемма ,
	84068583		Пробка ,
X096335483			Клемма , X96
	455780		Клемма ,
	84818184		КЛЕММА КАБЕЛЯ,
X107334595			Клемма , X107
	334588		Клемма ,
X108446133			Электрический разъем , X108
	441166		Клемма ,
	919415		Клемма ,
X10984007631			Клемма , X109
	430026		Клемма ,
X1259505300			Разъем для проводов , X125
	9506052		Клемма ,
	9506053		Клемма ,
X1269505300			Разъем для проводов , X126
	9506052		Клемма ,
	9506053		Клемма ,
X1279505300			Разъем для проводов , X127
	9506052		Клемма ,
X1289505300			Разъем для проводов , X128
	9506052		Клемма ,
	9506053		Клемма ,
X1299505300			Разъем для проводов , X129
	9506052		Клемма ,
X1309505300			Разъем для проводов , X130
	9506052		Клемма ,
	9506053		Клемма ,
X1319505300			Разъем для проводов , X131
	9506052		Клемма ,
	9506053		Клемма ,
X1329505300			Разъем для проводов , X132
	9506052		Клемма ,
	9506053		Клемма ,
X134354118			Клемма , X134
X135354118			Клемма , X135
X136354118			Клемма , X136
X137354118			Клемма , X137
X200446133			Электрический разъем , X200

06.505(32) КАБЕЛЕПРОВОДКА : 87350993 - D492

ссылка	Номер детали	Кол-во	Описание
	441166		Клемма ,

06.506(01) КАБЕЛЕПРОВОДКА

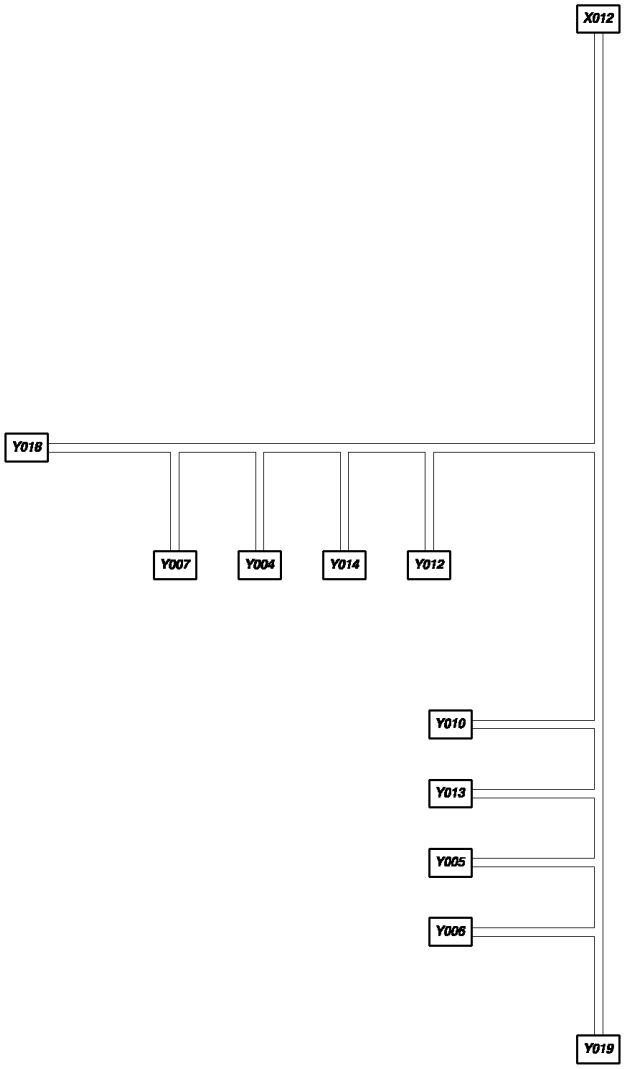

06.506(01) КАБЕЛЕПРОВОДКА

ссылка	Номер детали	Кол-во	Описание
X01284400775			Разъем для проводов , X12
	84441874		Разъем для проводов ,
	84068583		Пробка ,
Y00484607243			Разъем для проводов , Y4
	84607213		Разъем для проводов ,
	84607244		Клемма ,
	84607242		Уплотнительное кольцо ,
Y00584607243			Разъем для проводов , Y5
	84607213		Разъем для проводов ,
	84607244		Клемма ,
	84607242		Уплотнительное кольцо ,
Y00684607243			Разъем для проводов , Y6
	84607213		Разъем для проводов ,
	84607244		Клемма ,
	84607242		Уплотнительное кольцо ,
Y00784607243			Разъем для проводов , Y7
	84607213		Разъем для проводов ,
	84607244		Клемма ,
	84607242		Уплотнительное кольцо ,
Y01084607243			Разъем для проводов , Y10
	84607213		Разъем для проводов ,
	84607244		Клемма ,
	84607242		Уплотнительное кольцо ,
Y01284607243			Разъем для проводов , Y12
	84607213		Разъем для проводов ,
	84607244		Клемма ,
	84607242		Уплотнительное кольцо ,
Y01384607243			Разъем для проводов , Y13
	84607213		Разъем для проводов ,
	84607244		Клемма ,
	84607242		Уплотнительное кольцо ,
Y01484607243			Разъем для проводов , Y14
	84607213		Разъем для проводов ,
	84607244		Клемма ,
	84607242		Уплотнительное кольцо ,
Y01884607243			Разъем для проводов , Y18
	84607213		Разъем для проводов ,
	84607244		Клемма ,
	84607242		Уплотнительное кольцо ,
Y01984607243			Разъем для проводов , Y19
	84607213		Разъем для проводов ,
	84607244		Клемма ,
	84607242		Уплотнительное кольцо ,

06.506(02) КАБЕЛЕПРОВОДКА

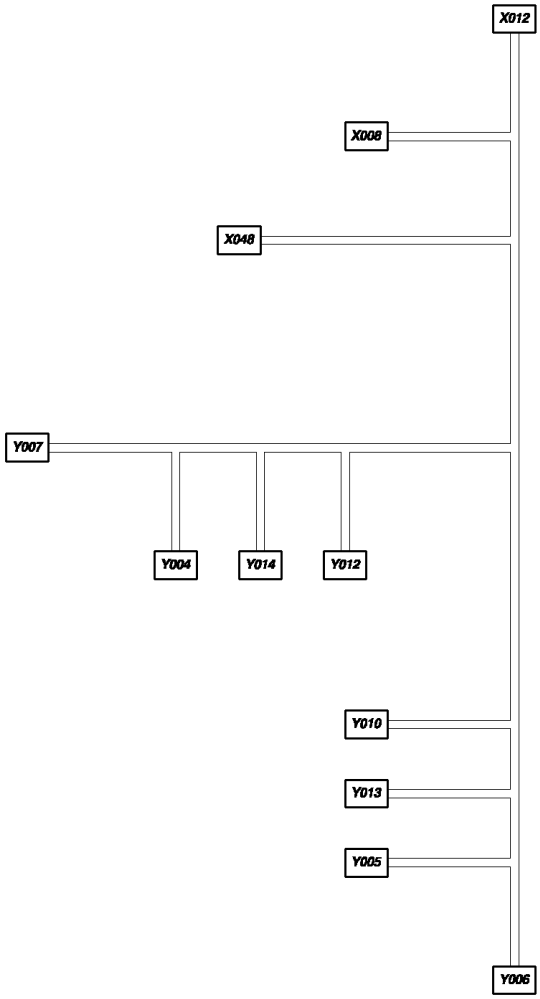

06.506(02) КАБЕЛЕПРОВОДКА

ссылка	Номер детали	Кол-во	Описание
X00884074637			Разъем для проводов , X8
	86500036		Игольчатый контакт электрического разъема ,
	84074640		Пробка ,
X01284400775			Разъем для проводов , X12
	84441874		Разъем для проводов ,
	84068583		Пробка ,
	86500035		Клемма ,
	426199		Клемма ,
X04884400771			Разъем для проводов , X48
	84441874		Разъем для проводов ,
	86500036		Игольчатый контакт электрического разъема ,
Y00484607243			Разъем для проводов , Y4
	84607213		Разъем для проводов ,
	84607244		Клемма ,
	84607242		Уплотнительное кольцо ,
Y00584607243			Разъем для проводов , Y5
	84607213		Разъем для проводов ,
	84607244		Клемма ,
	84607242		Уплотнительное кольцо ,
Y00684607243			Разъем для проводов , Y6
	84607213		Разъем для проводов ,
	84607244		Клемма ,
	84607242		Уплотнительное кольцо ,
Y00784607243			Разъем для проводов , Y7
	84607213		Разъем для проводов ,
	84607244		Клемма ,
	84607242		Уплотнительное кольцо ,
Y01084607243			Разъем для проводов , Y10
	84607213		Разъем для проводов ,
	84607244		Клемма ,
	84607242		Уплотнительное кольцо ,
Y01284607243			Разъем для проводов , Y12
	84607213		Разъем для проводов ,
	84607244		Клемма ,
	84607242		Уплотнительное кольцо ,
Y01384607243			Разъем для проводов , Y13
	84607213		Разъем для проводов ,
	84607244		Клемма ,
	84607242		Уплотнительное кольцо ,
Y01484607243			Разъем для проводов , Y14
	84607213		Разъем для проводов ,
	84607244		Клемма ,
	84607242		Уплотнительное кольцо ,

06.507(01) КАБЕЛЕПРОВОДКА

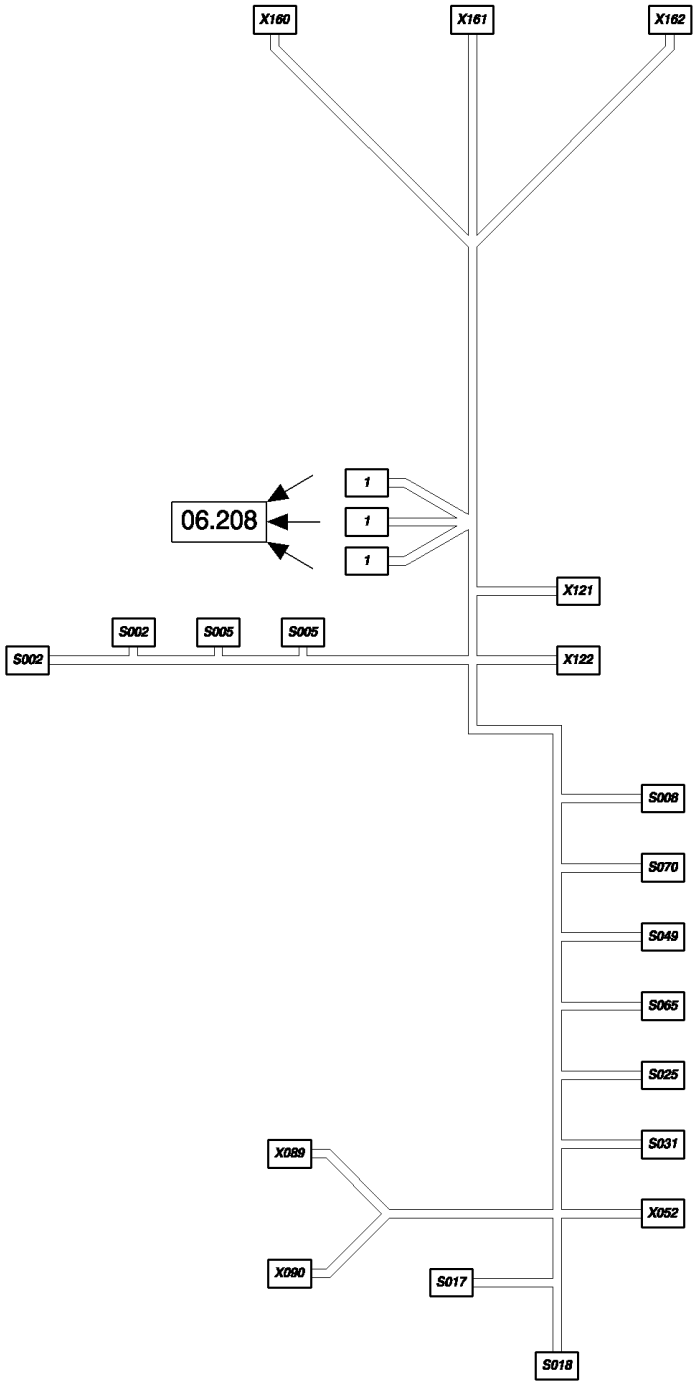

06.507(01) КАБЕЛЕПРОВОДКА

ссылка	Номер детали	Кол-во	Описание
1	335483		Клемма ,
S002441159			Разъем для проводов , S2
	441166		Клемма ,
S005441159			Разъем для проводов , S5
	441166		Клемма ,
S00884607379			Разъем для проводов , S8
	334594		Клемма ,
	334588		Клемма ,
S01784607379			Разъем для проводов , S17
	84053064		Этикетка ,
	334588		Клемма ,
S01884607379			Разъем для проводов , S18
	84053064		Этикетка ,
	334594		Клемма ,
	334588		Клемма ,
S02584607379			Разъем для проводов , S25
	334594		Клемма ,
	334588		Клемма ,
S03184607379			Разъем для проводов , S31
	334594		Клемма ,
	334588		Клемма ,
S04984607379			Разъем для проводов , S49
	334594		Клемма ,
	334588		Клемма ,
S06584607379			Разъем для проводов , S65
	334594		Клемма ,
	334588		Клемма ,
S07084607379			Разъем для проводов , S70
	334588		Клемма ,
X05284818419			Разъем для проводов , X52
	442243		Электрический разъем ,
X08984607372			Разъем для проводов , X89
	84607374		Разъем для проводов ,
X09084607372			Разъем для проводов , X90
	84607374		Разъем для проводов ,
X1219510666			Разъем для проводов , X121
	9815256		Электрический разъем ,
	9813989		Клемма ,
X1229815256			Электрический разъем , X122
	9813989		Клемма ,
X16084814754			Разъем для проводов , X160
	84814765		Адаптер ,
	84814761		КЛЕММА КАБЕЛЯ,
X16184814756			Разъем для проводов , X161
	84814765		Адаптер ,

06.507(01) КАБЕЛЕПРОВОДКА

ссылка	Номер детали	Кол-во	Описание
	84814761		КЛЕММА КАБЕЛЯ,
	84814763		КЛЕММА КАБЕЛЯ,
X162	84814755		Разъем для проводов , X162
	84814765		Адаптер ,
	84814761		КЛЕММА КАБЕЛЯ,
	84814763		КЛЕММА КАБЕЛЯ,

06.507(02) КАБЕЛЕПРОВОДКА

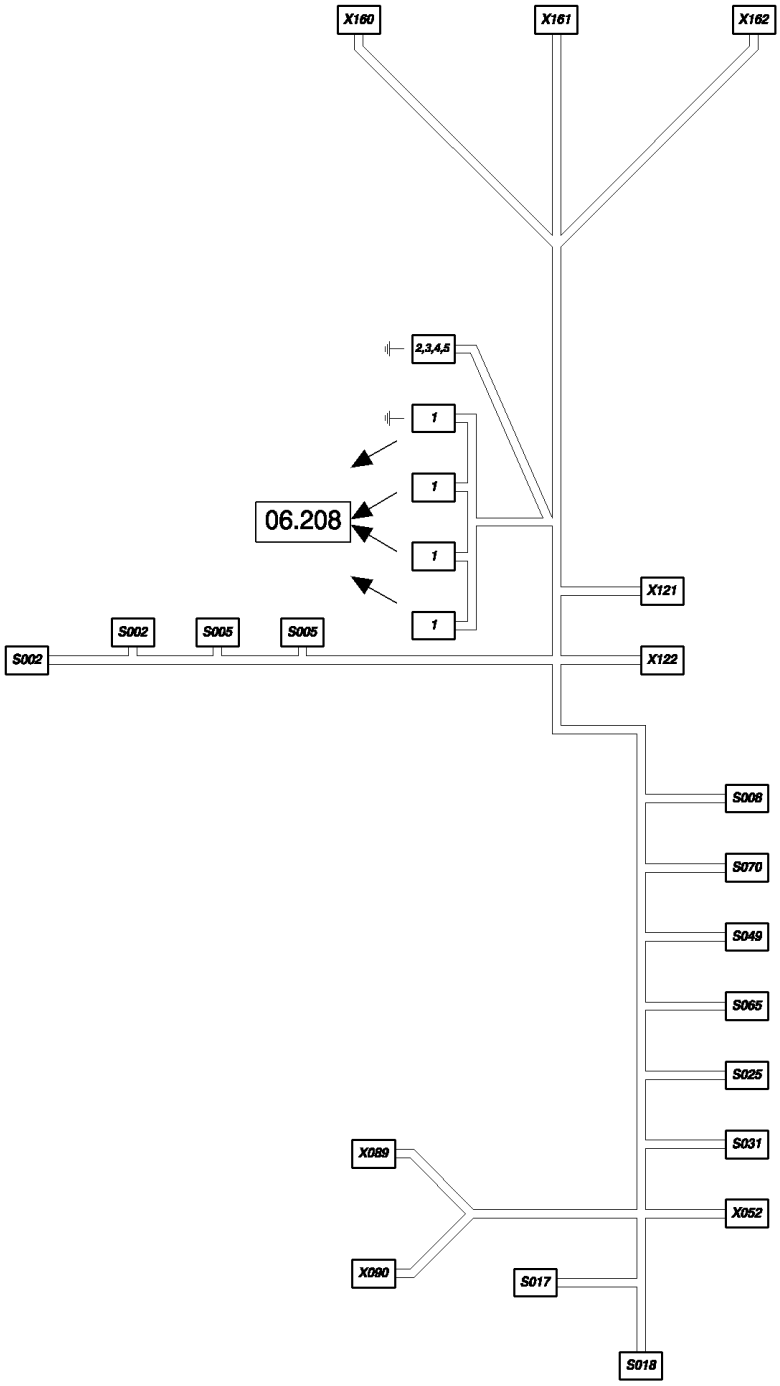

06.507(02) КАБЕЛЕПРОВОДКА

ссылка	Номер детали	Кол-во	Описание
1	335483		Клемма ,
2	84457868		Разъем для проводов ,
3	84457870		Пробка , , BSN C479
3	87047058		, ASN D480
4	84457872		КЛЕММА КАБЕЛЯ,
5	84457871		Уплотнительное кольцо , , BSN C479
5	87047059		, ASN D480
S002441159			Разъем для проводов , S2
	441166		Клемма ,
S005441159			Разъем для проводов , S5
	441166		Клемма ,
S00884607379			Разъем для проводов , S8
	334594		Клемма ,
	334588		Клемма ,
S01784607379			Разъем для проводов , S17
	84053064		Этикетка ,
	334588		Клемма ,
S01884607379			Разъем для проводов , S18
	84053064		Этикетка ,
	334594		Клемма ,
	334588		Клемма ,
S02584607379			Разъем для проводов , S25
	334594		Клемма ,
	334588		Клемма ,
	9815256		Электрический разъем , , ASN D480
S03184607379			Разъем для проводов , S31
	334594		Клемма ,
	334588		Клемма ,
S04984607379			Разъем для проводов , S49
	334594		Клемма ,
	334588		Клемма ,
S06584607379			Разъем для проводов , S65
	334594		Клемма ,
	334588		Клемма ,
S07084607379			Разъем для проводов , S70
	334588		Клемма ,
X05284818419			Разъем для проводов , X52
	442243		Электрический разъем ,
X08984607372			Разъем для проводов , X89
	84607374		Разъем для проводов ,
X09084607372			Разъем для проводов , X90
	84607374		Разъем для проводов ,
X1219510666			Разъем для проводов , X121
	9815256		Электрический разъем ,
	9813989		Клемма ,

06.507(02) КАБЕЛЕПРОВОДКА

ссылка	Номер детали	Кол-во	Описание
X1229815256			Электрический разъем , X122, BSN C479
	9510666		Разъем для проводов , , ASN D480
	9813989		Клемма ,
	9815256		Электрический разъем , , ASN D480
X16084400776			Разъем для проводов , X160
	84441874		Разъем для проводов ,
	86500035		Клемма ,
X16184400775			Разъем для проводов , X161
	84441874		Разъем для проводов ,
	84074628		КЛЕММА КАБЕЛЯ, , BSN C479
	86500035		Клемма ,
X16284400771			Разъем для проводов , X162
	84441874		Разъем для проводов ,
	84068583		Пробка ,
	84074628		КЛЕММА КАБЕЛЯ,
	86500035		Клемма ,

06.508(01) КАБЕЛЕПРОВОДКА

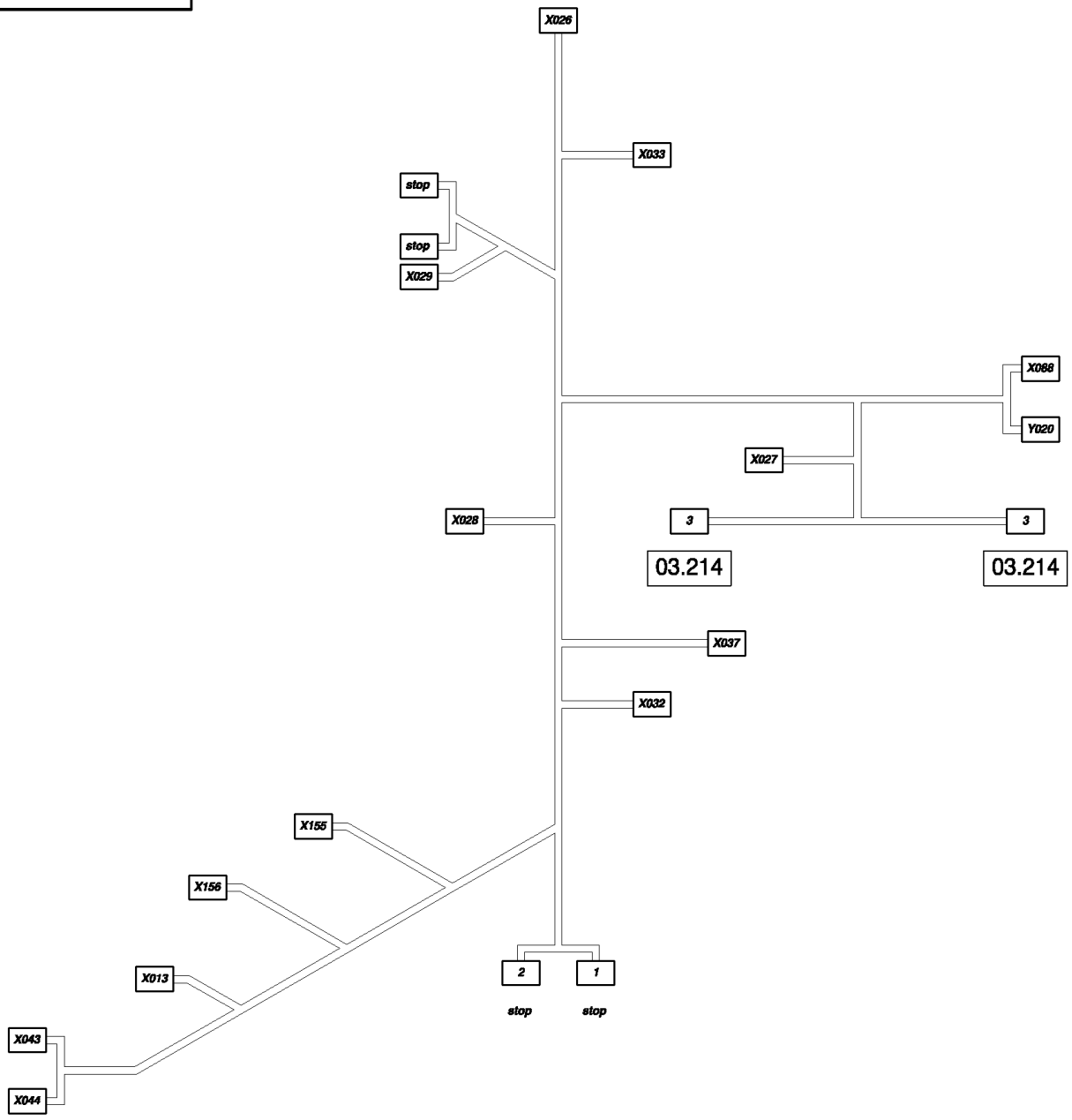

06.508(01) КАБЕЛЕПРОВОДКА

ссылка	Номер детали	Кол-во	Описание
1	84607920		
2	84607921		Шланг ,
3	84004134		Клемма ,
X01	384074631		Разъем для проводов , X13
	84068583		Пробка ,
	86500036		Игольчатый контакт электрического разъема ,
	84074638		Пробка ,
X02	684400776		Разъем для проводов , X26
	84441874		Разъем для проводов ,
	86500035		Клемма ,
X02	784074631		Разъем для проводов , X27
	86500036		Игольчатый контакт электрического разъема ,
	84074638		Пробка ,
X02	884074631		Разъем для проводов , X28
	86500036		Игольчатый контакт электрического разъема ,
	84074638		Пробка ,
X02	984074631		Разъем для проводов , X29
	86500036		Игольчатый контакт электрического разъема ,
	84074638		Пробка ,
X03	284074631		Разъем для проводов , X32
	86500036		Игольчатый контакт электрического разъема ,
	84074638		Пробка ,
X03	384074631		Разъем для проводов , X33
	86500036		Игольчатый контакт электрического разъема ,
	84074638		Пробка ,
X03	784074631		Разъем для проводов , X37
	86500036		Игольчатый контакт электрического разъема ,
	84074638		Пробка ,
X04	384400439		Разъем для проводов , X43
	84400440		Разъем для проводов ,
	80446236		КЛЕММА КАБЕЛЯ,
	84400441		Пробка ,
X04	484400439		Разъем для проводов , X44
	84400440		Разъем для проводов ,
	80446236		КЛЕММА КАБЕЛЯ,
	84400441		Пробка ,
X08	884078681		Разъем для проводов , X88
	84078682		Клемма ,
X15	584074643		Разъем для проводов , X155
	86500036		Игольчатый контакт электрического разъема ,
	84074641		Пробка ,
X15	684074635		Разъем для проводов , X156
	86500036		Игольчатый контакт электрического разъема ,
	84074639		Разъем для проводов ,
Y02	084019407		Патрубок , Y20

06.508(01) КАБЕЛЕПРОВОДКА

ссылка	Номер детали	Кол-во	Описание
	426199		Клемма ,

06.511(01) КАБЕЛЕПРОВОДКА

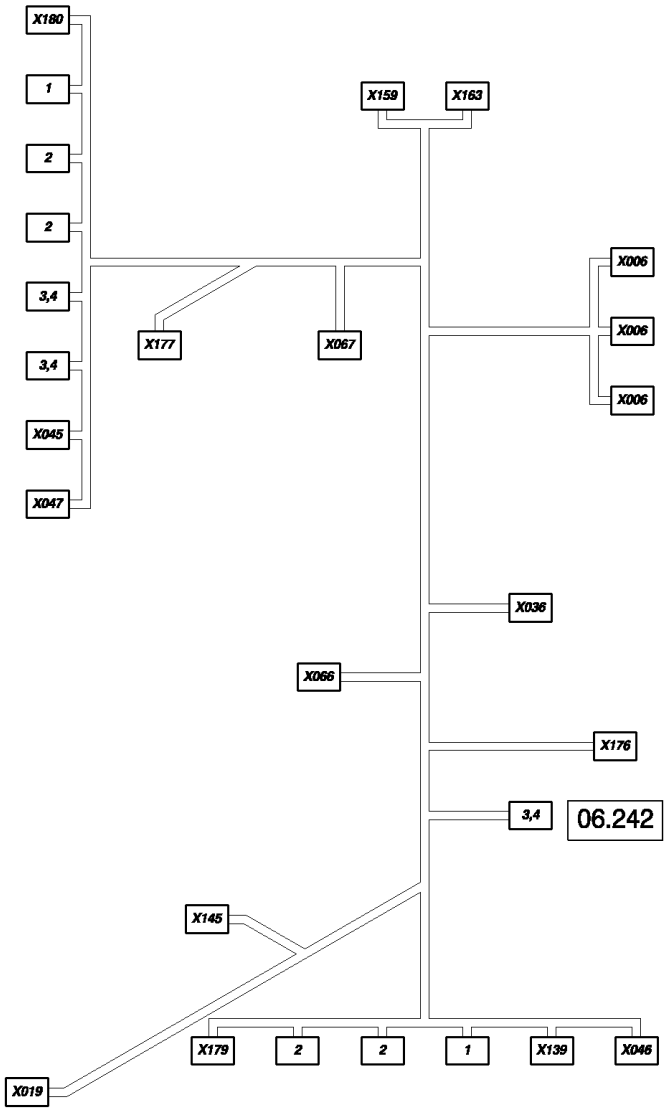

06.511(01) КАБЕЛЕПРОВОДКА

ссылка	Номер детали	Кол-во	Описание
1	335482		Клемма ,
2	335483		Клемма ,
3	441159		Разъем для проводов ,
4	441166		Клемма ,
S052441159			Разъем для проводов , S52
	441166		Клемма ,
	441159		Разъем для проводов ,
X00686611284			Разъем для проводов , X6
	84441696		Разъем для проводов ,
	84100538		Разъем для проводов ,
X01984320884			Электрический разъем , X19
	84068583		Пробка ,
	86500036		Игольчатый контакт электрического разъема ,
X03684074643			Разъем для проводов , X36
	86500036		Игольчатый контакт электрического разъема ,
	84074641		Пробка ,
X04584806311			Разъем для проводов , X45
	84806208		Разъем для проводов ,
	84068583		Пробка ,
	86500036		Игольчатый контакт электрического разъема ,
X04684074632			Разъем для проводов , X46
	86500035		Клемма ,
	9611173		Пробка ,
X04784074632			Разъем для проводов , X47
	86500035		Клемма ,
	86500036		Игольчатый контакт электрического разъема ,
	9611173		Пробка ,
X06684074635			Разъем для проводов , X66
	86500036		Игольчатый контакт электрического разъема ,
	84074639		Разъем для проводов ,
X06784074635			Разъем для проводов , X67
	86500036		Игольчатый контакт электрического разъема ,
	84074639		Разъем для проводов ,
X13984806311			Разъем для проводов , X139
	84806208		Разъем для проводов ,
	84068583		Пробка ,
	86500036		Игольчатый контакт электрического разъема ,
	84806312		Разъем для проводов ,
X14584074630			Разъем для проводов , X145
	86500035		Клемма ,
	86500166		Пробка ,
X15984400773			Разъем для проводов , X159
	84441874		Разъем для проводов ,
	84068583		Пробка ,
	86500035		Клемма ,

06.511(01) КАБЕЛЕПРОВОДКА

ссылка	Номер детали	Кол-во	Описание
	84074628		КЛЕММА КАБЕЛЯ,
X16384400776			Разъем для проводов , X163
	84441874		Разъем для проводов ,
	84068583		Пробка ,
	86500035		Клемма ,
X17684074631			Разъем для проводов , X176
	86500036		Игольчатый контакт электрического разъема ,
	84074638		Пробка ,
X17784074631			Разъем для проводов , X177
	86500036		Игольчатый контакт электрического разъема ,
	84074638		Пробка ,
X17984074637			Разъем для проводов , X179
	84068583		Пробка ,
	86500036		Игольчатый контакт электрического разъема ,
	84074640		Пробка ,
X18084074643			Разъем для проводов , X180
	84068583		Пробка ,
	86500036		Игольчатый контакт электрического разъема ,
	84074641		Пробка ,

06.512(01) КАБЕЛЕПРОВОДКА

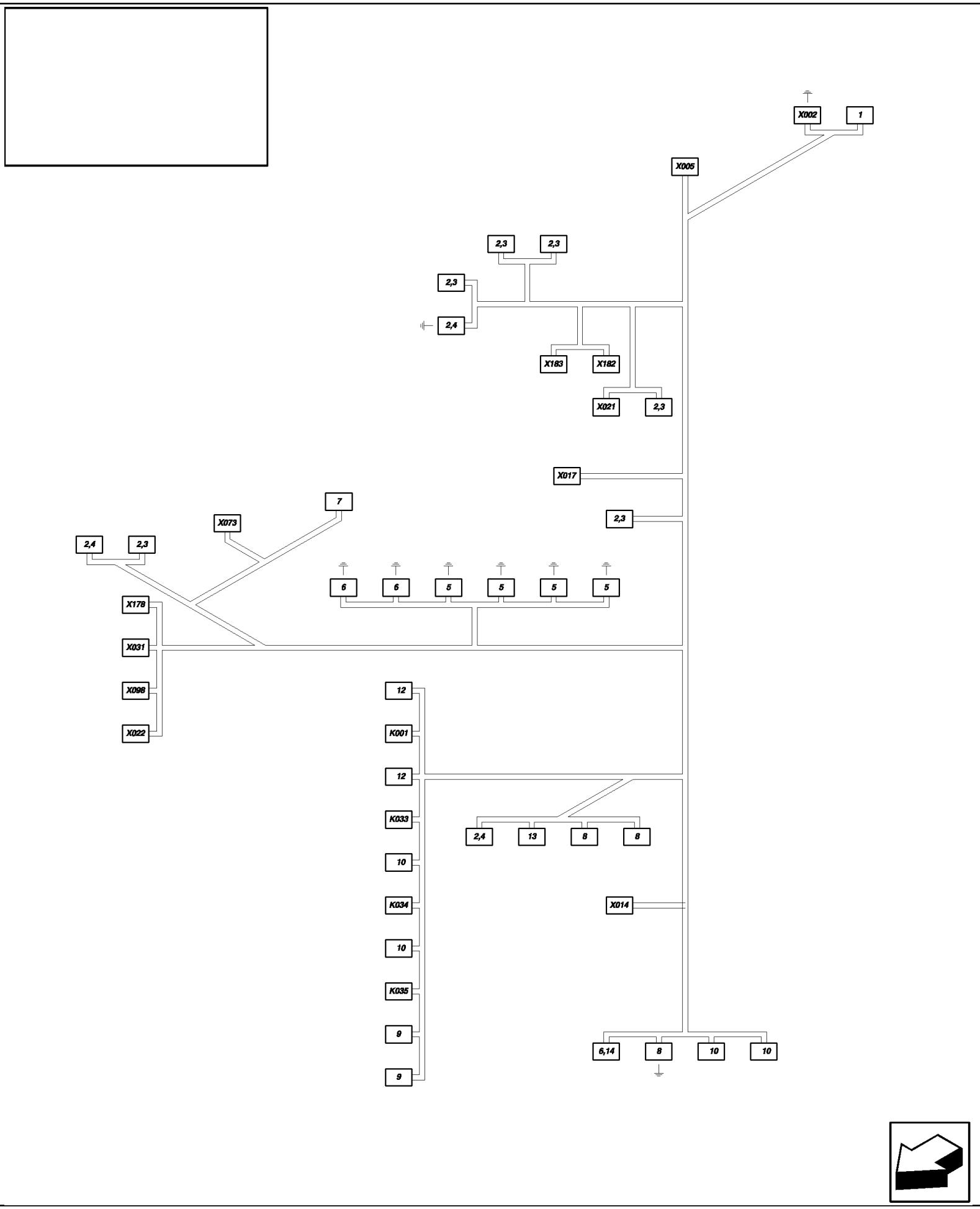

06.512(01) КАБЕЛЕПРОВОДКА

ссылка	Номер детали	Кол-во	Описание
1	455780		Клемма ,
2	441159		Разъем для проводов ,
3	441166		Клемма ,
4	441167		Клемма ,
5	80919749		КЛЕММА КАБЕЛЯ,
6	80916171		КЛЕММА КАБЕЛЯ,
7	80357472		Клемма ,
8	80444851		Клемма ,
9	80444853		КЛЕММА КАБЕЛЯ,
10	334787		КЛЕММА КАБЕЛЯ,
11	334588		Клемма ,
12	80334591		Клемма ,
13	335482		Клемма ,
14	84038072		КАБЕЛЬ,
K001439588			Суппорт , K1
	334588		Клемма ,
K033439588			Суппорт , K33
	334588		Клемма ,
	334594		Клемма ,
K034439588			Суппорт , K34
	334588		Клемма ,
	334594		Клемма ,
K035439588			Суппорт , K35
	334588		Клемма ,
	334594		Клемма ,
X00284806654			Разъем для проводов , X2
	84814863		Разъем для проводов ,
	84814862		Разъем для проводов ,
	84806656		КЛЕММА КАБЕЛЯ,
X00584400776			Разъем для проводов , X5
	84441874		Разъем для проводов ,
	86500035		Клемма ,
X01484000181			Клемма , X14
	84004256		Зажим ,
	84004255		Уплотнительное кольцо ,
	84000182		Клемма ,
X01780445745			Разъем для проводов , X17
	80445526		Хомутик ,
	445518		Клемма ,
X02184074631			Разъем для проводов , X21
	86500036		Игольчатый контакт электрического разъема ,
	84074638		Пробка ,
X02284074637			Разъем для проводов , X22
	86500036		Игольчатый контакт электрического разъема ,
	84074640		Пробка ,

06.512(01) КАБЕЛЕПРОВОДКА

ссылка	Номер детали	Кол-во	Описание
	X03184074630		Разъем для проводов , X31
	86500035		Клемма ,
	86500166		Пробка ,
	X07384074631		Разъем для проводов , X73
	86500036		Игольчатый контакт электрического разъема ,
	84074638		Пробка ,
	X09884074636		Разъем для проводов , X98
	86500035		Клемма ,
	9861376		Разъем для проводов ,
	X17884074631		Разъем для проводов , X178
	86500036		Игольчатый контакт электрического разъема ,
	84074638		Пробка ,
	X18284074635		Разъем для проводов , X182
	84058188		Разъем для проводов ,
	86500036		Игольчатый контакт электрического разъема ,
	84058194		Пробка ,
	X18386611284		Разъем для проводов , X183
	84441696		Разъем для проводов ,
	84100538		Разъем для проводов ,

06.512(02) КАБЕЛЕПРОВОДКА

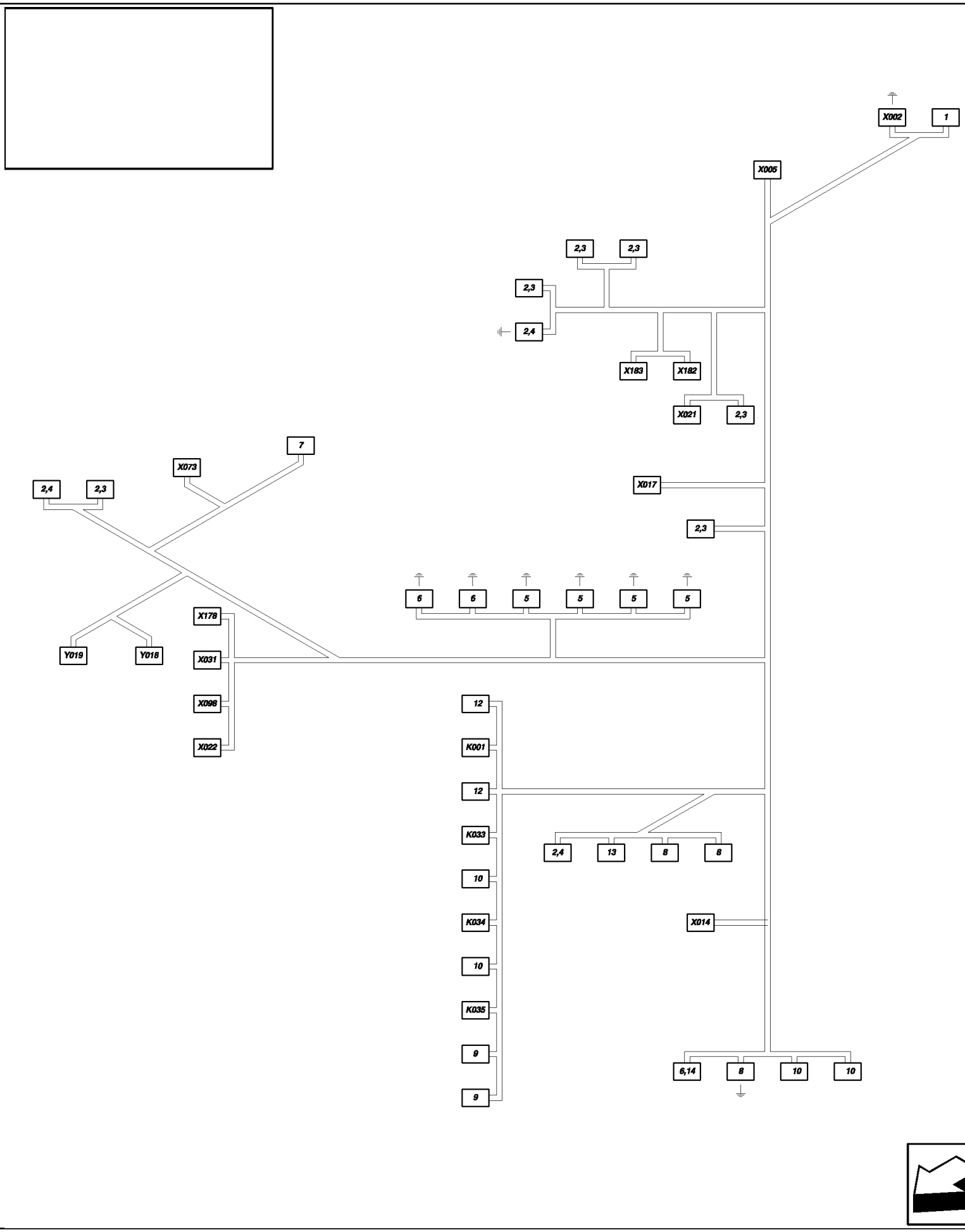

06.512(02) КАБЕЛЕПРОВОДКА

ссылка	Номер детали	Кол-во	Описание
1	455780		Клемма ,
2	441159		Разъем для проводов ,
3	441166		Клемма ,
4	441167		Клемма ,
5	80919749		КЛЕММА КАБЕЛЯ,
6	80916171		КЛЕММА КАБЕЛЯ,
7	80357472		Клемма ,
8	80444851		Клемма ,
9	80444853		КЛЕММА КАБЕЛЯ,
10	334787		КЛЕММА КАБЕЛЯ,
11	334588		Клемма ,
12	80334591		Клемма ,
13	334788		Патрубок ,
14	84038072		КАБЕЛЬ,
K001439588			Суппорт , K1
	334588		Клемма ,
K033439588			Суппорт , K33
	334588		Клемма ,
	334594		Клемма ,
K034439588			Суппорт , K34
	334588		Клемма ,
	334594		Клемма ,
K035439588			Суппорт , K35
	334588		Клемма ,
	334594		Клемма ,
X00284806654			Разъем для проводов , X2
	84814863		Разъем для проводов ,
	84814862		Разъем для проводов ,
	84806656		КЛЕММА КАБЕЛЯ,
X00584400776			Разъем для проводов , X5
	84441874		Разъем для проводов ,
	86500035		Клемма ,
X01484000181			Клемма , X14
	84004256		Зажим ,
	84004255		Уплотнительное кольцо ,
	84000182		Клемма ,
X01780445745			Разъем для проводов , X17
	80445526		Хомутик , , BSN C423
	80447555		Патрубок , , ASN D424
	445518		Клемма ,
X02184074631			Разъем для проводов , X21
	86500036		Игольчатый контакт электрического разъема ,
	84074638		Пробка ,
X02284074637			Разъем для проводов , X22
	86500036		Игольчатый контакт электрического разъема ,

06.512(02) КАБЕЛЕПРОВОДКА

ссылка	Номер детали	Кол-во	Описание
	84074640		Пробка ,
	X03184074630		Разъем для проводов , X31
	86500035		Клемма ,
	86500166		Пробка ,
	X07384074631		Разъем для проводов , X73
	86500036		Игольчатый контакт электрического разъема ,
	84074638		Пробка ,
	X09884074636		Разъем для проводов , X98
	86500035		Клемма ,
	9861376		Разъем для проводов ,
	X17884074631		Разъем для проводов , X178
	86500036		Игольчатый контакт электрического разъема ,
	84074638		Пробка ,
	X18284074635		Разъем для проводов , X182
	84058188		Разъем для проводов ,
	86500036		Игольчатый контакт электрического разъема ,
	84058194		Пробка ,
	X18386611284		Разъем для проводов , X183
	84441696		Разъем для проводов ,
	84100538		Разъем для проводов ,
	Y01884607243		Разъем для проводов , Y18
	84607213		Разъем для проводов ,
	84607244		Клемма ,
	84607242		Уплотнительное кольцо ,
	Y01984607243		Разъем для проводов , Y19
	84607213		Разъем для проводов ,
	84607244		Клемма ,
	84607242		Уплотнительное кольцо ,

06.512(03) КАБЕЛЕПРОВОДКА

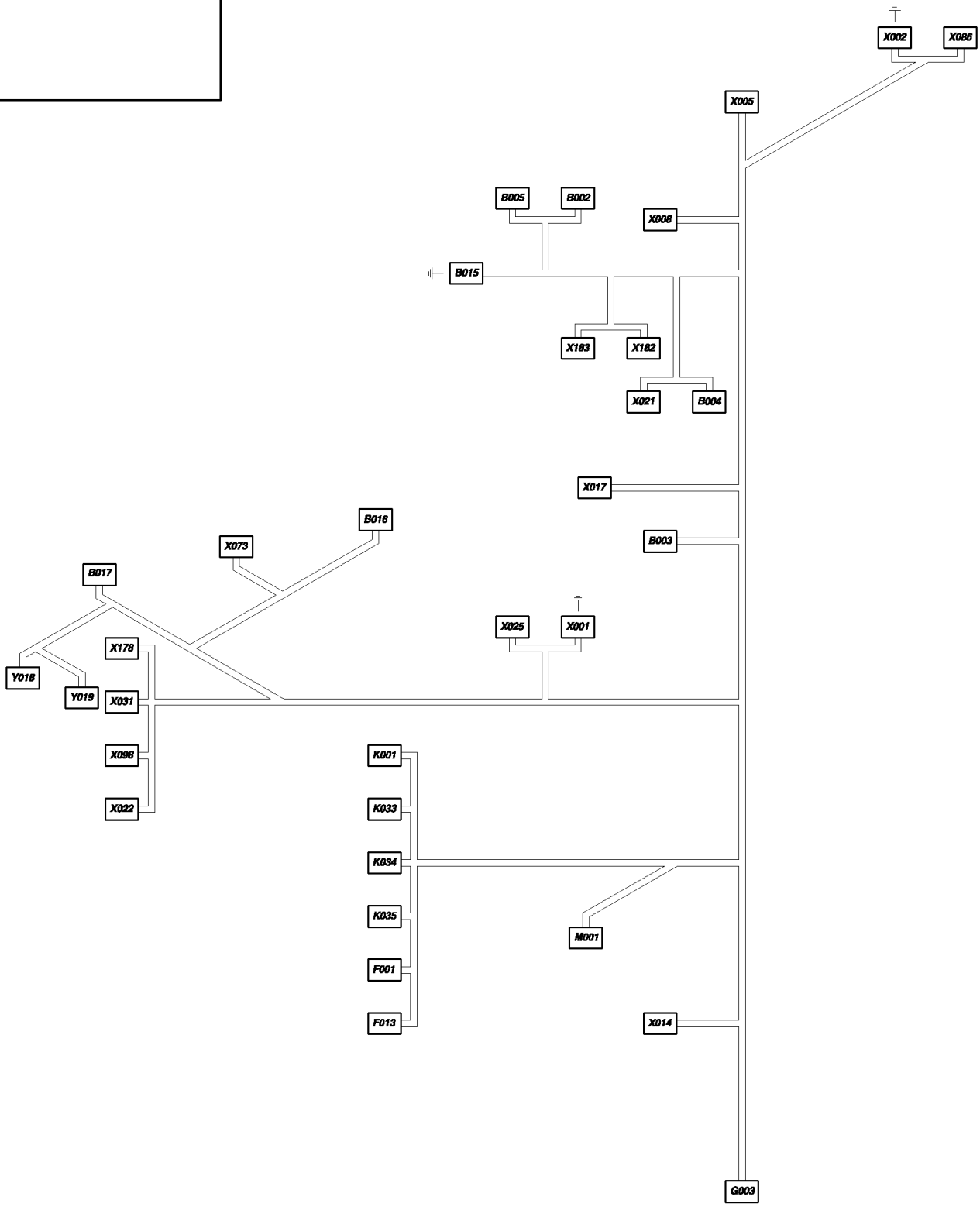

06.512(03) КАБЕЛЕПРОВОДКА

ссылка	Номер детали	Кол-во	Описание
B002	441166		Клемма , B2
	441159		Разъем для проводов ,
B003	441166		Клемма , B3
	441159		Разъем для проводов ,
B004	441166		Клемма , B4
	441159		Разъем для проводов ,
B005	441166		Клемма , B5
	441159		Разъем для проводов ,
B015	441166		Клемма , B15
	441159		Разъем для проводов ,
B016	80357472		Клемма , B16
B017	441166		Клемма , B17
	441167		Клемма ,
	441159		Разъем для проводов ,
F001	80444853		КЛЕММА КАБЕЛЯ, F1
	80334591		Клемма ,
F013	334787		КЛЕММА КАБЕЛЯ, F13
	80334591		Клемма ,
G003	80444851		Клемма , G3
	334787		КЛЕММА КАБЕЛЯ,
	916171		Рычаг ,
	84038072		КАБЕЛЬ,
K001	439588		Суппорт , K1
	334588		Клемма ,
K033	439588		Суппорт , K33
	334588		Клемма ,
K034	439588		Суппорт , K34
	334588		Клемма ,
	334594		Клемма ,
K035	439588		Суппорт , K35
	334588		Клемма ,
M001	80444851		Клемма , M1
	334788		Патрубок ,
	441167		Клемма ,
	441159		Разъем для проводов ,
X001	80919749		КЛЕММА КАБЕЛЯ, X1
	916171		Рычаг ,
X002	455780		Клемма , X2
	84461827		
X005	84400776		Разъем для проводов , X5
	84441874		Разъем для проводов ,
	86500035		Клемма ,
X008	84074636		Разъем для проводов , X8
	9861376		Разъем для проводов ,
	86500035		Клемма ,

06.512(03) КАБЕЛЕПРОВОДКА

ссылка	Номер детали	Кол-во	Описание
X01484000181			Клемма , X14
	84004256		Зажим ,
	84004255		Уплотнительное кольцо ,
	84000182		Клемма ,
X01780445745			Разъем для проводов , X17
	447555		Патрубок ,
	445518		Клемма ,
X02184074631			Разъем для проводов , X21
	84074638		Пробка ,
	86500036		Игольчатый контакт электрического разъема ,
X02284074637			Разъем для проводов , X22
	84074640		Пробка ,
	86500036		Игольчатый контакт электрического разъема ,
X02584074631			Разъем для проводов , X25
	84074638		Пробка ,
	86500036		Игольчатый контакт электрического разъема ,
	84068583		Пробка ,
X03184074630			Разъем для проводов , X31
	86500166		Пробка ,
	86500035		Клемма ,
X07384074631			Разъем для проводов , X73
	84074638		Пробка ,
	86500036		Игольчатый контакт электрического разъема ,
X086455780			Клемма , X86
X09884074636			Разъем для проводов , X98
	9861376		Разъем для проводов ,
	86500035		Клемма ,
X17884074631			Разъем для проводов , X178
	84074638		Пробка ,
	86500036		Игольчатый контакт электрического разъема ,
X18284074635			Разъем для проводов , X182
	84058194		Пробка ,
	84058188		Разъем для проводов ,
	86500036		Игольчатый контакт электрического разъема ,
X18386611284			Разъем для проводов , X183
	84441696		Разъем для проводов ,
	84100538		Разъем для проводов ,
Y01884607213			Разъем для проводов , Y18
	84607243		Разъем для проводов ,
	84607244		Клемма ,
	84607242		Уплотнительное кольцо ,
Y01984607213			Разъем для проводов , Y19
	84607243		Разъем для проводов ,
	84607244		Клемма ,
	84607242		Уплотнительное кольцо ,

06.513(01) КАБЕЛЕПРОВОДКА

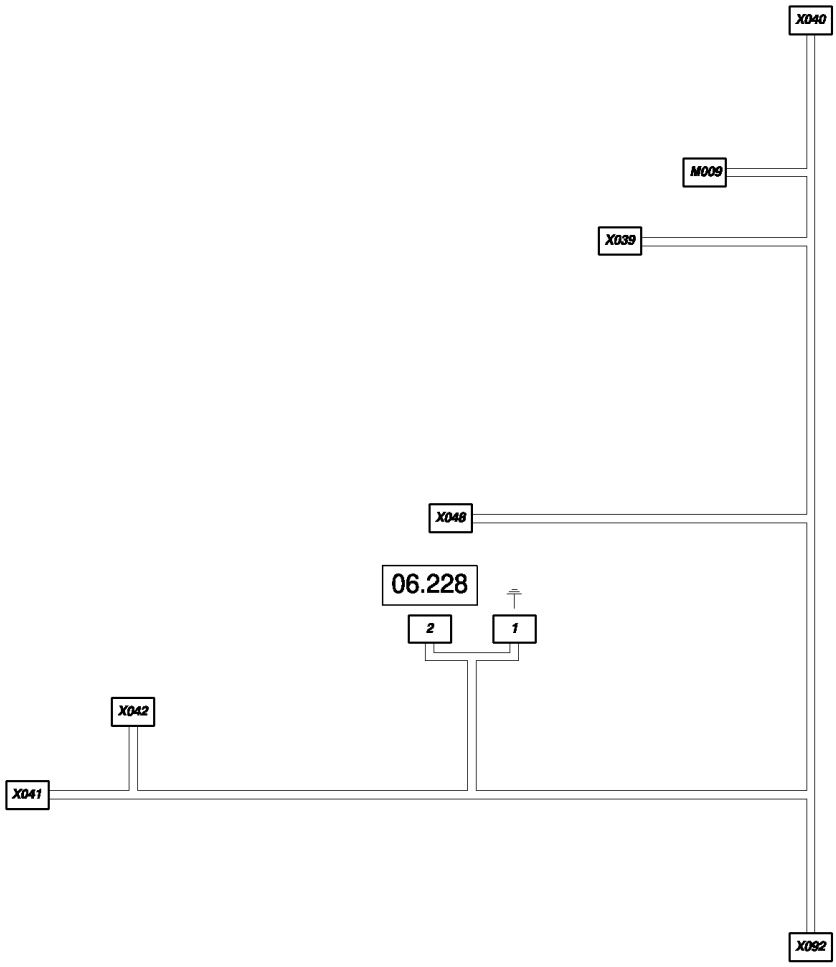

06.513(01) КАБЕЛЕПРОВОДКА

ссылка	Номер детали	Кол-во	Описание
1	334787		КЛЕММА КАБЕЛЯ,
2	426199		Клемма ,
M009	441166		Клемма , M9
	441167		Клемма ,
	441159		Разъем для проводов ,
X03984806091			Разъем для проводов , X39
	84806090		Разъем для проводов ,
	84607244		Клемма ,
	84607242		Уплотнительное кольцо ,
X04084400773			Разъем для проводов , X40
	84441874		Разъем для проводов ,
	84068583		Пробка ,
	86500035		Клемма ,
X04184074631			Разъем для проводов , X41
	86500036		Игольчатый контакт электрического разъема ,
	84074638		Пробка ,
X04284074630			Разъем для проводов , X42
	86500035		Клемма ,
	86500166		Пробка ,
X04884400771			Разъем для проводов , X48
	84441874		Разъем для проводов ,
	84068583		Пробка ,
	86500035		Клемма ,
X09284074635			Разъем для проводов , X92
	86500036		Игольчатый контакт электрического разъема ,
	84074639		Разъем для проводов ,

06.514(01) КАБЕЛЕПРОВОДКА

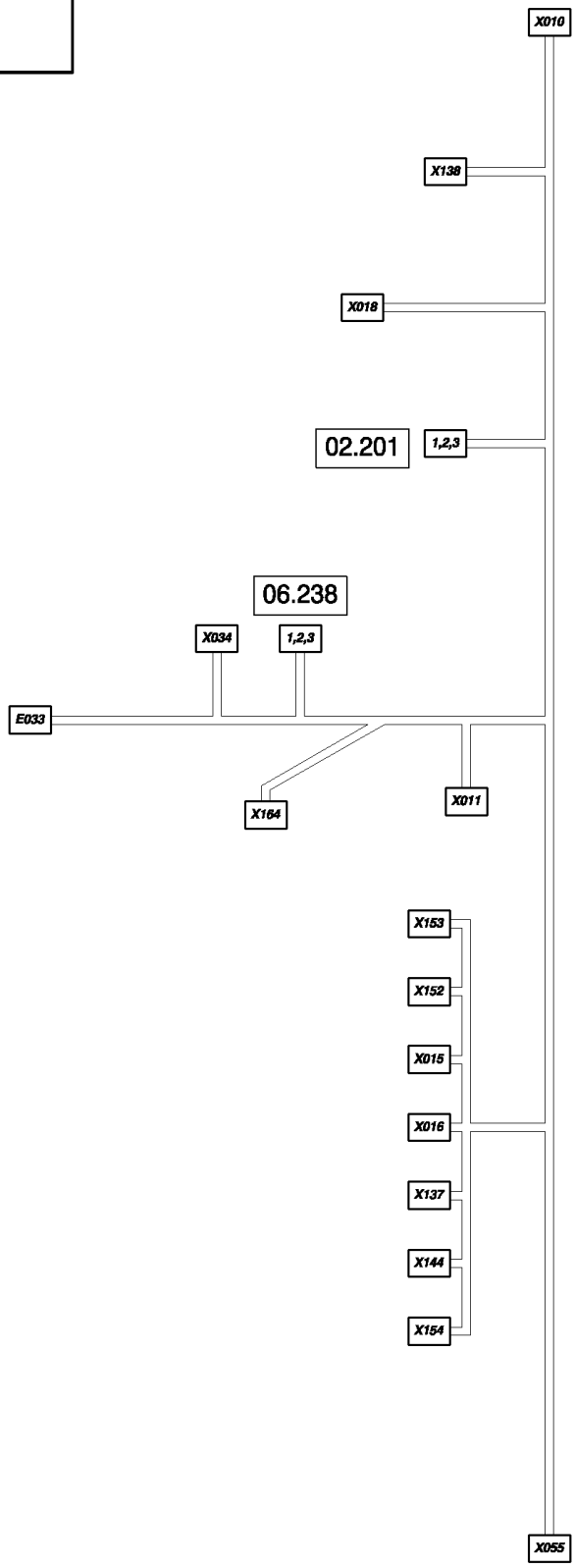

06.514(01) КАБЕЛЕПРОВОДКА

ссылка	Номер детали	Кол-во	Описание
1	441166		Клемма ,
2	441167		Клемма ,
3	441159		Разъем для проводов ,
E033430026			Клемма , E33
X01084807217			Разъем для проводов , X10
	84441874		Разъем для проводов ,
	84807680		Стопорное устройство ,
	86500035		Клемма ,
	84074628		КЛЕММА КАБЕЛЯ,
X01184074631			Разъем для проводов , X11
	86500036		Игольчатый контакт электрического разъема ,
	84074638		Пробка ,
X01584806311			Разъем для проводов , X15
	84806208		Разъем для проводов ,
	86500036		Игольчатый контакт электрического разъема ,
	84806312		Разъем для проводов ,
X01684806311			Разъем для проводов , X16
	84806208		Разъем для проводов ,
	86500036		Игольчатый контакт электрического разъема ,
	84806312		Разъем для проводов ,
X01884806457			Разъем для проводов , X18
	84806460		КЛЕММА КАБЕЛЯ,
	84100538		Разъем для проводов ,
	84806458		Разъем для проводов ,
X03484074635			Разъем для проводов , X34
	86500036		Игольчатый контакт электрического разъема ,
	84074639		Разъем для проводов ,
X05584074631			Разъем для проводов , X55
	86500036		Игольчатый контакт электрического разъема ,
	84074638		Пробка ,
X065441159			Разъем для проводов , X65
	441166		Клемма ,
	441167		Клемма ,
X13784806311			Разъем для проводов , X137
	84806208		Разъем для проводов ,
	86500036		Игольчатый контакт электрического разъема ,
	84806312		Разъем для проводов ,
X13884074631			Разъем для проводов , X138
	86500036		Игольчатый контакт электрического разъема ,
	84074638		Пробка ,
X14484806311			Разъем для проводов , X144
	84806208		Разъем для проводов ,
	86500036		Игольчатый контакт электрического разъема ,
	84806312		Разъем для проводов ,
X15284074631			Разъем для проводов , X152

06.514(01) КАБЕЛЕПРОВОДКА

ссылка	Номер детали	Кол-во	Описание
	86500036		Игольчатый контакт электрического разъема ,
	84074638		Пробка ,
X15384074631			Разъем для проводов , X153
	86500036		Игольчатый контакт электрического разъема ,
	84074638		Пробка ,
X15484806311			Разъем для проводов , X154
	84806208		Разъем для проводов ,
	86500036		Игольчатый контакт электрического разъема ,
	84806312		Разъем для проводов ,
X16484074631			Разъем для проводов , X164
	86500036		Игольчатый контакт электрического разъема ,
	84074638		Пробка ,

06.516(01) КАБЕЛЕПРОВОДКА

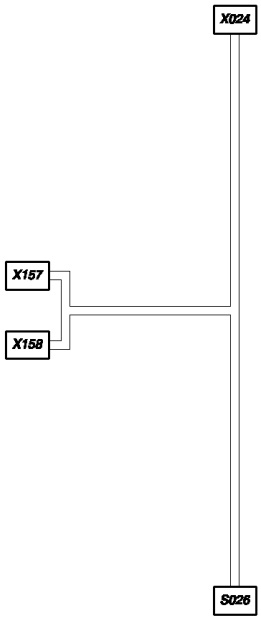

06.516(01) КАБЕЛЕПРОВОДКА

ссылка	Номер детали	Кол-во	Описание
S02684817101			Разъем для проводов , S26
	84817103		КЛЕММА КАБЕЛЯ,
	84817102		Стопорное устройство ,
X02484400771			Разъем для проводов , X24
	84441874		Разъем для проводов ,
	84068583		Пробка ,
	86500035		Клемма ,
	84074628		КЛЕММА КАБЕЛЯ,
X15784015523			Электрический разъем , X157
	334588		Клемма ,
X1589510662			Разъем для проводов , X158
	445522		Клемма ,

06.517(01) КАБЕЛЕПРОВОДКА

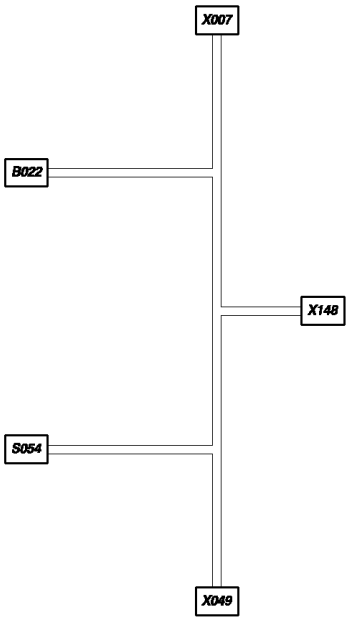

06.517(01) КАБЕЛЕПРОВОДКА

ссылка	Номер детали	Кол-во	Описание
B022441159			Разъем для проводов , B22
	441166		Клемма ,
S05484607379			Разъем для проводов , S54
	334588		Клемма ,
X00784400775			Разъем для проводов , X7
	84441874		Разъем для проводов ,
	84068583		Пробка ,
	86500035		Клемма ,
X04984439476			Разъем для проводов , X49
	84439475		Разъем для проводов ,
X1489509740			Электрический разъем , X148
	442243		Электрический разъем ,

06.518(01) КАБЕЛЕПРОВОДКА

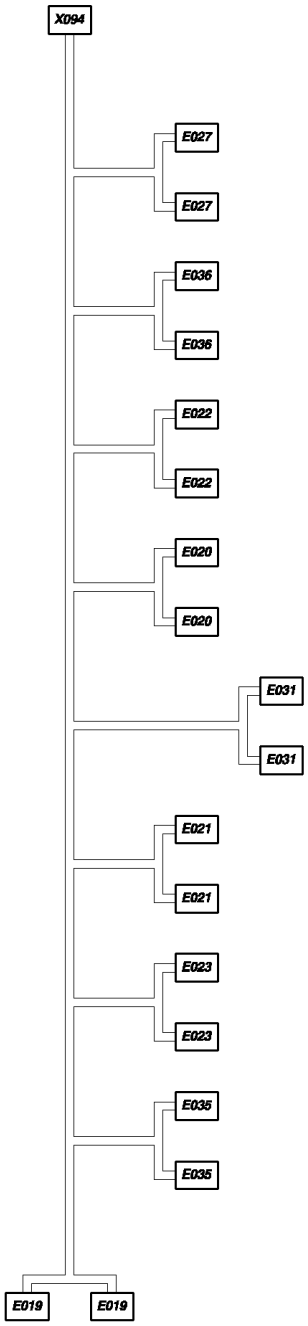

06.518(01) КАБЕЛЕПРОВОДКА

ссылка	Номер детали	Кол-во	Описание
	E019441159		Разъем для проводов , E19
	441166		Клемма ,
	E020441159		Разъем для проводов , E20
	441166		Клемма ,
	E021441159		Разъем для проводов , E21
	441166		Клемма ,
	E022441159		Разъем для проводов , E22
	441166		Клемма ,
	E023441159		Разъем для проводов , E23
	441166		Клемма ,
	E027441159		Разъем для проводов , E27
	441166		Клемма ,
	E031441159		Разъем для проводов , E31
	441166		Клемма ,
	E035441159		Разъем для проводов , E35
	441166		Клемма ,
	E036441159		Разъем для проводов , E36
	441166		Клемма ,
	X09484400780		Разъем для проводов , X94
	84068583		Пробка ,
	86500036		Игольчатый контакт электрического разъема ,

06.519(01) CABLE HARNESS : 84437237 - C375

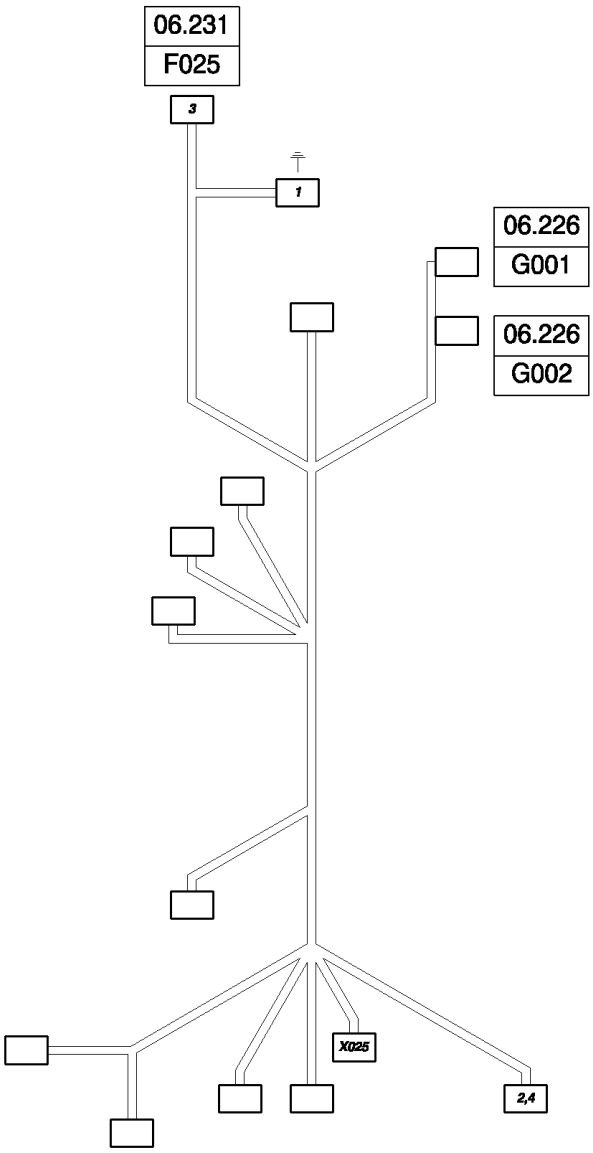

06.519(01) CABLE HARNESS : 84437237 - C375

ссылка	Номер детали	Кол-во	Описание
1	335481		Клемма ,
2	80444851		Клемма ,
3	455780		Клемма ,
4	84038072		КАБЕЛЬ,
X02584074630			Разъем для проводов , X25
	84068583		Пробка ,
	86500035		Клемма ,

06.519(02) CABLE HARNESS : 84454005 - F376419

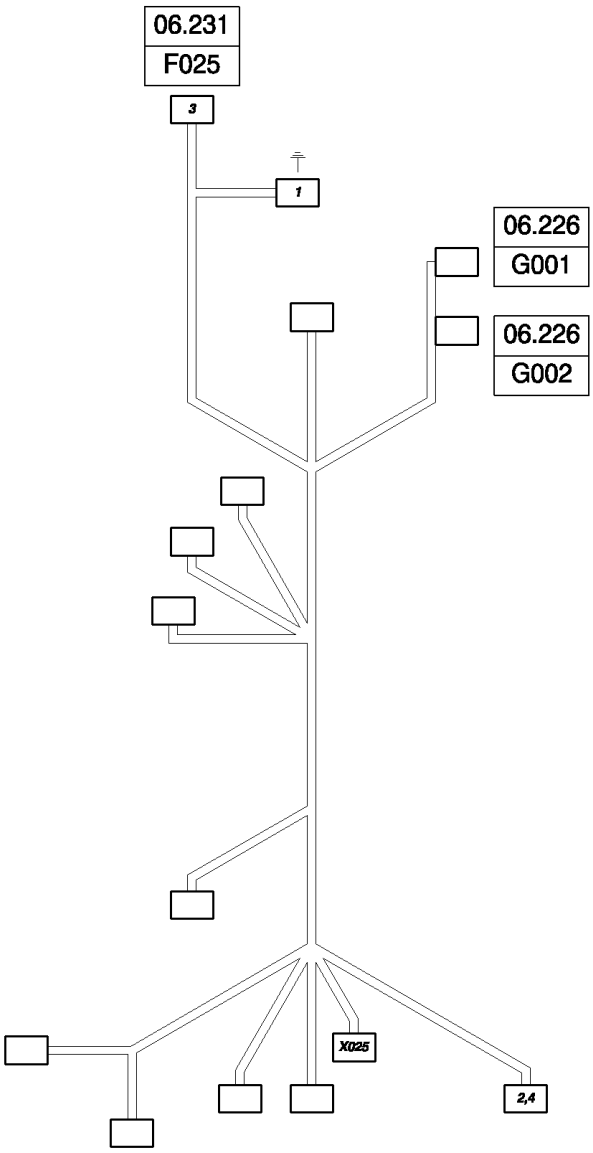

CS640 COMBINE BASE UNIT (1/03-) - Electrical System

06.519(02) CABLE HARNESS : 84454005 - F376419

ссылка	Номер детали	Кол-во	Описание
1	335481		Клемма ,
2	80444851		Клемма ,
3	455780		Клемма ,
4	89850484		КРЫШКА ФЛАНЦЕВАЯ,
X02584074630			Разъем для проводов , X25
	84068583		Пробка ,
	86500035		Клемма ,

06.519(03) CABLE HARNESS : 84460721 - D420

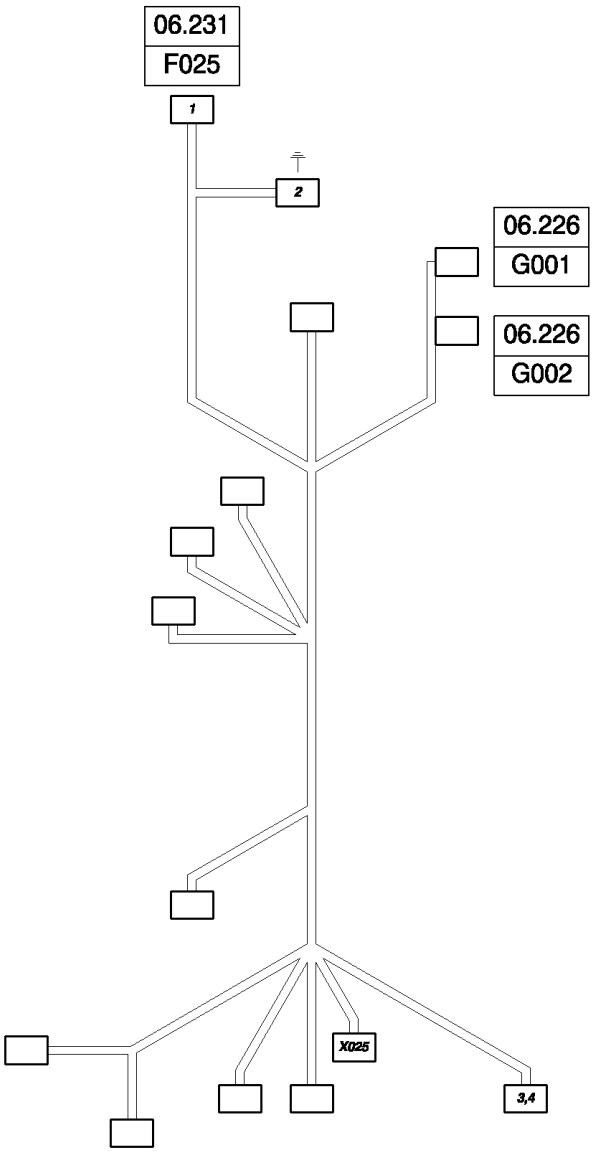

CS640 COMBINE BASE UNIT (1/03-) - Electrical System

06.519(03) CABLE HARNESS : 84460721 - D420

ссылка	Номер детали	Кол-во	Описание
1	455780		Клемма ,
2	335481		Клемма ,
3	80444851		Клемма ,
4	9850484		КРЫШКА ФЛАНЦЕВАЯ,
X02584074630			Разъем для проводов , X25
	86500166		Пробка ,
	84068583		Пробка ,
	86500035		Клемма ,

06.521(01) CABLE HARNESS : 84437261 - C375

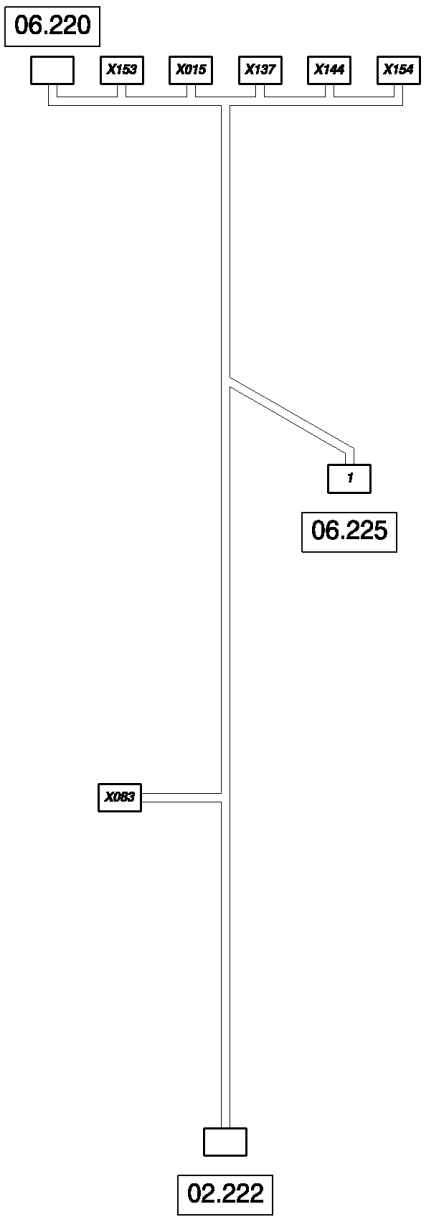

06.521(01) CABLE HARNESS : 84437261 - C375

ссылка	Номер детали	Кол-во	Описание
1	430026		Клемма ,
	X01586500036		Игольчатый контакт электрического разъема , X15
	X08384074630		Разъем для проводов , X83
	86500035		Клемма ,
	86500166		Пробка ,
	X13786500036		Игольчатый контакт электрического разъема , X137
	X14486500036		Игольчатый контакт электрического разъема , X144
	X15384074630		Разъем для проводов , X153
	86500035		Клемма ,
	86500166		Пробка ,
	X15486500036		Игольчатый контакт электрического разъема , X154

06.521(02) CABLE HARNESS : 84454043 - D376

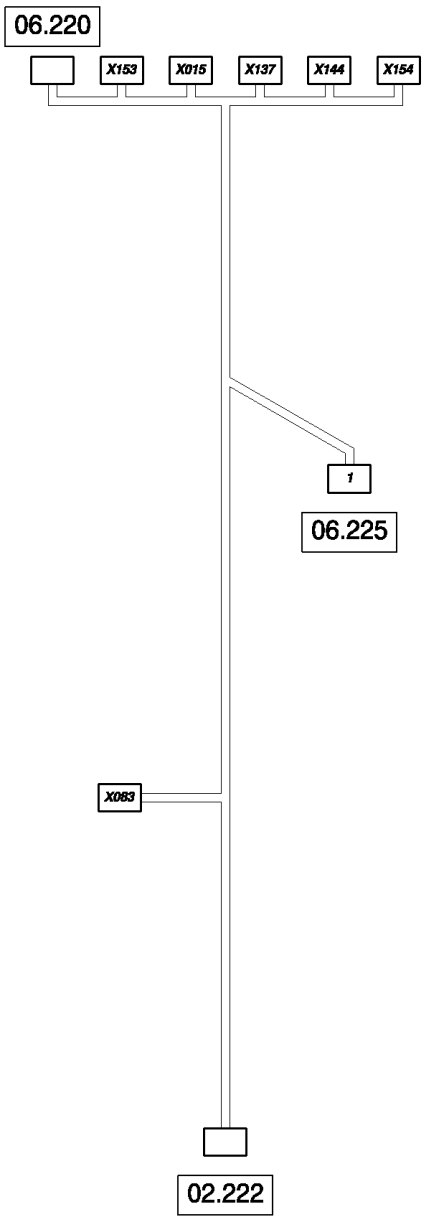

06.521(02) CABLE HARNESS : 84454043 - D376

ссылка	Номер детали	Кол-во	Описание
1	430026		Клемма ,
S072			S72
X01586500036			Игольчатый контакт электрического разъема , X15
X08384074630			Разъем для проводов , X83
	86500035		Клемма ,
	86500166		Пробка ,
X13786500036			Игольчатый контакт электрического разъема , X137
X14486500036			Игольчатый контакт электрического разъема , X144
X15384074630			Разъем для проводов , X153
	86500035		Клемма ,
	86500166		Пробка ,
X15486500036			Игольчатый контакт электрического разъема , X154

06.522(01) CABLE HARNESS : 84437262

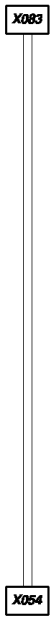

06.522(01) CABLE HARNESS : 84437262

ссылка	Номер детали	Кол-во	Описание
X05484074631			Разъем для проводов , X54
	86500036		Игольчатый контакт электрического разъема ,
	84074638		Пробка ,
X08384074631			Разъем для проводов , X83
	86500036		Игольчатый контакт электрического разъема ,
	84074638		Пробка ,

06.523(01) CABLE HARNESS : 84437263

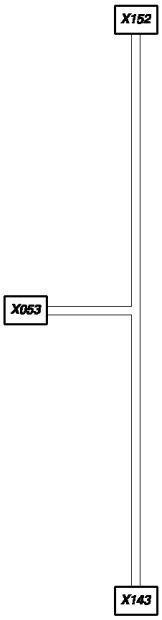

06.523(01) CABLE HARNESS : 84437263

ссылка	Номер детали	Кол-во	Описание
	X05384074631		Разъем для проводов , X53
	86500036		Игольчатый контакт электрического разъема ,
	84074638		Пробка ,
	X14384449647		Разъем для проводов , X143
	86500036		Игольчатый контакт электрического разъема ,
	84806312		Разъем для проводов ,
	X15284074630		Разъем для проводов , X152
	86500035		Клемма ,
	86500036		Игольчатый контакт электрического разъема ,
	86500166		Пробка ,

06.524(01) CABLE HARNESS : 84437273 - C319

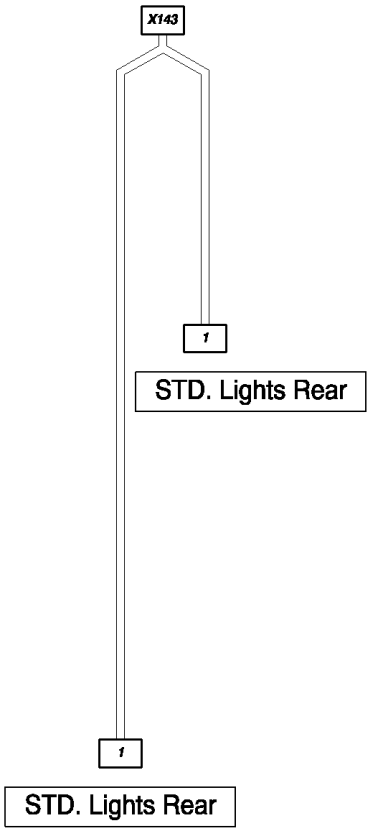

06.524(01) CABLE HARNESS : 84437273 - C319

ссылка	Номер детали	Кол-во	Описание
1	430026		Клемма ,
X14	384806918		Разъем для проводов , X143
	86500035		Клемма ,
	84806919		Пробка ,

06.525(01) CABLE HARNESS : 84437294

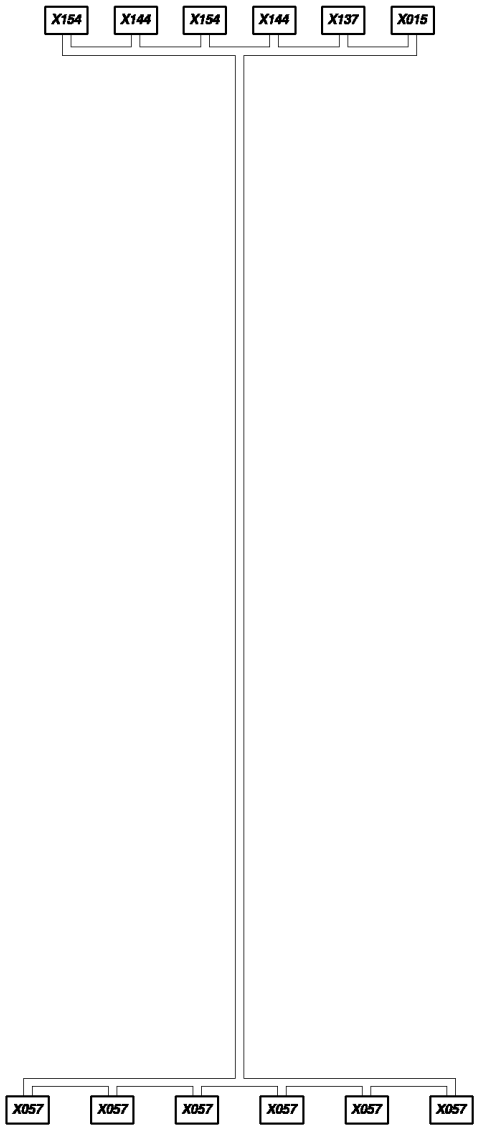

06.525(01) CABLE HARNESS : 84437294

ссылка	Номер детали	Кол-во	Описание
	X01586500036		Игольчатый контакт электрического разъема , X15
	X057426199		Клемма , X57
	X13786500036		Игольчатый контакт электрического разъема , X137
	X14486500036		Игольчатый контакт электрического разъема , X144
	X15486500036		Игольчатый контакт электрического разъема , X154

06.526(01) CABLE HARNESS : 84437301

06.526(01) CABLE HARNESS : 84437301

ссылка	Номер детали	Кол-во	Описание
X10	284806457		Разъем для проводов , X102
	84806460		КЛЕММА КАБЕЛЯ,
	84100538		Разъем для проводов ,
	84806458		Разъем для проводов ,
X13	886500035		Клемма , X138

06.527(01) CABLE HARNESS : 84437313

06.527(01) CABLE HARNESS : 84437313

ссылка	Номер детали	Кол-во	Описание
	S022426199		Клемма , S22
	X03184074631		Разъем для проводов , X31
	86500036		Игольчатый контакт электрического разъема ,
	84074638		Пробка ,

06.528(01) CABLE HARNESS : 84437319

06.528(01) CABLE HARNESS : 84437319

ссылка	Номер детали	Кол-во	Описание
	S022426199		Клемма , S22
	X08584074631		Разъем для проводов , X85
	86500036		Игольчатый контакт электрического разъема ,
	84074638		Пробка ,

06.529(01) CABLE HARNESS : 84437323

06.529(01) CABLE HARNESS : 84437323

ссылка	Номер детали	Кол-во	Описание
	X07484074631		Разъем для проводов , X74
	86500036		Игольчатый контакт электрического разъема ,
	84074638		Пробка ,
	X17884074630		Разъем для проводов , X178
	86500035		Клемма ,
	86500166		Пробка ,

06.530(01) CABLE HARNESS : 84437327

06.530(01) CABLE HARNESS : 84437327

ссылка	Номер детали	Кол-во	Описание
	X07384074630		Разъем для проводов , X73
	86500035		Клемма ,
	86500166		Пробка ,
	X16584074631		Разъем для проводов , X165
	86500036		Игольчатый контакт электрического разъема ,
	84074638		Пробка ,

06.531(01) CABLE HARNESS : 84437346 - C375

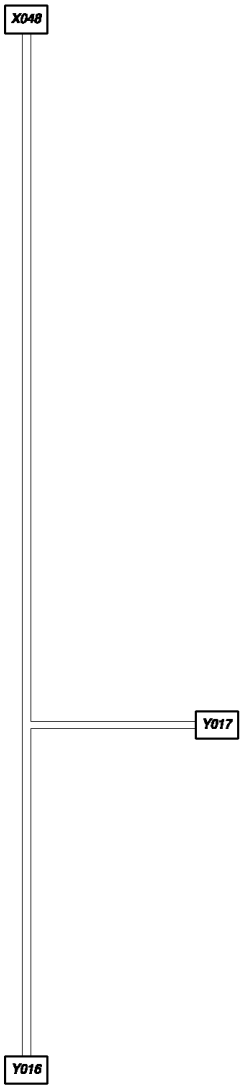

06.531(01) CABLE HARNESS : 84437346 - C375

ссылка	Номер детали	Кол-во	Описание
	X04884814753		Разъем для проводов , X48
	84441874		Разъем для проводов ,
	84068583		Пробка ,
	86500036		Игольчатый контакт электрического разъема ,
	Y01684607243		Разъем для проводов , Y16
	84607213		Разъем для проводов ,
	84607244		Клемма ,
	84607242		Уплотнительное кольцо ,
	Y01784607243		Разъем для проводов , Y17
	84607213		Разъем для проводов ,
	84607244		Клемма ,
	84607242		Уплотнительное кольцо ,

06.531(02) CABLE HARNESS : 84454161 - D376

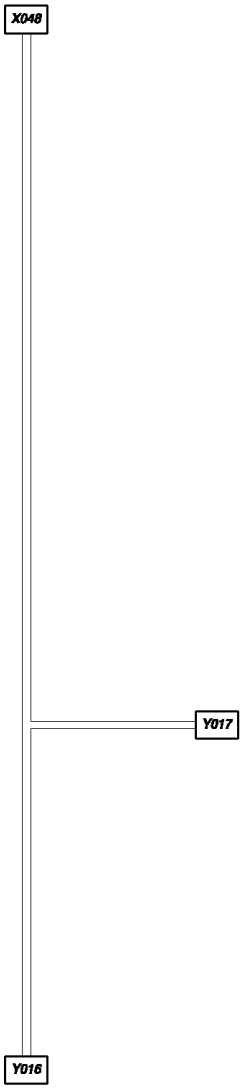

06.531(02) CABLE HARNESS : 84454161 - D376

ссылка	Номер детали	Кол-во	Описание
	X04884814753		Разъем для проводов , X48
	84441874		Разъем для проводов ,
	84068583		Пробка ,
	86500036		Игольчатый контакт электрического разъема ,
	426199		Клемма ,
	Y01684607243		Разъем для проводов , Y16
	84607213		Разъем для проводов ,
	84607244		Клемма ,
	84607242		Уплотнительное кольцо ,
	Y01784607243		Разъем для проводов , Y17
	84607213		Разъем для проводов ,
	84607244		Клемма ,
	84607242		Уплотнительное кольцо ,

06.532(01) CABLE HARNESS : 84437362

06.532(01) CABLE HARNESS : 84437362

ссылка	Номер детали	Кол-во	Описание
	E012751307		Клемма , E12
	751308		Клемма ,
	84074632		Разъем для проводов , X66.1
	86500035		Клемма ,
	9611173		Пробка ,

06.533(01) CABLE HARNESS : 84437362

06.533(01) CABLE HARNESS : 84437362

ссылка	Номер детали	Кол-во	Описание
E013751307			Клемма , E13
	751308		Клемма ,
	84074632		Разъем для проводов , X67.1
	86500035		Клемма ,
	9611173		Пробка ,

06.534(01) CABLE HARNESS : 84437371

06.534(01) CABLE HARNESS : 84437371

ссылка	Номер детали	Кол-во	Описание
	E005441166		Клемма , E5
	X04684074635		Разъем для проводов , X46
	86500036		Игольчатый контакт электрического разъема ,
	84074639		Разъем для проводов ,

06.535(01) CABLE HARNESS : 84437374

06.535(01) CABLE HARNESS : 84437374

ссылка	Номер детали	Кол-во	Описание
X04784074635			Разъем для проводов , X47
	86500036		Игольчатый контакт электрического разъема ,
	84074639		Разъем для проводов ,
E010441166			Клемма , E10

06.536(01) CABLE HARNESS : 84441116

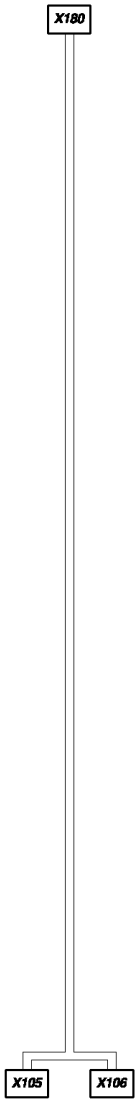

06.536(01) CABLE HARNESS : 84441116

ссылка	Номер детали	Кол-во	Описание
X105	84074637		Разъем для проводов , X105
	80447904		Разъем для проводов ,
	86500036		Игольчатый контакт электрического разъема ,
	84074640		Пробка ,
X106	84074635		Разъем для проводов , X106
	86500036		Игольчатый контакт электрического разъема ,
	84074639		Разъем для проводов ,
X180	84806918		Разъем для проводов , X180
	84068583		Пробка ,
	86500035		Клемма ,
	84806919		Пробка ,

06.537(01) CABLE HARNESS : 84441135

06.537(01) CABLE HARNESS : 84441135

ссылка	Номер детали	Кол-во	Описание
X10	484074637		Разъем для проводов , X104
	86500036		Игольчатый контакт электрического разъема ,
	84074640		Пробка ,
X17	984074632		Разъем для проводов , X179
	86500035		Клемма ,
	9611173		Пробка ,

06.538(01) CABLE HARNESS : 84441145

06.538(01) CABLE HARNESS : 84441145

ссылка	Номер детали	Кол-во	Описание
X10	484074636		Разъем для проводов , X104
	86500035		Клемма ,
	9861376		Разъем для проводов ,

06.539(01) CABLE HARNESS : 84441145

06.539(01) CABLE HARNESS : 84441145

ссылка	Номер детали	Кол-во	Описание
X1	0584074636		Разъем для проводов , X105
	86500035		Клемма ,
	9861376		Разъем для проводов ,

06.540(01) CABLE HARNESS : 84441356

06.540(01) CABLE HARNESS : 84441356

ссылка	Номер детали	Кол-во	Описание
	S035441166		Клемма , S35
	X04184074630		Разъем для проводов , X41
	86500035		Клемма ,
	86500166		Пробка ,

06.541(01) CABLE HARNESS : 84441378 - C363

06.541(01) CABLE HARNESS : 84441378 - C363

ссылка	Номер детали	Кол-во	Описание
S036441159			Разъем для проводов , S36
	441166		Клемма ,
X04284074631			Разъем для проводов , X42
	86500036		Игольчатый контакт электрического разъема ,
	84074638		Пробка ,

06.542(01) CABLE HARNESS : 84441420 - C319

06.542(01) CABLE HARNESS : 84441420 - C319

ссылка	Номер детали	Кол-во	Описание
	E005441166		Клемма , E5
	441167		Клемма ,
	X04684074635		Разъем для проводов , X46
	86500036		Игольчатый контакт электрического разъема ,
	84074639		Разъем для проводов ,

06.543(01) CABLE HARNESS : 84441421 - C319

06.543(01) CABLE HARNESS : 84441421 - C319

ссылка	Номер детали	Кол-во	Описание
	E010441166		Клемма , E10
	441167		Клемма ,
	X04784074635		Разъем для проводов , X47
	86500036		Игольчатый контакт электрического разъема ,
	84074639		Разъем для проводов ,

06.544(01) CABLE HARNESS : 84441436

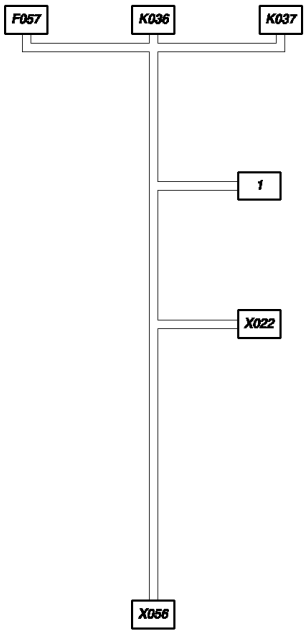

06.544(01) CABLE HARNESS : 84441436

ссылка	Номер детали	Кол-во	Описание
1	335481		Клемма ,
F0579811772			Держатель предохранителей , F57
	84100299		Плавкий предохранитель ,
	9813989		Клемма ,
	334787		КЛЕММА КАБЕЛЯ,
K036439588			Суппорт , K36
	334594		Клемма ,
	334588		Клемма ,
K037439588			Суппорт , K37
	334594		Клемма ,
	334588		Клемма ,
X02284074636			Разъем для проводов , X22
	86500035		Клемма ,
	9861376		Разъем для проводов ,
X056916791			Разъем для проводов , X56
	445522		Клемма ,
	9513123		Клемма ,

06.545(01) CABLE HARNESS : 84441529

06.545(01) CABLE HARNESS : 84441529

ссылка	Номер детали	Кол-во	Описание
1	335483		Клемма ,
A00880334592			Контактная клемма , A8

06.546(01) CABLE HARNESS : 84441546 - C375

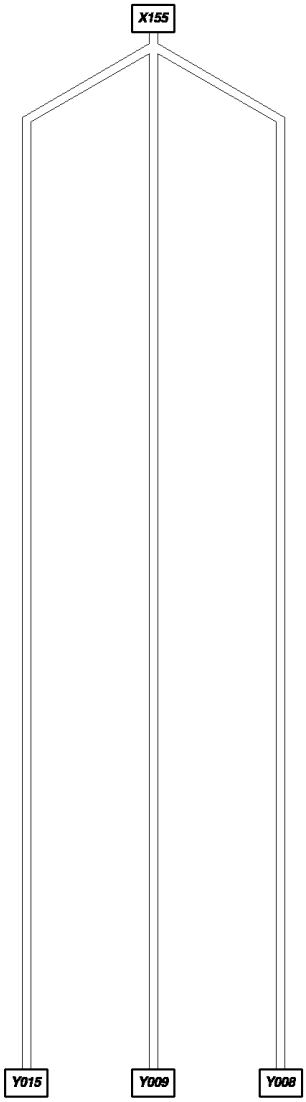

06.546(01) CABLE HARNESS : 84441546 - C375

ссылка	Номер детали	Кол-во	Описание
X15584074642			Разъем для проводов , X155
	86500035		Клемма ,
	89861378		Пробка ,
Y00884053064			Этикетка , Y8
Y00984053064			Этикетка , Y9
Y01584053064			Этикетка , Y15

06.546(02) CABLE HARNESS : 87038397 - D376

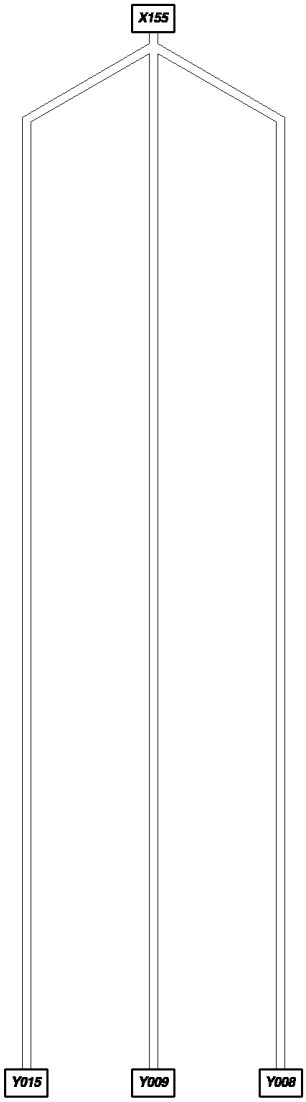

06.546(02) CABLE HARNESS : 87038397 - D376

ссылка	Номер детали	Кол-во	Описание
X15584074642			Разъем для проводов , X155
	86500035		Клемма ,
	89861378		Пробка ,
Y008			Y8
Y009			Y9
Y015			Y15

06.547(01) CABLE HARNESS : 84441573

06.547(01) CABLE HARNESS : 84441573

ссылка	Номер детали	Кол-во	Описание
	S07284818205		Разъем для проводов , S72
	426199		Клемма ,
	X15684074632		Разъем для проводов , X156
	86500035		Клемма ,
	9611173		Пробка ,

06.548(01) CABLE HARNESS : 84441663

06.548(01) CABLE HARNESS : 84441663

ссылка	Номер детали	Кол-во	Описание
S022441159			Разъем для проводов , S22
	441166		Клемма ,
X08584074630			Разъем для проводов , X85
	86500035		Клемма ,
	86500166		Пробка ,

06.549(01) CABLE HARNESS : 84444502

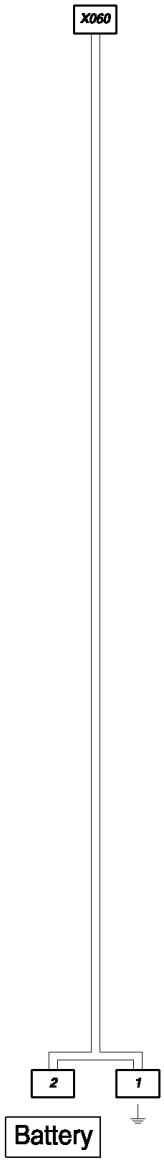

06.549(01) CABLE HARNESS : 84444502

ссылка	Номер детали	Кол-во	Описание
1	80444852		Клемма ,
2	455780		Клемма ,
X06	084814774		Разъем для проводов , X60
	84814863		Разъем для проводов ,
	84814866		Разъем для проводов ,
	84814865		КЛЕММА КАБЕЛЯ,

06.550(01) CABLE HARNESS : 84444502

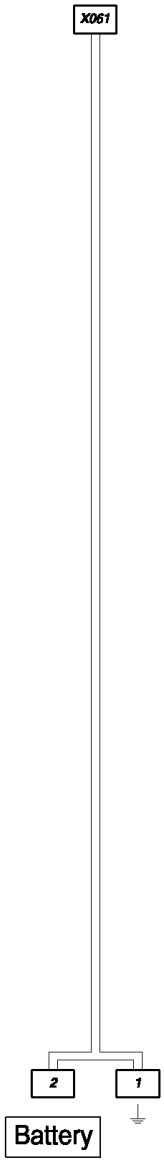

06.550(01) CABLE HARNESS : 84444502

ссылка	Номер детали	Кол-во	Описание
1	80444852		Клемма ,
2	455780		Клемма ,
X06	184814774		Разъем для проводов , X61
	84814863		Разъем для проводов ,
	84814866		Разъем для проводов ,
	84814865		КЛЕММА КАБЕЛЯ,

06.551(01) CABLE HARNESS : 84444503

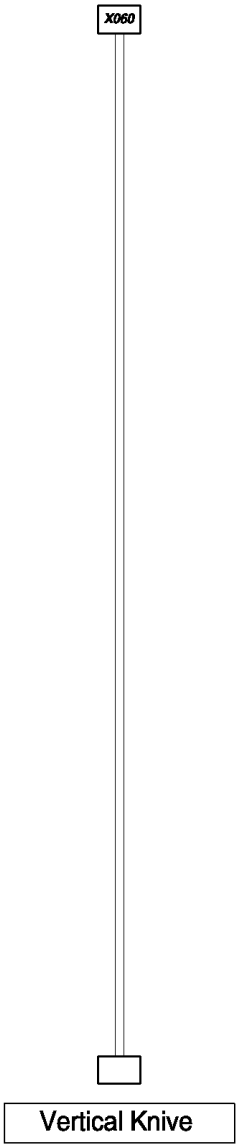

06.551(01) CABLE HARNESS : 84444503

ссылка	Номер детали	Кол-во	Описание
X06	084814773		Разъем для проводов , X60
	84814863		Разъем для проводов ,
	84814866		Разъем для проводов ,
	84814864		КЛЕММА КАБЕЛЯ,

06.552(01) CABLE HARNESS : 84444503

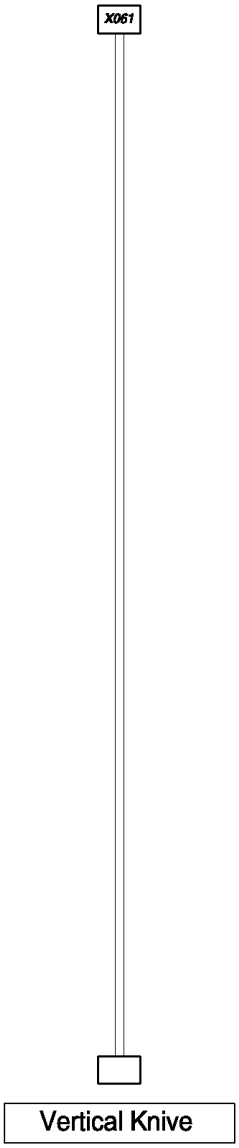

06.552(01) CABLE HARNESS : 84444503

ссылка	Номер детали	Кол-во	Описание
X06	184814773		Разъем для проводов , X61
	84814863		Разъем для проводов ,
	84814866		Разъем для проводов ,
	84814864		КЛЕММА КАБЕЛЯ,

06.553(01) CABLE HARNESS : 84444504

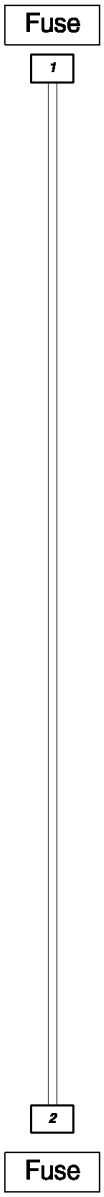

06.553(01) CABLE HARNESS : 84444504

ссылка	Номер детали	Кол-во	Описание
1	455780		Клемма ,
2	80444853		КЛЕММА КАБЕЛЯ,

06.554(01) CABLE HARNESS : 84444505

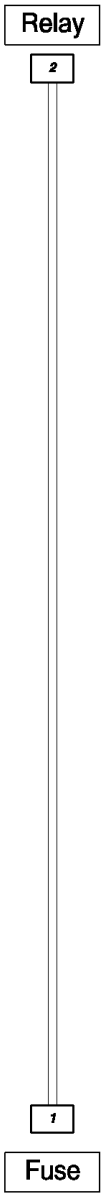

06.554(01) CABLE HARNESS : 84444505

ссылка	Номер детали	Кол-во	Описание
1	455780		Клемма ,
2	80444853		КЛЕММА КАБЕЛЯ,

06.555(01) CABLE HARNESS : 84444962

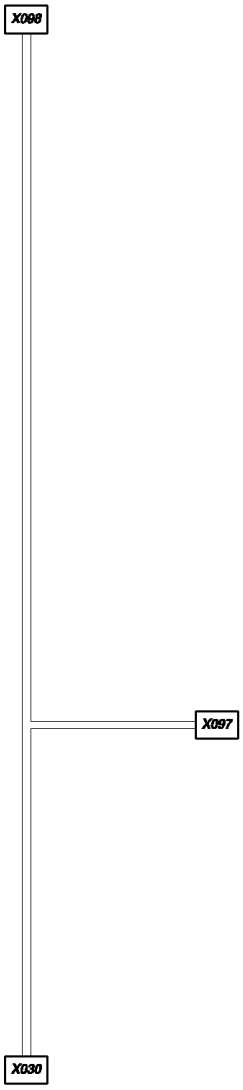

06.555(01) CABLE HARNESS : 84444962

ссылка	Номер детали	Кол-во	Описание
	X03084074631		Разъем для проводов , X30
	86500036		Игольчатый контакт электрического разъема ,
	84074638		Пробка ,
	X09784074631		Разъем для проводов , X97
	86500036		Игольчатый контакт электрического разъема ,
	84074638		Пробка ,
	X09884074637		Разъем для проводов , X98
	86500036		Игольчатый контакт электрического разъема ,
	84074640		Пробка ,

06.556(01) CABLE HARNESS : 84446931

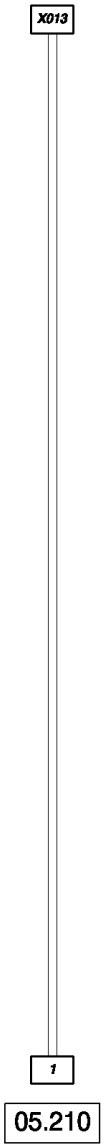

06.556(01) CABLE HARNESS : 84446931

ссылка	Номер детали	Кол-во	Описание
1	335316		Клемма ,
X01	384074630		Разъем для проводов , X13
	84068583		Пробка ,
	86500035		Клемма ,
	86500166		Пробка ,

06.557(01) CABLE HARNESS : 84447204

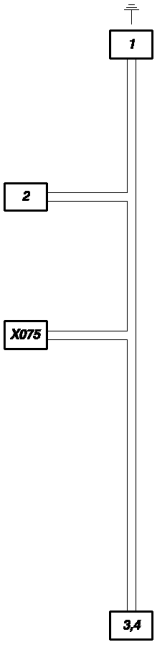

CS640 COMBINE BASE UNIT (1/03-) - Electrical System

06.557(01) CABLE HARNESS : 84447204

ссылка	Номер детали	Кол-во	Описание
1	80919749		КЛЕММА КАБЕЛЯ,
2	334588		Клемма ,
3	441167		Клемма ,
4	441159		Разъем для проводов ,
X07584100536			Разъем для проводов , X75
	84100537		Клемма ,
	84100538		Разъем для проводов ,

06.559(01) CABLE HARNESS : 84447791 - D320

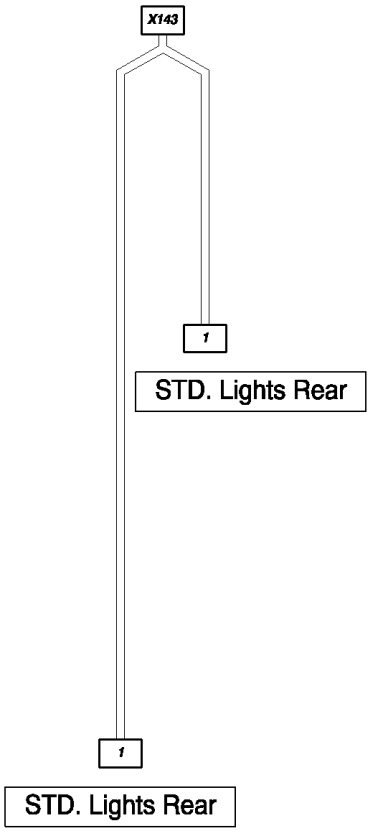

06.559(01) CABLE HARNESS : 84447791 - D320

ссылка	Номер детали	Кол-во	Описание
1	430026		Клемма ,
X14	384806918		Разъем для проводов , X143
	86500035		Клемма ,
	84806919		Пробка ,

06.560(01) CABLE HARNESS : 84448032

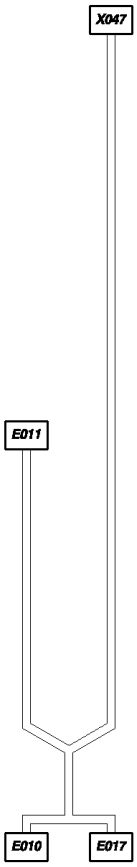

06.560(01) CABLE HARNESS : 84448032

ссылка	Номер детали	Кол-во	Описание
	E005441167		Клемма , E5
	E006334787		КЛЕММА КАБЕЛЯ, E6
	426199		Клемма ,
	E018441166		Клемма , E18
	441167		Клемма ,
	X04784074635		Разъем для проводов , X47
	86500036		Игольчатый контакт электрического разъема ,
	84074639		Разъем для проводов ,

06.561(01) CABLE HARNESS : 84448033

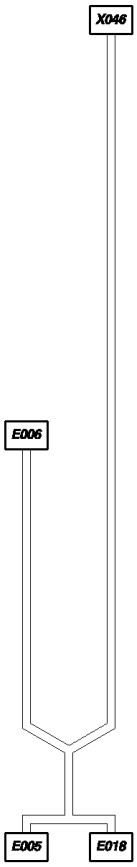

06.561(01) CABLE HARNESS : 84448033

ссылка	Номер детали	Кол-во	Описание
E010441167			Клемма , E10
E011334787			КЛЕММА КАБЕЛЯ, E11
	426199		Клемма ,
E017441166			Клемма , E17
	441167		Клемма ,
X04684074635			Разъем для проводов , X46
	86500036		Игольчатый контакт электрического разъема ,
	84074639		Разъем для проводов ,

06.562(01) CABLE HARNESS : 84448037 - D320

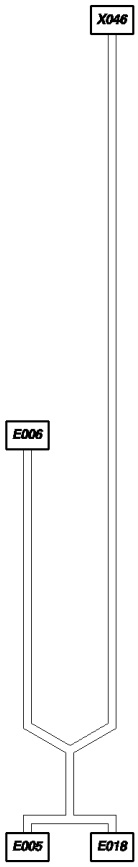

06.562(01) CABLE HARNESS : 84448037 - D320

ссылка	Номер детали	Кол-во	Описание
	E005441167		Клемма , E5
	E006441166		Клемма , E6
	E018441166		Клемма , E18
	441167		Клемма ,
	X04684074635		Разъем для проводов , X46
	86500036		Игольчатый контакт электрического разъема ,

06.563(01) CABLE HARNESS : 84448038 - D320

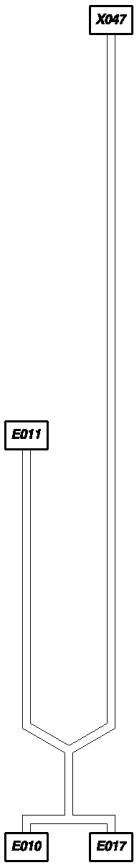

06.563(01) CABLE HARNESS : 84448038 - D320

ссылка	Номер детали	Кол-во	Описание
	E010441167		Клемма , E10
	E011441166		Клемма , E11
	E017441166		Клемма , E17
	441167		Клемма ,
	X04784074635		Разъем для проводов , X47
	86500036		Игольчатый контакт электрического разъема ,
	84074639		Разъем для проводов ,

06.564(01) CABLE HARNESS : 84448631

06.564(01) CABLE HARNESS : 84448631

ссылка	Номер детали	Кол-во	Описание
1	426199		Клемма ,
X1	1884074632		Разъем для проводов , X118
	86500035		Клемма ,
	9611173		Пробка ,

06.565(01) CABLE HARNESS : 84448631

06.565(01) CABLE HARNESS : 84448631

ссылка	Номер детали	Кол-во	Описание
1	426199		Клемма ,
X1	1984074632		Разъем для проводов , X119
	86500035		Клемма ,
	9611173		Пробка ,

06.567(01) CABLE HARNESS : 84448868

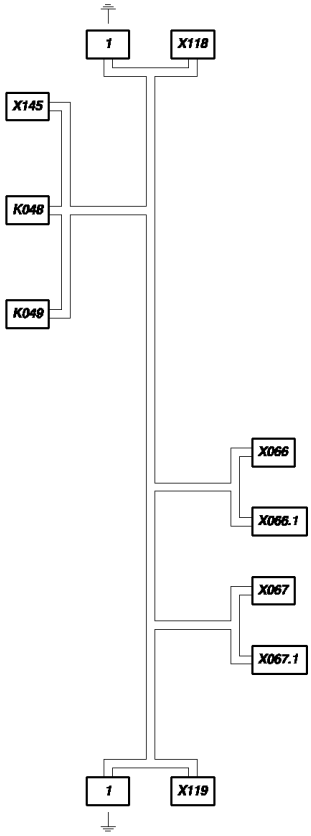

06.567(01) CABLE HARNESS : 84448868

ссылка	Номер детали	Кол-во	Описание
1	335482		Клемма ,
K048439588			Суппорт , K48
	334588		Клемма ,
	334594		Клемма ,
K049439588			Суппорт , K49
	334588		Клемма ,
	334594		Клемма ,
X06684074632			Разъем для проводов , X66
	86500035		Клемма ,
	9611173		Пробка ,
	84074635		Разъем для проводов , X66.1
	86500036		Игольчатый контакт электрического разъема ,
	84074639		Разъем для проводов ,
X06784074632			Разъем для проводов , X67
	84068583		Пробка ,
	86500035		Клемма ,
	9611173		Пробка ,
	84074635		Разъем для проводов , X67.1
	86500036		Игольчатый контакт электрического разъема ,
	84074639		Разъем для проводов ,
X11884074635			Разъем для проводов , X118
	86500036		Игольчатый контакт электрического разъема ,
	84074639		Разъем для проводов ,
X11984074635			Разъем для проводов , X119
	86500036		Игольчатый контакт электрического разъема ,
	84074639		Разъем для проводов ,
X14584074631			Разъем для проводов , X145
	86500036		Игольчатый контакт электрического разъема ,
	84074638		Пробка ,

06.568(01) CABLE HARNESS : 84448908

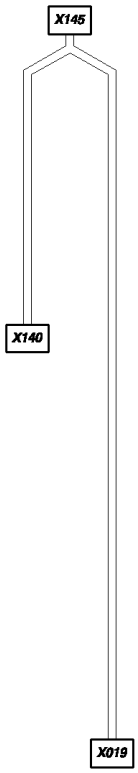

06.568(01) CABLE HARNESS : 84448908

ссылка	Номер детали	Кол-во	Описание
	X01986500036		Игольчатый контакт электрического разъема , X19
	X14084074632		Разъем для проводов , X140
	86500035		Клемма ,
	9611173		Пробка ,
	X14584074630		Разъем для проводов , X145
	86500035		Клемма ,
	86500166		Пробка ,

06.569(01) CABLE HARNESS : 84449887 - F364375

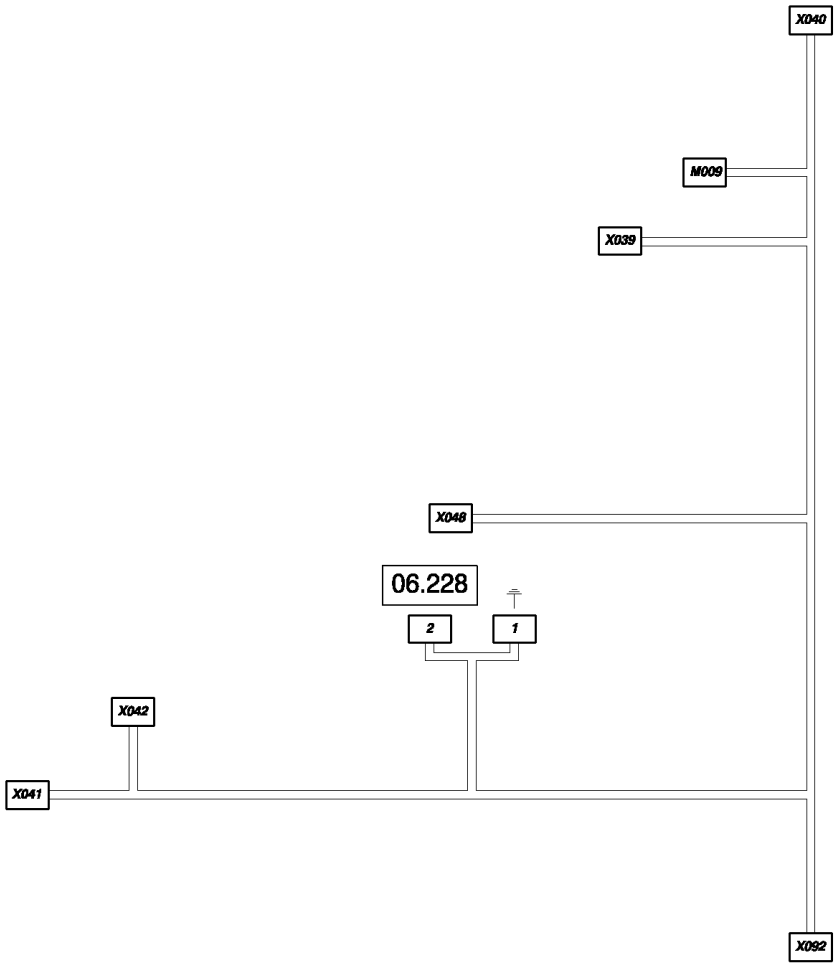

06.569(01) CABLE HARNESS : 84449887 - F364375

ссылка	Номер детали	Кол-во	Описание
1	334787		КЛЕММА КАБЕЛЯ,
2	426199		Клемма ,
M009	441166		Клемма , M9
	441167		Клемма ,
	441159		Разъем для проводов ,
X03984806091			Разъем для проводов , X39
	84806090		Разъем для проводов ,
	84607244		Клемма ,
	84607242		Уплотнительное кольцо ,
X04084400773			Разъем для проводов , X40
	84441874		Разъем для проводов ,
	84068583		Пробка ,
	86500035		Клемма ,
X04184074631			Разъем для проводов , X41
	86500036		Игольчатый контакт электрического разъема ,
	84074638		Пробка ,
X04284074630			Разъем для проводов , X42
	86500035		Клемма ,
	86500166		Пробка ,
X04884400771			Разъем для проводов , X48
	84441874		Разъем для проводов ,
	84068583		Пробка ,
	86500035		Клемма ,
X09284074635			Разъем для проводов , X92
	86500036		Игольчатый контакт электрического разъема ,
	84074639		Разъем для проводов ,

06.569(02) CABLE HARNESS : 84454160 - D364

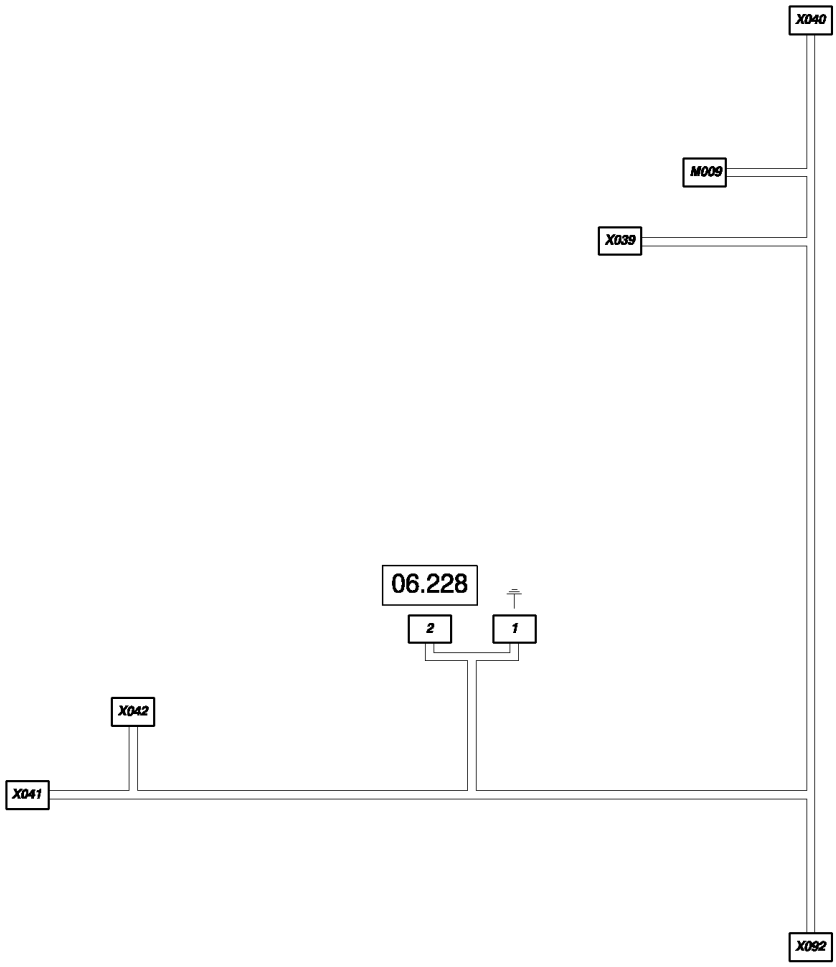

06.569(02) CABLE HARNESS : 84454160 - D364

ссылка	Номер детали	Кол-во	Описание
1	334787		КЛЕММА КАБЕЛЯ,
2	426199		Клемма ,
M009	441166		Клемма , M9
	441167		Клемма ,
	441159		Разъем для проводов ,
X03984806091			Разъем для проводов , X39
	84806090		Разъем для проводов ,
	84607244		Клемма ,
	84607242		Уплотнительное кольцо ,
X04084400773			Разъем для проводов , X40
	84441874		Разъем для проводов ,
	84068583		Пробка ,
	86500035		Клемма ,
X04184074631			Разъем для проводов , X41
	86500036		Игольчатый контакт электрического разъема ,
	84074638		Пробка ,
X04284074630			Разъем для проводов , X42
	86500035		Клемма ,
	86500166		Пробка ,
X09284074635			Разъем для проводов , X92
	86500036		Игольчатый контакт электрического разъема ,
	84074639		Разъем для проводов ,

06.571(01) CABLE HARNESS : 84449919 - D364

06.571(01) CABLE HARNESS : 84449919 - D364

ссылка	Номер детали	Кол-во	Описание
	S036441166		Клемма , S36
	X04284074631		Разъем для проводов , X42
	86500036		Игольчатый контакт электрического разъема ,
	84074638		Пробка ,

06.572(01) CABLE HARNESS : 84452019 - F364375

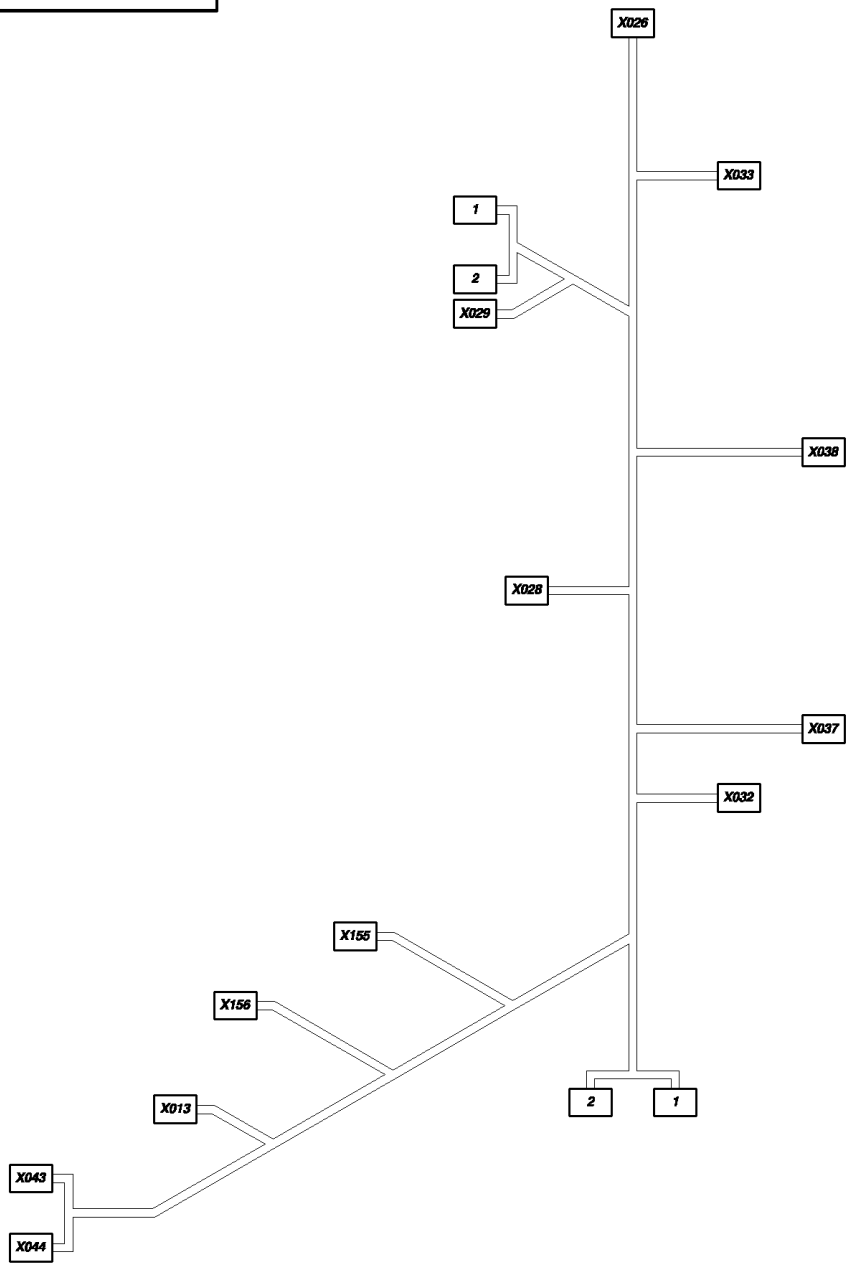

06.572(01) CABLE HARNESS : 84452019 - F364375

ссылка	Номер детали	Кол-во	Описание
1	84607920		
2	84607921		Шланг ,
X01384074631			Разъем для проводов , X13
	84068583		Пробка ,
	86500036		Игольчатый контакт электрического разъема ,
	84074638		Пробка ,
X02684400776			Разъем для проводов , X26
	84441874		Разъем для проводов ,
	86500035		Клемма ,
X02884074631			Разъем для проводов , X28
	86500036		Игольчатый контакт электрического разъема ,
	84074638		Пробка ,
X02984074631			Разъем для проводов , X29
	86500036		Игольчатый контакт электрического разъема ,
	84074638		Пробка ,
X03284074631			Разъем для проводов , X32
	86500036		Игольчатый контакт электрического разъема ,
	84074638		Пробка ,
X03384074631			Разъем для проводов , X33
	86500036		Игольчатый контакт электрического разъема ,
	84074638		Пробка ,
X03784074631			Разъем для проводов , X37
	86500036		Игольчатый контакт электрического разъема ,
	84074638		Пробка ,
X03884449647			Разъем для проводов , X38
	86500036		Игольчатый контакт электрического разъема ,
	84806312		Разъем для проводов ,
X04384400439			Разъем для проводов , X43
	84400440		Разъем для проводов ,
	80446236		КЛЕММА КАБЕЛЯ,
	84400441		Пробка ,
X04484400439			Разъем для проводов , X44
	84400440		Разъем для проводов ,
	80446236		КЛЕММА КАБЕЛЯ,
	84400441		Пробка ,
X15584074643			Разъем для проводов , X155
	86500036		Игольчатый контакт электрического разъема ,
	84074641		Пробка ,
X15684074635			Разъем для проводов , X156
	86500036		Игольчатый контакт электрического разъема ,
	84074639		Разъем для проводов ,

06.572(02) CABLE HARNESS : 84454028 - D376

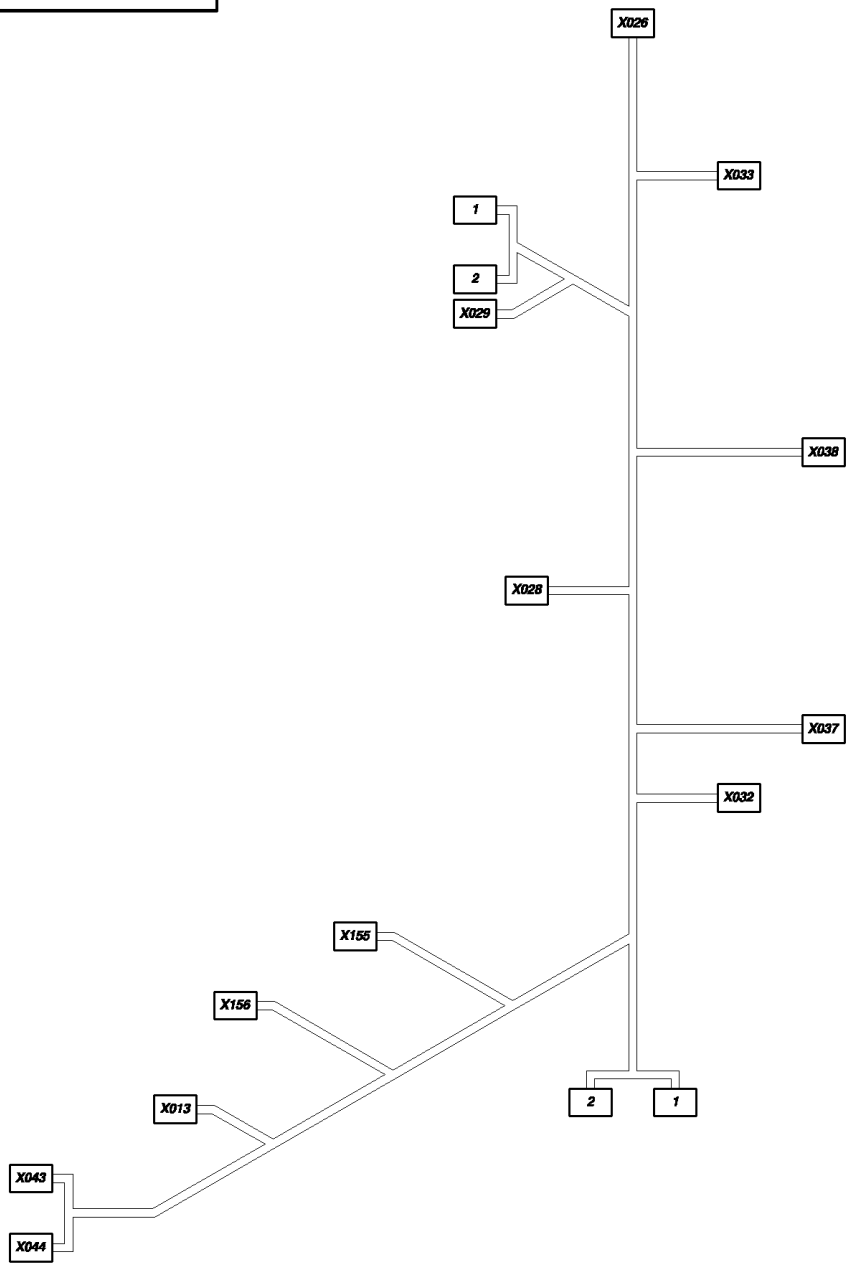

06.572(02) CABLE HARNESS : 84454028 - D376

ссылка	Номер детали	Кол-во	Описание
1	84607920		
2	84607921		Шланг ,
X01384074631			Разъем для проводов , X13
	84068583		Пробка ,
	86500036		Игольчатый контакт электрического разъема ,
	84074638		Пробка ,
X02684400776			Разъем для проводов , X26
	84441874		Разъем для проводов ,
	86500035		Клемма ,
X02884074631			Разъем для проводов , X28
	86500036		Игольчатый контакт электрического разъема ,
	84074638		Пробка ,
X02984074631			Разъем для проводов , X29
	86500036		Игольчатый контакт электрического разъема ,
	84074638		Пробка ,
X03284074631			Разъем для проводов , X32
	86500036		Игольчатый контакт электрического разъема ,
	84074638		Пробка ,
X03384074631			Разъем для проводов , X33
	86500036		Игольчатый контакт электрического разъема ,
	84074638		Пробка ,
X03784074631			Разъем для проводов , X37
	86500036		Игольчатый контакт электрического разъема ,
	84074638		Пробка ,
X03884449647			Разъем для проводов , X38
	86500036		Игольчатый контакт электрического разъема ,
	84806312		Разъем для проводов ,
X04384400439			Разъем для проводов , X43
	84400440		Разъем для проводов ,
	80446236		КЛЕММА КАБЕЛЯ,
	84400441		Пробка ,
X04484400439			Разъем для проводов , X44
	84400440		Разъем для проводов ,
	80446236		КЛЕММА КАБЕЛЯ,
	84400441		Пробка ,
X15584074643			Разъем для проводов , X155
	86500036		Игольчатый контакт электрического разъема ,
	84074641		Пробка ,
X15684074635			Разъем для проводов , X156
	86500036		Игольчатый контакт электрического разъема ,
	84074639		Разъем для проводов ,

06.573(01) CABLE HARNESS : 84452029 - D364

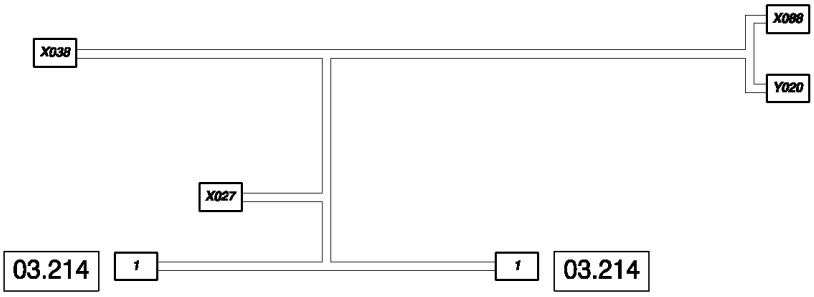

06.573(01) CABLE HARNESS : 84452029 - D364

ссылка	Номер детали	Кол-во	Описание
1	84004134		Клемма ,
X02784074631			Разъем для проводов , X27
	86500036		Игольчатый контакт электрического разъема ,
	84074638		Пробка ,
X03884806918			Разъем для проводов , X38
	86500035		Клемма ,
	84806919		Пробка ,
X08884078681			Разъем для проводов , X88
	84078682		Клемма ,
Y02084019407			Патрубок , Y20
	426199		Клемма ,

06.574(01) CABLE HARNESS : 84452210 - F364409

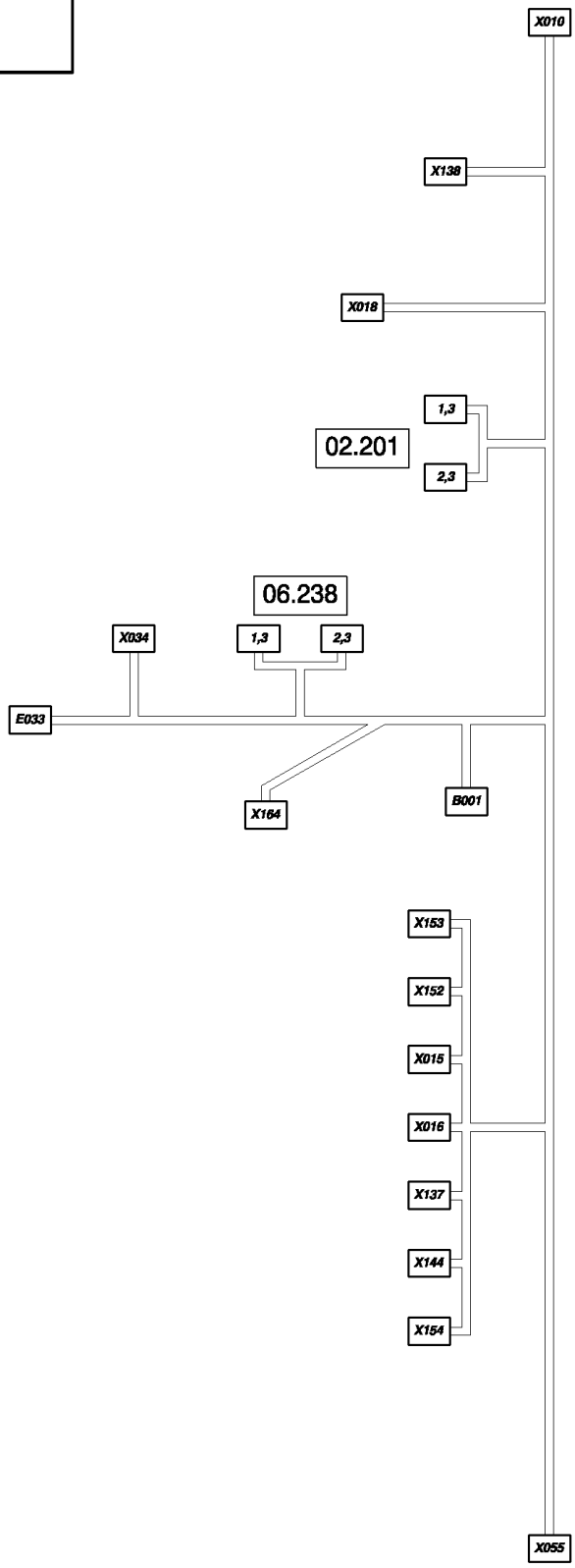

06.574(01) CABLE HARNESS : 84452210 - F364409

ссылка	Номер детали	Кол-во	Описание
1	441166		Клемма ,
2	441167		Клемма ,
3	441159		Разъем для проводов ,
B001334787			КЛЕММА КАБЕЛЯ, B1
E033430026			Клемма , E33
X01084807217			Разъем для проводов , X10
	84441874		Разъем для проводов ,
	84807680		Стопорное устройство ,
	86500035		Клемма ,
	84074628		КЛЕММА КАБЕЛЯ,
X01584806311			Разъем для проводов , X15
	84806208		Разъем для проводов ,
	86500036		Игольчатый контакт электрического разъема ,
	84806312		Разъем для проводов ,
X01684806311			Разъем для проводов , X16
	84806208		Разъем для проводов ,
	86500036		Игольчатый контакт электрического разъема ,
	84806312		Разъем для проводов ,
X01884806457			Разъем для проводов , X18
	84806460		КЛЕММА КАБЕЛЯ,
	84100538		Разъем для проводов ,
	84806458		Разъем для проводов ,
X03484074635			Разъем для проводов , X34
	86500036		Игольчатый контакт электрического разъема ,
	84074639		Разъем для проводов ,
X05584074631			Разъем для проводов , X55
	86500036		Игольчатый контакт электрического разъема ,
	84074638		Пробка ,
X065441159			Разъем для проводов , X65
	441166		Клемма ,
	441167		Клемма ,
X13784806311			Разъем для проводов , X137
	84806208		Разъем для проводов ,
	86500036		Игольчатый контакт электрического разъема ,
	84806312		Разъем для проводов ,
X13884074631			Разъем для проводов , X138
	86500036		Игольчатый контакт электрического разъема ,
	84074638		Пробка ,
X14484806311			Разъем для проводов , X144
	84806208		Разъем для проводов ,
	86500036		Игольчатый контакт электрического разъема ,
	84806312		Разъем для проводов ,
X15284074631			Разъем для проводов , X152
	86500036		Игольчатый контакт электрического разъема ,
	84074638		Пробка ,

06.574(01) CABLE HARNESS : 84452210 - F364409

ссылка	Номер детали	Кол-во	Описание
X15	384074631		Разъем для проводов , X153
	86500036		Игольчатый контакт электрического разъема ,
	84074638		Пробка ,
X15	484806311		Разъем для проводов , X154
	84806208		Разъем для проводов ,
	86500036		Игольчатый контакт электрического разъема ,
	84806312		Разъем для проводов ,
X16	484074631		Разъем для проводов , X164
	86500036		Игольчатый контакт электрического разъема ,
	84074638		Пробка ,

06.574(02) CABLE HARNESS : 84457661 - D410

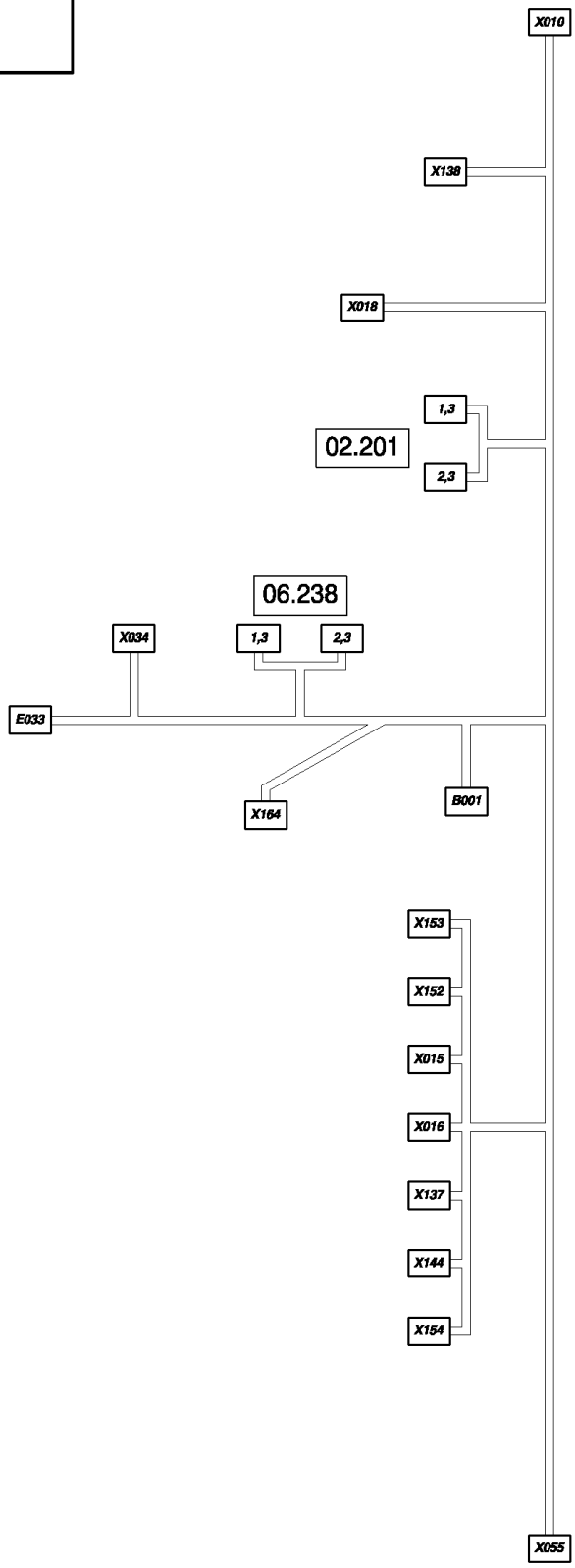

06.574(02) CABLE HARNESS : 84457661 - D410

ссылка	Номер детали	Кол-во	Описание
1	441166		Клемма ,
2	441167		Клемма ,
3	441159		Разъем для проводов ,
B001334787			КЛЕММА КАБЕЛЯ, B1
E033430026			Клемма , E33
X01084807217			Разъем для проводов , X10
	84441874		Разъем для проводов ,
	84807680		Стопорное устройство ,
	86500035		Клемма ,
	84074628		КЛЕММА КАБЕЛЯ,
X01584806311			Разъем для проводов , X15
	84806208		Разъем для проводов ,
	86500036		Игольчатый контакт электрического разъема ,
	84806312		Разъем для проводов ,
X01684806311			Разъем для проводов , X16
	84806208		Разъем для проводов ,
	86500036		Игольчатый контакт электрического разъема ,
	84806312		Разъем для проводов ,
X01884806457			Разъем для проводов , X18
	84806460		КЛЕММА КАБЕЛЯ,
	84100538		Разъем для проводов ,
	84806458		Разъем для проводов ,
X03484074635			Разъем для проводов , X34
	86500036		Игольчатый контакт электрического разъема ,
	84074639		Разъем для проводов ,
X05584074631			Разъем для проводов , X55
	86500036		Игольчатый контакт электрического разъема ,
	84074638		Пробка ,
X065441159			Разъем для проводов , X65
	441166		Клемма ,
	441167		Клемма ,
X13784806311			Разъем для проводов , X137
	84806208		Разъем для проводов ,
	86500036		Игольчатый контакт электрического разъема ,
	84806312		Разъем для проводов ,
X13884074631			Разъем для проводов , X138
	86500036		Игольчатый контакт электрического разъема ,
	84074638		Пробка ,
X14484806311			Разъем для проводов , X144
	84806208		Разъем для проводов ,
	86500036		Игольчатый контакт электрического разъема ,
	84806312		Разъем для проводов ,
X15284074631			Разъем для проводов , X152
	86500036		Игольчатый контакт электрического разъема ,
	84074638		Пробка ,

06.574(02) CABLE HARNESS : 84457661 - D410

ссылка	Номер детали	Кол-во	Описание
X15	384074631		Разъем для проводов , X153
	86500036		Игольчатый контакт электрического разъема ,
	84074638		Пробка ,
X15	484806311		Разъем для проводов , X154
	84806208		Разъем для проводов ,
	86500036		Игольчатый контакт электрического разъема ,
	84806312		Разъем для проводов ,
X16	484074631		Разъем для проводов , X164
	86500036		Игольчатый контакт электрического разъема ,
	84074638		Пробка ,

06.701(01) СОЕДИНИТЕЛИ ДЛЯ КОМПОНЕНТОВ

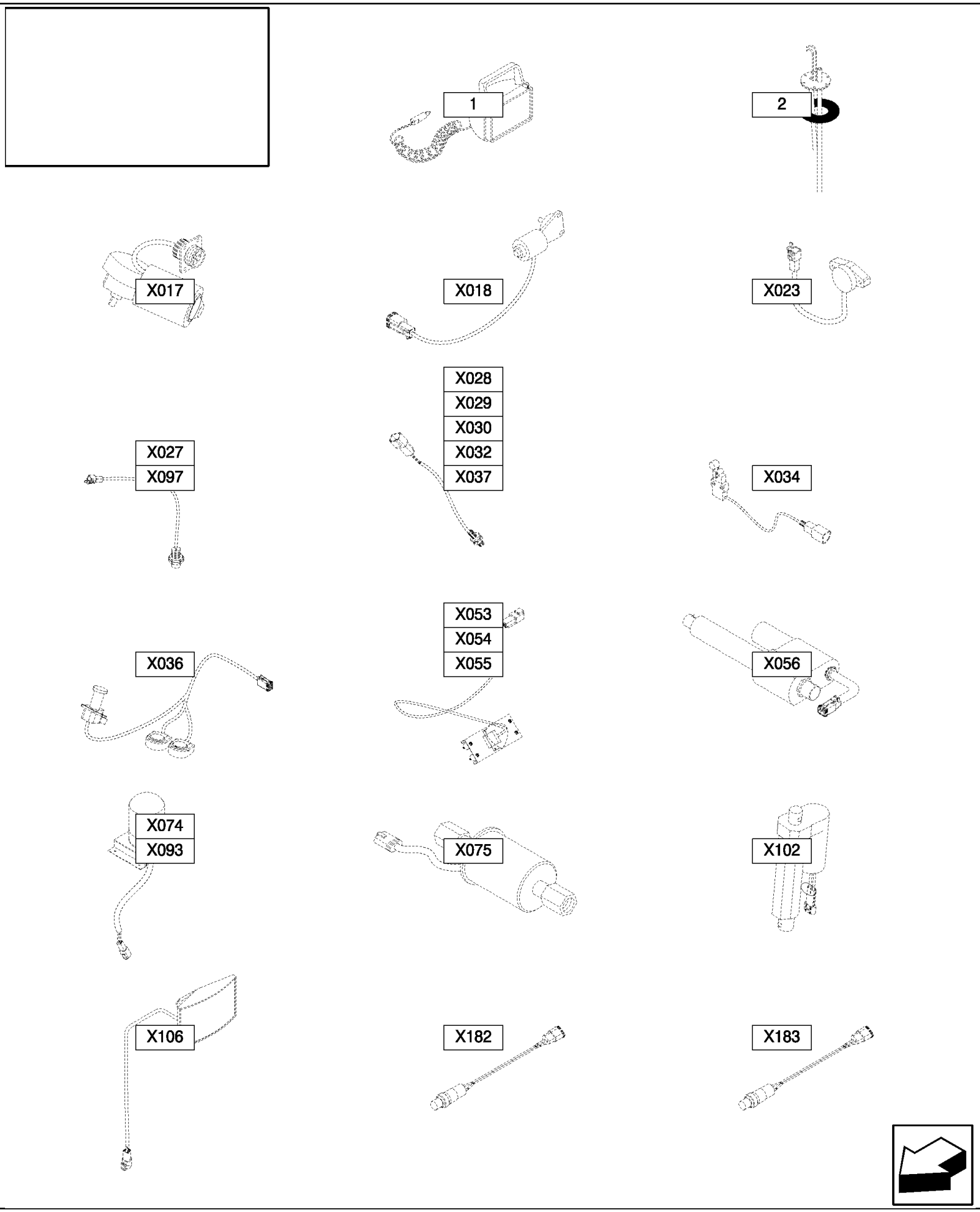

06.701(01) СОЕДИНИТЕЛИ ДЛЯ КОМПОНЕНТОВ

ссылка	Номер детали	Кол-во	Описание
1	350674		Разъем для проводов ,
	430026		Клемма ,
2	84074630		Разъем для проводов ,
	86500166		Пробка ,
X017445746			Разъем для проводов , X17
	80445526		Хомутик ,
	445517		Клемма ,
X01884806458			Разъем для проводов , X18
X02384074632			Разъем для проводов , X23
	86500035		Клемма ,
	9611173		Пробка ,
X02784074630			Разъем для проводов , X27
	86500035		Клемма ,
	86500166		Пробка ,
X02884074630			Разъем для проводов , X28
	86500035		Клемма ,
	86500166		Пробка ,
X02984074630			Разъем для проводов , X29
	86500035		Клемма ,
	86500166		Пробка ,
X03084074630			Разъем для проводов , X30
	86500035		Клемма ,
	86500166		Пробка ,
X03284074630			Разъем для проводов , X32
	86500035		Клемма ,
	86500166		Пробка ,
X03484074632			Разъем для проводов , X34
	86500035		Клемма ,
	9611173		Пробка ,
X03684074642			Разъем для проводов , X36
	84068583		Пробка ,
	86500035		Клемма ,
	89861378		Пробка ,
X03784074630			Разъем для проводов , X37
	86500035		Клемма ,
	86500166		Пробка ,
X05384074630			Разъем для проводов , X53
	86500035		Клемма ,
	86500166		Пробка ,
X05484074630			Разъем для проводов , X54
	86500035		Клемма ,
	86500166		Пробка ,
X05584074630			Разъем для проводов , X55
	86500035		Клемма ,
	86500166		Пробка ,

06.701(01) СОЕДИНИТЕЛИ ДЛЯ КОМПОНЕНТОВ

ссылка	Номер детали	Кол-во	Описание
X056916790			Разъем для проводов , X56
	445521		Клемма ,
	9516242		Клемма ,
	916797		Прокладка ,
X07484074630			Разъем для проводов , X74
	86500035		Клемма ,
	86500167		
X07584100538			Разъем для проводов , X75
X09384074630			Разъем для проводов , X93
	86500035		Клемма ,
	86500167		
X09784074630			Разъем для проводов , X97
	86500035		Клемма ,
	86500166		Пробка ,
X10284100538			Разъем для проводов , X102
	84806458		Разъем для проводов ,
X10684074632			Разъем для проводов , X106
	900363		Клемма ,
	9611173		Пробка ,
X18284074635			Разъем для проводов , X182
	84068583		Пробка ,
	86500036		Игольчатый контакт электрического разъема ,
	84074639		Разъем для проводов ,
X18384074635			Разъем для проводов , X183
	84068583		Пробка ,
	86500036		Игольчатый контакт электрического разъема ,
	84074639		Разъем для проводов ,

06.801(01) СОЕДИНИТЕЛИ - С 80334588 ПО 80445521

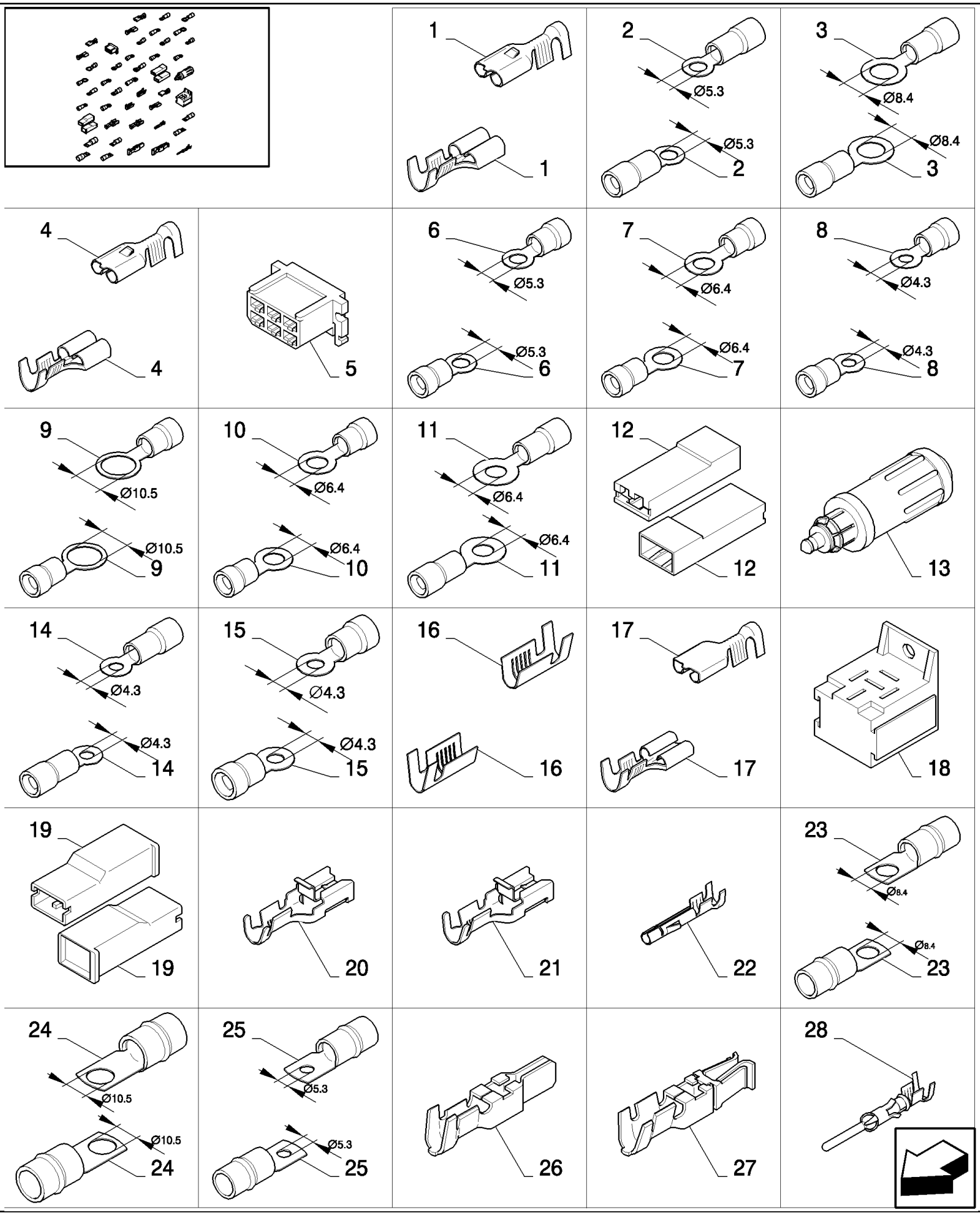

CS640 COMBINE BASE UNIT (1/03-) - Electrical System

06.801(01) СОЕДИНИТЕЛИ - С 80334588 ПО 80445521

ссылка	Номер детали	Кол-во	Описание
1	334588	AR	Клемма , 1-2.5MMI
2	80334591	AR	Клемма , 4-6MMI
3	80334592	AR	Контактная клемма , 4-6MMI
4	334594	AR	Клемма , 4-6MMI
5	334595	AR	Клемма ,
6	334787	AR	КЛЕММА КАБЕЛЯ, 1.5-2.5MMI
7	335316	AR	Клемма , 0.3-1.3MMI
8	80335480	AR	Клемма , 1.5-2.5MMI
9	335481	AR	Клемма , 1.5-2.5MMI
10	335482	AR	Клемма , 1.5-2.5MMI
11	335483	AR	Клемма , 4-6MMI
12	350674	AR	Разъем для проводов ,
13	353969	AR	Электрический разъем ,
14	80354118	AR	Клемма , 4-6MMI
15	80357472	AR	Клемма , 0.3-1.3MMI
16	426199	AR	Клемма , 1.5-2.5MMI
17	430026	AR	Клемма , 1.5-2.5MMI
18	439588	AR	Суппорт ,
19	441159	AR	Разъем для проводов ,
20	441166	AR	Клемма , 0.7-2MMI
21	441167	AR	Клемма , 2.5-4MMI
22	442243	AR	Электрический разъем , 0.5-2.1MMI
23	80444851	AR	Клемма , 16-20MMI
24	80444852	AR	Клемма , 16-20MMI
25	80444853	AR	КЛЕММА КАБЕЛЯ, 16-20MMI
26	445517	AR	Клемма , 1.5-4MMI
27	445518	AR	Клемма , 5-8MMI
28	445521	AR	Клемма , 1-2.5MMI

06.801(02) СОЕДИНИТЕЛИ - С 80445522 ПО 84058194

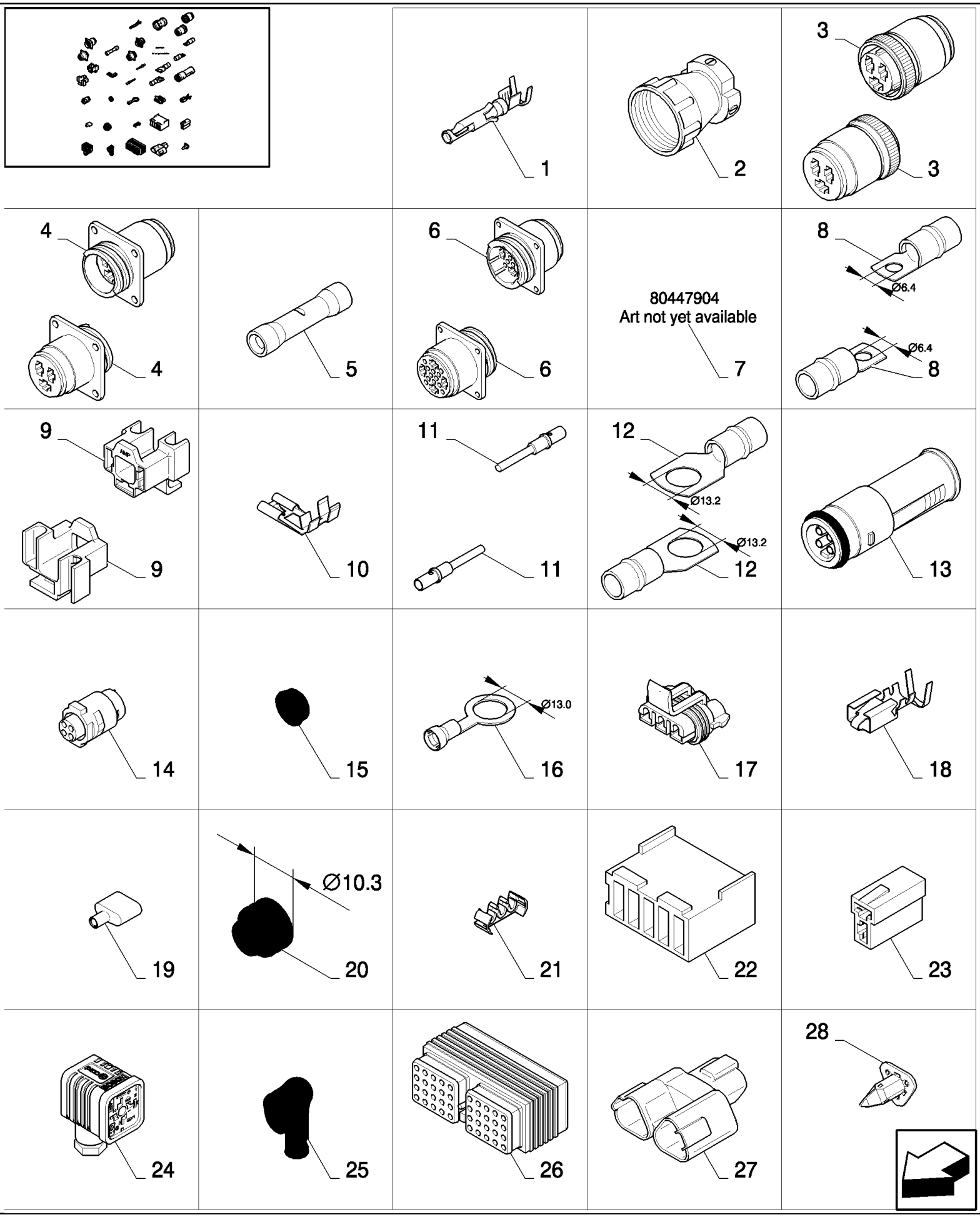

CS640 COMBINE BASE UNIT (1/03-) - Electrical System

06.801(02) СОЕДИНИТЕЛИ - С 80445522 ПО 84058194

ссылка	Номер детали	Кол-во	Описание
1	445522	AR	Клемма , 1-2.5MMI
2	80445526	AR	Хомутик ,
3	80445745	AR	Разъем для проводов ,
4	445746	AR	Разъем для проводов ,
5	80446236	AR	КЛЕММА КАБЕЛЯ, 0.5-1.5MMI
6	447569	AR	Разъем для проводов ,
7	80447904	AR	Разъем для проводов ,
8	455780	AR	Клемма , 16-20MMI
9	751307	AR	Клемма ,
10	751308	AR	Клемма ,
11	900363	AR	Клемма , 0.8-1MMI
12	80916171	AR	КЛЕММА КАБЕЛЯ, 16-20MMI
13	916790	AR	Разъем для проводов , 4P-M
14	916791	AR	Разъем для проводов , 4P-V
15	916797	AR	Прокладка ,
16	80919749	AR	КЛЕММА КАБЕЛЯ, 2.5-6MMI
17	84000181	AR	Клемма ,
18	84000182	AR	Клемма , 1-2MMI
19	84004134	AR	Клемма ,
20	84004255	AR	Уплотнительное кольцо , 2.81-3.75MMI
21	84004256	AR	Зажим ,
22	84007631	AR	Клемма ,
23	84015523	AR	Электрический разъем ,
24	84019407	AR	Патрубок ,
25	84038072	AR	КАБЕЛЬ,
26	84058011	AR	Разъем для проводов ,
27	84058188	AR	Разъем для проводов ,
28	84058194	AR	Пробка ,

06.801(03) СОЕДИНИТЕЛИ - С 84068583 ПО 84400774

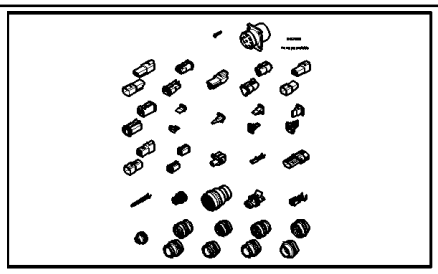

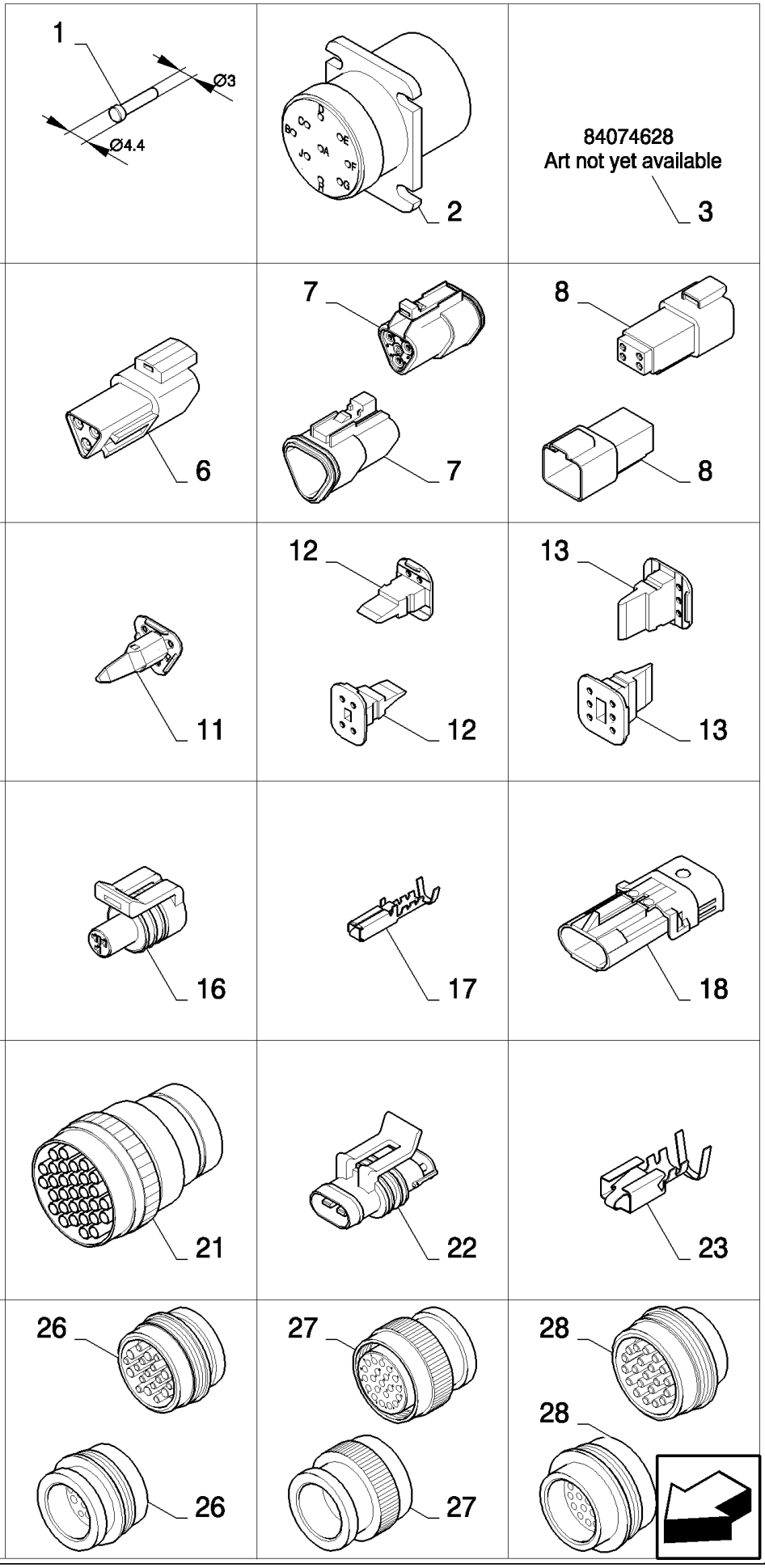

06.801(03) СОЕДИНИТЕЛИ - С 84068583 ПО 84400774

ссылка	Номер детали	Кол-во	Описание
1	84068583	AR	Пробка ,
2	84074254	AR	Разъем для проводов ,
3	84074628	AR	КЛЕММА КАБЕЛЯ,
4	84074630	AR	Разъем для проводов , 0.82-1.31MMI
5	84074631	AR	Разъем для проводов ,
6	84074632	AR	Разъем для проводов ,
7	84074635	AR	Разъем для проводов ,
8	84074636	AR	Разъем для проводов ,
9	84074637	AR	Разъем для проводов ,
10	84074638	AR	Пробка ,
11	84074639	AR	Разъем для проводов ,
12	84074640	AR	Пробка ,
13	84074641	AR	Пробка ,
14	84074642	AR	Разъем для проводов ,
15	84074643	AR	Разъем для проводов ,
16	84078681	AR	Разъем для проводов , 2.03-2.4MMI
17	84078682	AR	Клемма , 0.8-1MMI
18	84100536	AR	Разъем для проводов ,
19	84100537	AR	Клемма , 1-2MMI
20	84100538	AR	Разъем для проводов , 3.49-2.81MMI
21	84320884	AR	Электрический разъем ,
22	84400439	AR	Разъем для проводов ,
23	84400440	AR	Разъем для проводов ,
24	84400441	AR	Пробка ,
25	84400771	AR	Разъем для проводов ,
26	84400772	AR	Разъем для проводов ,
27	84400773	AR	Разъем для проводов ,
28	84400774	AR	Разъем для проводов ,

06.801(04) СОЕДИНИТЕЛИ - С 84400775 ПО 84806918

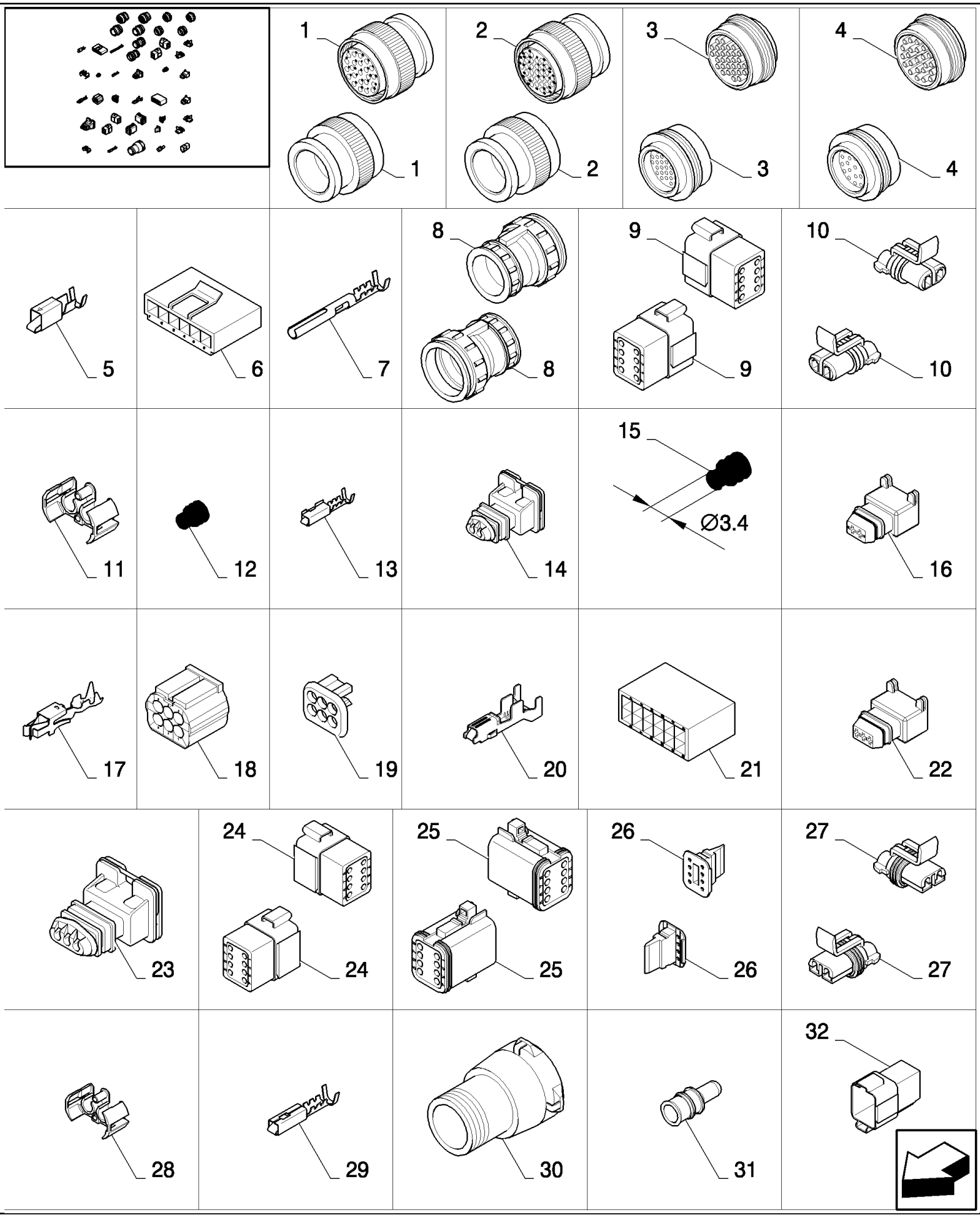

CS640 COMBINE BASE UNIT (1/03-) - Electrical System

06.801(04) СОЕДИНИТЕЛИ - С 84400775 ПО 84806918

ссылка	Номер детали	Кол-во	Описание
1	84400775	AR	Разъем для проводов ,
2	84400776	AR	Разъем для проводов ,
3	84400777	AR	Стопорное устройство ,
4	84400780	AR	Разъем для проводов ,
5	84439475	AR	Разъем для проводов ,
6	84439476	AR	Разъем для проводов ,
7	84441696	AR	Разъем для проводов , 1-2MMI
8	84441874	AR	Разъем для проводов ,
9	84449647	AR	Разъем для проводов ,
10	84457868	AR	Разъем для проводов ,
11	84457870	AR	Пробка ,
12	84457871	AR	Уплотнительное кольцо ,
13	84457872	AR	КЛЕММА КАБЕЛЯ,
14	84607213	AR	Разъем для проводов ,
15	84607242	AR	Уплотнительное кольцо ,
16	84607243	AR	Разъем для проводов ,
17	84607244	AR	Клемма ,
18	84607372	AR	Разъем для проводов ,
19	84607373	AR	Устройство останова ,
20	84607374	AR	Разъем для проводов ,
21	84607379	AR	Разъем для проводов ,
22	84806090	AR	Разъем для проводов ,
23	84806091	AR	Разъем для проводов ,
24	84806208	AR	Разъем для проводов ,
25	84806311	AR	Разъем для проводов ,
26	84806312	AR	Разъем для проводов ,
27	84806457	AR	Разъем для проводов ,
28	84806458	AR	Разъем для проводов ,
29	84806460	AR	КЛЕММА КАБЕЛЯ, 2-3MMI
30	84806654	AR	Разъем для проводов ,
31	84806656	AR	КЛЕММА КАБЕЛЯ,
32	84806918	AR	Разъем для проводов ,

06.801(05) СОЕДИНИТЕЛИ - С 84806919 ПО 84814865

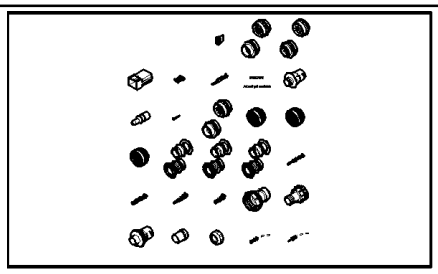

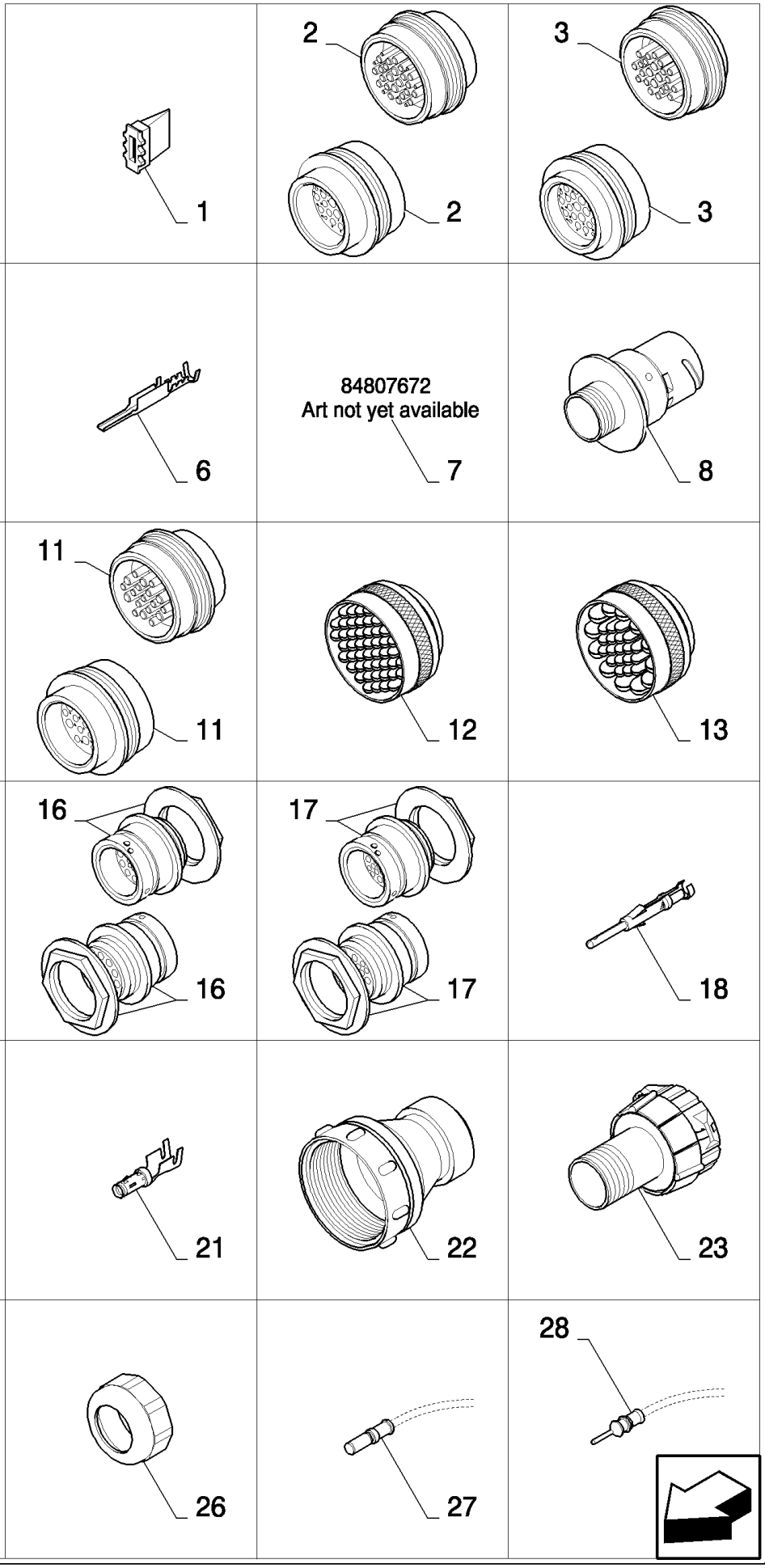

06.801(05) СОЕДИНИТЕЛИ - С 84806919 ПО 84814865

ссылка	Номер детали	Кол-во	Описание
1	84806919	AR	Пробка ,
2	84807216	AR	Разъем для проводов ,
3	84807217	AR	Разъем для проводов ,
4	84807268	AR	Разъем для проводов ,
5	84807269	AR	Разъем для проводов ,
6	84807270	AR	КЛЕММА КАБЕЛЯ, 0.8-1MMI
7	84807672	AR	КЛЕММА КАБЕЛЯ,
8	84807676	AR	Разъем для проводов ,
9	84807678	AR	КЛЕММА КАБЕЛЯ,
10	84807680	AR	Стопорное устройство ,
11	84814753	AR	Разъем для проводов ,
12	84814754	AR	Разъем для проводов ,
13	84814755	AR	Разъем для проводов ,
14	84814756	AR	Разъем для проводов ,
15	84814757	AR	Разъем для проводов ,
16	84814758	AR	Разъем для проводов ,
17	84814759	AR	Разъем для проводов ,
18	84814761	AR	КЛЕММА КАБЕЛЯ,
19	84814762	AR	КЛЕММА КАБЕЛЯ,
20	84814763	AR	КЛЕММА КАБЕЛЯ, 1.5-2.5MMI
21	84814764	AR	КЛЕММА КАБЕЛЯ,
22	84814765	AR	Адаптер ,
23	84814773	AR	Разъем для проводов ,
24	84814774	AR	Разъем для проводов ,
25	84814862	AR	Разъем для проводов ,
26	84814863	AR	Разъем для проводов ,
27	84814864	AR	КЛЕММА КАБЕЛЯ,
28	84814865	AR	КЛЕММА КАБЕЛЯ,

06.801(06) СОЕДИНИТЕЛИ - С 84814866 ПО 89818033

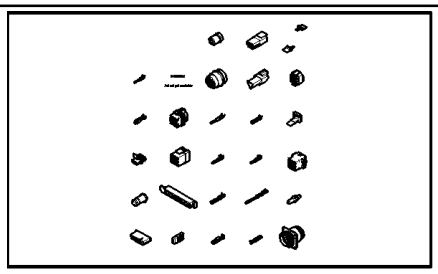

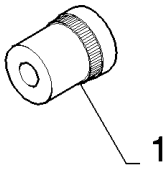

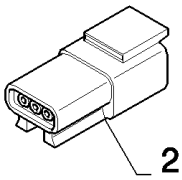

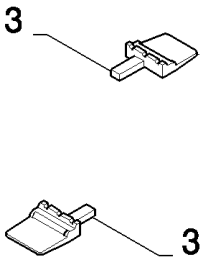

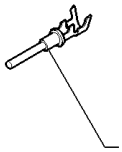

84818184
Art not yet available
5

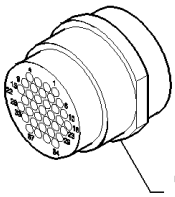

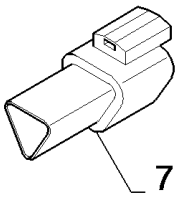

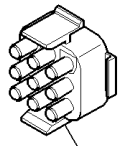

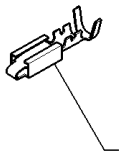

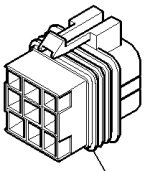

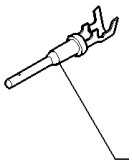

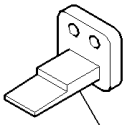

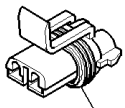

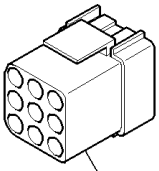

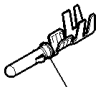

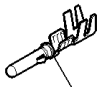

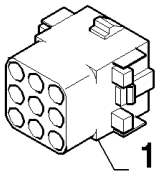

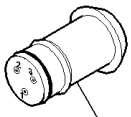

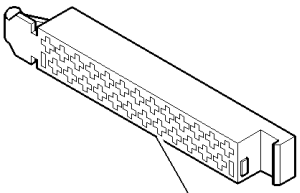

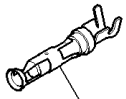

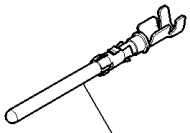

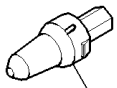

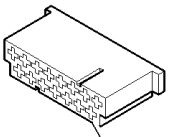

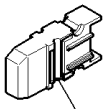

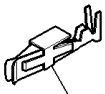

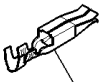

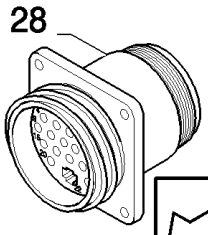

CS640 COMBINE BASE UNIT (1/03-) - Electrical System

06.801(06) СОЕДИНИТЕЛИ - С 84814866 ПО 89818033

ссылка	Номер детали	Кол-во	Описание
1	84814866	AR	Разъем для проводов ,
2	84817101	AR	Разъем для проводов ,
3	84817102	AR	Стопорное устройство ,
4	84817103	AR	КЛЕММА КАБЕЛЯ, 0.8-1MMI
5	84818184	AR	КЛЕММА КАБЕЛЯ,
6	84818192	AR	Электрический разъем ,
7	84818205	AR	Разъем для проводов ,
8	84818419	AR	Разъем для проводов ,
9	84819793	AR	КЛЕММА КАБЕЛЯ, 1-2MMI
10	84819794	AR	Разъем для проводов ,
11	86500035	AR	Клемма , 0.82-1.31MMI
12	86500036	AR	Игольчатый контакт электрического разъема , 0.8-1MMI
13	86500166	AR	Пробка ,
14	86611284	AR	Разъем для проводов ,
15	89505300	AR	Электрический разъем ,
16	89506052	AR	КАБЕЛЬ, 0.5-2MMI
17	89506053	AR	Клемма , 2.1-4MMI
18	9509740	AR	Электрический разъем ,
19	9510662	AR	Разъем для проводов , 2.3-3MMI
20	9510666	AR	Разъем для проводов ,
21	9513123	AR	Клемма , 0.5-1.5MMI
22	9516242	AR	Клемма , 0.5-1.5MMI
23	9611173	AR	Пробка ,
24	9811261	AR	Электрический разъем ,
25	9811772	AR	Держатель предохранителей ,
26	9813989	AR	Клемма , 1-2.5MMI
27	9815256	AR	Электрический разъем , 0.5-1.5MMI
28	9818033	AR	Разъем для проводов ,

06.801(07) СОЕДИНИТЕЛИ - С 89818548 ПО 89861378

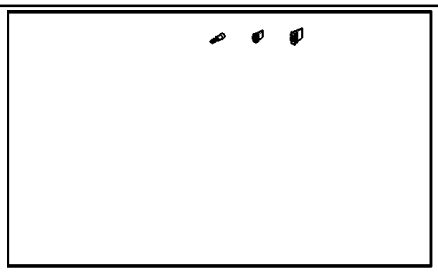

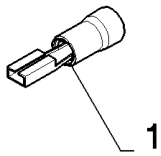

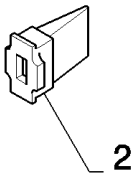

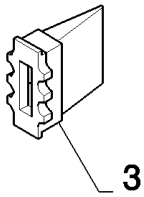

06.801(07) СОЕДИНИТЕЛИ - С 89818548 ПО 89861378

ссылка	Номер детали	Кол-во	Описание
1	9818548	AR	Клемма , 0.3-1.5MMI
2	9861376	AR	Разъем для проводов ,
3	89861378	AR	Пробка ,

07.000(01) ГИДРАВЛИЧЕСКАЯ СИСТЕМА

HYDRAULIC SYSTEMS | **INSTALLATION HYDRAULIQUE** | **INSTALACIÓN HIDRÁULICA** | **HYDRAULIKANLÆG**

IMPIANTO IDRAULICA | **HYDRAULISCHE ANLAGE** | **INSTÁLAÇION HIDRÁULICA** | **HYDRAULISCH SYSTEEM**

SEC. 7

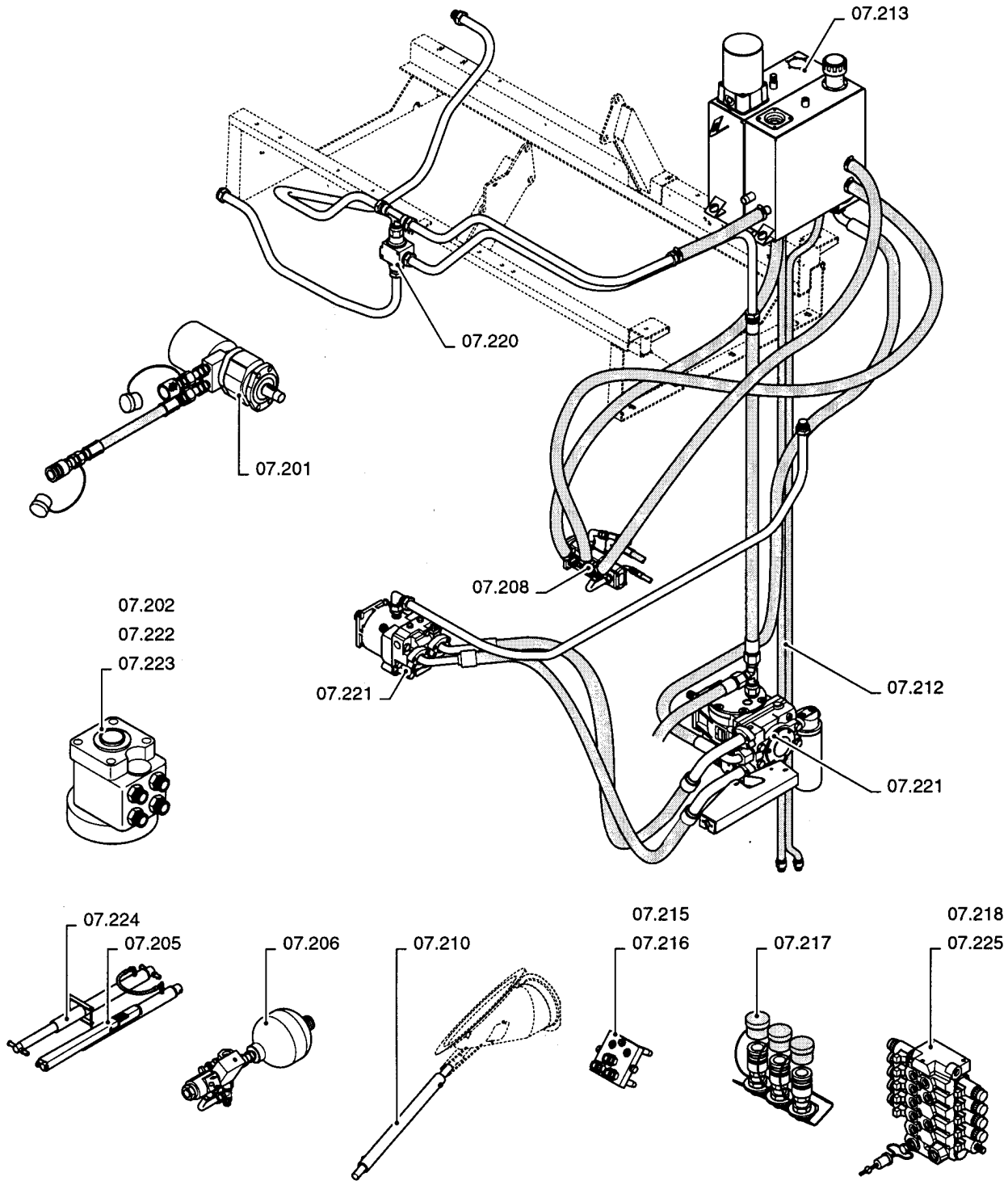

07.000(01) ГИДРАВЛИЧЕСКАЯ СИСТЕМА

ссылка	Номер детали	Кол-во	Описание

07.000(02) ГИДРАВЛИЧЕСКАЯ СИСТЕМА

HYDRAULIC SYSTEMS	**INSTALLATION HYDRAULIQUE**	**INSTALACIÓN HIDRÁULICA**	**HYDRAULIKANLÆG**
IMPIANTO IDRAULICA	**HYDRAULISCHE ANLAGE**	**INSTÁLAÇION HIDRÁULICA**	**HYDRAULISCH SYSTEEM**

SEC. 7

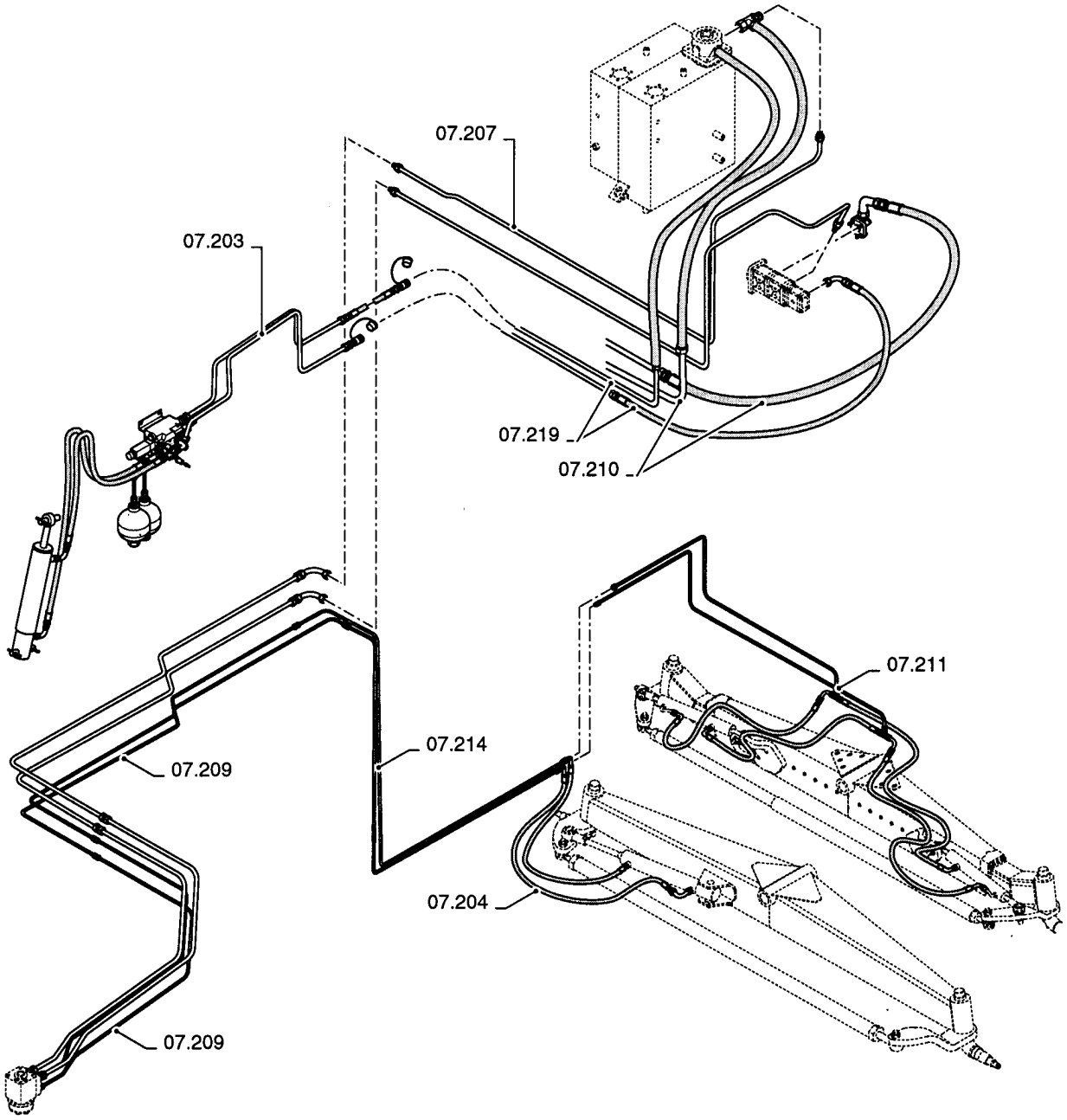

07.000(02) ГИДРАВЛИЧЕСКАЯ СИСТЕМА

ссылка	Номер детали	Кол-во	Описание

07.201(01) ГИДРАВЛИЧЕСКИЙ ВЕДОМЫЙ РЕВЕРСИВНЫЙ МЕХАНИЗМ

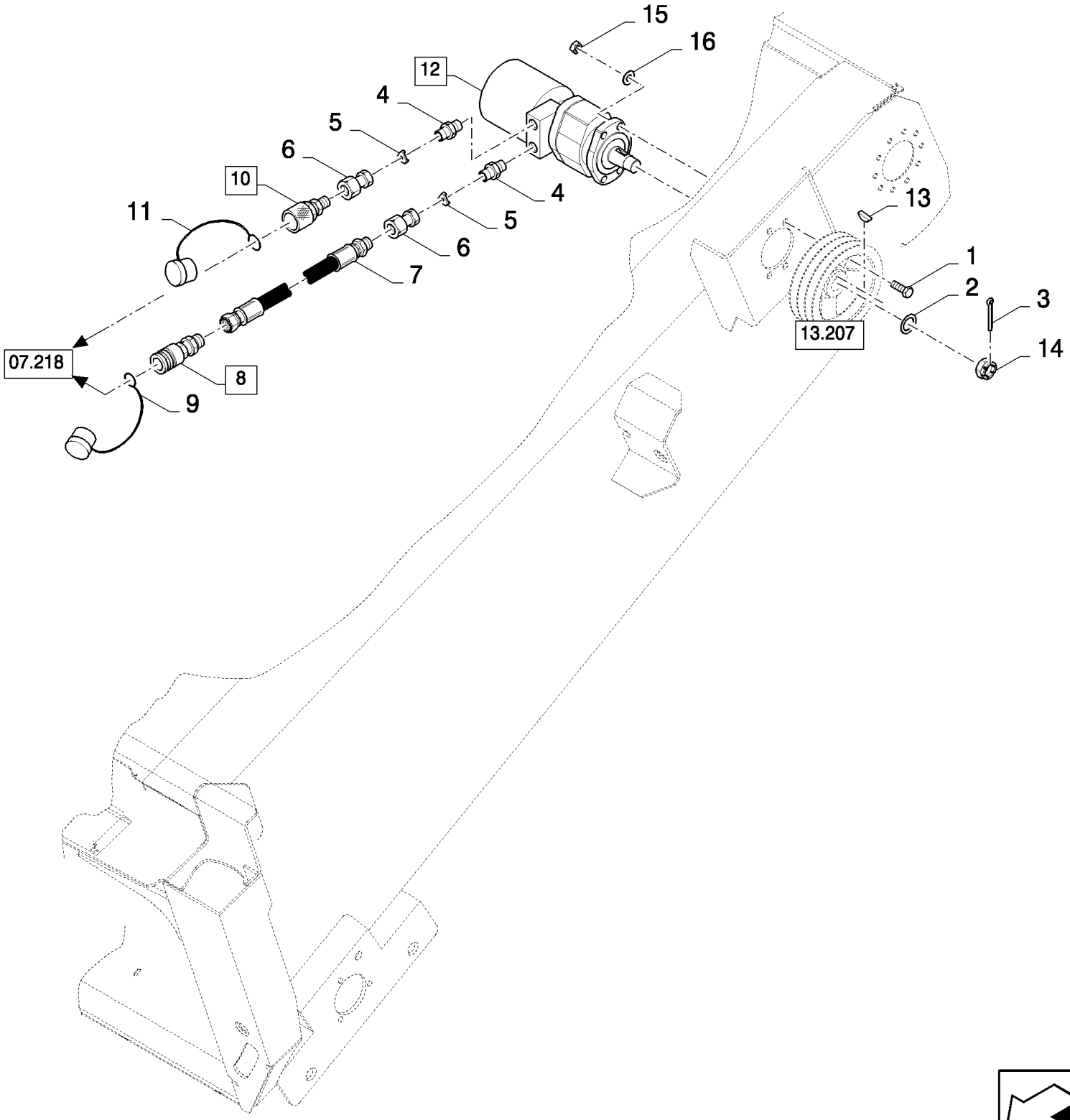

07.201(01) ГИДРАВЛИЧЕСКИЙ ВЕДОМЫЙ РЕВЕРСИВНЫЙ МЕХАНИЗМ

ссылка	Номер детали	Кол-во	Описание
1	87909	4	БОЛТ, Hex, 1/2"-13 x 1", G5, Full Thd,
2	26402	1	Плоская шайба ,
3	300416	1	Шплинт , M4 x 50,
4	84437540	2	Патрубок ,
5	80420815	2	Жиклерный клапан ,
6	84433372	2	Патрубок ,
7	9512067	1	Шланг ,
8	457449	1	Универсальное соединение , (9)
9	9508639	1	КОЛПАЧОК,
10	457420	1	Универсальное соединение , (11)
11	9508643	1	КОЛПАЧОК,
12	84444687	1	Реверсивный механизм , (13,14)
13	NSS	1	Не поставляется отдельно ,
14	NSS	1	Не поставляется отдельно ,
15	140223	4	Плоская шайба , M12
16	281038	4	Стопорная шайба , Ext Tooth, 1/2", 12MM

07.202(01) КЛАПАН РУЛЕВОГО УПРАВЛЕНИЯ - ДЛЯ РЕГУЛИРУЕМОГО ЗАДНЕГО МОСТА

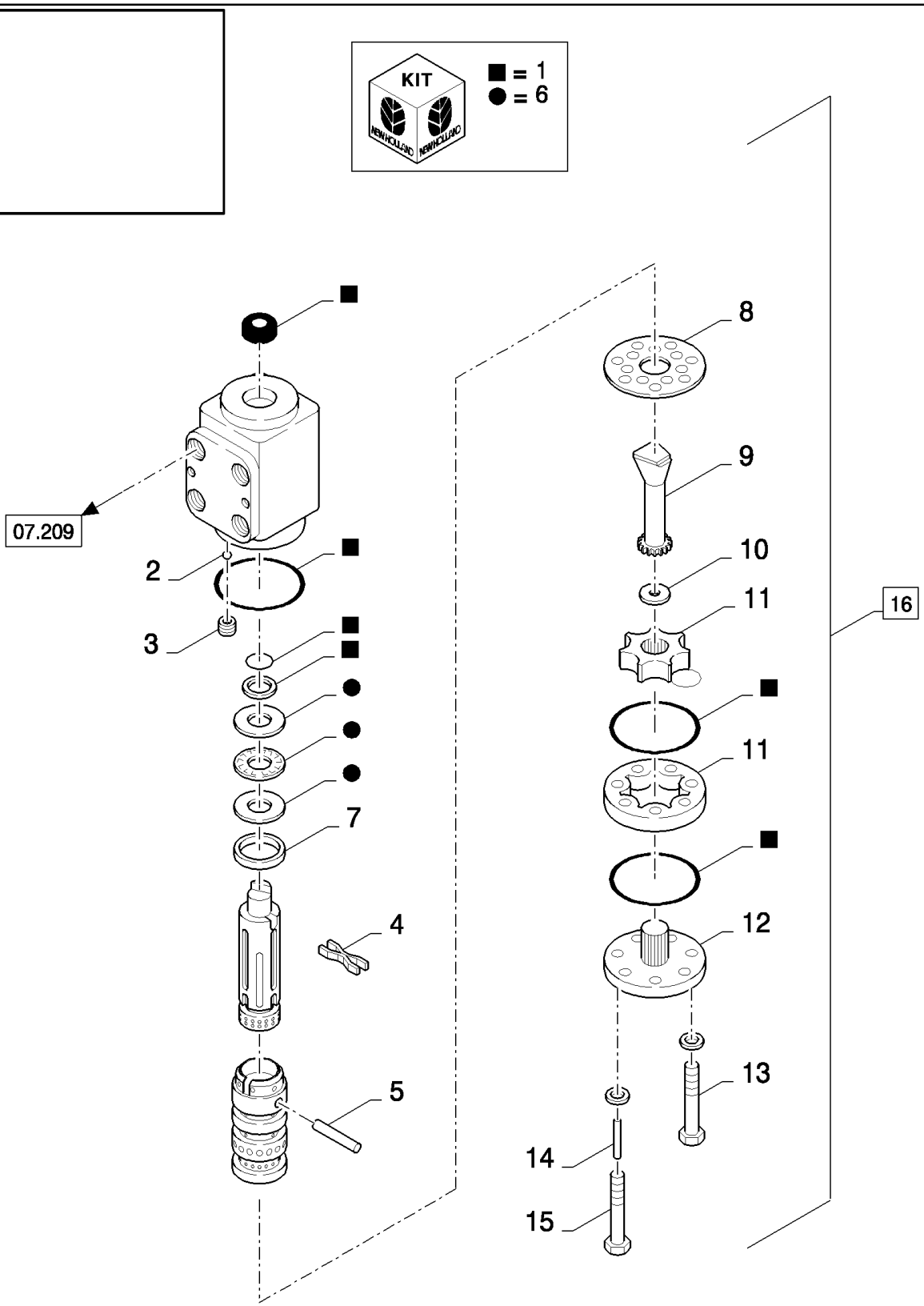

07.202(01) КЛАПАН РУЛЕВОГО УПРАВЛЕНИЯ - ДЛЯ РЕГУЛИРУЕМОГО ЗАДНЕГО МОСТА

ссылка	Номер детали	Кол-во	Описание
1	449243	1	Комплект уплотнительных колец , , BSN C423
1	84053469	1	Комплект уплотнительных колец , , ASN D424
2	326447	1	ШАР, , BSN C423
3	326446	1	Винт , , BSN C423
4	433273	6	Пружина , , BSN C423
5	394849	1	Штифт , , BSN C423
6	449242	1	Комплект колец , , BSN C423
7	326432	1	Кольцо , , BSN C423
8	326436	1	Крышка , , BSN C423
9	449241	1	Вал , , BSN C423
10	449240	1	Распорка , , BSN C423
11	449239	1	Статор генератора переменного тока , , BSN C423
12	326441	1	Крышка , , BSN C423
13	412552	6	Винт , , BSN C423
14	326444	1	Штифт , , BSN C423
15	449238	1	Винт , , BSN C423
16	9511499	1	Клапан гидравлический , (1 to 15), BSN C423
16	84458934	1	Клапан гидравлический , (1), ASN D424

07.203(01) ГИДРАВЛИЧЕСКИЕ СОЕДИНЕНИЯ СОЛОМОПОДЪЕМНИКА С БОКОВОЙ ФЛОТАЦИЕЙ

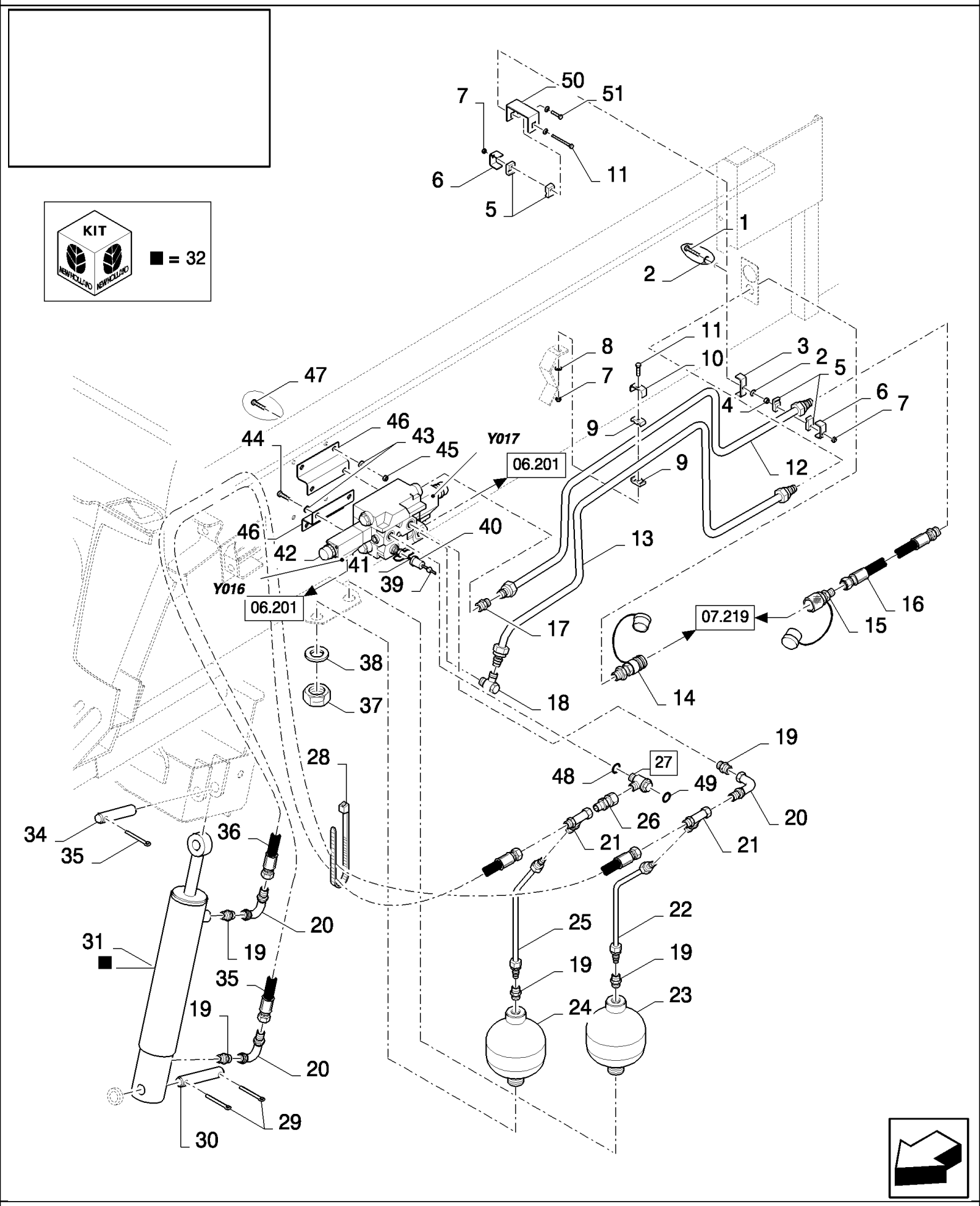

07.203(01) ГИДРАВЛИЧЕСКИЕ СОЕДИНЕНИЯ СОЛОМОПОДЪЕМНИКА С БОКОВОЙ ФЛОТАЦИЕЙ

ссылка	Номер детали	Кол-во	Описание
1	397985	1	БОЛТ, Hex, M6 x 70, 8.8, Full Thd,
2	322357	2	Пружинная шайба , Belleville, M6,
3	84814948	1	Суппорт , , BSN C363
4	15896221	1	Гайка , M6, Cl 10,
5	433008	2	Зажим ,
6	442340	1	Суппорт ,
7	412152	2	Контргайка , M6 x 1, Cl 8.8,
8	86588450	1	Плоская шайба , M6,
9	430357	2	Зажим ,
10	431941	1	Суппорт ,
11	120056	2	Винт , Hex, M6 x 50, 8.8,
12	84438626	1	Гидропровод ,
13	84435717	1	Гидропровод , , BSN C419
13	84458560	1	Гидропровод , , ASN D420
14	84077513	1	Быстросоединяемаямуфта, папа,
15	84077512	1	Быстросоединяемаямуфта, папа,
16	84032826	1	, BSN C363
16	84448308	1	Гибкий шланг , , ASN D364
17	9516261	1	Патрубок ,
18	84437554	1	Патрубок ,
19	386215	5	Патрубок ,
20	418283	3	Колено ,
21	84064562	2	Патрубок ,
22	84440824	1	Гидропровод ,
23	84017606	1	Аккумулятор , 85 Bar
24	84018365	1	Аккумулятор , 120 Bar
25	84440815	1	Гидропровод ,
26	84023301	1	Патрубок ,
27	84023314	1	Клапан гидравлический , (48,49)
28	396718	4	Шлейф ,
29	412686	2	Шплинт , M5 x 32,
30	9593306	1	Штифт ,
31	84098946	1	Гидравлический цилиндр , (32)
32	84026075	1	Комплект уплотнительных колец ,
33	130012	1	Шплинт , M5 x 50,
34	89500923	1	Штифт ,
35	84031279	1	
36	84437574	1	Гибкий шланг ,
37	308823	2	Гайка , M28 x 1.5, Cl 8,
38	140110	2	Плоская шайба , 31MM
39	NS	1	Не обслуживается ,
40	84042643	1	Колпачок пробки ,
41	NS	1	Не обслуживается ,
42	84442642	1	Клапан гидравлический , , SEE FIGURE 07.225
43	322358	8	Пружинная шайба , Belleville, M8,

07.203(01) ГИДРАВЛИЧЕСКИЕ СОЕДИНЕНИЯ СОЛОМОПОДЪЕМНИКА С БОКОВОЙ ФЛОТАЦИЕЙ

ссылка	Номер детали	Кол-во	Описание
45	89706690	4	Гайка , M8, Cl 8,
46	84439708	2	Суппорт ,
47	120104	4	Винт , Hex, M8 x 20, 8.8,
48	220122	2	Уплотнительное кольцо ,
49	220049	1	Уплотнительная шайба ,
50	84018986	1	Суппорт , , ASN D364
51	120100	1	БОЛТ, Hex, M6 x 20, 8.8, , ASN D364
44	16043224	4	БОЛТ, Hex, M8 x 16, 8.8, Full Thd,

07.204(01) ГИДРАВЛИЧЕСКАЯ СИСТЕМА ДЛЯ ЦИЛИНДРА РУЛЕВОГО УПРАВЛЕНИЯ, НЕРЕГУЛИР.

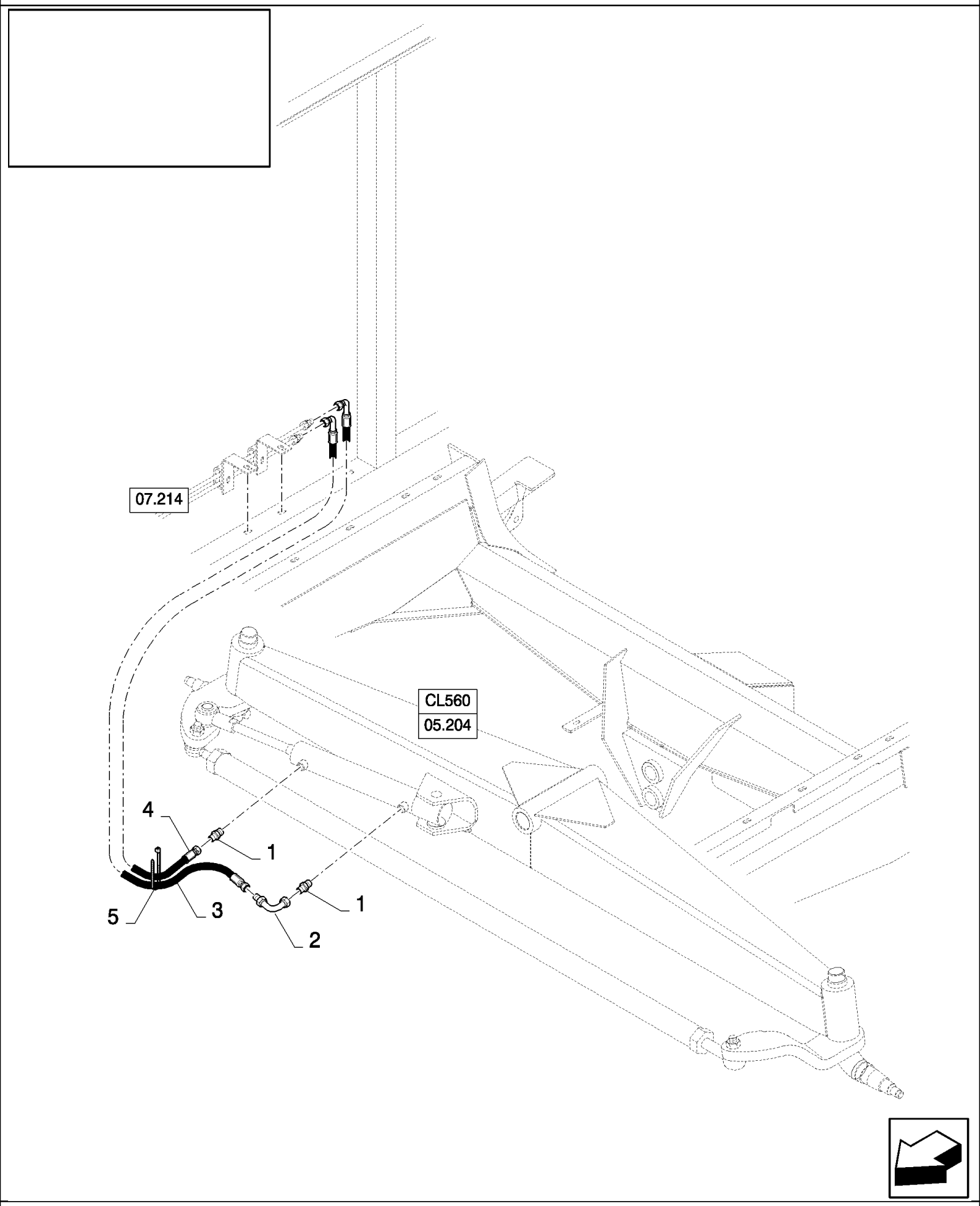

07.204(01) ГИДРАВЛИЧЕСКАЯ СИСТЕМА ДЛЯ ЦИЛИНДРА РУЛЕВОГО УПРАВЛЕНИЯ, НЕРЕГУЛИР.

ссылка	Номер детали	Кол-во	Описание
1	395019	2	Патрубок ,
2	418284	1	Колено ,
3	84078809	1	Гибкий шланг ,
4	84078363	1	Гибкий шланг ,
5	396718	2	Шлейф ,

07.205(01) ЦИЛИНДРЫ, СОЛОМОПОДЪЕМНИК

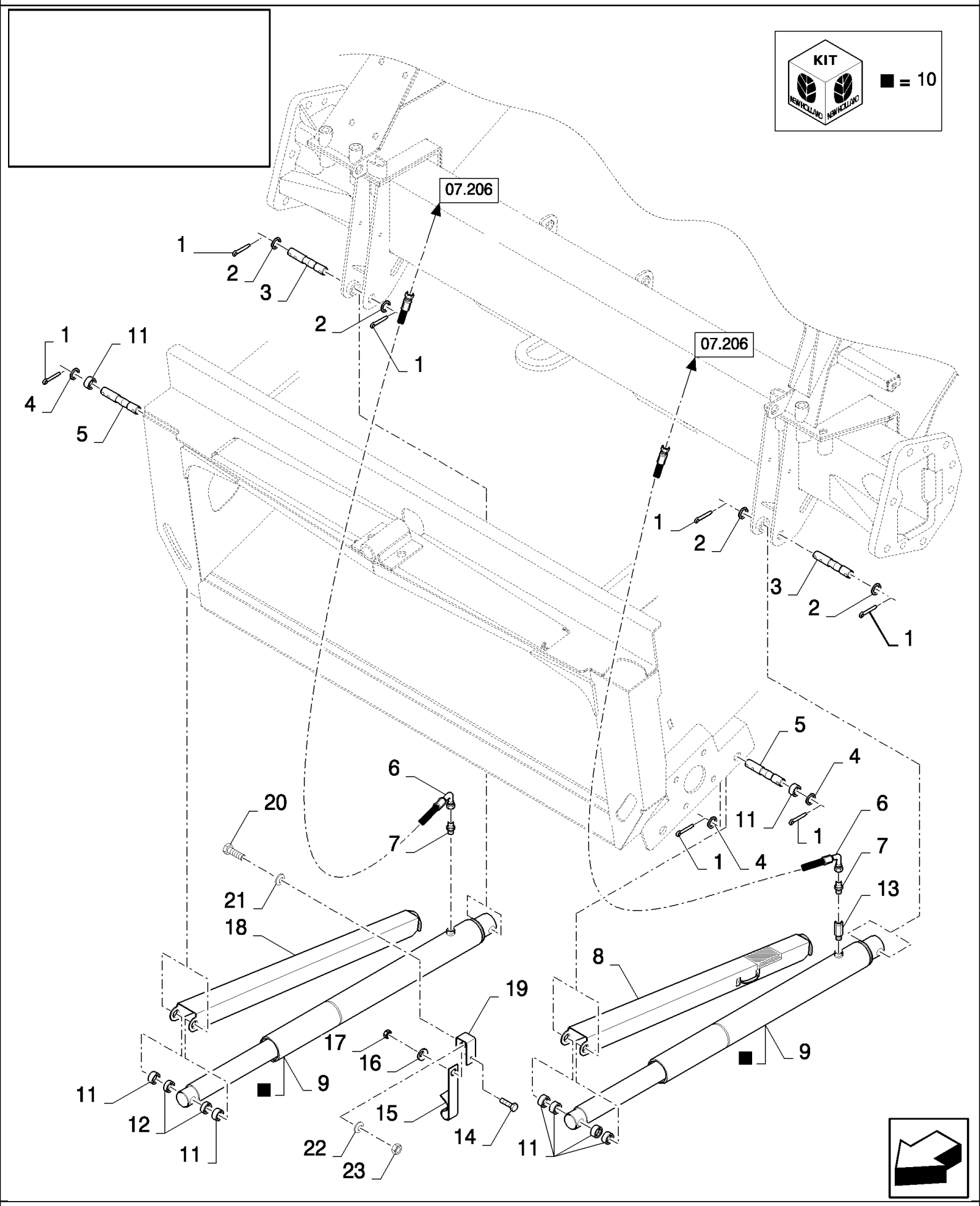

07.205(01) ЦИЛИНДРЫ, СОЛОМОПОДЪЕМНИК

ссылка	Номер детали	Кол-во	Описание
1	89515820	8	Шплинт , , BSN C359
1	300423	8	Шплинт , M6.3 x 50, , BSN F360487
1	381928	8	Стопорный штифт , M10 x 50, Slotted, , ASN D488
2	140229	4	Плоская шайба , 11MM, BSN C359
2	441176	4	Плоская шайба , 31MM, BSN F360487
3	84980681	2	Штифт , , BSN C359
3	84449061	2	Штифт , , BSN F360487
3	87343031	2	Штифт , , ASN D488
4	140103	4	Плоская шайба , 26MM, BSN C359
4	441176	10	Плоская шайба , 31MM, ASN D360
5	84980684	2	Штифт , , BSN C359
5	84449061	2	Штифт , , BSN F360487
5	87343031	2	Штифт , , ASN D488
6	84989465	2	Гибкий шланг ,
7	395782	2	Патрубок ,
8	84068136	1	Суппорт , , BSN C359
8	84449016	1	Суппорт , , ASN D360
9	84097018	2	Гидравлический цилиндр , (10), BSN C359
9	84444496	2	Цилиндр , (10), ASN D360
10	84807313	2	Комплект уплотнительных колец ,
11	9506696	2	ВТУЛКА, , BSN C359
11	84071307	10	ВТУЛКА, , ASN D360
12	9506695	2	ВТУЛКА, , BSN C359
12	84073733	2	ВТУЛКА, , ASN D360
12	9506695	2	ВТУЛКА, , FOR ITALY ONLY, BSN C363
12	84071307	2	ВТУЛКА, , FOR GERMANY ONLY, ASN D364
13	84446999	1	Контрольный клапан , , FOR ITALY ONLY, BSN C359
14	120100	1	БОЛТ, Hex, M6 x 20, 8.8,
14	86508568	1	Винт , Hex, M6 x 16, 8.8,
15	332672	1	Крюк ,
16	322357	1	Пружинная шайба , Belleville, M6,
17	15896221	1	Гайка , M6, Cl 10,
18	84068138	1	Суппорт , , BSN C363
18	84449058	1	Суппорт , , ASN D364
18	84449367	1	Суппорт , , FOR GERMANY ONLY, ASN D360
19	84448266	1	Суппорт ,
20	43139	1	Винт , Hex, M10 x 25, 8.8, Full Thd, M10x25
20	9706704	1	БОЛТ, Hex, M10 x 35, 8.8, Full Thd,
21	140042	1	Плоская шайба , M10 x 34 x 3,
22	140045	1	Пружинная шайба , Belleville, M10,
23	100016	1	Гайка , M10, Cl 8,

07.206(01) ЦИЛИНДРЫ, СОЛОМОПОДЪЕМНИК

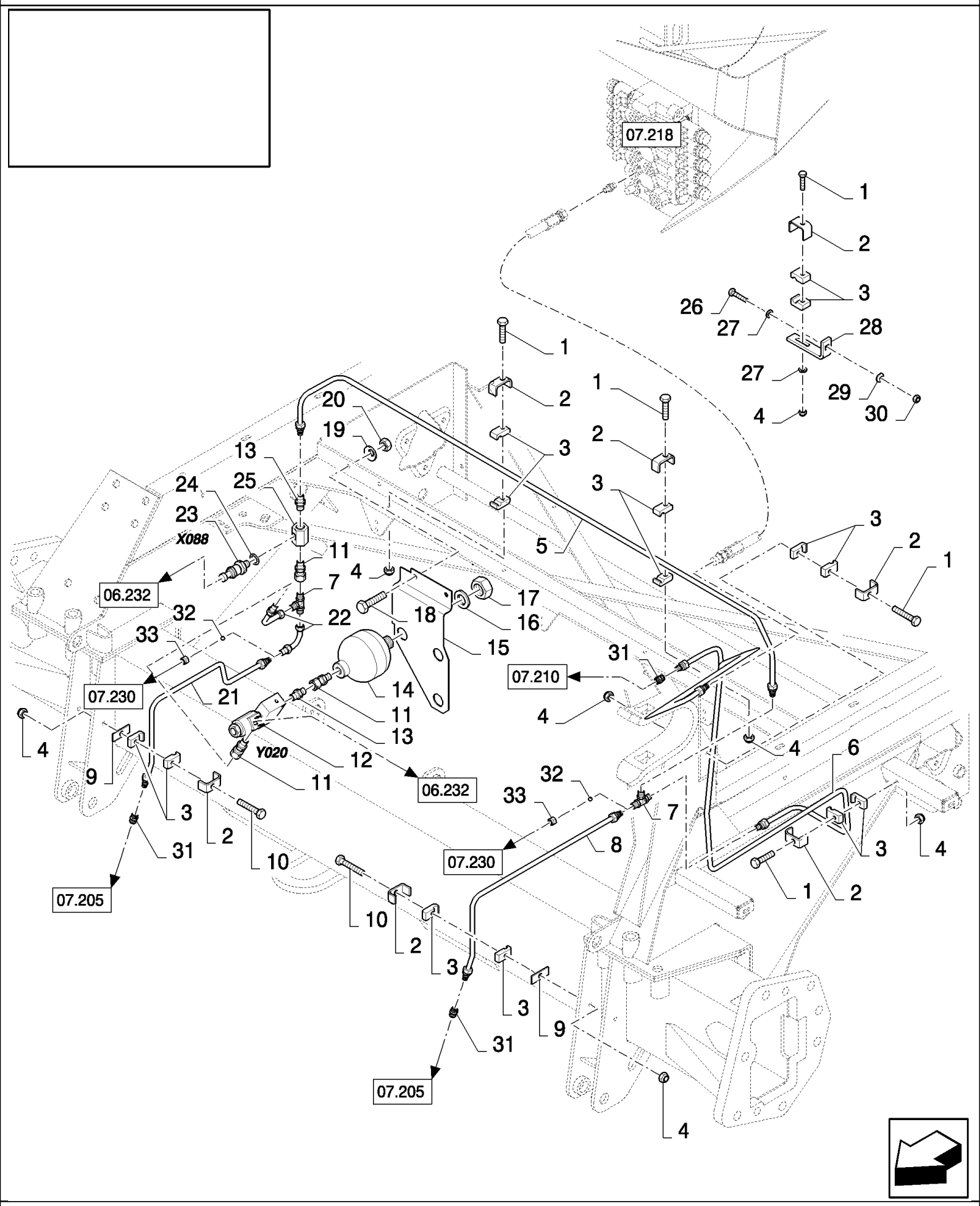

07.206(01) ЦИЛИНДРЫ, СОЛОМОПОДЪЕМНИК

ссылка	Номер детали	Кол-во	Описание
1	86977790	5	Винт , Hex, M6 x 45, 8.8,
2	442340	AR	Суппорт ,
3	433008	AR	Зажим ,
4	412152	AR	Контргайка , M6 x 1, Cl 8.8,
5	84437934	1	Гидропровод , , FOR CS520, CS540 ONLY, FOR CL560 ONLY
5	84437937	1	Гидропровод , , FOR CS640, CS660 ONLY
6	84437916	1	Гидропровод , , FOR CS520, CS540 ONLY, BSN C359
6	84440853	1	Гидропровод , , FOR CS640, CS660 ONLY, BSN C359
6	84448748	1	Трубка , , BSN F360363
6	84448748	1	Трубка , , FOR CS640, CS660 ONLY, ASN D364
6	84454010	1	Трубка , , FOR CS520, CS540 ONLY, FOR CL560 ONLY, ASN D364
7	150019	2	Тройниковое соединение ,
8	84440848	1	Гидропровод , , NOT FOR CL560, BSN C359
8	84452309	1	Гидропровод , , NOT FOR CL560, ASN D360
9	434097	2	КРОНШТЕЙН,
10	120056	2	Винт , Hex, M6 x 50, 8.8,
11	84018409	3	Патрубок ,
12	84439576	1	Клапан гидравлический ,
13	395782	AR	Патрубок ,
14	84018325	1	Аккумулятор ,
15	84441047	1	Суппорт ,
16	140110	1	Плоская шайба ,
17	308823	1	Гайка , M28 x 1.5, Cl 8,
18	43127	2	БОЛТ, Hex, M8 x 25, 8.8,
19	322358	2	Пружинная шайба , Belleville, M8,
20	89706690	2	Гайка , M8, Cl 8,
21	84440851	1	Гидропровод , , NOT FOR CL560, BSN C359
21	84452311	1	Гидропровод , , NOT FOR CL560, ASN D360
22	9508529	2	Колено ,
23	86523197	1	Датчик , (24)
24	84320139	1	Уплотнительное кольцо ,
25	84334080	1	Патрубок ,
26	86977786	1	БОЛТ, Hex, M6 x 25, 8.8, , FOR CS520, CS540 ONLY, ASN D360
27	86588450	2	Плоская шайба , M6, , FOR CS520, CS540 ONLY, ASN D360
28	84432231	1	КРОНШТЕЙН, , FOR CS520, CS540 ONLY, ASN D360
29	322357	1	Пружинная шайба , Belleville, M6, , FOR CS520, CS540 ONLY, ASN D360
30	15896221	1	Гайка , M6, Cl 10, , FOR CS520, CS540 ONLY, ASN D360
31	150018	2	Патрубок , , ASN D364
32	141390	2	ШАР, , FOR CL560 ONLY
33	86548976	2	Гайка , , FOR CL560 ONLY

07.207(01) ГИДРАВЛИЧЕСКИЕ СОЕДИНЕНИЯ ДЛЯ ДВИГАТЕЛЯ

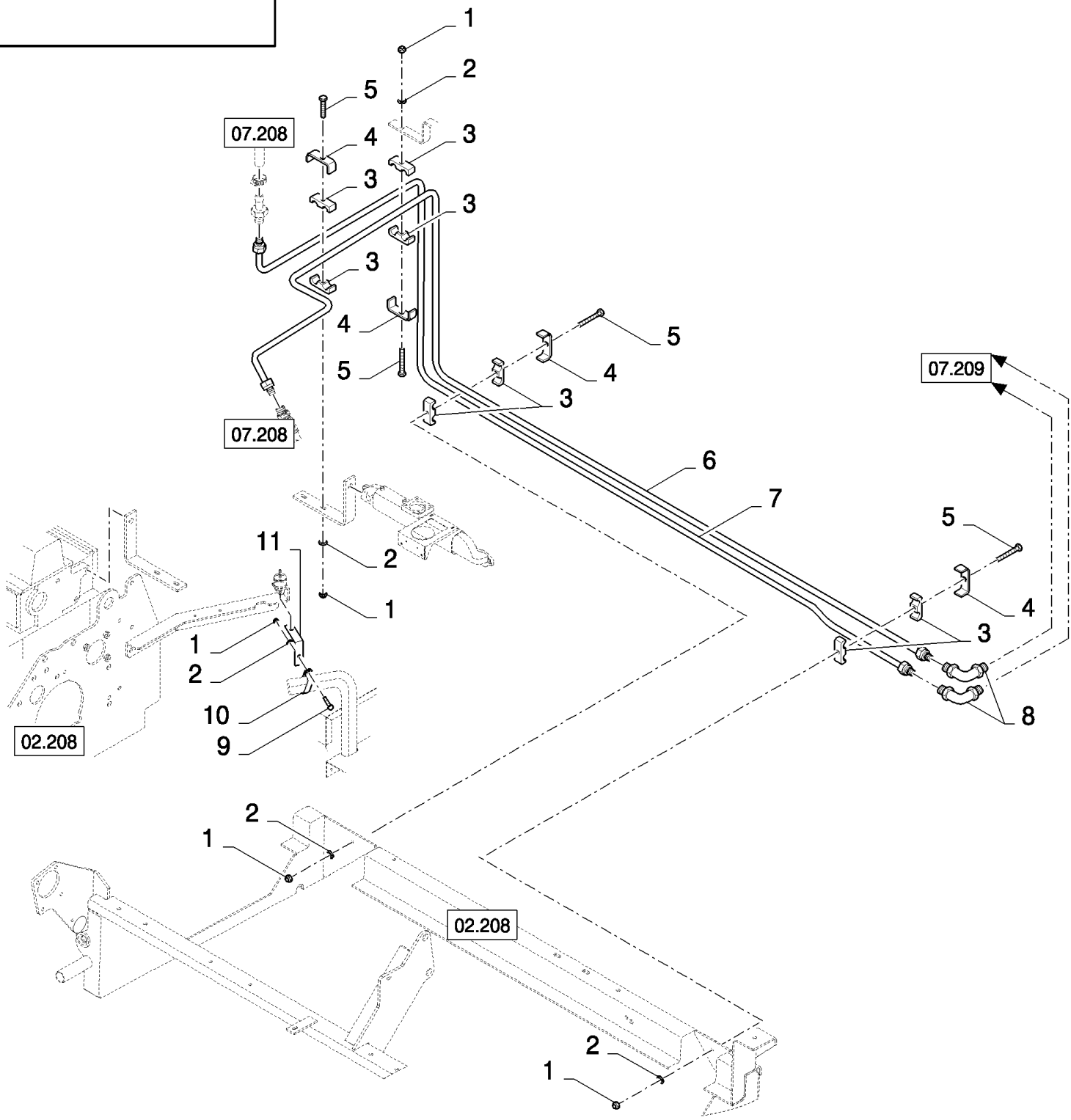

07.207(01) ГИДРАВЛИЧЕСКИЕ СОЕДИНЕНИЯ ДЛЯ ДВИГАТЕЛЯ

ссылка	Номер детали	Кол-во	Описание
1	412152	AR	Контргайка , M6 x 1, Cl 8.8,
2	86588450	AR	Плоская шайба , M6,
3	430356	8	Зажим ,
4	84814948	4	Суппорт ,
5	120056	4	Винт , Hex, M6 x 50, 8.8,
6	84440889	1	Гидропровод , , FOR CL560 ONLY, FOR CS520, CS540 ONLY
6	84440855	1	Гидропровод , , FOR CS640, CS660 ONLY
7	84440892	1	Гидропровод , , FOR CS520, CS540 ONLY, FOR CL560 ONLY
7	84440857	1	Гидропровод , , FOR CS640, CS660 ONLY
8	84439317	2	Патрубок ,
9	86977786	1	БОЛТ, Hex, M6 x 25, 8.8,
10	417412	1	Зажим ,
11	9813452	1	КРОНШТЕЙН,

07.208(01) ГИДРАВЛИЧЕСКИЙ НАСОС

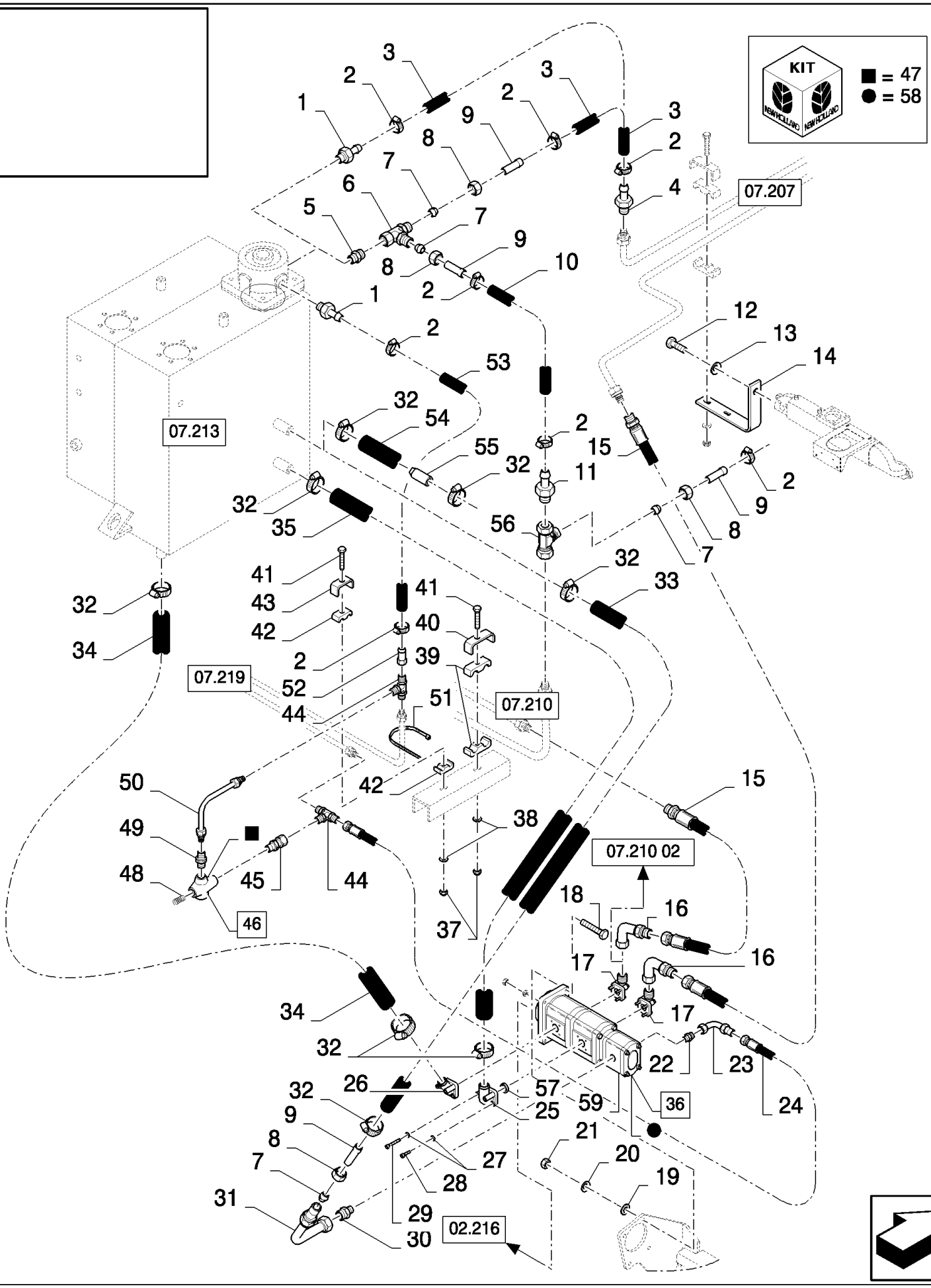

CS640 COMBINE BASE UNIT (1/03-) - Hydraulic System

07.208(01) ГИДРАВЛИЧЕСКИЙ НАСОС

ссылка	Номер детали	Кол-во	Описание
1	457407	AR	Патрубок ,
2	326082	AR	Зажим ,
3	84989445	1	Шланг , , FOR CS WITH LATERAL FLOTATION OR FOR CL560 ONLY, BSN C487
3	87332266	1	HOSE ASSY., , FOR CS WITH LATERAL FLOTATION OR FOR CL560 ONLY, ASN D488
3	436360	1	Шланг , , BSN C487
3	451556	1	Шланг , , ASN D488
4	84000318	1	Патрубок ,
5	9501819	1	Патрубок , , FOR CS WITH LATERAL FLOTATION OR FOR CL560 ONLY
6	84042442	1	Тройниковое соединение , , FOR CS WITH LATERAL FLOTATION OR FOR CL560 ONLY
7	335168	AR	Манжета , 18MM
8	335170	AR	Гайка , 18MM
9	84012346	AR	Трубка ,
10	451556	1	Шланг , , BSN C487
10	87332265	1	HOSE ASSY., , ASN D488
10	451556	1	Шланг , , FOR CS WITH LATERAL FLOTATION OR FOR CL560 ONLY, BSN C487
10	750207	1	Шланг , , FOR CS WITH LATERAL FLOTATION OR FOR CL560 ONLY, ASN D488
11	449161	1	Патрубок , , BSN C363
12	9706729	1	БОЛТ, Hex, 7/16"-14 x 1", G5, Full Thd,
13	412123	1	Плоская шайба , M12,
14	84434894	1	КРОНШТЕЙН,
15	426397	2	Гибкий шланг , , BSN C363
15	426397	1	Гибкий шланг , , ASN D364
16	435349	2	Колено , , BSN C363
16	435349	1	Колено , , ASN D364
17	337208	2	Колено ,
18	43128	4	БОЛТ, Hex, M8 x 30, 8.8,
19	140016	4	Плоская шайба , M8 x 16 x 1.6,
20	412654	4	Стопорная шайба , 8MM
21	89706690	4	Гайка , M8, Cl 8,
22	84989351	1	Патрубок , , FOR CS WITH LATERAL FLOTATION OR FOR CL560 ONLY, BSN C383
22	84454640	1	Патрубок , , ASN D384
23	9508529	1	Колено , , FOR CS WITH LATERAL FLOTATION OR FOR CL560 ONLY
24	9833953	1	Шланг , , FOR CS WITH LATERAL FLOTATION OR FOR CL560 ONLY
25	450594	1	Колено ,
26	753432	1	Фильтр ,
27	140044	8	Плоская шайба , 6MM
28	84089718	4	Винт , Hex Soc Hd, M6 x 20, 8.8,
29	356464	4	Винт , M6x50
30	394373	1	Патрубок , , FOR CS WITH LATERAL FLOTATION OR FOR CL560 ONLY
31	84019177	1	Колено , , FOR CS WITH LATERAL FLOTATION OR FOR CL560 ONLY
32	382527	AR	Хомут шланга ,
33	84989249	1	Шланг , , FOR CS WITH LATERAL FLOTATION OR FOR CL560 ONLY
34	84989442	1	Шланг , , FOR CS WITH LATERAL FLOTATION OR FOR CL560 ONLY
34	84453018	1	Рукав ,
35	84989443	1	Шланг ,

07.208(01) ГИДРАВЛИЧЕСКИЙ НАСОС

ссылка	Номер детали	Кол-во	Описание
36	84444862	1	Гидравлический насос , (58,59)
36	84444861	1	Гидравлический насос , (58,59), FOR CS WITH LATERAL FLOTATION OR FOR CL560 ONLY
37	412152	AR	Контргайка , M6 x 1, Cl 8.8,
38	86588450	AR	Плоская шайба , M6,
39	430356	2	Зажим ,
40	84814948	1	Суппорт ,
41	120056	AR	Винт , Hex, M6 x 50, 8.8,
42	430357	2	Зажим , , FOR CS WITH LATERAL FLOTATION OR FOR CL560 ONLY
43	431941	1	Суппорт , , FOR CS WITH LATERAL FLOTATION OR FOR CL560 ONLY
44	150019	2	Тройниковое соединение , , FOR CS WITH LATERAL FLOTATION OR FOR CL560 ONLY
45	84018409	1	Патрубок , , FOR CS WITH LATERAL FLOTATION OR FOR CL560 ONLY
46	84818231	1	Клапан гидравлический , (47,48), FOR CS WITH LATERAL FLOTATION OR FOR CL560 ONLY
47	84011927	1	Комплект уплотнительных колец , , FOR CS WITH LATERAL FLOTATION OR FOR CL560 ONLY
48	445343	1	Пружина , , FOR CS WITH LATERAL FLOTATION OR FOR CL560 ONLY
49	395782	1	Патрубок , , FOR CS WITH LATERAL FLOTATION OR FOR CL560 ONLY
50	84440827	1	Гидропровод , , FOR CS WITH LATERAL FLOTATION OR FOR CL560 ONLY
51	396718	1	Шлейф , , FOR CS WITH LATERAL FLOTATION OR FOR CL560 ONLY
52	84434919	1	Патрубок , , FOR CS WITH LATERAL FLOTATION OR FOR CL560 ONLY
53	80750207	1	Шланг , , FOR CS WITH LATERAL FLOTATION OR FOR CL560 ONLY, BSN C487
53	87332267	1	HOSE ASSY., , FOR CS WITH LATERAL FLOTATION OR FOR CL560 ONLY, ASN D488
54	84453152	1	Шланг , , ASN D380
55	84454832	1	Пробка , , ASN D380
56	379431	1	Тройниковое соединение , , ASN D364
57	167266	2	Уплотнительное кольцо , 12-1, 90 Duro, .924 ID x .116" Thk, , ASN D364
58	84607229	2	Комплект уплотнительных колец ,
59	327187	2	Прокладка ,
59	418846	2	Прокладка ,

07.209(01) ГИДРАВЛИЧЕСКИЕ СОЕДИНЕНИЯ ДЛЯ КЛАПАНА РУЛЕВОГО УПРАВЛЕНИЯ

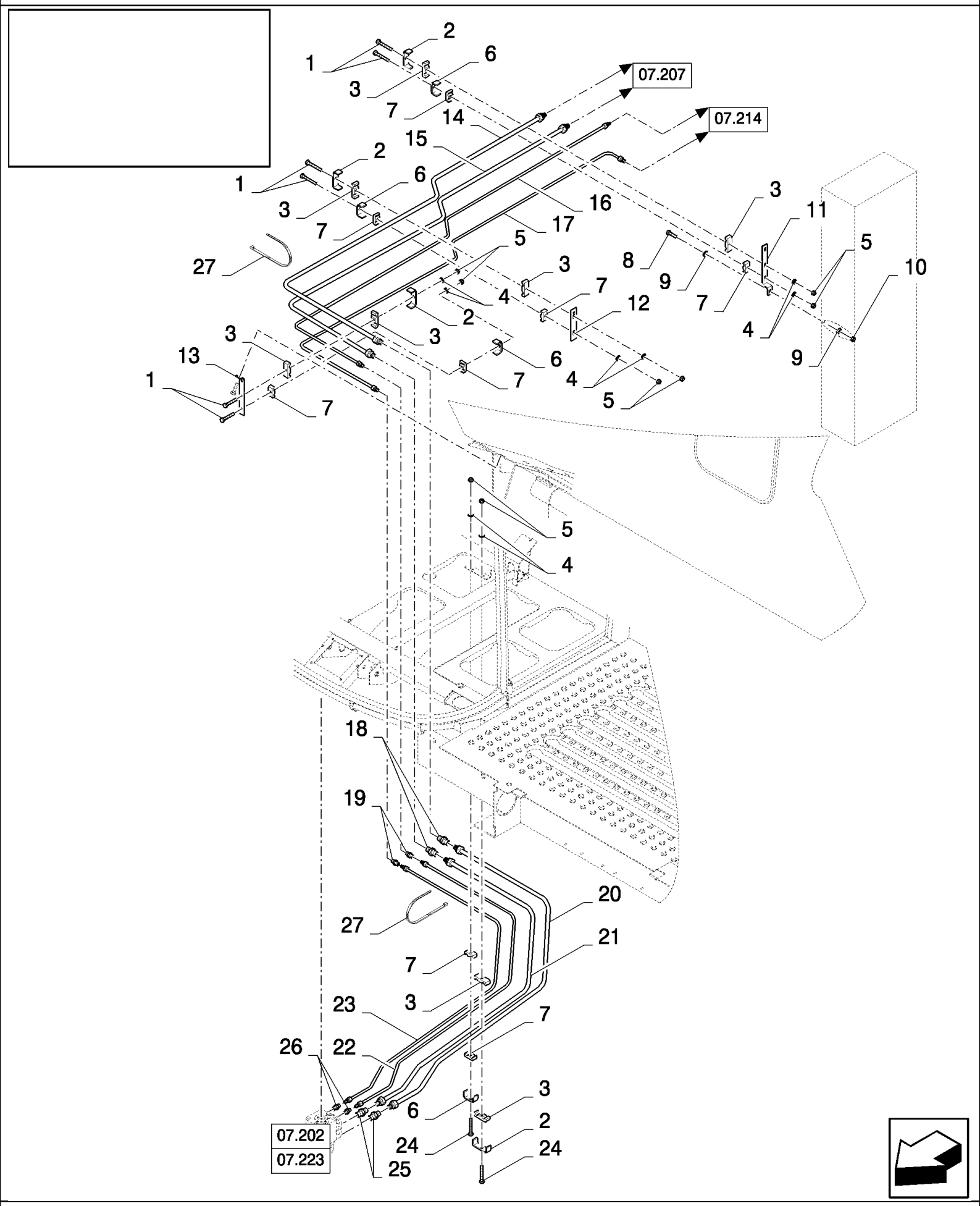

07.209(01) ГИДРАВЛИЧЕСКИЕ СОЕДИНЕНИЯ ДЛЯ КЛАПАНА РУЛЕВОГО УПРАВЛЕНИЯ

ссылка	Номер детали	Кол-во	Описание
1	120056	6	Винт , Hex, M6 x 50, 8.8,
2	84814948	4	Суппорт ,
3	430356	8	Зажим ,
4	86588450	8	Плоская шайба , M6,
5	412152	8	Контргайка , M6 x 1, Cl 8.8,
6	431941	4	Суппорт ,
7	430357	8	Зажим ,
8	120100	1	БОЛТ, Hex, M6 x 20, 8.8,
9	322357	2	Пружинная шайба , Belleville, M6,
10	15896221	1	Гайка , M6, Cl 10,
11	84434499	1	Суппорт ,
12	919316	1	Суппорт ,
13	84434480	1	Суппорт ,
14	84440861	1	Гидропровод ,
15	84440859	1	Гидропровод ,
16	84441089	1	Гидропровод ,
17	84440799	1	Гидропровод ,
18	335174	2	Патрубок ,
19	150017	2	Патрубок ,
20	84435709	1	Гидропровод , , FOR CS520, CS540 ONLY, FOR CL560 ONLY
20	84440170	1	Гидропровод , , FOR CS640, CS660 ONLY
21	84438828	1	Гидропровод , , FOR CS520, CS540 ONLY, BSN C423
21	84440183	1	Гидропровод , , FOR CS640, CS660 ONLY, BSN C423
21	84460667	1	Шланг , , ASN D424
22	84437976	1	Гидропровод , , FOR CS520, CS540 ONLY, FOR CL560 ONLY
22	84438546	1	Гидропровод , , FOR CS640, CS660 ONLY
23	84437985	1	Гидропровод , , FOR CS520, CS540 ONLY, FOR CL560 ONLY
23	84440164	1	Гидропровод , , FOR CS640, CS660 ONLY
24	86977790	2	Винт , Hex, M6 x 45, 8.8,
25	394372	2	Патрубок ,
26	395019	2	Патрубок ,
27	86566989	10	Многожильный плоский шлейф ,

07.210(01) ЦИЛИНДР ДЛЯ РАЗГРУЗОЧНОГО ШНЕКА И ТРУБЫ С ЛЕВОЙ СТОРОНЫ

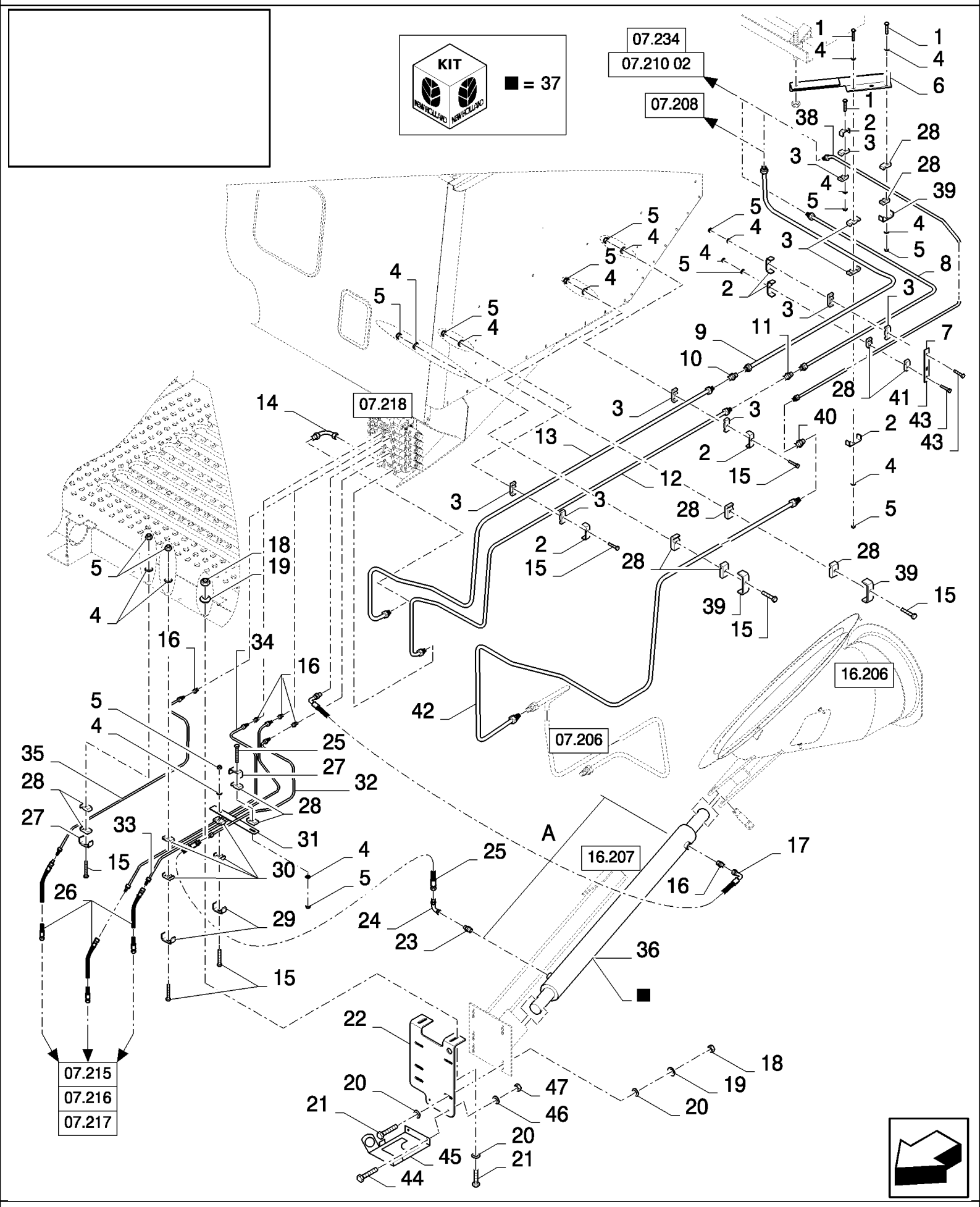

07.210(01) ЦИЛИНДР ДЛЯ РАЗГРУЗОЧНОГО ШНЕКА И ТРУБЫ С ЛЕВОЙ СТОРОНЫ

ссылка	Номер детали	Кол-во	Описание
1	120056	2	Винт , Hex, M6 x 50, 8.8,
2	84814948	4	Суппорт ,
3	430356	8	Зажим ,
4	86588450	8	Плоская шайба , M6,
5	412152	8	Контргайка , M6 x 1, Cl 8.8,
6	84439450	1	Суппорт , , BSN C363
6	84453520	1	Суппорт , , ASN D364
7	919316	1	Суппорт ,
8	84437960	1	Гидропровод ,
9	84437970	1	Гидропровод ,
10	335173	1	Патрубок ,
11	335174	1	Патрубок ,
12	84438819	1	Гидропровод ,
13	84435715	1	Гидропровод ,
14	447770	1	Патрубок ,
15	86977790	6	Винт , Hex, M6 x 45, 8.8,
16	386215	5	Патрубок ,
17	84052145	1	Гибкий шланг ,
18	89706690	6	Гайка , M8, Cl 8,
18	9706685	2	Гайка , M12, Cl 8,
19	322358	6	Пружинная шайба , Belleville, M8,
19	140046	2	Плоская шайба , Belleville, M12,
20	140041	10	Плоская шайба , M8 x 28 x 3,
20	86511324	2	Плоская шайба , M12 x 24 x 2.5,
21	43128	6	БОЛТ, Hex, M8 x 30, 8.8,
21	300389	2	БОЛТ, Hex, M12 x 35, 8.8, Full Thd,
22	84439593	1	Пластина , , BSN C363
22	84458481	1	Суппорт , , ASN D364
23	451205	1	Патрубок , , BSN C363
23	396017	1	Патрубок , , ASN D364
24	418283	1	Колено ,
25	424524	1	
26	84989470	3	Гибкий шланг ,
26	84019350	3	, FOR CL560 ONLY
27	433101	2	Суппорт ,
28	433008	AR	Зажим ,
29	431941	2	Суппорт ,
30	430357	4	Зажим ,
31	84000903	1	КРОНШТЕЙН,
32	84435701	1	Гидропровод ,
33	84435703	1	Гидропровод ,
34	84437919	1	Гидропровод ,
35	84437921	1	Гидропровод ,
36	84436671	1	Гидравлический цилиндр , (37), BSN C363
36	84038955	1	Гидравлический цилиндр , (37), BSN F364415

07.210(01) ЦИЛИНДР ДЛЯ РАЗГРУЗОЧНОГО ШНЕКА И ТРУБЫ С ЛЕВОЙ СТОРОНЫ

ссылка	Номер детали	Кол-во	Описание
36	84436671	1	Гидравлический цилиндр , (37), ASN D416
37	9508805	1	Комплект уплотнительных колец , A=771MM
37	84023786	1	Комплект уплотнительных колец , A=709MM
38	84453800	1	Гидропровод , , ASN D364
39	442340	AR	Суппорт , , ASN D364
40	150018	1	Патрубок , , ASN D364
41	84447755	1	КРОНШТЕЙН, , ASN D364
42	84453802	1	Гидропровод , , ASN D364
43	120056	AR	Винт , Hex, M6 x 50, 8.8, , ASN D364
44	43127	2	БОЛТ, Hex, M8 x 25, 8.8, , ASN D364
45	84459469	1	КРОНШТЕЙН, , ASN D364
46	322358	2	Пружинная шайба , Belleville, M8, , ASN D364
47	89706690	2	Гайка , M8, Cl 8, , ASN D364
48	396718	1	Шлейф ,

07.210(02) CYLINDER FOR UNLOADING AUGER AND LH TUBES - HEADER HEIGHT VALVE

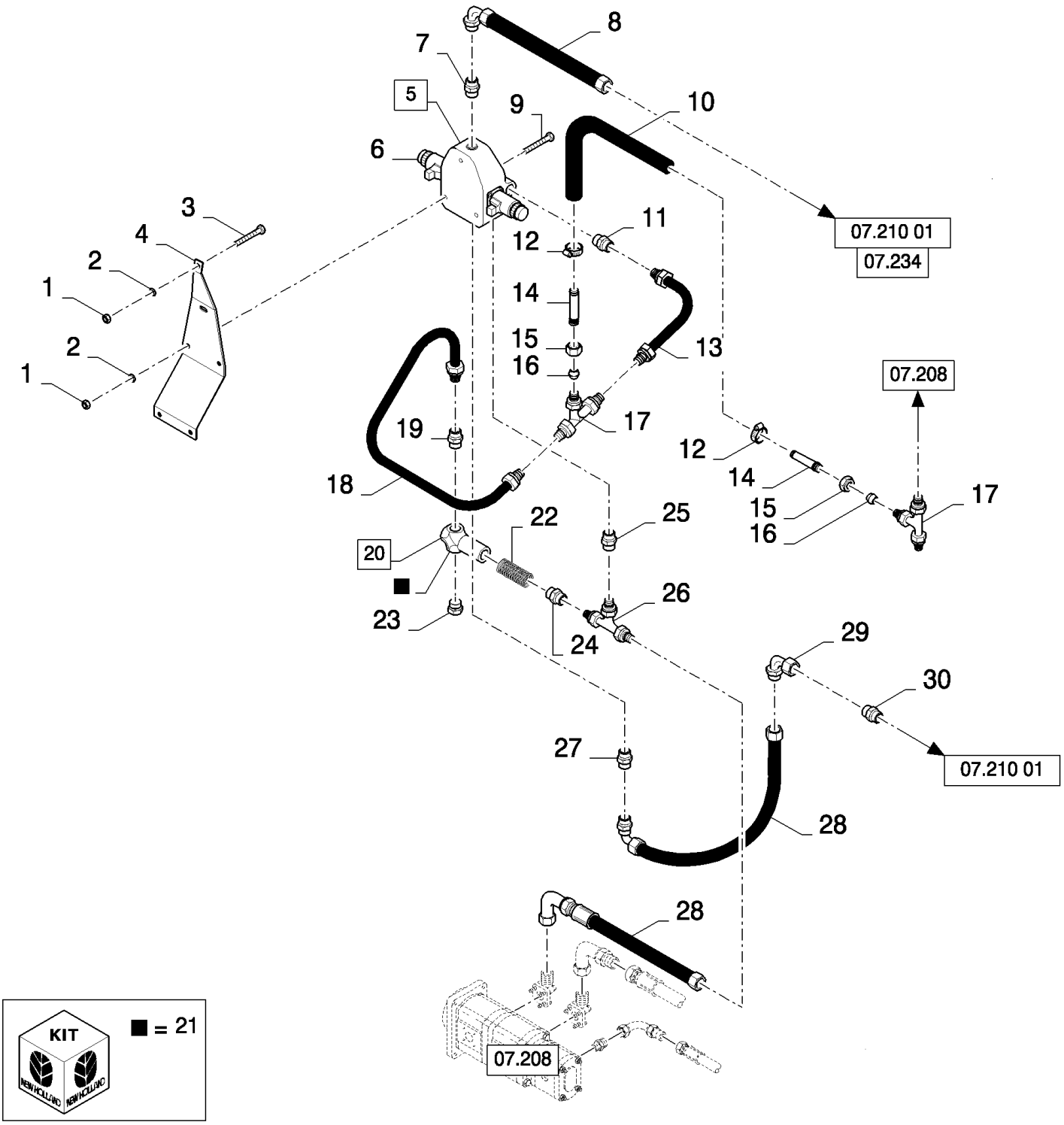

CS640 COMBINE BASE UNIT (1/03-) - Hydraulic System

07.210(02) CYLINDER FOR UNLOADING AUGER AND LH TUBES - HEADER HEIGHT VALVE

ссылка	Номер детали	Кол-во	Описание
1	89706690	6	Гайка , M8, Cl 8,
2	322358	6	Пружинная шайба , Belleville, M8,
3	43127	3	БОЛТ, Hex, M8 x 25, 8.8,
4	84453500	1	Суппорт ,
5	87038193	1	Клапан гидравлический , (6)
6	84062114	2	Электромагнит , PROP
7	9516261	1	Патрубок ,
8	84022234	1	
9	43133	3	Винт , Hex, M8 x 80, 8.8,
10	80750207	1	Шланг ,
11	9501819	1	Патрубок ,
12	326082	2	Зажим ,
13	84453784	1	Гидропровод ,
14	84012346	2	Трубка ,
15	335170	2	Гайка ,
16	335168	2	Манжета ,
17	379431	2	Тройниковое соединение ,
18	84453806	1	Гидропровод ,
19	394373	1	Патрубок ,
20	84453608	1	Клапан гидравлический , (21,22)
21	84011927	1	Комплект уплотнительных колец ,
22	84453955	1	Пружина ,
23	417006	1	Пробка ,
24	394372	1	Патрубок ,
25	84453589	1	Трубка фиттинга ,
26	84042903	1	Патрубок ,
27	9516263	1	Патрубок ,
28	89815904	2	Гибкий шланг ,
29	435349	1	Колено ,
30	335174	1	Патрубок ,

07.211(01) ГИДРАВЛИЧЕСКАЯ СИСТЕМА ДЛЯ ЦИЛИНДРА РУЛЕВОГО УПРАВЛЕНИЯ, РЕГУЛИР.

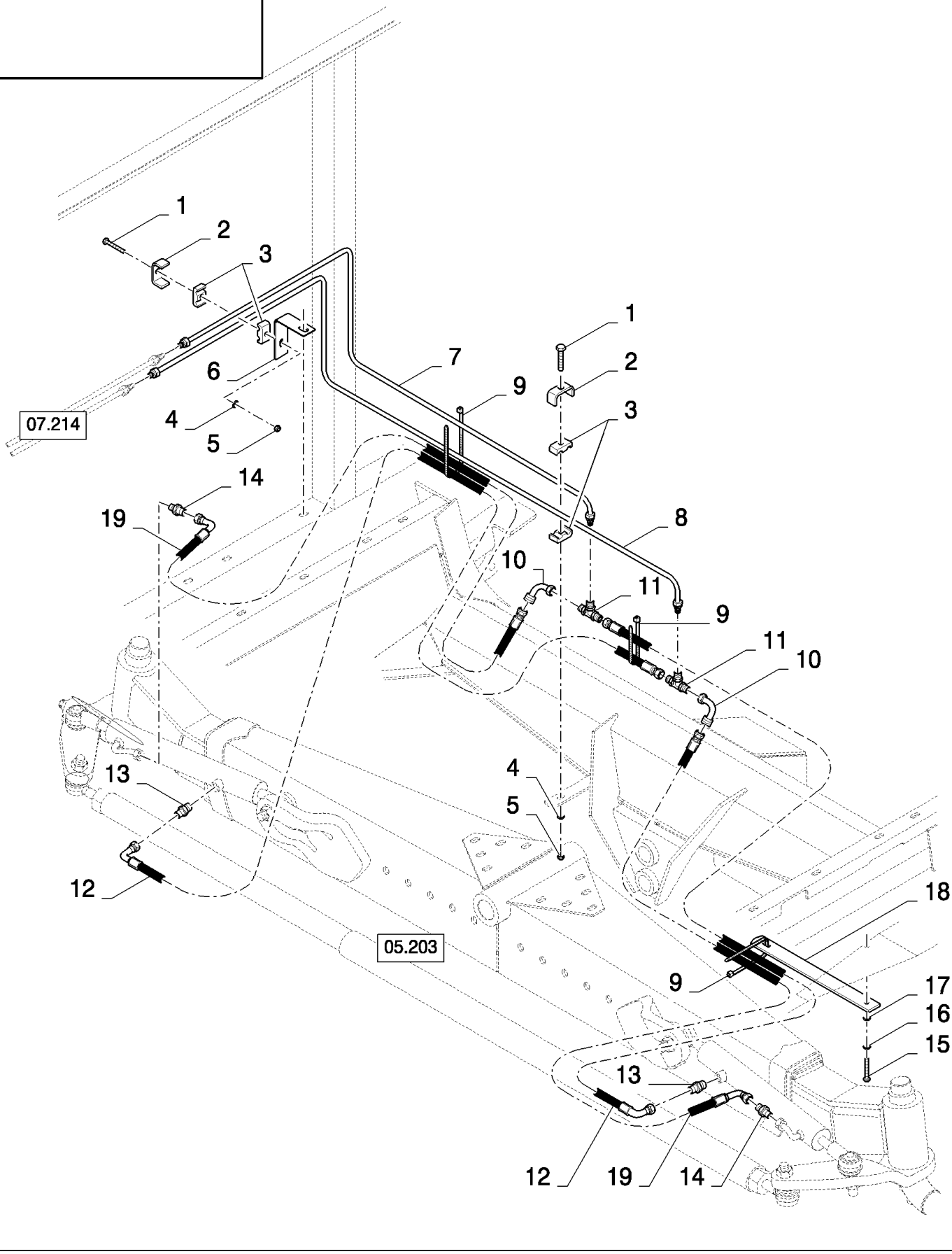

07.211(01) ГИДРАВЛИЧЕСКАЯ СИСТЕМА ДЛЯ ЦИЛИНДРА РУЛЕВОГО УПРАВЛЕНИЯ, РЕГУЛИР.

ссылка	Номер детали	Кол-во	Описание
1	120102	2	Винт , Hex, M6 x 40, 8.8, Full Thd,
2	431941	2	Суппорт ,
3	430357	4	Зажим ,
4	86588450	2	Плоская шайба , M6,
5	412152	2	Контргайка , M6 x 1, Cl 8.8,
6	9813452	1	КРОНШТЕЙН,
7	84441297	1	Гидропровод , , FOR CS520, CS540 ONLY
7	84440774	1	Гидропровод , , FOR CS640, CS660 ONLY
8	84441313	1	Гидропровод , , FOR CS520, CS540 ONLY
8	84440777	1	Гидропровод , , FOR CS640, CS660 ONLY
9	368582	3	Шлейф ,
10	418284	2	Колено ,
11	395472	2	Тройниковое соединение ,
12	84078809	2	Гибкий шланг ,
13	395019	2	Патрубок ,
14	84442478	2	Патрубок ,
15	86508583	1	БОЛТ, Hex, M16 x 35, 8.8,
16	140048	1	Пружинная шайба , Belleville, M16,
17	140020	1	Плоская шайба , M16 x 30 x 3,
18	84446279	1	Крепежная пластина ,
19	84078809	2	Гибкий шланг , , BSN C487
19	87343426	2	HOSE ASSY., , ASN D488

07.212(01) ГИДРАВЛИЧЕСКИЙ БАК

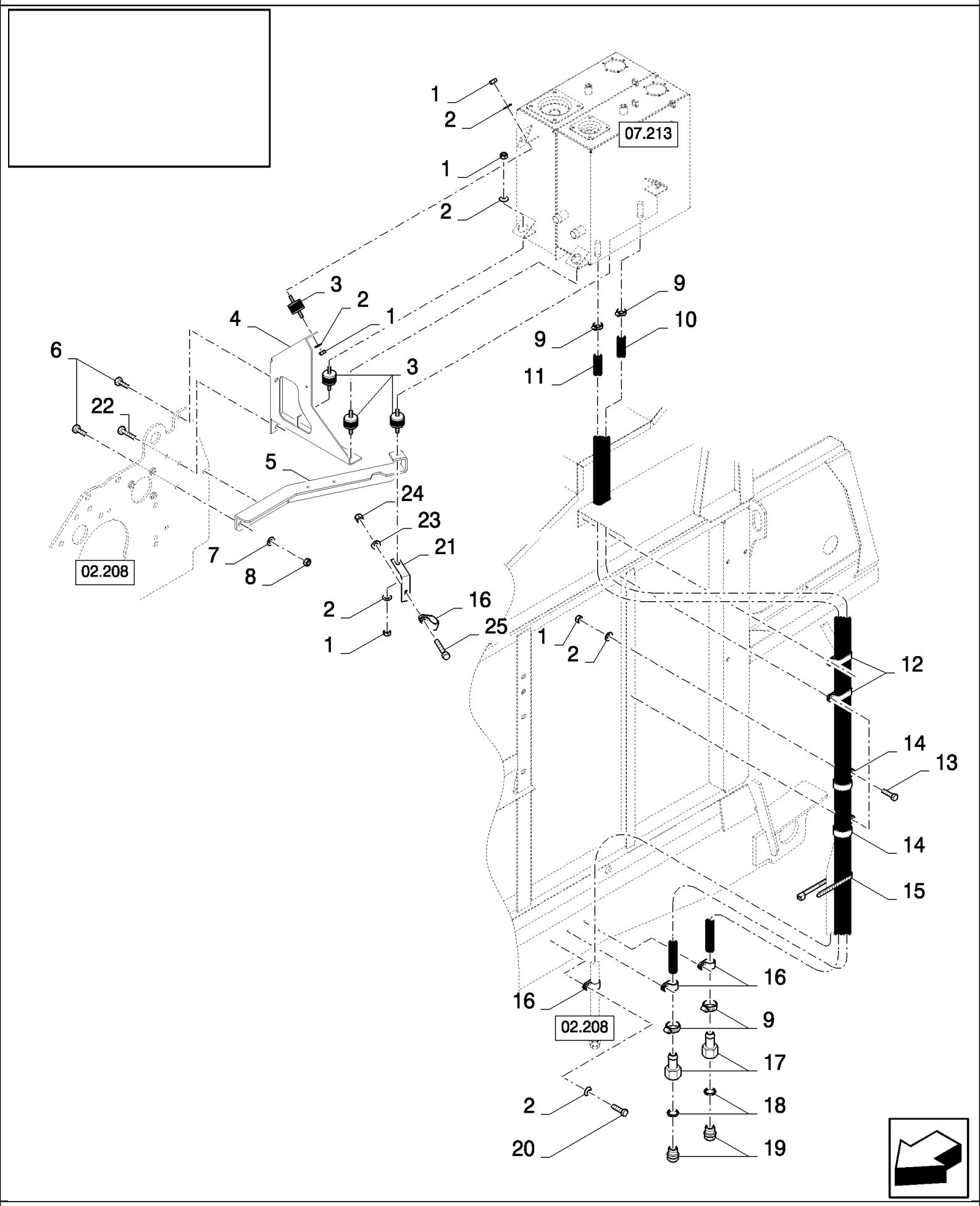

07.212(01) ГИДРАВЛИЧЕСКИЙ БАК

ссылка	Номер детали	Кол-во	Описание
1	89706690	11	Гайка , M8, Cl 8,
2	322358	14	Пружинная шайба , Belleville, M8,
3	9833258	4	Амортизатор ,
4	84981303	1	Суппорт ,
5	84980698	1	Суппорт ,
6	9706687	4	Винт , Hex, M12 x 30, 8.8,
7	140046	4	Плоская шайба , Belleville, M12,
8	9706685	4	Гайка , M12, Cl 8,
9	326082	4	Зажим ,
10	84989662	1	Шланг , , BSN C363
11	84441444	1	Шланг ,
12	417412	2	Зажим ,
13	43128	3	БОЛТ, Hex, M8 x 30, 8.8,
14	455556	2	Зажим ,
15	396718	2	Шлейф ,
16	418407	3	Зажим ,
17	80326079	2	Патрубок ,
18	9511034	2	Прокладка , , BSN C363
18	9511034	1	Прокладка , , ASN D364
19	150060	2	Пробка , , BSN C363
19	150060	1	Пробка , , ASN D364
20	412479	3	БОЛТ, Hex, M8 x 35, 8.8,
21	9813452	1	КРОНШТЕЙН,
22	309086	1	Винт , Hex, M12 x 60, 8.8, Full Thd,
23	86588450	1	Плоская шайба , M6,
24	412152	1	Контргайка , M6 x 1, Cl 8.8,
25	86977786	1	БОЛТ, Hex, M6 x 25, 8.8,

07.213(01) ГИДРАВЛИЧЕСКИЙ БАК

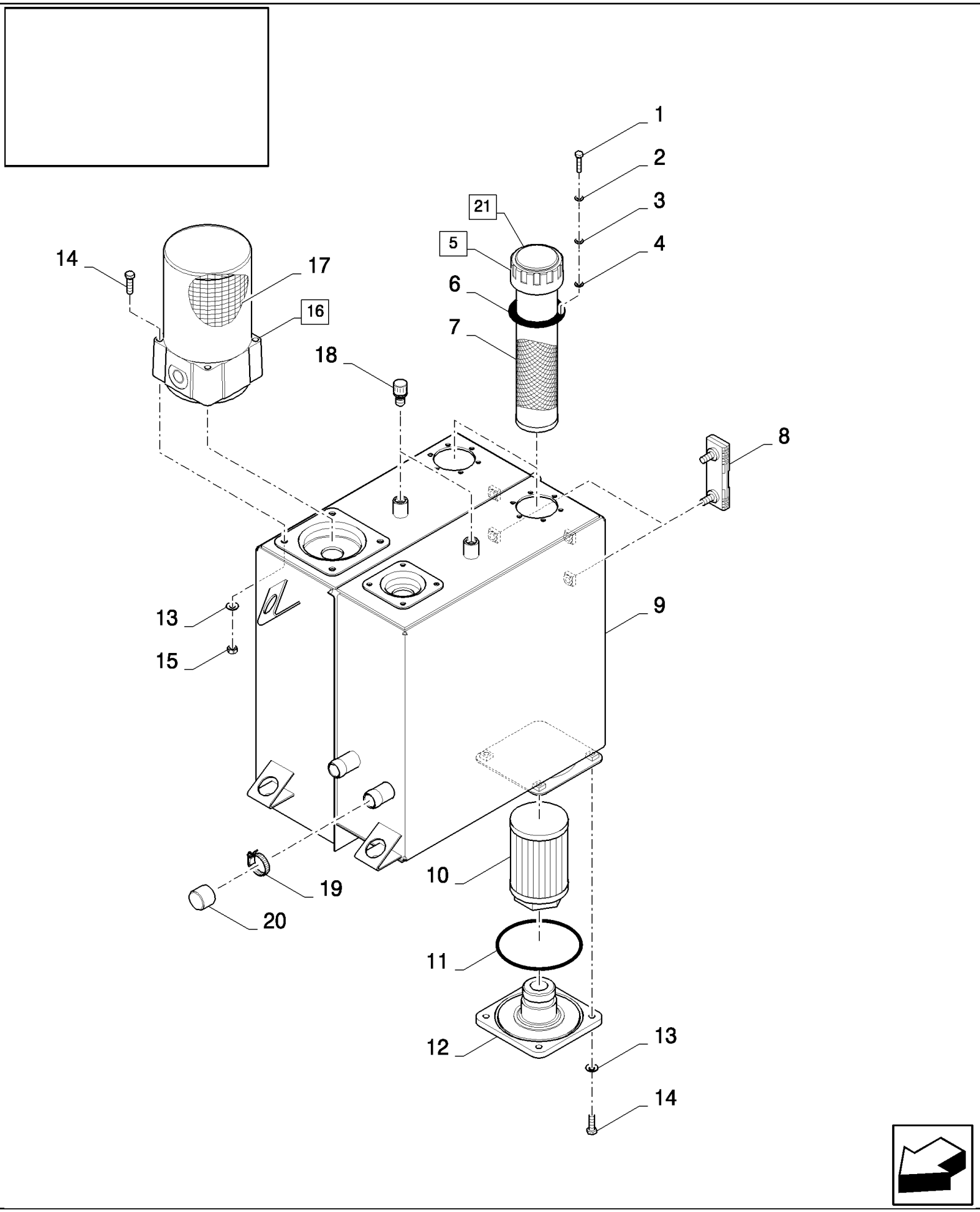

07.213(01) ГИДРАВЛИЧЕСКИЙ БАК

ссылка	Номер детали	Кол-во	Описание
1	120098	12	БОЛТ, Hex, M5 x 20, 8.8, Full Thd,
2	140014	12	Плоская шайба , M5 x 10 x 1,
2	9824326	6	Плоская шайба , M5, 5MM
3	373817	12	Уплотнение , , BSN C363
3	373817	6	Уплотнение , , ASN D364
4	446307	12	Уплотнительное кольцо , , BSN C363
4	446307	6	Уплотнительное кольцо , , ASN D364
5	9508294	2	КРЫШКА ЗАЛИВНОГО ОТВЕРСТИЯ, (6,7), BSN C363
5	9508294	1	КРЫШКА ЗАЛИВНОГО ОТВЕРСТИЯ, (6,7,21), ASN D364
6	84037210	1	Комплект уплотнительных колец , , BSN C411
6	87054107	1	Комплект уплотнительных колец , , ASN D412
7	9811443	1	Фильтрующий элемент , , BSN C411
7	87054105	1	Ремкомплект , , ASN D412
8	923011	2	Индикатор , , BSN C363
8	923011	1	Индикатор , , ASN D364
9	84982125	1	Бак для гидравлического масла , , BSN C363
9	84453145	1	Бак для гидравлического масла , , BSN F364487
9	84983496	1	Бак для гидравлического масла , , ASN D488
10	84031924	1	Фильтр для гидравлического масла ,
11	9840056	1	Уплотнительное кольцо , -248, 70 Duro, 4.734" ID x .139" Thk,
12	84043513	1	Суппорт ,
13	322358	8	Пружинная шайба , Belleville, M8,
14	43127	8	БОЛТ, Hex, M8 x 25, 8.8,
15	89706690	4	Гайка , M8, Cl 8,
16	9811704	1	Фильтр для гидравлического масла , (17)
17	9814477	1	Фильтрующий элемент ,
18	9817518	2	САПУН,
19	382527	1	Хомут шланга , , ASN D488
20	84983512	1	ЧАШКА, КРЫШКА, , ASN D488
21	87054106	1	КРЫШКА ЗАЛИВНОГО ОТВЕРСТИЯ, (6), ASN D412

07.214(01) ГИДРАВЛИЧЕСКИЕ ТРУБЫ, ПРАВАЯ СТОРОНА

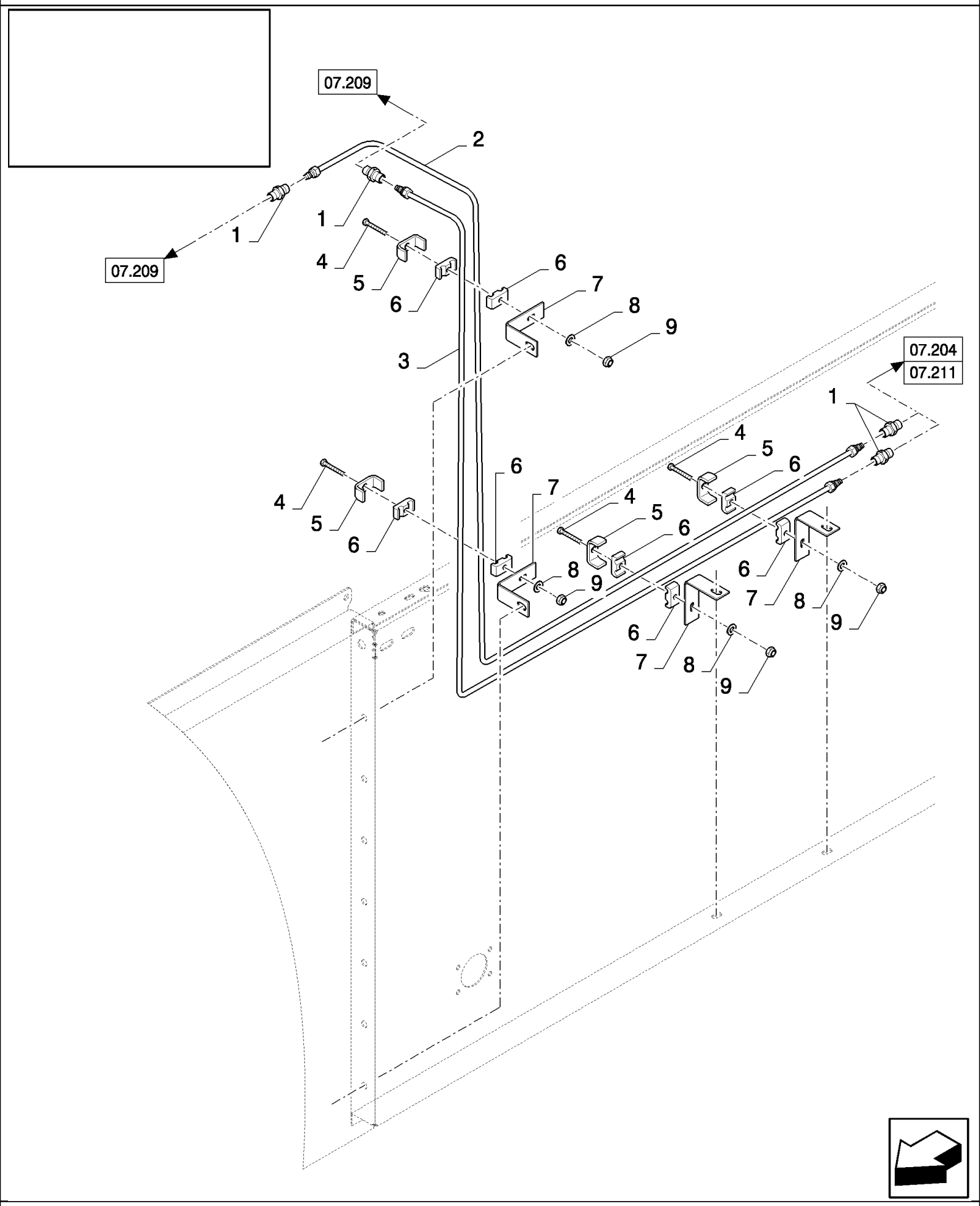

07.214(01) ГИДРАВЛИЧЕСКИЕ ТРУБЫ, ПРАВАЯ СТОРОНА

ссылка	Номер детали	Кол-во	Описание
1	150017	4	Патрубок ,
2	84440784	1	Гидропровод ,
3	84440782	1	Гидропровод ,
4	120102	4	Винт , Hex, M6 x 40, 8.8, Full Thd,
5	431941	4	Суппорт ,
6	430357	8	Зажим ,
7	9813452	4	КРОНШТЕЙН,
8	86588450	4	Плоская шайба , M6,
9	412152	4	Контргайка , M6 x 1, Cl 8.8,

07.215(01) ГИДРАВЛИЧЕСКИЕ СОЕДИНЕНИЯ К СОЛОМОПОДЪЕМНИКУ, БЫСТРОРАЗЪЕМНОЕ СОЕДИНЕНИЕ

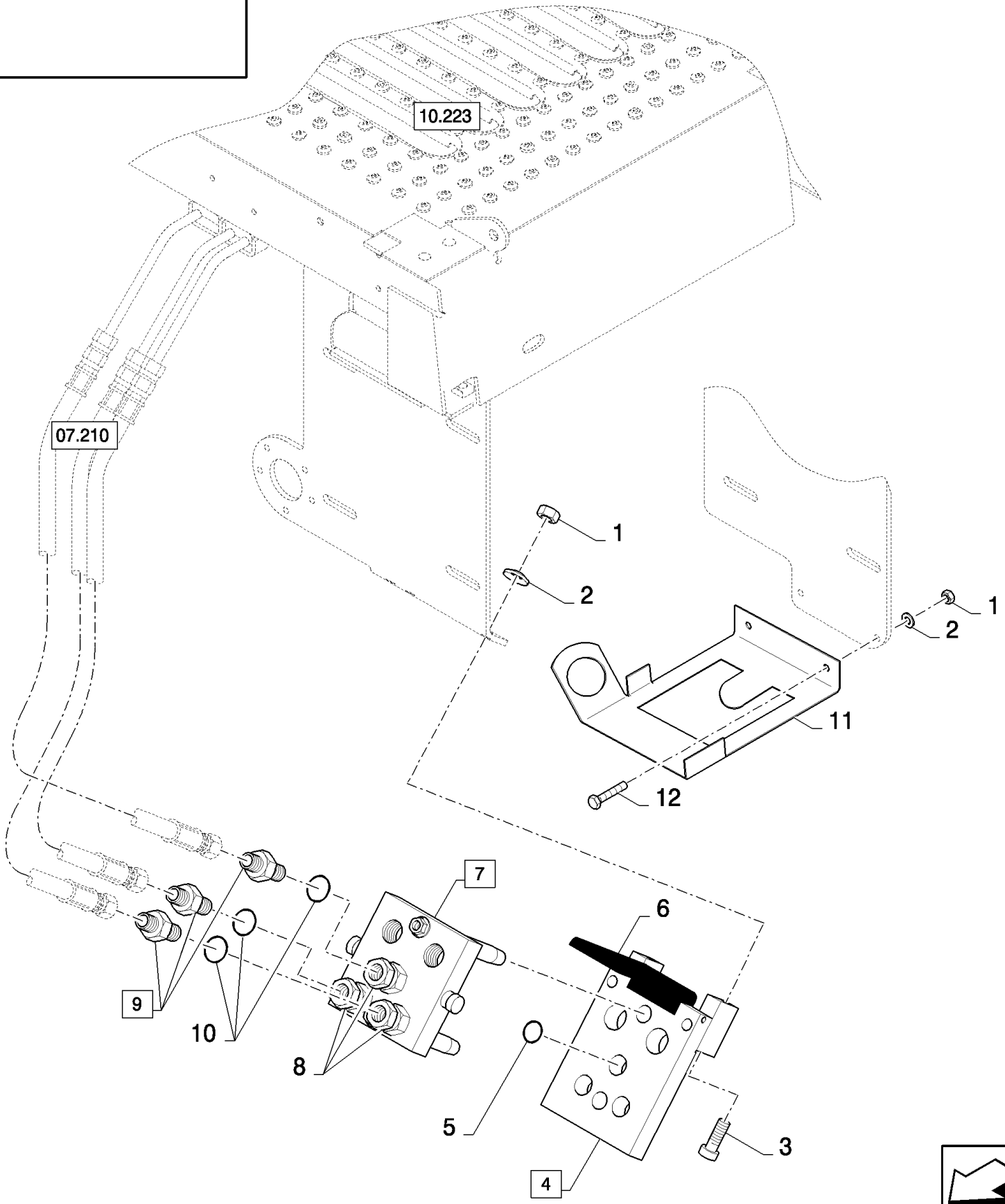

07.215(01) ГИДРАВЛИЧЕСКИЕ СОЕДИНЕНИЯ К СОЛОМОПОДЪЕМНИКУ, БЫСТРОРАЗЪЕМНОЕ СОЕДИНЕНИЕ

ссылка	Номер детали	Кол-во	Описание
1	89706690	2	Гайка , M8, Cl 8,
2	322358	2	Пружинная шайба , Belleville, M8,
3	9706749	2	Винт , Hex Soc Hd, M8 x 25, 12.9, M8x25, BSN C415
4	84435012	1	Быстросоединяемаямуфта, папа, (5,6), BSN C415
5	84435045	1	Уплотнительное кольцо , , BSN C415
6	84435044	1	Крышка , , BSN C415
7	84435011	1	Быстросоединяемаямуфта, папа, (8)
8	84435504	3	Патрубок ,
9	84077400	3	Патрубок , (10)
10	9617873	3	Уплотнительное кольцо , 6-1, 90 Duro, .468" ID x .078" Thk,
11	84459469	1	КРОНШТЕЙН,
12	43127	2	БОЛТ, Hex, M8 x 25, 8.8,

07.217(01) ГИДРАВЛИЧЕСКИЕ СОЕДИНЕНИЯ К СОЛОМОПОДЪЕМНИКУ

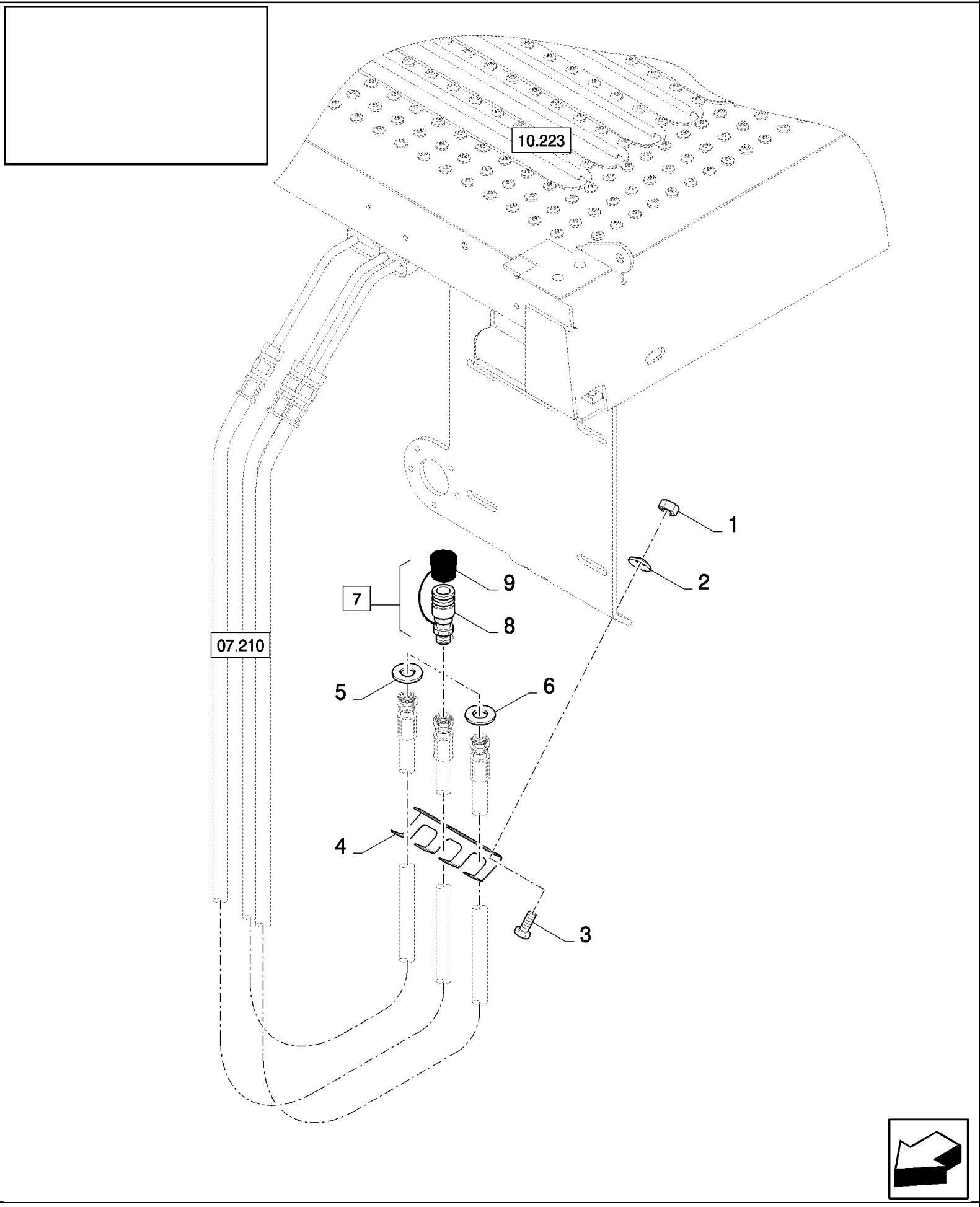

07.217(01) ГИДРАВЛИЧЕСКИЕ СОЕДИНЕНИЯ К СОЛОМОПОДЪЕМНИКУ

ссылка	Номер детали	Кол-во	Описание
1	15896221	2	Гайка , M6, Cl 10,
2	322357	2	Пружинная шайба , Belleville, M6,
3	120100	2	БОЛТ, Hex, M6 x 20, 8.8,
4	84441232	1	Суппорт ,
5	747811	1	Плоская шайба , 15MM
6	747812	1	Плоская шайба , 15MM
7	456012	3	Быстросоединяемаямуфта, папа, (8,9)
8	750481	3	Патрубок ,
9	456014	3	Пыльник ,

07.218(01) ГЛАВНЫЙ СПУСКНОЙ КЛАПАН

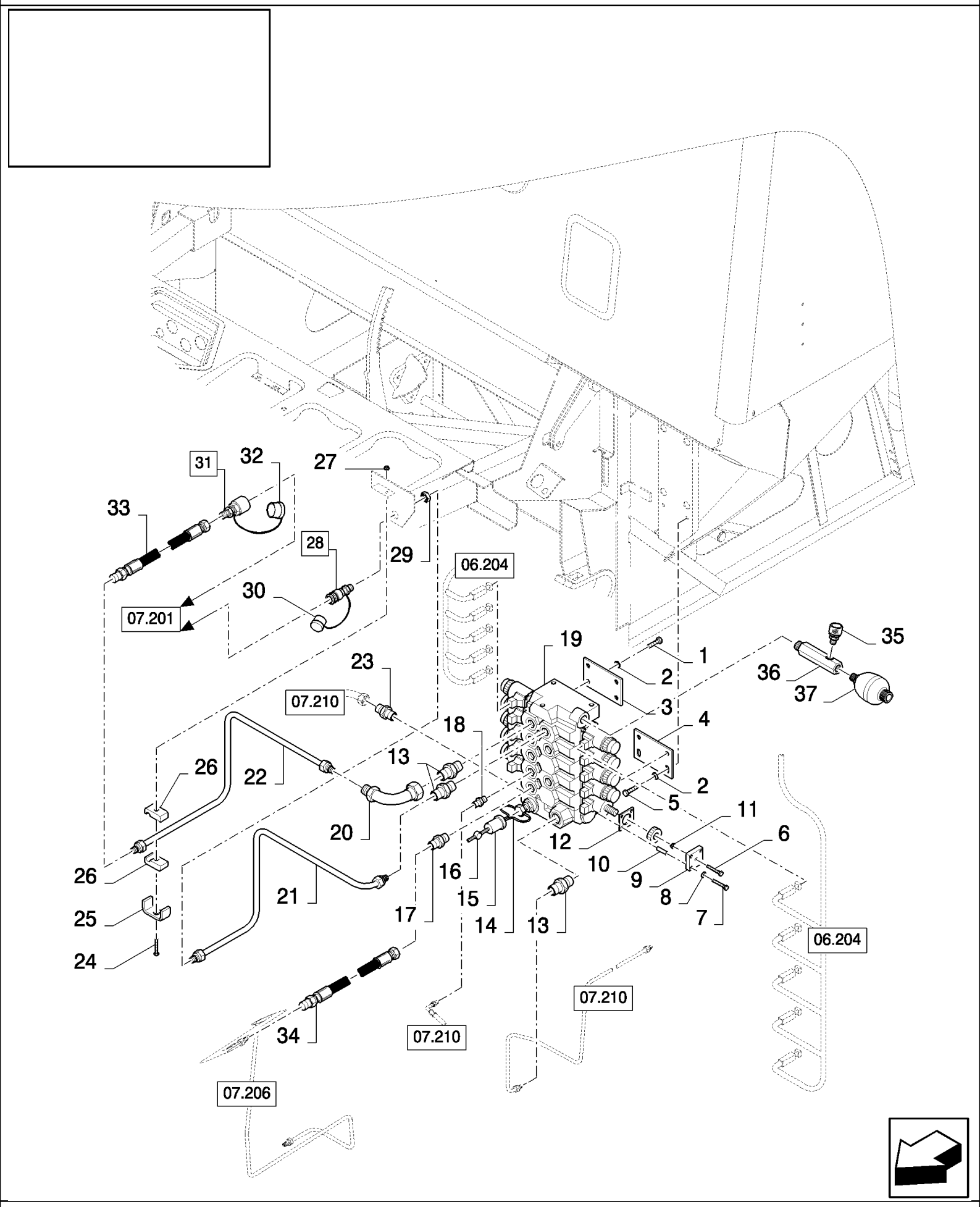

07.218(01) ГЛАВНЫЙ СПУСКНОЙ КЛАПАН

ссылка	Номер детали	Кол-во	Описание
1	16043224	4	БОЛТ, Hex, M8 x 16, 8.8, Full Thd, , FOR CL560 ONLY, FOR CS520 ONLY
2	322358	8	Пружинная шайба , Belleville, M8,
3	84334079	1	Суппорт ,
4	84334065	1	Суппорт , , FOR CS540, CS640, CS660 ONLY
4	84439716	1	Суппорт , , FOR CL560 ONLY, FOR CS520 ONLY
5	120104	4	Винт , Hex, M8 x 20, 8.8,
6	43117	1	БОЛТ, Hex, M6 x 30, 8.8,
7	412559	4	БОЛТ, Hex, M6 x 50, 8.8, Full Thd, M6x50
8	322357	4	Пружинная шайба , Belleville, M6,
9	84441475	1	Пластина , , BSN C363
10	84434638	4	ВТУЛКА, , BSN C363
11	353308	1	Гайка , M6 x 1, Cl 8,
12	84441474	1	Пластина , , BSN C363
13	394372	3	Патрубок ,
14	NSS	1	Не поставляется отдельно ,
15	84042643	1	Колпачок пробки ,
16	NSS	1	Не поставляется отдельно ,
17	395782	1	Патрубок , , BSN C359
17	150018	1	Патрубок , , BSN F360363
18	386215	5	Патрубок ,
19	84442641	1	Клапан гидравлический , , SEE FIGURE 07.225, BSN C363
19	84453514	1	Клапан гидравлический , , SEE FIGURE 07.225, FOR CS540, CS640, CS660 ONLY, ASN D364
19	84454508	1	Клапан гидравлический , , FOR CL560 ONLY, SEE FIGURE 07.225, FOR CS520 ONLY
20	435349	1	Колено , , NOT FOR CL560
21	84435699	1	Трубка , , NOT FOR CL560
22	84437942	1	Трубка , , NOT FOR CL560
23	9501819	1	Патрубок , , NOT FOR CL560
24	120056	1	Винт , Hex, M6 x 50, 8.8, , NOT FOR CL560
25	433100	1	Суппорт , , NOT FOR CL560
26	433007	2	Зажим , , NOT FOR CL560
27	412152	1	Контргайка , M6 x 1, Cl 8.8, , NOT FOR CL560
28	457449	1	Универсальное соединение , (29,30), NOT FOR CL560
29	NSS	1	Не поставляется отдельно , , NOT FOR CL560
30	9508639	1	КОЛПАЧОК, , NOT FOR CL560
31	457420	1	Универсальное соединение , , NOT FOR CL560
32	9508643	1	КОЛПАЧОК, , NOT FOR CL560
33	9512067	1	Шланг , , NOT FOR CL560
34	9833953	1	Шланг , , NOT FOR CL560, BSN F360363
35	84100207	1	Быстросоединяемаямуфта, папа, , FOR CS540, CS640, CS660 ONLY
36	84453667	1	Патрубок , , FOR CS540, CS640, CS660 ONLY
37	84453641	1	Аккумулятор , , FOR CS540, CS640, CS660 ONLY
1	16043224	4	БОЛТ, Hex, M8 x 16, 8.8, Full Thd, , FOR CS540, CS640, CS660 ONLY

07.219(01) ГИДРАВЛИЧЕСКИЕ СОЕДИНЕНИЯ ДЛЯ БОКОВОЙ ФЛОТАЦИИ

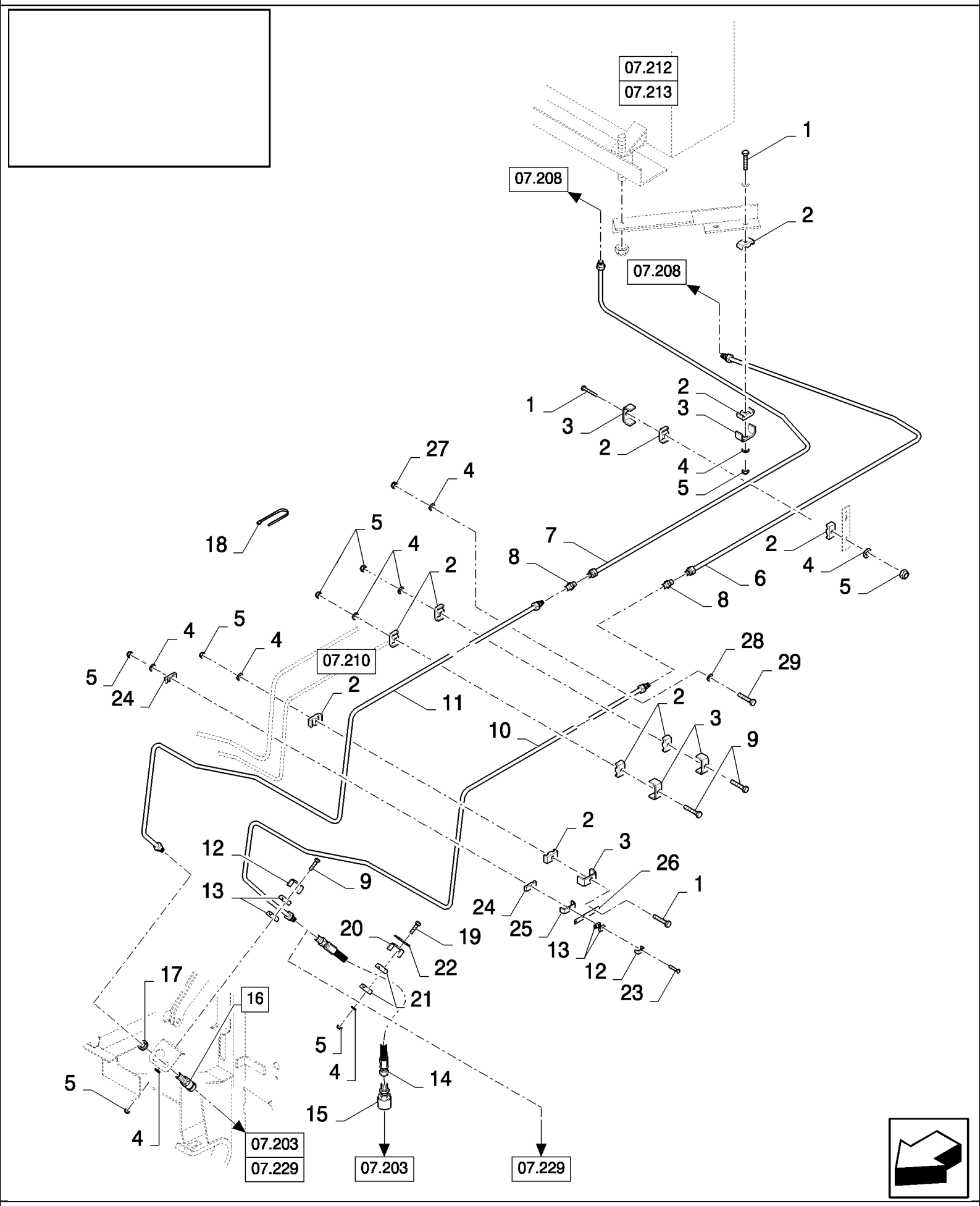

07.219(01) ГИДРАВЛИЧЕСКИЕ СОЕДИНЕНИЯ ДЛЯ БОКОВОЙ ФЛОТАЦИИ

ссылка	Номер детали	Кол-во	Описание
1	120056	2	Винт , Hex, M6 x 50, 8.8,
2	430357	8	Зажим , 8-12MM
3	431941	4	Суппорт ,
4	86588450	5	Плоская шайба , M6,
5	412152	5	Контргайка , M6 x 1, Cl 8.8,
6	84438785	1	Трубка ,
7	84438788	1	Трубка ,
8	150018	2	Патрубок ,
9	86977790	3	Винт , Hex, M6 x 45, 8.8,
10	84438778	1	Трубка , , FOR CL560 ONLY, FOR CS540 ONLY, FOR CS520 ONLY
10	84440193	1	Трубка , , FOR CS640, CS660 ONLY
11	84440766	1	Трубка , , FOR CS540 ONLY, FOR CL560 ONLY, FOR CS520 ONLY
11	84440769	1	Трубка , , FOR CS640, CS660 ONLY
12	442340	1	Суппорт ,
13	433008	2	Зажим ,
14	84444386	1	Гибкий шланг , , BSN C363
14	84448307	1	Гибкий шланг , , ASN D364
15	84077512	1	Быстросоединяемаямуфта, папа,
16	84077513	1	Быстросоединяемаямуфта, папа, (17)
16	84430371	1	Патрубок , , FOR CL560 ONLY
17	NSS	1	Не поставляется отдельно ,
18	396718	3	Шлейф , , FOR CL560 ONLY, FOR CS520 ONLY
19	338413	1	Винт , Hex, M6 x 60, 8.8,
20	433100	1	Суппорт ,
21	433007	2	Зажим ,
22	434103	1	Пластина ,
23	86508570	1	Винт , Hex, M6 x 80, 8.8,
24	430356	2	Зажим , 16MM - 3/4"
25	84814948	1	Суппорт ,
26	919316	1	Суппорт ,
27	15896221	2	Гайка , M6, Cl 10,
28	322357	2	Пружинная шайба , Belleville, M6,
29	120100	2	БОЛТ, Hex, M6 x 20, 8.8,

07.220(01) ТРУБЫ ГИДРОСТАТИЧЕСКОЙ СИСТЕМЫ

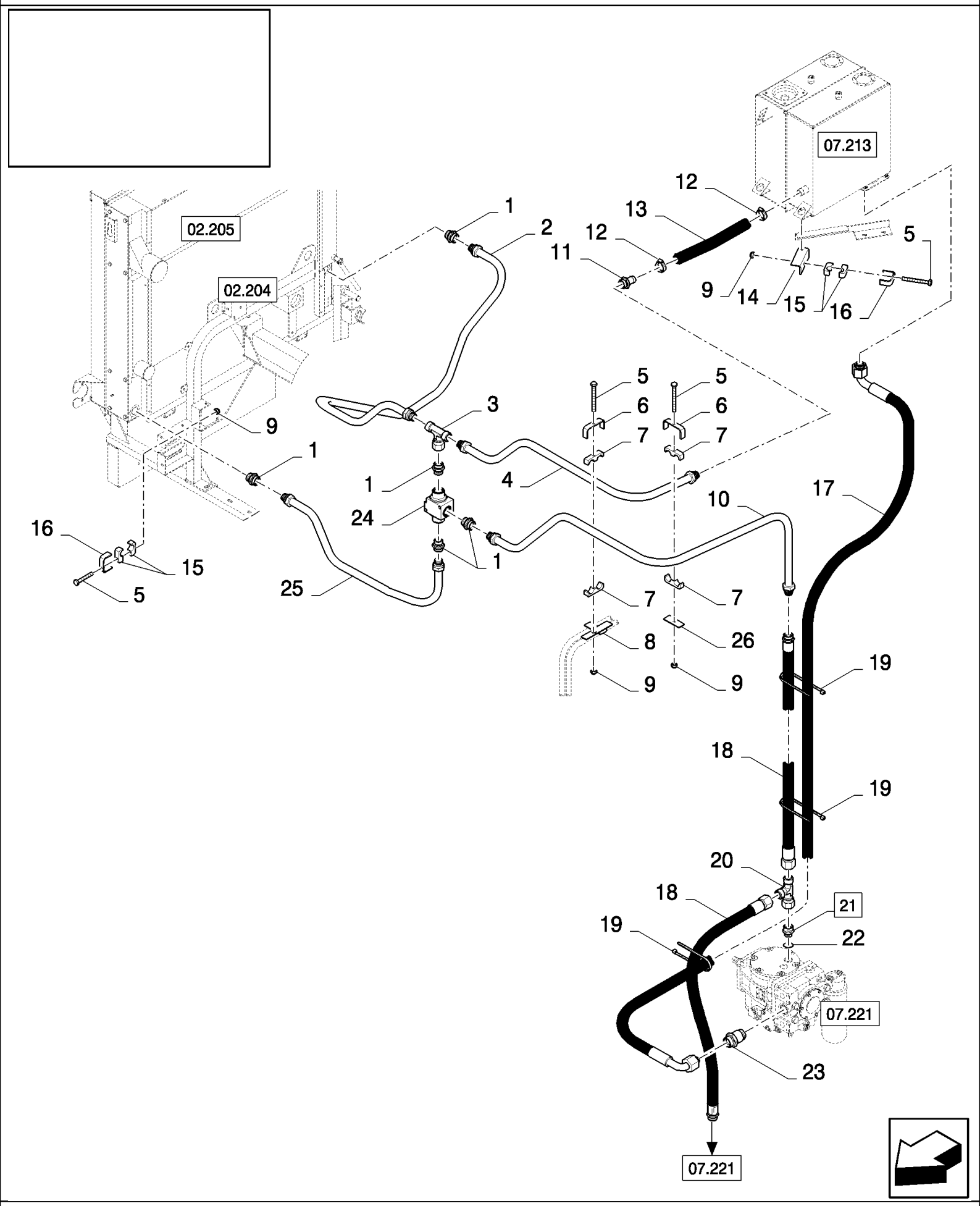

07.220(01) ТРУБЫ ГИДРОСТАТИЧЕСКОЙ СИСТЕМЫ

ссылка	Номер детали	Кол-во	Описание
1	84074173	5	Патрубок ,
2	84334655	1	Гидропровод ,
3	84041626	1	Тройниковое соединение ,
4	84334649	1	Гидропровод ,
5	86508569	4	БОЛТ, Hex, M6 x 70, 8.8, M6x70
6	743320	2	Суппорт ,
7	457547	4	Зажим ,
8	84435656	1	Суппорт ,
9	353308	4	Гайка , M6 x 1, Cl 8,
10	84334651	1	Гидропровод ,
11	457544	1	Патрубок ,
12	382527	2	Хомут шланга ,
13	9835285	1	Шланг ,
14	84435539	1	КРОНШТЕЙН,
15	457546	4	Зажим ,
16	743318	2	Суппорт ,
17	84320648	1	Гибкий шланг ,
18	9511017	2	Шланг ,
19	396718	3	Шлейф ,
20	9507672	1	Тройниковое соединение ,
21	9511910	1	Патрубок , (22), FOR CS520, CS540, CS640 ONLY, FOR HYDROSTATIC DRIVE 100CC/100CC ONLY, FOR HYDROSTATIC DRIVE 75CC/100CC ONLY
21	9818287	1	Патрубок , (22), FOR CS660 ONLY, FOR CL560 ONLY, FOR HYDROSTATIC DRIVE 130CC/100CC ONLY
22	167266	1	Уплотнительное кольцо , 12-1, 90 Duro, .924 ID x .116" Thk,
23	89811842	1	Патрубок , , FOR HYDROSTATIC DRIVE 130CC/100CC ONLY, FOR CL560 ONLY, FOR CS540, CS640, CS660 ONLY, FOR HYDROSTATIC DRIVE 100CC/100CC ONLY
23	89818935	1	Патрубок , , FOR CS520 ONLY, FOR HYDROSTATIC DRIVE 75CC/100CC ONLY
24	84074158	1	Термостат ,
25	84334647	1	Гидропровод ,
26	367681	4	Крепежная пластина ,

07.221(01) ТРУБЫ ГИДРОСТАТИЧЕСКОЙ СИСТЕМЫ

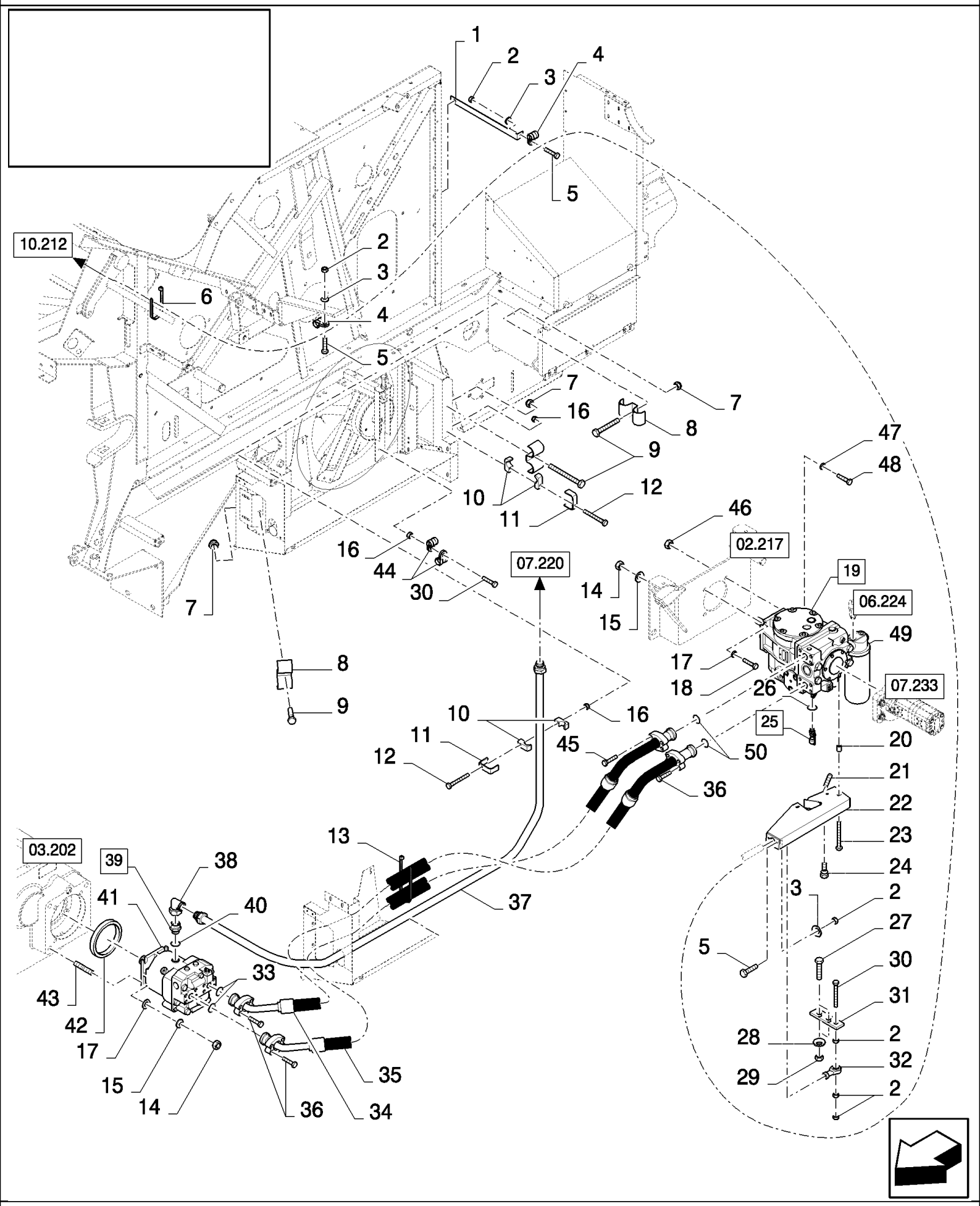

07.221(01) ТРУБЫ ГИДРОСТАТИЧЕСКОЙ СИСТЕМЫ

ссылка	Номер детали	Кол-во	Описание
1	84435557	1	Суппорт ,
2	15896221	7	Гайка , M6, Cl 10,
3	322357	4	Пружинная шайба , Belleville, M6,
4	335021	2	Зажим ,
5	120100	4	БОЛТ, Hex, M6 x 20, 8.8,
6	323597	2	Многожильный плоский шлейф , M9 x 165 or M5 x 197,
7	86629542	3	Контргайка , M8 x 1.25, Cl 8,
8	84435979	3	Зажим ,
9	86977784	3	Винт , M8x60
10	457546	4	Зажим ,
11	743318	2	Суппорт ,
12	86508569	2	БОЛТ, Hex, M6 x 70, 8.8, M6x70
13	396718	2	Шлейф ,
14	9706685	8	Гайка , M12, Cl 8,
15	140046	8	Плоская шайба , Belleville, M12,
16	353308	5	Гайка , M6 x 1, Cl 8,
17	140086	8	Плоская шайба , 14MM
18	86629541	4	БОЛТ, Hex, M12 x 40, 8.8, Full Thd, , FOR HYDROSTATIC DRIVE 75CC/100CC ONLY, FOR HYDROSTATIC DRIVE 100CC/100CC ONLY, FOR CS520, CS540, CS640 ONLY
19	84400367	1	Насос гидростатики , (49), FOR HYDROSTATIC DRIVE 100CC/100CC ONLY, NO SUBPARTS YET AVAILABLE, FOR CS540, CS640 ONLY
19	84607543	1	Насос гидростатики , (49), NO SUBPARTS YET AVAILABLE, FOR CS520 ONLY, FOR HYDROSTATIC DRIVE 75CC/100CC ONLY
19	84607544	1	Насос гидростатики , (49), FOR CS660 ONLY, FOR HYDROSTATIC DRIVE 130CC/100CC ONLY, NO SUBPARTS YET AVAILABLE
19	84800526	1	Насос гидростатики , (49), NO SUBPARTS YET AVAILABLE, FOR HYDROSTATIC DRIVE 130CC/100CC ONLY, FOR CL560 ONLY
20	9837216	3	Кольцо ,
21	84076895	1	Стопорный винт , Hex Soc, M10 x 50,
22	84433228	1	Суппорт ,
23	89850685	3	Винт , M6x90
24	412665	1	Винт ,
25	84021707	1	Патрубок , (26)
26	9617873	1	Уплотнительное кольцо , 6-1, 90 Duro, .468" ID x .078" Thk,
27	43127	2	БОЛТ, Hex, M8 x 25, 8.8,
28	322358	2	Пружинная шайба , Belleville, M8,
29	89706690	2	Гайка , M8, Cl 8,
30	120102	2	Винт , Hex, M6 x 40, 8.8, Full Thd, , BSN C487
30	120102	1	Винт , Hex, M6 x 40, 8.8, Full Thd, , ASN D488
30	120101	1	БОЛТ, Hex, M6 x 30, 8.8, Full Thd, , ASN D488
31	89819078	1	Рычаг ,
32	750157	1	BALL JOINT,
33	353108	2	Уплотнительное кольцо , -219, 70 Duro, 1.296" ID x .139" Thk,
34	84320589	1	, FOR HYDROSTATIC DRIVE 75CC/100CC ONLY, FOR HYDROSTATIC DRIVE 100CC/100CC ONLY, FOR CS520, CS540, CS640 ONLY

07.221(01) ТРУБЫ ГИДРОСТАТИЧЕСКОЙ СИСТЕМЫ

ссылка	Номер детали	Кол-во	Описание
34	84447588	1	Гибкий шланг , , FOR CS660 ONLY, FOR HYDROSTATIC DRIVE 130CC/100CC ONLY
34	84458918	1	Гибкий шланг , , FOR HYDROSTATIC DRIVE 130CC/100CC ONLY, FOR CL560 ONLY
35	84320588	1	, FOR HYDROSTATIC DRIVE 75CC/100CC ONLY, FOR CS520, CS540, CS640 ONLY, FOR HYDROSTATIC DRIVE 100CC/100CC ONLY
35	84447589	1	Гибкий шланг , , FOR CS660 ONLY, FOR HYDROSTATIC DRIVE 130CC/100CC ONLY
35	84458919	1	Гибкий шланг , , FOR HYDROSTATIC DRIVE 130CC/100CC ONLY, FOR CL560 ONLY
36	84015552	AR	БОЛТ, Hex, 7/16"-14 x 1/2", 12.9,
37	84433034	1	Гидропровод ,
37	84458920	1	Гидропровод , , FOR CL560 ONLY, FOR HYDROSTATIC DRIVE 130CC/100CC ONLY
38	457573	1	Колено ,
39	9511910	1	Патрубок , (40)
40	167266	1	Уплотнительное кольцо , 12-1, 90 Duro, .924 ID x .116" Thk,
41	84400365	1	Мотор гидростатики , , NO SUBPARTS YET AVAILABLE, BSN C375
41	84800587	1	Мотор гидростатики , , NO SUBPARTS YET AVAILABLE, ASN D376
42	84071765	1	Кольцо ,
43	9501647	4	Установочный штифт , , FOR CS540, CS640 ONLY, FOR HYDROSTATIC DRIVE 100CC/100CC ONLY, BSN C415
43	84818315	4	Установочный штифт , , FOR HYDROSTATIC DRIVE 100CC/100CC ONLY, FOR CS540, CS640 ONLY, ASN D416
43	84818315	4	Установочный штифт , , FOR HYDROSTATIC DRIVE 130CC/100CC ONLY, FOR CL560 ONLY, FOR HYDROSTATIC DRIVE 75CC/100CC ONLY, FOR CS520 AND CS660 ONLY
44	84053873	2	Зажим ,
45	84015554	8	БОЛТ, Hex, 1/2"-13 x 1 3/4", 12.9, , FOR CS660 ONLY, FOR CL560 ONLY, FOR HYDROSTATIC DRIVE 130CC/100CC ONLY
46	100020	4	Гайка , M16, Cl 8, , FOR HYDROSTATIC DRIVE 130CC/100CC ONLY, FOR CL560 ONLY, FOR CS660 ONLY
47	84058945	4	Плоская шайба , , FOR CS660 ONLY, FOR CL560 ONLY, FOR HYDROSTATIC DRIVE 130CC/100CC ONLY
48	120090	4	Винт , Hex, M16 x 50, 8.8, , FOR HYDROSTATIC DRIVE 130CC/100CC ONLY, FOR CL560 ONLY, FOR CS660 ONLY
49	84031880	1	Фильтрующий элемент ,
50	353108	2	Уплотнительное кольцо , -219, 70 Duro, 1.296" ID x .139" Thk, , FOR HYDROSTATIC DRIVE 75CC/100CC ONLY, FOR HYDROSTATIC DRIVE 100CC/100CC ONLY
50	14464080	2	Уплотнительное кольцо , -222, 70 Duro, 1.484" ID x .139" Thk, , FOR HYDROSTATIC DRIVE 130CC/100CC ONLY

07.222(01) КЛАПАН РУЛЕВОГО УПРАВЛЕНИЯ

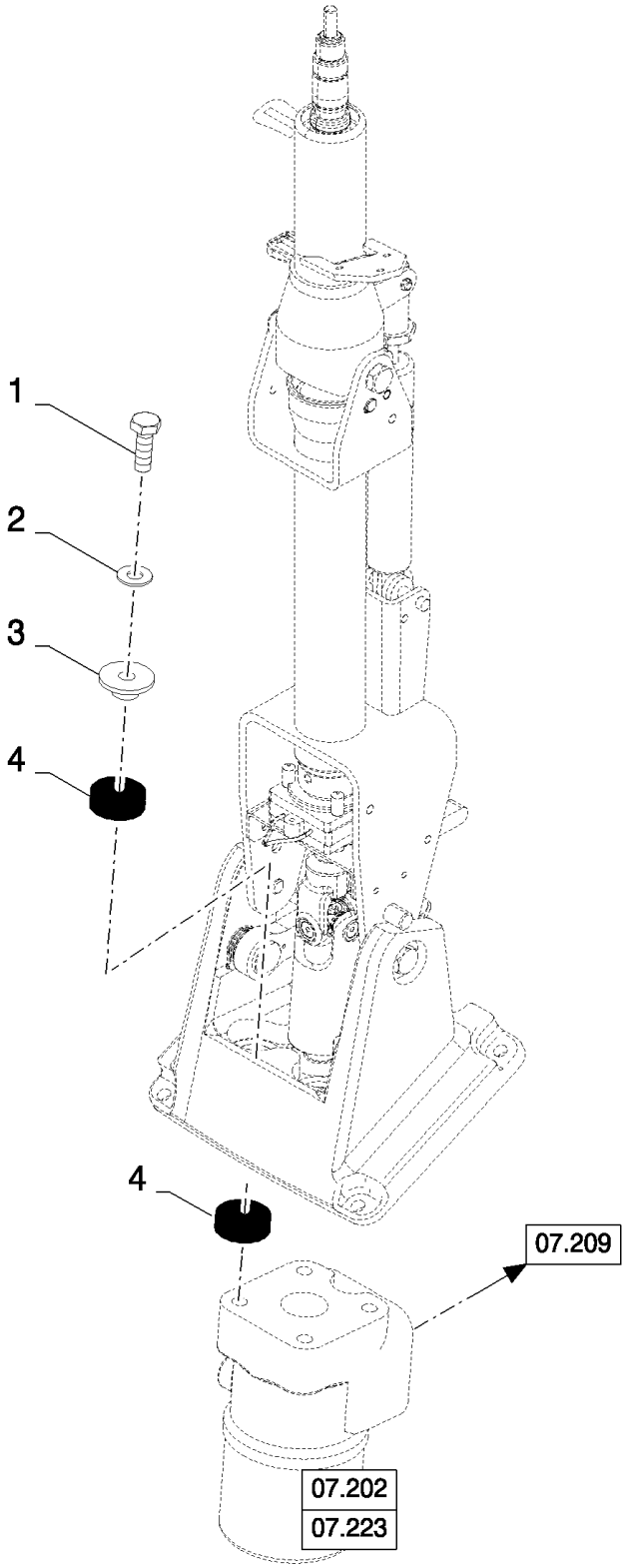

07.222(01) КЛАПАН РУЛЕВОГО УПРАВЛЕНИЯ

ссылка	Номер детали	Кол-во	Описание
1	43140	4	БОЛТ, Hex, M10 x 30, 8.8, Full Thd, , BSN C363
1	412479	4	БОЛТ, Hex, M8 x 35, 8.8, , BSN F364427
1	9706704	4	БОЛТ, Hex, M10 x 35, 8.8, Full Thd, , ASN D428
2	140045	4	Пружинная шайба , Belleville, M10,
3	89819785	4	Фланец , , BSN C363
3	84819581	4	Фланец , , ASN D364
4	89514935	4	Амортизатор , , BSN C363
4	84819582	8	Демпфер , , ASN D364

07.223(01) КЛАПАН РУЛЕВОГО УПРАВЛЕНИЯ - ДЛЯ НЕРЕГУЛИРУЕМОГО И ПРИВОДНОГО ЗАДНЕГО МОСТА

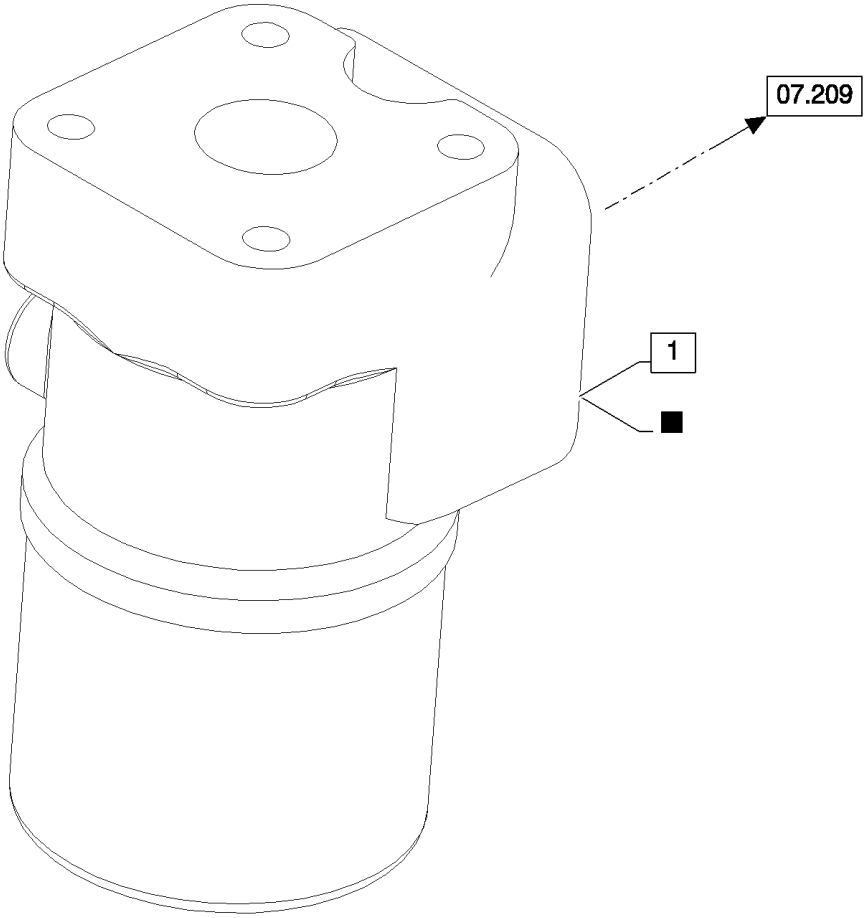

KIT ■ = 2

07.223(01) КЛАПАН РУЛЕВОГО УПРАВЛЕНИЯ - ДЛЯ НЕРЕГУЛИРУЕМОГО И ПРИВОДНОГО ЗАДНЕГО МОСТА

ссылка	Номер детали	Кол-во	Описание
1	84607016	1	Клапан гидравлический , (2), FOR CS520, CS540, CS640, CS660 ONLY, BSN C423
1	84458935	1	Клапан гидравлический , (2), FOR CS520, CS540, CS640, CS660 ONLY, ASN D424
1	84458070	1	Серворуль , (2), FOR CL560 ONLY
2	84053469	1	Комплект уплотнительных колец ,

07.225(01) КЛАПАНЫ ГИДРАВЛИЧЕСКИЕ

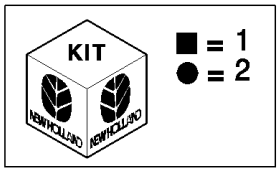

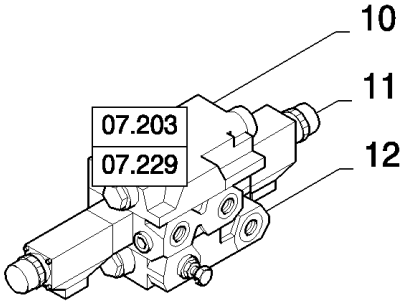

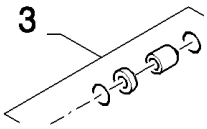

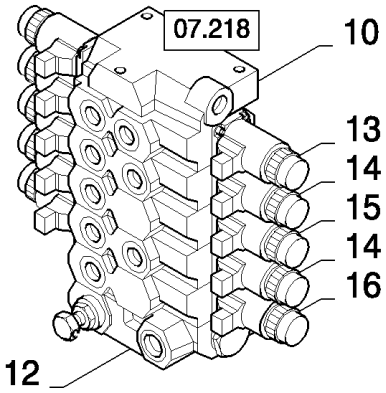

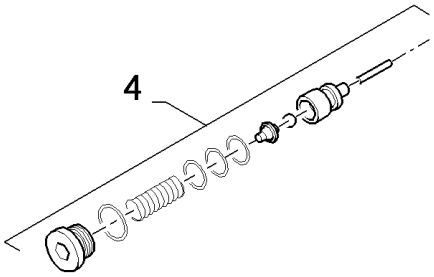

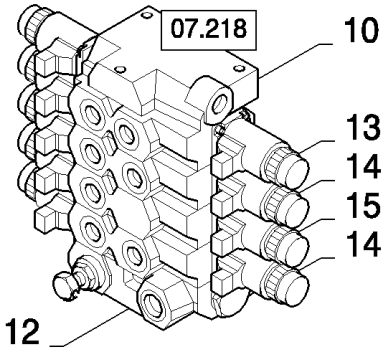

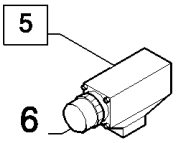

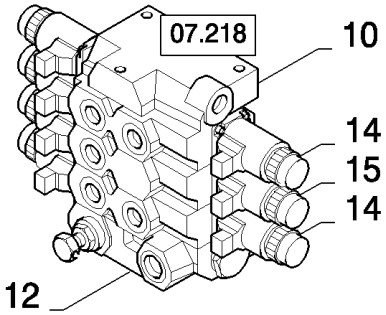

07.225(01) КЛАПАНЫ ГИДРАВЛИЧЕСКИЕ

ссылка	Номер детали	Кол-во	Описание
1	84014433	AR	Комплект уплотнительных колец , , INCLUDES ALSO SEALS BETWEEN VALVES
2	84014431	AR	Комплект уплотнительных колец ,
3	84014434	AR	Ремкомплект ,
4	84039229	AR	Ремонтный комплект ,
5	84062114	AR	Электромагнит , PROP (6)
5	84062113	AR	Электромагнит , ON/OFF (6)
6	84429046	AR	Защитный колпачок ,
10	84022625	AR	Клапан гидравлический ,
11	84053376	AR	Клапан гидравлический , (1,3,4,5)
12	84023001	AR	Седло клапана , (2)
13	84053377	AR	Клапан гидравлический , (1,3,5)
14	84053380	AR	Клапан гидравлический , (1,3,5)
15	84053379	AR	Клапан гидравлический , (1,3,4,5)
16	84400091	AR	(1,3,5)

SHEET METAL/DECALS	**REVÊTEMENTS EN TÔLE DÉCALCOMANIE**	**CHAPEADOS/CALCOMANÍAS**	**METALPLADEBEKLÆDN. MÆRKATER**
LAMIERATI DECALCOMANIE	**BLECHVERKLEIDUNGEN ABZIEHBILDER**	**REVESTIMENTOS EM CHAPAS/DECALCOMANIAS**	**METALEN PLATEN PLAKPLAATJES**

SEC. 8

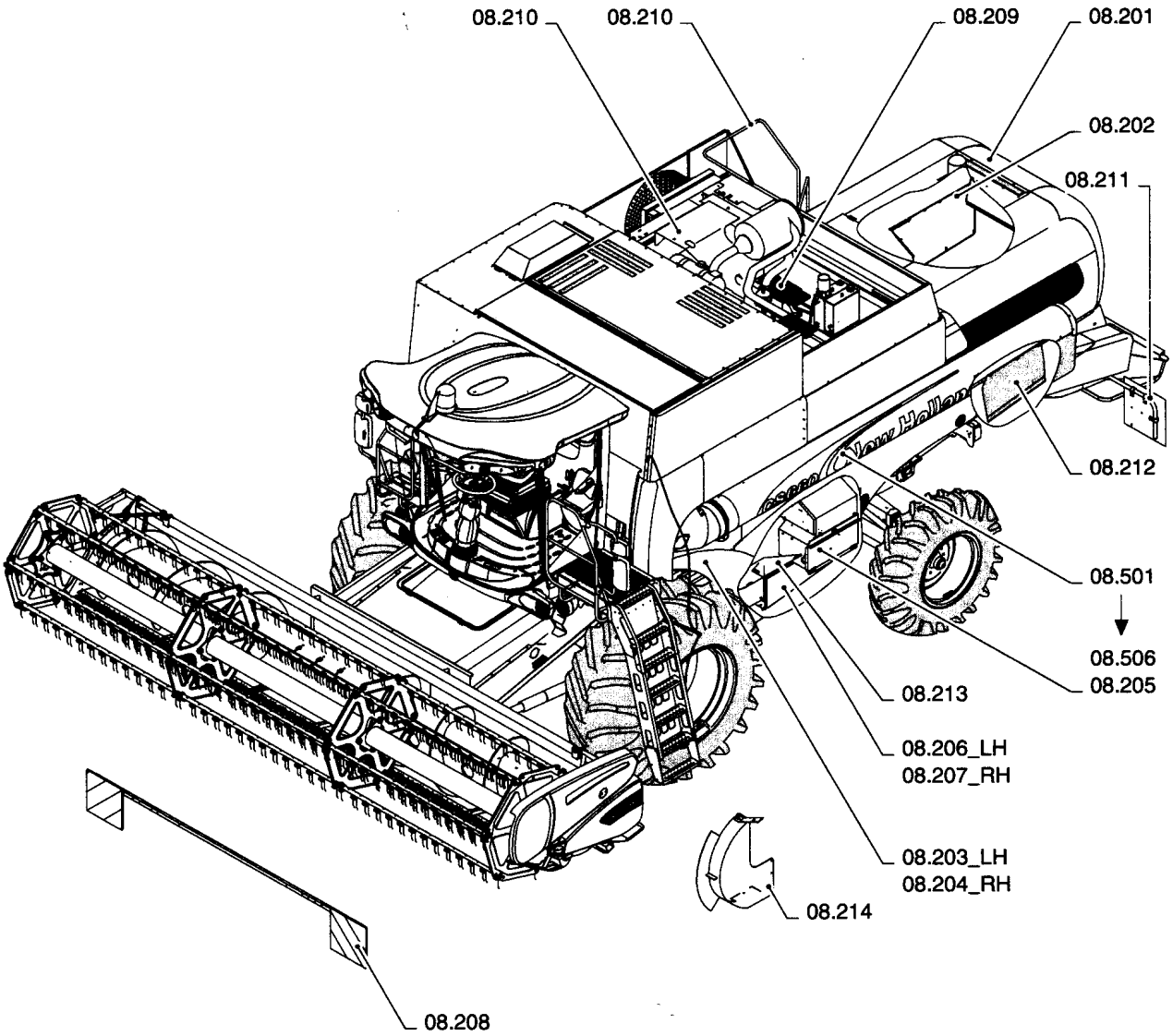

CS640 COMBINE BASE UNIT (1/03-) - Sheet Metal/Decals

08.000(01) МЕТАЛЛИЧЕСКИЕ ЩИТЫ/ДЕКАЛЬКОМАНИИ

ссылка	Номер детали	Кол-во	Описание

CS640 COMBINE BASE UNIT (1/03-) - Sheet Metal/Decals

08.201(01) СОЛОМОЗАДЕРЖИВАЮЩИЙ ФАРТУК

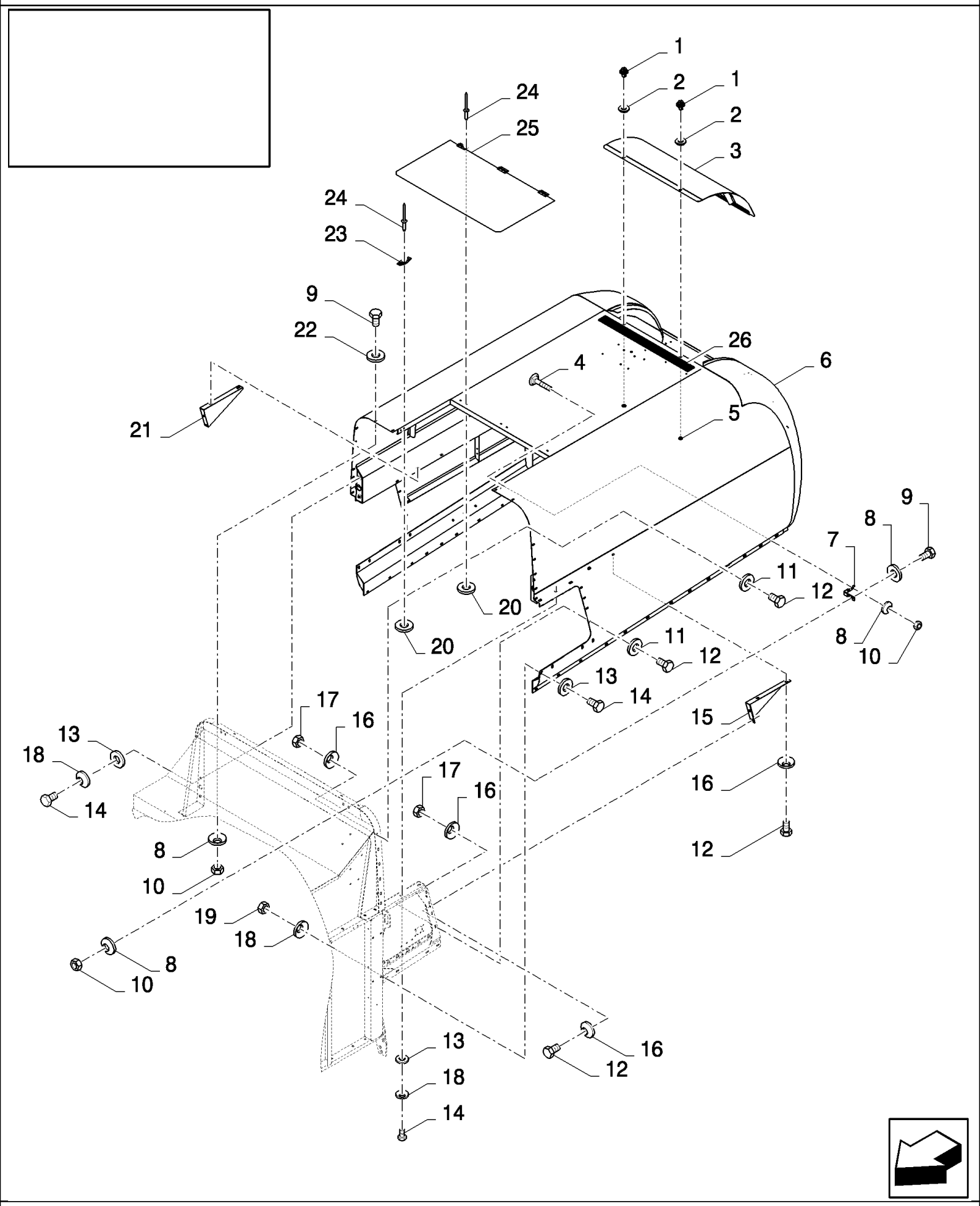

CS640 COMBINE BASE UNIT (1/03-) - Sheet Metal/Decals

08.201(01) СОЛОМОЗАДЕРЖИВАЮЩИЙ ФАРТУК

ссылка	Номер детали	Кол-во	Описание
1	89514603	2	Замок ,
2	140018	2	Плоская шайба , M12 x 24 x 2.5,
3	84438635	1	Крышка , , FOR CL560 ONLY, FOR CS520, CS540 ONLY
3	84438653	1	Крышка , , FOR CS640, CS660 ONLY
4	9706703	4	БОЛТ, С КВАДРАТНЫМ ПОДГОЛОВКОМ, Short NK, M6 x 20, Cl8.8, Full Thd,
5	9514605	2	Плоская шайба ,
6	84434337	1	Корпус зоны очистки , , FOR CS520, CS540 ONLY, FOR CL560 ONLY
6	84077547	1	Корпус зоны очистки , , FOR CS640, CS660 ONLY
7	84433220	2	КРОНШТЕЙН,
8	322357	16	Пружинная шайба , Belleville, M6,
9	120100	8	БОЛТ, Hex, M6 x 20, 8.8,
10	15896221	12	Гайка , M6, Cl 10,
11	140041	20	Плоская шайба , M8 x 28 x 3,
12	120104	28	Винт , Hex, M8 x 20, 8.8,
13	140042	18	Плоская шайба , M10 x 34 x 3,
14	43139	18	Винт , Hex, M10 x 25, 8.8, Full Thd, M10x25
15	84077198	1	Пластина ,
16	322358	28	Пружинная шайба , Belleville, M8,
17	89706690	20	Гайка , M8, Cl 8,
18	140045	18	Пружинная шайба , Belleville, M10,
19	100016	8	Гайка , M10, Cl 8,
20	335872	AR	Плоская шайба , 4MM
21	84077195	1	Пластина ,
22	140040	4	Плоская шайба , M6 x 22 x 2,
23	362786	2	Застежка ,
24	NS	AR	Не обслуживается , Rivet
25	84437995	1	Крышка , , FOR CS520, CS540 ONLY, FOR CL560 ONLY
25	84077082	1	Крышка , , FOR CS640, CS660 ONLY
26	401502	AR	Полоса фрикционная , 51mm x 18.3 Roll - Cut to Size

08.202(01) СОЛОМОЗАДЕРЖИВАЮЩИЙ ФАРТУК, ПЛАСТИНЫ ДЛЯ СОЛОМОИЗМЕЛЬЧИТЕЛЯ

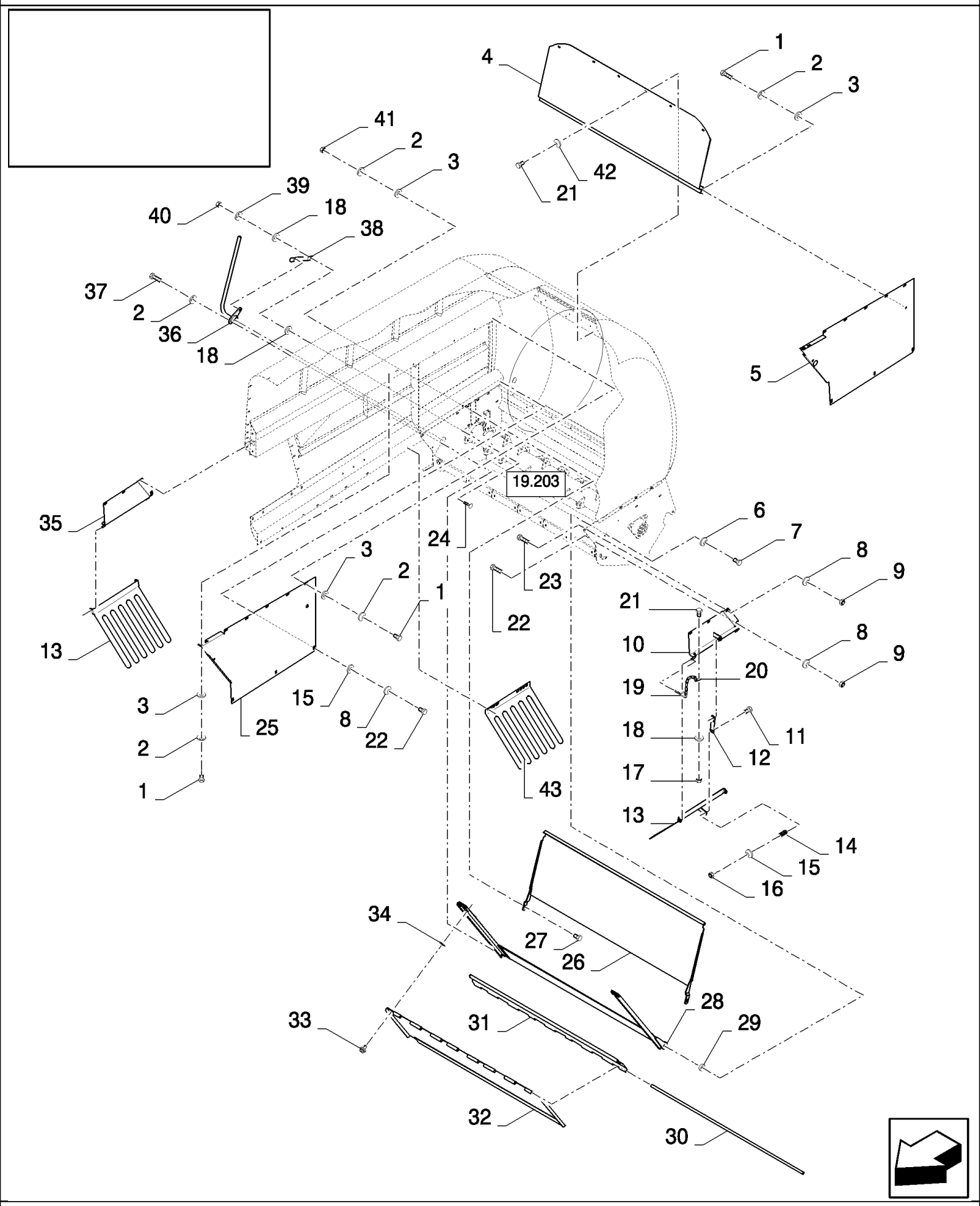

08.202(01) СОЛОМОЗАДЕРЖИВАЮЩИЙ ФАРТУК, ПЛАСТИНЫ ДЛЯ СОЛОМОИЗМЕЛЬЧИТЕЛЯ

ссылка	Номер детали	Кол-во	Описание
1	120104	16	Винт , Hex, M8 x 20, 8.8,
2	322358	20	Пружинная шайба , Belleville, M8,
3	140041	18	Плоская шайба , M8 x 28 x 3,
4	84434539	1	Отражатель , , FOR CL560 ONLY, FOR CS520, CS540 ONLY
4	84434841	1	Отражатель , , FOR CS640, CS660 ONLY
5	84434246	1	Пластина ,
6	140048	1	Пружинная шайба , Belleville, M16,
7	43167	1	БОЛТ, Hex, M16 x 30, 8.8, Full Thd,
8	140045	14	Пружинная шайба , Belleville, M10,
9	100016	8	Гайка , M10, Cl 8,
10	84433778	1	Суппорт ,
11	325829	2	БОЛТ, Hex, M10 x 45, 8.8, M10x45
12	84434208	2	КРОНШТЕЙН,
13	84433715	2	Решетка ,
14	180072	2	Пружина ,
15	140017	8	Плоская шайба , M10 x 20 x 2,
16	100037	2	Гайка , M10 x 1.5, Cl 8,
17	15896221	4	Гайка , M6, Cl 10,
18	9824259	6	Плоская шайба , M6 x 12 x 1.6,
19	370539	4	Шплинт ,
20	89839041	4	Цепь ,
21	86508568	AR	Винт , Hex, M6 x 16, 8.8,
22	43138	8	Винт , Hex, M10 x 20, 8.8, Full Thd,
23	338949	6	БОЛТ, С КВАДРАТНЫМ ПОДГОЛОВКОМ, Short NK, M10 x 25, Cl8.8, Full Thd,
24	374891	1	БОЛТ, С КВАДРАТНЫМ ПОДГОЛОВКОМ, Short NK, M6 x 25, Cl8.8, Full Thd,
25	84434345	1	Пластина ,
26	84434533	1	Отражатель , , FOR CS520, CS540 ONLY, FOR CL560 ONLY
26	84434844	1	Отражатель , , FOR CS640, CS660 ONLY
27	43465	2	БОЛТ, С КВАДРАТНЫМ ПОДГОЛОВКОМ, Short NK, M8 x 30, Cl8.8, Full Thd,
28	84439337	1	Отражатель , , FOR CS520, CS540 ONLY, FOR CL560 ONLY
28	84439336	1	Отражатель , , FOR CS640, CS660 ONLY
29	84444700	1	ВТУЛКА,
30	84439351	1	Трубка , , FOR CS520, CS540 ONLY, FOR CL560 ONLY
30	84439312	1	Трубка , , FOR CS640, CS660 ONLY
31	84441463	1	Отражатель , , FOR CS520, CS540 ONLY, FOR CL560 ONLY
31	84441462	1	Отражатель , , FOR CS640, CS660 ONLY
32	84439358	1	Отражатель , , FOR CS520, CS540 ONLY, FOR CL560 ONLY
32	84439346	1	Отражатель , , FOR CS640, CS660 ONLY
33	89514603	2	Замок ,
34	9514605	2	Плоская шайба ,
35	84433929	1	Суппорт ,
36	84434503	1	Рычаг ,
37	43128	2	БОЛТ, Hex, M8 x 30, 8.8,
38	84440371	1	Зажим ,
39	322357	1	Пружинная шайба , Belleville, M6,

08.202(01) СОЛОМОЗАДЕРЖИВАЮЩИЙ ФАРТУК, ПЛАСТИНЫ ДЛЯ СОЛОМОИЗМЕЛЬЧИТЕЛЯ

ссылка	Номер детали	Кол-во	Описание
40	353308	1	Гайка , M6 x 1, Cl 8,
41	89706690	2	Гайка , M8, Cl 8,
42	412649	AR	Пружинная шайба , Belleville, M6,
43	84448617	2	Решетка ,

08.203(01) ВЕРХНИЕ ЩИТЫ, ЛЕВАЯ СТОРОНА

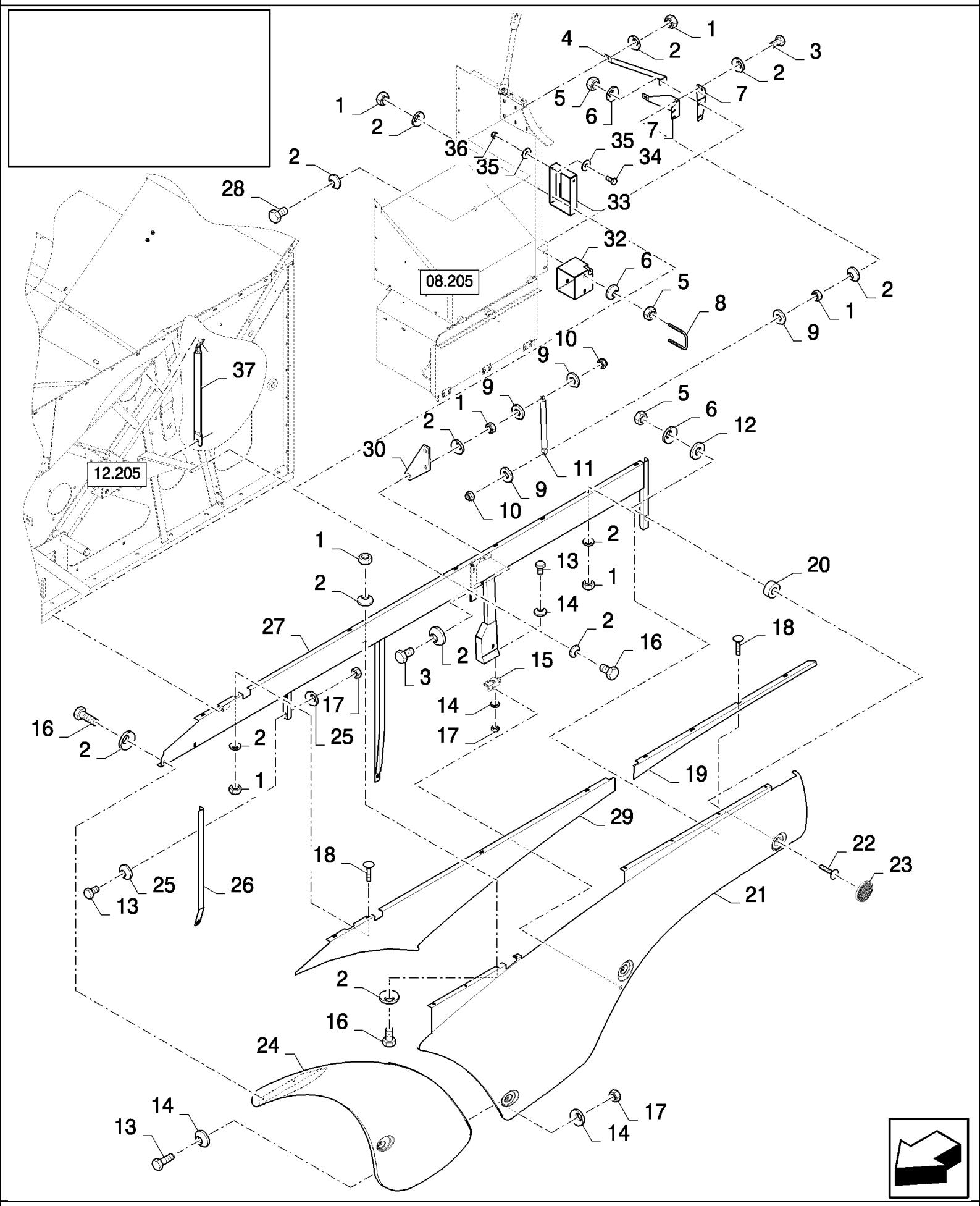

CS640 COMBINE BASE UNIT (1/03-) - Sheet Metal/Decals

08.203(01) ВЕРХНИЕ ЩИТЫ, ЛЕВАЯ СТОРОНА

ссылка	Номер детали	Кол-во	Описание
1	89706690	17	Гайка , M8, Cl 8,
2	412650	28	Плоская шайба , Belleville, M8,
3	120107	2	БОЛТ, Hex, M8 x 50, 8.8, Full Thd,
4	84442726	1	КРОНШТЕЙН, , BSN C301
5	100016	8	Гайка , M10, Cl 8,
6	140045	8	Пружинная шайба , Belleville, M10,
7	84434052	1	Суппорт , , BSN C301
7	84444995	1	Суппорт , , ASN D302
8	84434067	1	Болтс U-образнойголовкой,
9	86511315	4	Плоская шайба , M8 x 16 x 1.6,
10	86629542	2	Контргайка , M8 x 1.25, Cl 8,
11	84438915	1	Газовый амортизатор , , BSN C301
11	84982345	1	Газовый амортизатор , , ASN D302
12	86511323	4	Плоская шайба , M10 x 20 x 2,
13	120100	9	БОЛТ, Hex, M6 x 20, 8.8,
14	322357	14	Пружинная шайба , Belleville, M6,
15	84015292	1	Замок ,
16	43127	8	БОЛТ, Hex, M8 x 25, 8.8,
17	15896221	9	Гайка , M6, Cl 10,
18	86507486	8	БОЛТ, С КВАДРАТНЫМ ПОДГОЛОВКОМ, Short NK, M8 x 20, Cl8.8, Full Thd,
19	84441289	1	Кожух , , BSN C407
19	84457891	1	Кожух , , ASN D408
20	84069986	1	ВТУЛКА, , BSN C363
21	84434236	1	Кожух , , BSN C363
21	84449841	1	Ограждение , , ASN D364
22	V43471	4	БОЛТ, M10x20
23	435895	3	Отражатель ,
24	84434162	1	Кожух ,
25	412649	4	Пружинная шайба , Belleville, M6,
26	84434051	1	Суппорт ,
27	84433977	1	Ограждение , , BSN C363
28	120104	1	Винт , Hex, M8 x 20, 8.8,
29	84441318	1	Кожух , , BSN C407
29	84457892	1	Кожух , , ASN D408
30	84446270	1	Суппорт , , BSN C323
30	84448505	1	Суппорт , , ASN D324
31	43139	2	Винт , Hex, M10 x 25, 8.8, Full Thd, M10x25
32	84430192	1	Суппорт , , FOR CL560 ONLY
33	84430191	1	Суппорт , , FOR CL560 ONLY
34	84430161	2	Винт , M8x25, FOR CL560 ONLY
35	84430060	4	Плоская шайба , 8MM, FOR CL560 ONLY
36	84430190	2	Гайка , M8, FOR CL560 ONLY
37	84430216	1	Суппорт , , FOR CL560 ONLY

08.204(01) ВЕРХНИЕ ЩИТЫ, ПРАВАЯ СТОРОНА

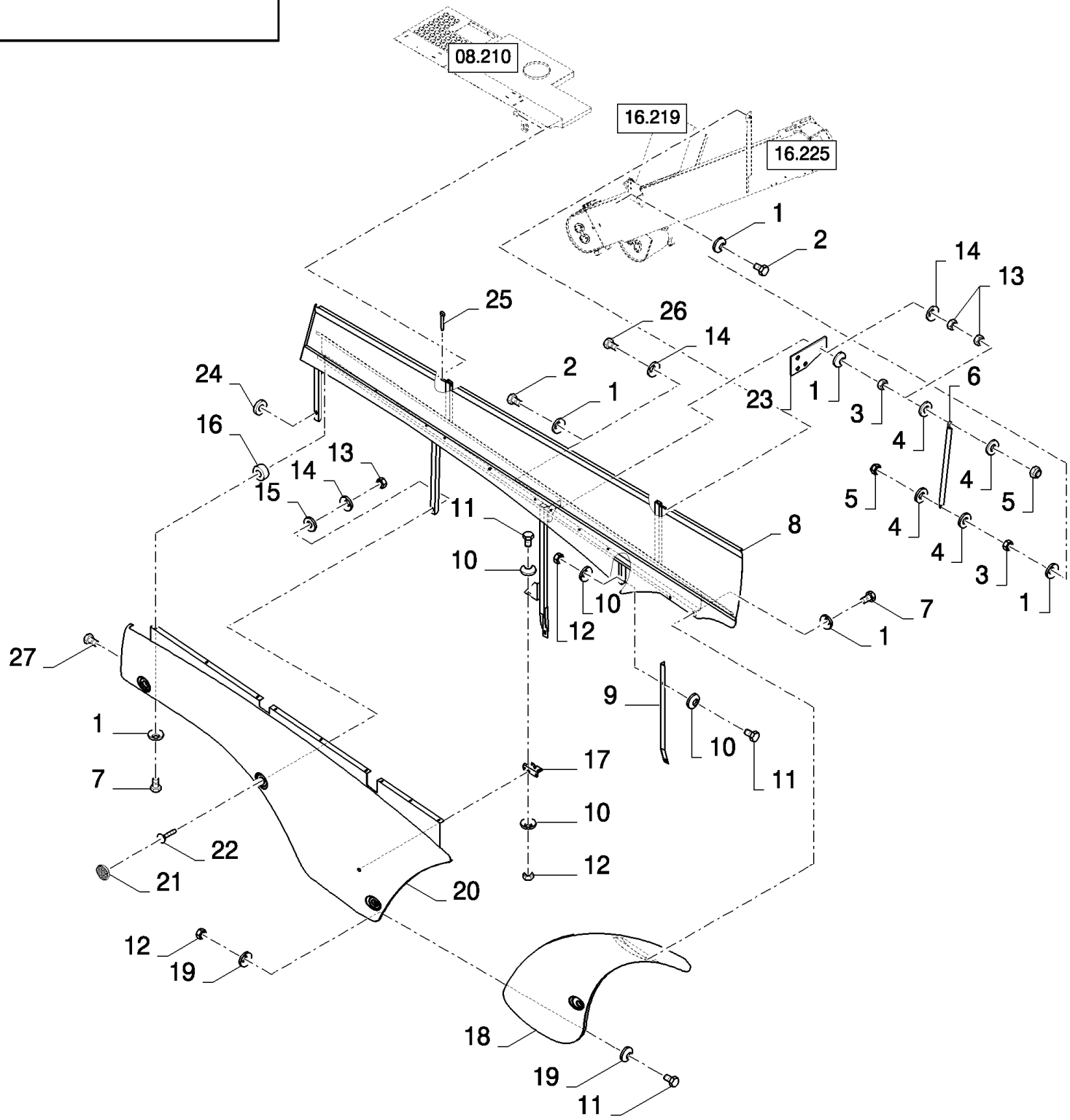

CS640 COMBINE BASE UNIT (1/03-) - Sheet Metal/Decals

08.204(01) ВЕРХНИЕ ЩИТЫ, ПРАВАЯ СТОРОНА

ссылка	Номер детали	Кол-во	Описание
1	412650	15	Плоская шайба , Belleville, M8,
2	120107	2	БОЛТ, Hex, M8 x 50, 8.8, Full Thd,
2	120069	2	Винт , Hex, M10 x 50, 8.8,
3	89706690	2	Гайка , M8, Cl 8,
3	100016	2	Гайка , M10, Cl 8,
4	86511315	4	Плоская шайба , M8 x 16 x 1.6,
4	86511323	4	Плоская шайба , M10 x 20 x 2,
5	86629542	2	Контргайка , M8 x 1.25, Cl 8,
5	100037	2	Гайка , M10 x 1.5, Cl 8,
6	84435138	1	Газовый амортизатор , , BSN C301
6	84435139	1	Газовый амортизатор , , ASN D302
7	43127	11	БОЛТ, Hex, M8 x 25, 8.8,
8	84434178	1	Ограждение , , BSN C363
8	84449904	1	Ограждение , , BSN F364407
8	84457890	1	Ограждение , , ASN D408
9	84434092	1	Суппорт ,
10	412649	8	Пружинная шайба , Belleville, M6,
11	120100	9	БОЛТ, Hex, M6 x 20, 8.8,
12	15896221	9	Гайка , M6, Cl 10,
13	100016	4	Гайка , M10, Cl 8,
14	140045	4	Пружинная шайба , Belleville, M10,
15	86511325	4	Плоская шайба , M14 x 28 x 2.5, 14MM
16	84069986	1	ВТУЛКА,
17	84015292	1	Замок ,
18	84434171	1	Кожух ,
19	322357	10	Пружинная шайба , Belleville, M6,
20	84434237	1	Кожух , , BSN C363
20	84452088	1	Кожух , , ASN D364
21	435895	3	Отражатель ,
22	V43471	4	БОЛТ,
23	84446268	1	
24	84452058	1	ВТУЛКА, , ASN D364
25	130007	2	Шплинт , M4 x 25,
26	86977775	1	БОЛТ, Hex, M10 x 60, 8.8, Full Thd,
27	9706703	1	БОЛТ, С КВАДРАТНЫМ ПОДГОЛОВКОМ, Short NK, M6 x 20, Cl8.8, Full Thd,

08.205(01) ЯЩИК С ИНСТРУМЕНТАМИ И ОПОРА АККУМУЛЯТОРНОЙ БАТАРЕИ

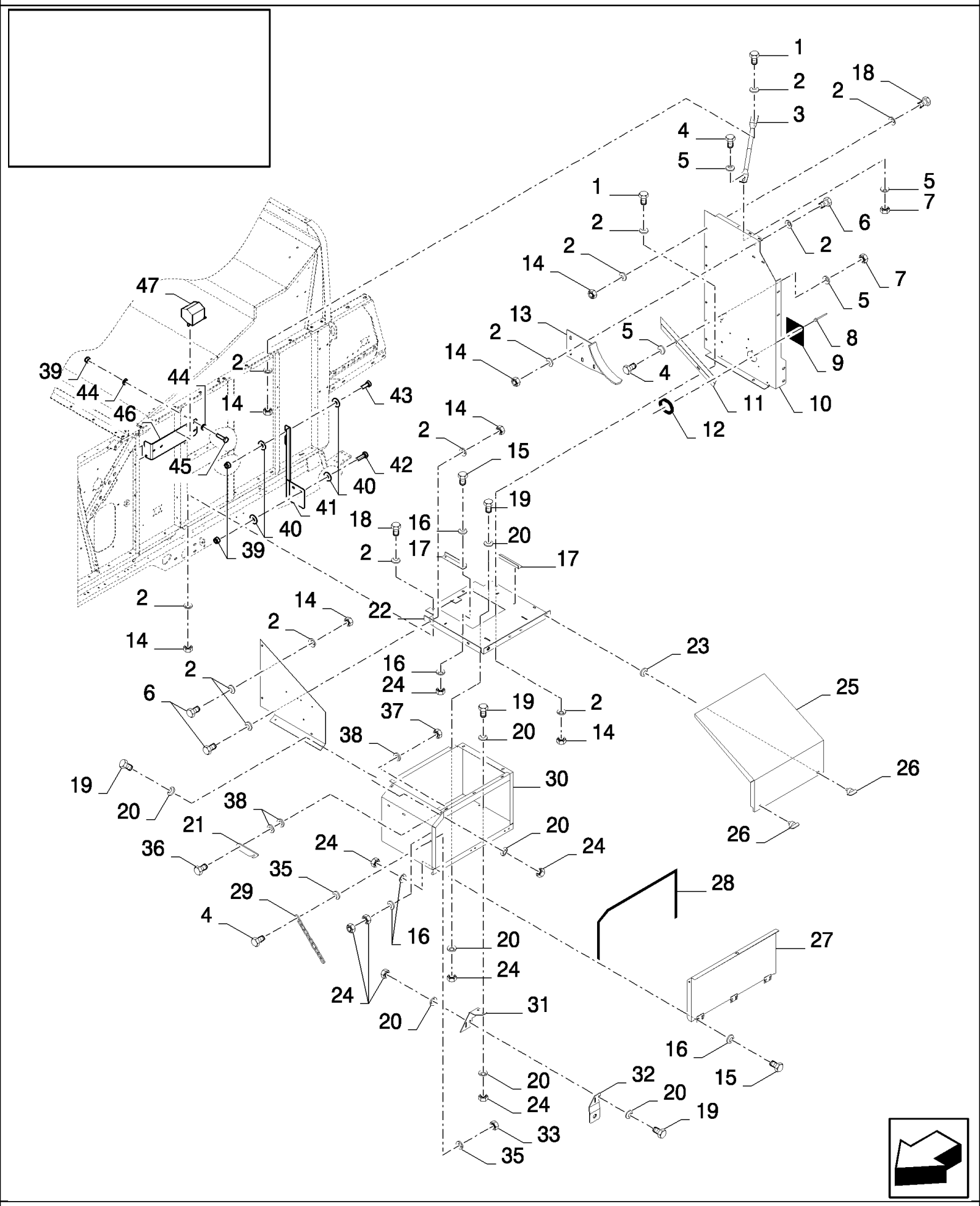

CS640 COMBINE BASE UNIT (1/03-) - Sheet Metal/Decals

08.205(01) ЯЩИК С ИНСТРУМЕНТАМИ И ОПОРА АККУМУЛЯТОРНОЙ БАТАРЕИ

ссылка	Номер детали	Кол-во	Описание
1	43139	3	Винт , Hex, M10 x 25, 8.8, Full Thd, M10x25
2	140045	43	Пружинная шайба , Belleville, M10,
3	84435777	1	Суппорт ,
4	120104	7	Винт , Hex, M8 x 20, 8.8,
5	322358	6	Пружинная шайба , Belleville, M8,
6	43138	12	Винт , Hex, M10 x 20, 8.8, Full Thd,
7	89706690	3	Гайка , M8, Cl 8,
8	NS	5	Не обслуживается , Rivet
9	84444207	1	ТЕНТ,
10	84442721	1	Пластина ,
11	84443493	1	Пластина ,
12	NS	1	Не обслуживается , L=0.202M
13	84431932	1	Пластина ,
14	100016	19	Гайка , M10, Cl 8,
15	86508568	12	Винт , Hex, M6 x 16, 8.8,
16	322357	22	Пружинная шайба , Belleville, M6,
17	84431924	2	КРОНШТЕЙН,
18	43140	4	БОЛТ, Hex, M10 x 30, 8.8, Full Thd,
19	120100	13	БОЛТ, Hex, M6 x 20, 8.8,
20	412649	24	Пружинная шайба , Belleville, M6,
21	84443520	1	Крюк ,
22	84443573	1	Пластина , , BSN C375
22	84452314	1	Пластина , , ASN D376
23	9514605	2	Плоская шайба ,
24	15896221	25	Гайка , M6, Cl 10,
25	84443482	1	Крышка ,
26	9831581	2	Замок ,
27	84443561	1	Крышка ,
28	401209	1	Защитное уплотнение , L=1.160M
29	84058873	2	Цепь ,
30	84443549	1	ЯЩИК, АККУМУЛЯТОРНЫХ БАТАРЕЙ, , BSN C375
30	84452290	1	ЯЩИК, АККУМУЛЯТОРНЫХ БАТАРЕЙ, , ASN D376
31	84443536	1	КРОНШТЕЙН, , BSN C347
31	84448847	1	Суппорт , , BSN F348383
31	84455279	1	Суппорт , , ASN D384
32	84443563	1	КРОНШТЕЙН,
33	86629542	4	Контргайка , M8 x 1.25, Cl 8,
34	84443467	1	Пластина , , BSN C375
34	84452313	1	Пластина , , ASN D376
35	140041	9	Плоская шайба , M8 x 28 x 3,
36	9706703	2	БОЛТ, С КВАДРАТНЫМ ПОДГОЛОВКОМ, Short NK, M6 x 20, Cl8.8, Full Thd,
37	353308	2	Гайка , M6 x 1, Cl 8,
38	140040	6	Плоская шайба , M6 x 22 x 2,
39	84430124	7	Гайка , M10, FOR CL560 ONLY
40	84430215	10	Плоская шайба , 10MM, FOR CL560 ONLY

08.205(01) ЯЩИК С ИНСТРУМЕНТАМИ И ОПОРА АККУМУЛЯТОРНОЙ БАТАРЕИ

ссылка	Номер детали	Кол-во	Описание
41	84430213	1	Крышка , , FOR CL560 ONLY
42	84430084	3	Винт , M10x35, FOR CL560 ONLY
43	84430137	2	Винт , M10x30, FOR CL560 ONLY
44	84430078	4	Плоская шайба , 10MM, FOR CL560 ONLY
45	84430218	2	Винт , M10x40, FOR CL560 ONLY
46	84430217	1	Крышка , , FOR CL560 ONLY
47	84430219	1	Пластина , , FOR CL560 ONLY

08.206(01) НИЖНИЕ ЩИТЫ, ЛЕВАЯ СТОРОНА

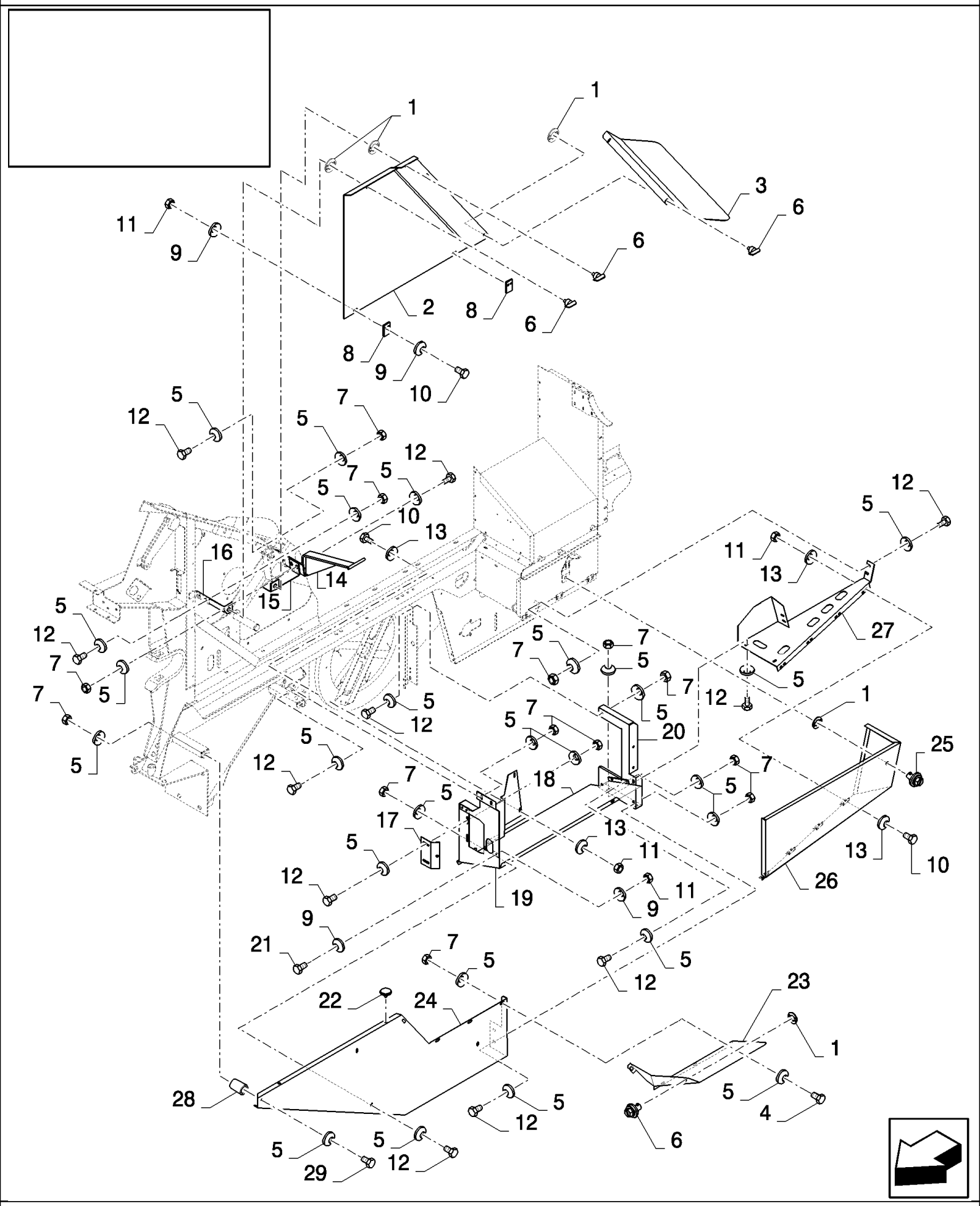

CS640 COMBINE BASE UNIT (1/03-) - Sheet Metal/Decals

08.206(01) НИЖНИЕ ЩИТЫ, ЛЕВАЯ СТОРОНА

ссылка	Номер детали	Кол-во	Описание
1	9514605	6	Плоская шайба ,
2	84443864	1	Кожух ,
3	84443632	1	Кожух ,
4	16043224	4	БОЛТ, Hex, M8 x 16, 8.8, Full Thd, , FOR CL560 ONLY
5	322358	62	Пружинная шайба , Belleville, M8,
6	9831581	5	Замок ,
7	89706690	31	Гайка , M8, Cl 8,
8	84334503	2	Пластиковая пластина ,
9	322357	16	Пружинная шайба , Belleville, M6,
10	120100	14	БОЛТ, Hex, M6 x 20, 8.8,
11	15896221	32	Гайка , M6, Cl 10,
12	120104	25	Винт , Hex, M8 x 20, 8.8,
13	412649	20	Пружинная шайба , Belleville, M6,
14	84442801	1	Суппорт ,
15	84334692	1	Суппорт ,
16	84334691	1	Суппорт ,
17	84989564	1	КРОНШТЕЙН,
18	84989602	1	Кожух ,
18	84460465	1	Пластина , , FOR CL560 ONLY
19	84432078	1	Суппорт ,
19	84460464	1	Пластина , , FOR CL560 ONLY
20	84433042	1	Суппорт ,
21	86508568	4	Винт , Hex, M6 x 16, 8.8,
22	331233	2	Пробка ,
23	84443621	1	Кожух ,
24	84444602	1	Кожух ,
24	84460463	1	Пластина , , FOR CL560 ONLY
25	89514603	1	Замок ,
26	84989591	1	Кожух ,
27	84334671	1	Пластина ,
27	84448548	1	Пластина , , FOR CL560 ONLY
28	84458653	1	ВТУЛКА, ШЛИЦЕВАЯ, , ASN D392
29	120104	2	Винт , Hex, M8 x 20, 8.8, , BSN C391
29	120061	2	БОЛТ, Hex, M8 x 60, 8.8, , ASN D392
4	16043224	4	БОЛТ, Hex, M8 x 16, 8.8, Full Thd,

08.207(01) НИЖНИЕ ЩИТЫ, ПРАВАЯ СТОРОНА

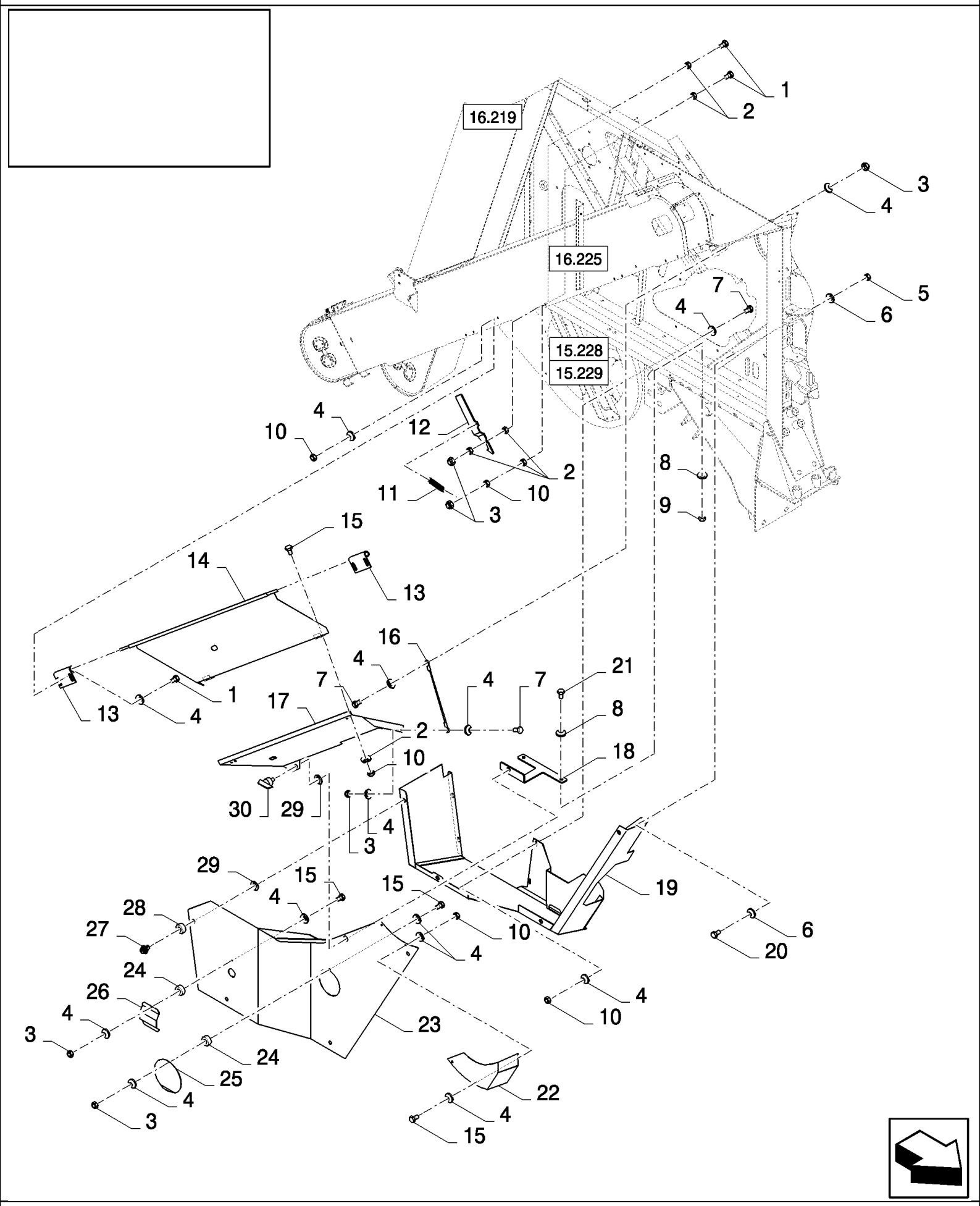

CS640 COMBINE BASE UNIT (1/03-) - Sheet Metal/Decals

08.207(01) НИЖНИЕ ЩИТЫ, ПРАВАЯ СТОРОНА

ссылка	Номер детали	Кол-во	Описание
1	86977786	6	БОЛТ, Hex, M6 x 25, 8.8,
2	322357	9	Пружинная шайба , Belleville, M6,
3	353308	7	Гайка , M6 x 1, Cl 8,
4	412649	30	Пружинная шайба , Belleville, M6,
5	89706690	2	Гайка , M8, Cl 8,
6	322358	4	Пружинная шайба , Belleville, M8,
7	120100	7	БОЛТ, Hex, M6 x 20, 8.8,
8	140045	4	Пружинная шайба , Belleville, M10,
9	100016	2	Гайка , M10, Cl 8,
10	15896221	15	Гайка , M6, Cl 10,
11	338713	1	Пружина ,
12	84432889	1	КРОНШТЕЙН,
13	84989131	2	Шарнир ,
14	84989124	1	Пластина ,
15	86508568	8	Винт , Hex, M6 x 16, 8.8,
16	84440516	1	Цепь ,
17	84434497	1	Пластина , , BSN C375
17	84452610	1	Пластина , , ASN D376
18	84989110	1	Пластина ,
19	84989119	1	Пластина ,
19	84457040	1	Пластина , , FOR CL560 ONLY
20	43127	2	БОЛТ, Hex, M8 x 25, 8.8,
21	43140	2	БОЛТ, Hex, M10 x 30, 8.8, Full Thd,
22	84437696	1	Пластина ,
23	84989105	1	Пластина , , BSN C375
23	84452611	1	Пластина , , ASN D376
24	86588450	2	Плоская шайба , M6,
25	84437160	1	Крышка ,
26	84437668	1	Крышка ,
27	89514603	4	Замок ,
28	86511324	4	Плоская шайба , M12 x 24 x 2.5,
29	9514605	5	Плоская шайба , 12MM
30	9831581	1	Замок ,

08.208(01) СИГНАЛЬНЫЕ ЩИТКИ

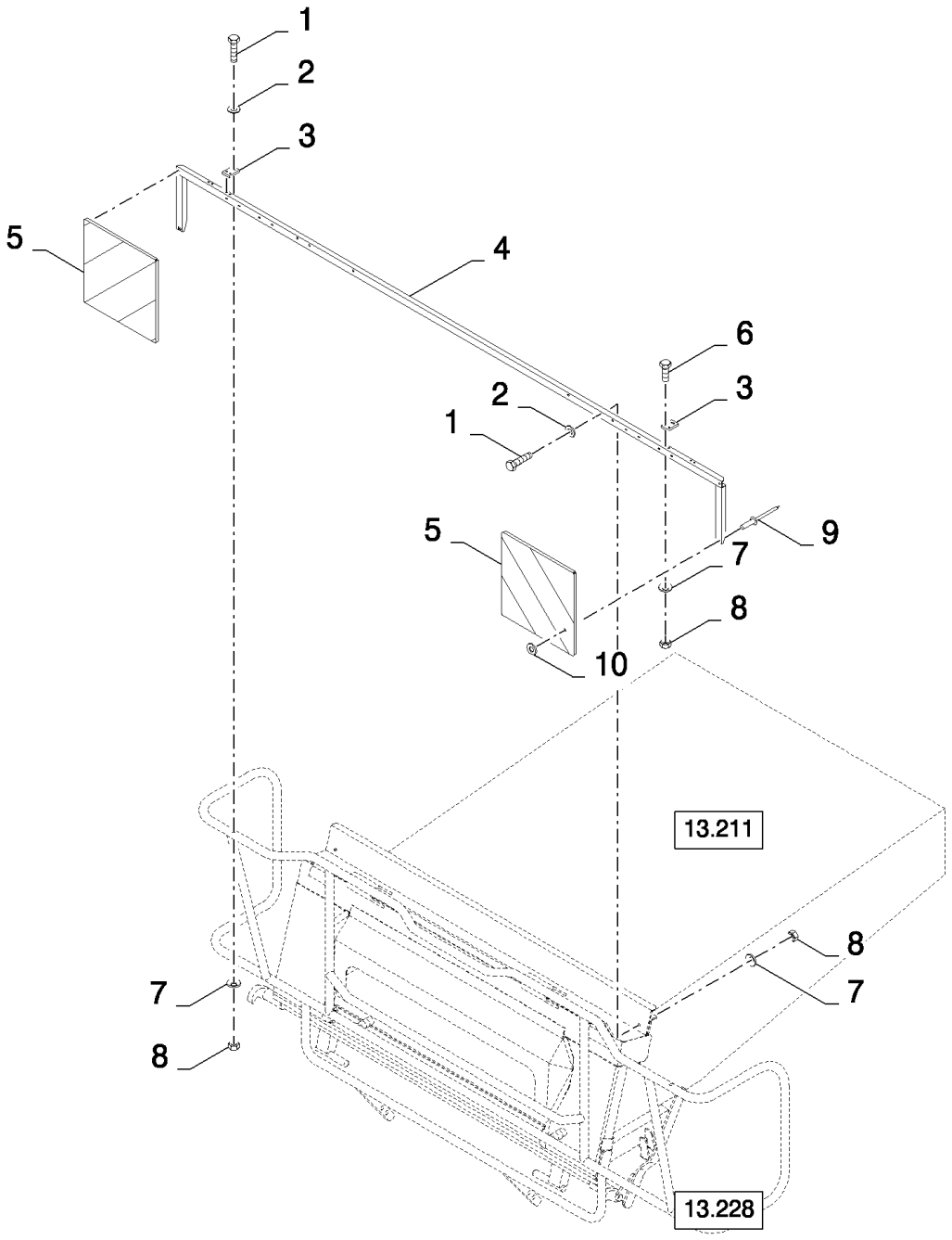

CS640 COMBINE BASE UNIT (1/03-) - Sheet Metal/Decals

08.208(01) СИГНАЛЬНЫЕ ЩИТКИ

ссылка	Номер детали	Кол-во	Описание
1	43118	2	БОЛТ, Hex, M6 x 40, 8.8,
2	86588450	2	Плоская шайба , M6,
3	84818296	2	Суппорт ,
4	9502877	1	Суппорт ,
5	84607381	2	Пластина ,
6	86508568	4	Винт , Hex, M6 x 16, 8.8,
7	322357	6	Пружинная шайба , Belleville, M6,
8	15896221	6	Гайка , M6, Cl 10,
9	NS	6	Не обслуживается , RIVET
10	89824840	6	Плоская шайба , 4MM

08.209(01) ЗАЩИТНЫЕ ОГРАЖДЕНИЯ ДВИГАТЕЛЯ

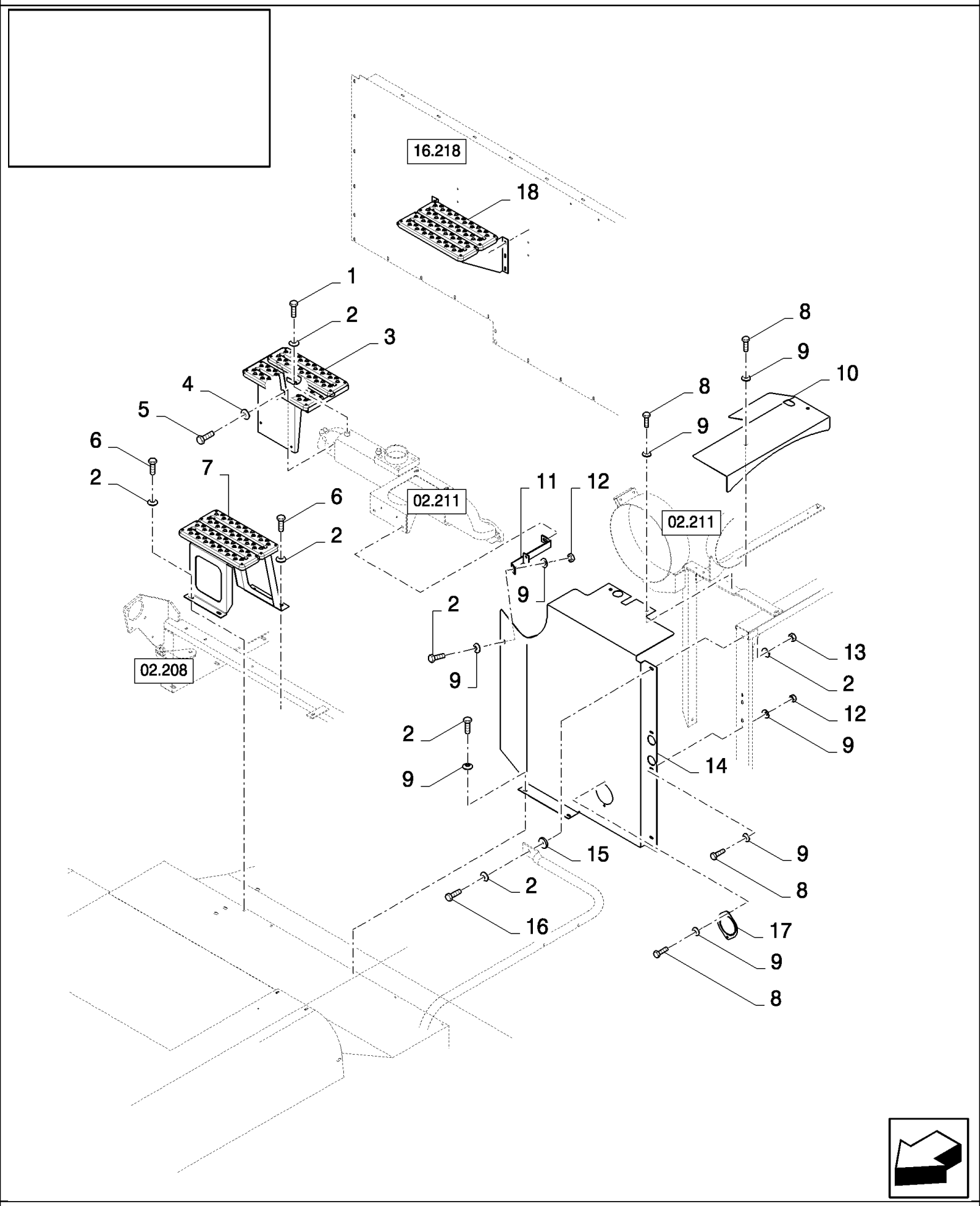

CS640 COMBINE BASE UNIT (1/03-) - Sheet Metal/Decals

08.209(01) ЗАЩИТНЫЕ ОГРАЖДЕНИЯ ДВИГАТЕЛЯ

ссылка	Номер детали	Кол-во	Описание
1	16043224	2	БОЛТ, Hex, M8 x 16, 8.8, Full Thd,
1	16043224	2	БОЛТ, Hex, M8 x 16, 8.8, Full Thd,
2	322358	8	Пружинная шайба , Belleville, M8,
3	84431301	1	Подножка ,
4	140045	1	Пружинная шайба , Belleville, M10,
5	88011	1	БОЛТ, Hex, 3/8"-16 x 1 1/4", G5, Full Thd,
6	120104	4	Винт , Hex, M8 x 20, 8.8,
7	84437276	1	Подножка ,
8	120100	12	БОЛТ, Hex, M6 x 20, 8.8,
9	412649	16	Пружинная шайба , Belleville, M6,
10	84442804	1	Кожух ,
11	84444079	1	КРОНШТЕЙН, , BSN C479
11	84461458	1	SUPPORT ASSY., , ASN D480
12	15896221	4	Гайка , M6, Cl 10,
13	89706690	1	Гайка , M8, Cl 8,
14	84442818	1	Кожух , , BSN C375
14	84452881	1	Кожух , , ASN D376
15	9507949	1	Плоская шайба , 9MM
16	43128	1	БОЛТ, Hex, M8 x 30, 8.8,
17	84334816	1	Крышка , , BSN C479
18	84980712	1	Подножка ,

CS640 COMBINE BASE UNIT (1/03-) - Sheet Metal/Decals

08.210(01) ЗАЩИТНЫЕ ОГРАЖДЕНИЯ И ЛЕСТНИЦА ДОСТУПА К ПЛАТФОРМЕ ВОДИТЕЛЯ

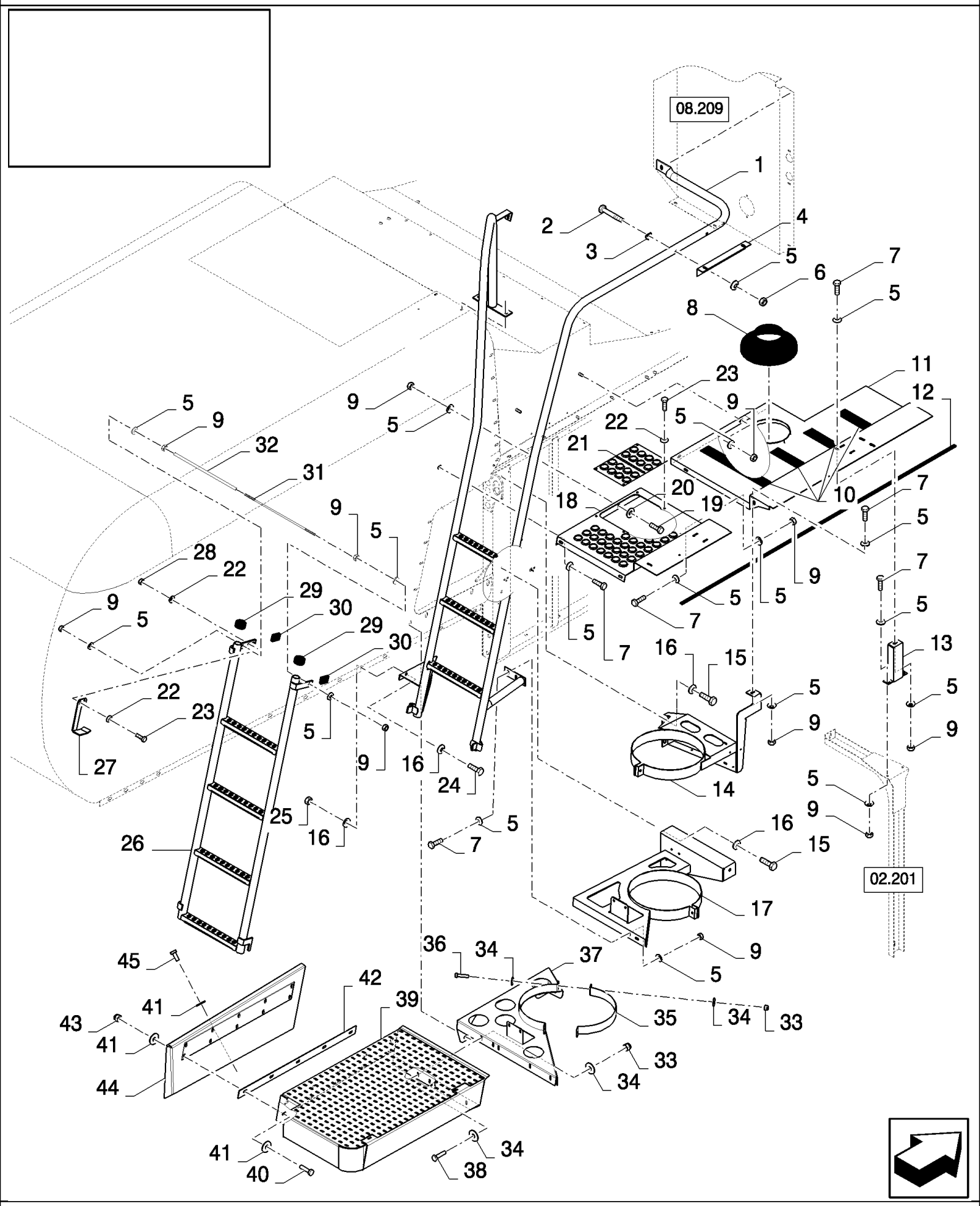

CS640 COMBINE BASE UNIT (1/03-) - Sheet Metal/Decals

08.210(01) ЗАЩИТНЫЕ ОГРАЖДЕНИЯ И ЛЕСТНИЦА ДОСТУПА К ПЛАТФОРМЕ ВОДИТЕЛЯ

ссылка	Номер детали	Кол-во	Описание
1	84434486	1	Лестница , , FOR CS520, CS540 ONLY
1	84435877	1	Лестница , , FOR CS640, CS660 ONLY
1	84430123	1	Поручень , , FOR CL560 ONLY
2	43130	2	БОЛТ, Hex, M8 x 50, 8.8,
3	333962	2	Зажим ,
4	84433718	1	КРОНШТЕЙН, , BSN C323
4	84449096	1	Суппорт , , ASN D324
5	322358	28	Пружинная шайба , Belleville, M8,
6	86629542	2	Контргайка , M8 x 1.25, Cl 8,
7	120104	10	Винт , Hex, M8 x 20, 8.8,
8	89501343	1	Защитное уплотнение ,
9	89706690	16	Гайка , M8, Cl 8,
10	401502	AR	Полоса фрикционная , 51mm x 18.3 Roll - Cut to Size, FOR CL560 ONLY, FOR CS520, CS540 ONL
10	401502	AR	Полоса фрикционная , 51mm x 18.3 Roll - Cut to Size, FOR CS640, CS660 ONLY
11	84433720	1	Платформа , , FOR CS520, CS540 ONLY, FOR CL560 ONLY
11	84435631	1	Платформа , , FOR CS640, CS660 ONLY
12	9504603	1	Прокладка , L=1.41M
13	84433730	1	Суппорт , , FOR CS520, CS540 ONLY, FOR CL560 ONLY
13	84437884	1	Суппорт , , FOR CS640, CS660 ONLY
14	84434524	1	Суппорт , , FOR CS520, CS540 ONLY, BSN C363
14	84449244	1	Суппорт , , FOR CS520, CS540 ONLY, FOR CL560 ONLY, ASN D364
14	84434640	1	Суппорт , , FOR CS640, CS660 ONLY, BSN C363
14	84449242	1	Суппорт , , FOR CS640, CS660 ONLY, ASN D364
15	43138	4	Винт , Hex, M10 x 20, 8.8, Full Thd,
16	140045	8	Пружинная шайба , Belleville, M10,
17	84435458	1	Суппорт ,
18	84433743	1	Платформа , , FOR CS520, CS540 ONLY, FOR CL560 ONLY
18	84435635	1	Платформа , , FOR CS640, CS660 ONLY
19	43128	1	БОЛТ, Hex, M8 x 30, 8.8,
20	140041	1	Плоская шайба , M8 x 28 x 3,
21	84439293	1	Пластина ,
22	412649	8	Пружинная шайба , Belleville, M6,
23	120100	6	БОЛТ, Hex, M6 x 20, 8.8,
24	43140	2	БОЛТ, Hex, M10 x 30, 8.8, Full Thd,
25	100037	2	Гайка , M10 x 1.5, Cl 8,
26	84439295	1	Лестница ,
27	84437965	1	КРОНШТЕЙН,
28	15896221	2	Гайка , M6, Cl 10,
29	84014502	2	КРЫШКА ГОРЛОВИНЫ ,
30	9513055	2	Крышка ,
31	435133	1	Стержень ,
32	455168	1	Шланг ,
33	84430190	6	Гайка , M8, FOR CL560 ONLY
34	84430060	12	Плоская шайба , 8MM, FOR CL560 ONLY
35	84430224	1	Крышка , , FOR CL560 ONLY

08.210(01) ЗАЩИТНЫЕ ОГРАЖДЕНИЯ И ЛЕСТНИЦА ДОСТУПА К ПЛАТФОРМЕ ВОДИТЕЛЯ

ссылка	Номер детали	Кол-во	Описание
36	84430225	2	Винт , M8x35, FOR CL560 ONLY
37	84430220	1	Суппорт , , FOR CL560 ONLY
38	84430161	4	Винт , M8x25, FOR CL560 ONLY
39	84430221	1	Суппорт , , FOR CL560 ONLY
40	84430218	10	Винт , M10x40, FOR CL560 ONLY
41	84430215	23	Плоская шайба , 10MM, FOR CL560 ONLY
42	84430223	1	Суппорт , , FOR CL560 ONLY
43	84430214	10	Гайка , M10, FOR CL560 ONLY
44	84430222	1	Суппорт , , FOR CL560 ONLY
45	84430090	3	Винт , M10x25, FOR CL560 ONLY

CS640 COMBINE BASE UNIT (1/03-) - Sheet Metal/Decals

08.211(01) СИГНАЛЬНЫЕ ЩИТКИ

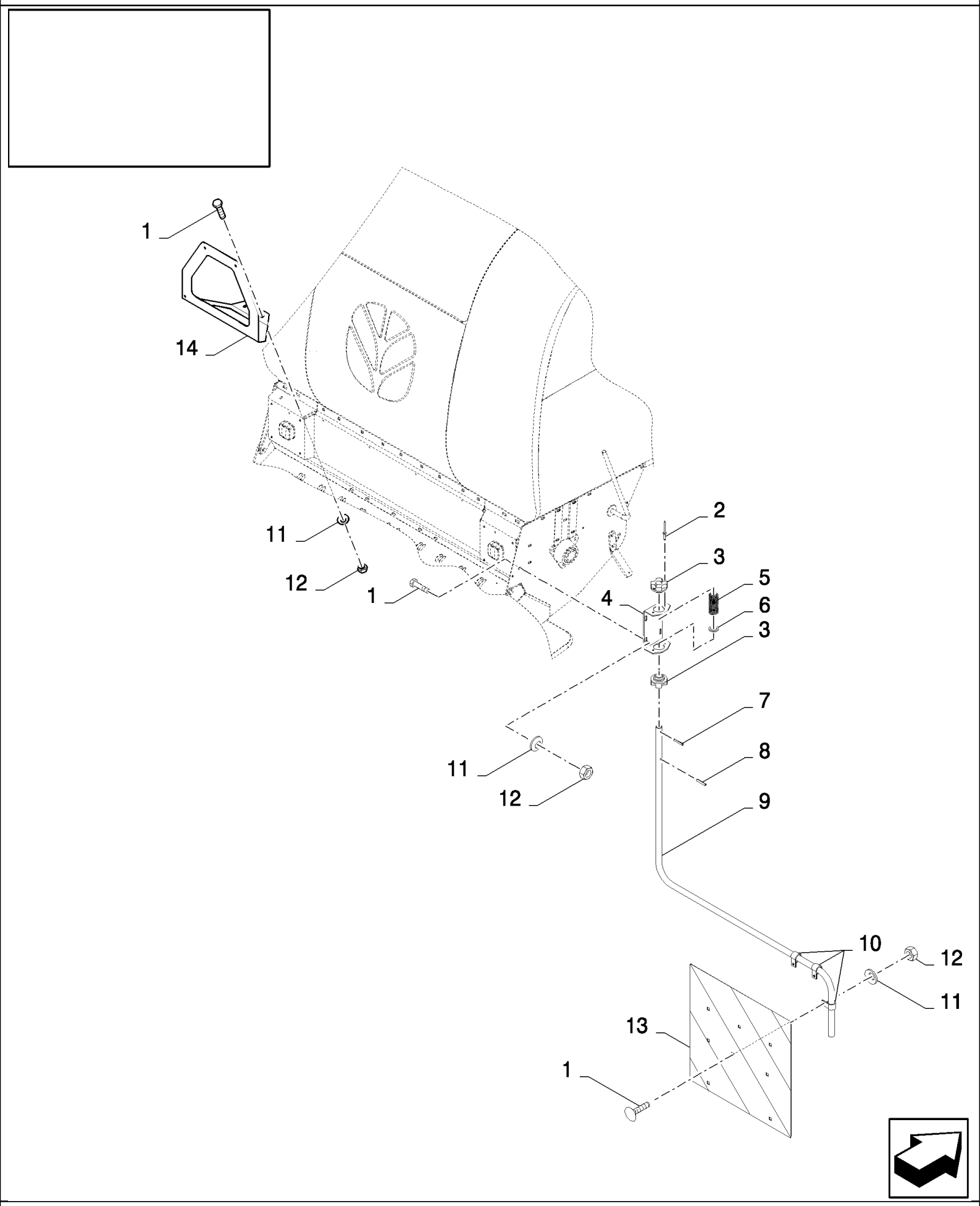

CS640 COMBINE BASE UNIT (1/03-) - Sheet Metal/Decals

08.211(01) СИГНАЛЬНЫЕ ЩИТКИ

ссылка	Номер детали	Кол-во	Описание
1	120104	16	Винт , Hex, M8 x 20, 8.8,
2	NS	8	Не обслуживается , RIVET
3	921928	4	ВТУЛКА,
4	9814947	2	Суппорт ,
5	435967	2	Пружина ,
6	378248	2	Плоская шайба , 24MM
7	84022829	2	Штифт ,
8	9503523	2	Штифт ,
9	84447687	1	СУППОРТ, RH
9	84447654	1	СУППОРТ, LH
10	418407	6	Зажим ,
11	322358	16	Пружинная шайба , Belleville, M8,
12	89706690	16	Гайка , M8, Cl 8,
13	84607381	2	Пластина ,
14	84447708	1	Суппорт , , FOR ITALY ONLY

08.212(01) СОЛОМОЗАДЕРЖИВАЮЩИЙ ФАРТУК, ТЕНТ

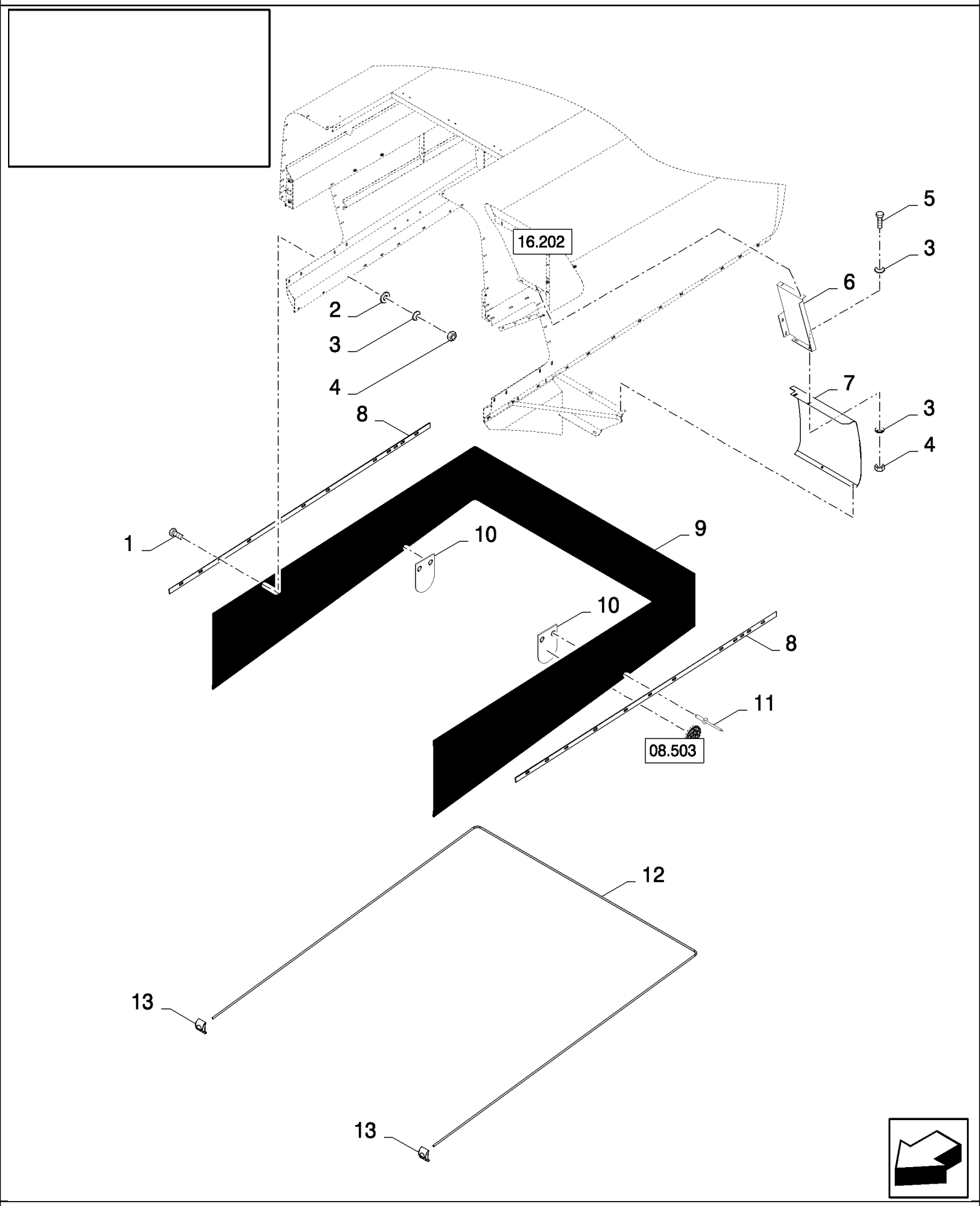

CS640 COMBINE BASE UNIT (1/03-) - Sheet Metal/Decals

08.212(01) СОЛОМОЗАДЕРЖИВАЮЩИЙ ФАРТУК, ТЕНТ

ссылка	Номер детали	Кол-во	Описание
1	308761	AR	БОЛТ, С КВАДРАТНЫМ ПОДГОЛОВКОМ, Short NK, M8 x 25, Cl8.8, Full Thd,
2	140041	AR	Плоская шайба , M8 x 28 x 3,
3	412650	AR	Плоская шайба , Belleville, M8,
4	89706690	AR	Гайка , M8, Cl 8,
5	120104	2	Винт , Hex, M8 x 20, 8.8,
6	84446646	1	Пластина , , BSN C407
6	84457885	1	Пластина , , ASN D408
7	84442811	1	Пластина ,
8	84434614	2	Крепежная пластина ,
9	84434594	1	ТЕНТ, , FOR CS520, CS540 ONLY, FOR CL560 ONLY
9	84434754	1	ТЕНТ, , FOR CS640, CS660 ONLY
10	84446659	2	Пластина ,
11	NS	4	Не обслуживается , RIVET
12	84434595	1	Стержень , , FOR CS520, CS540 ONLY, FOR CL560 ONLY
12	84434755	1	Стержень , , FOR CS640, CS660 ONLY
13	432067	2	Стопорное кольцо ,

08.213(01) НИЖНИЕ ЩИТЫ С ГУСЕНИЦАМИ

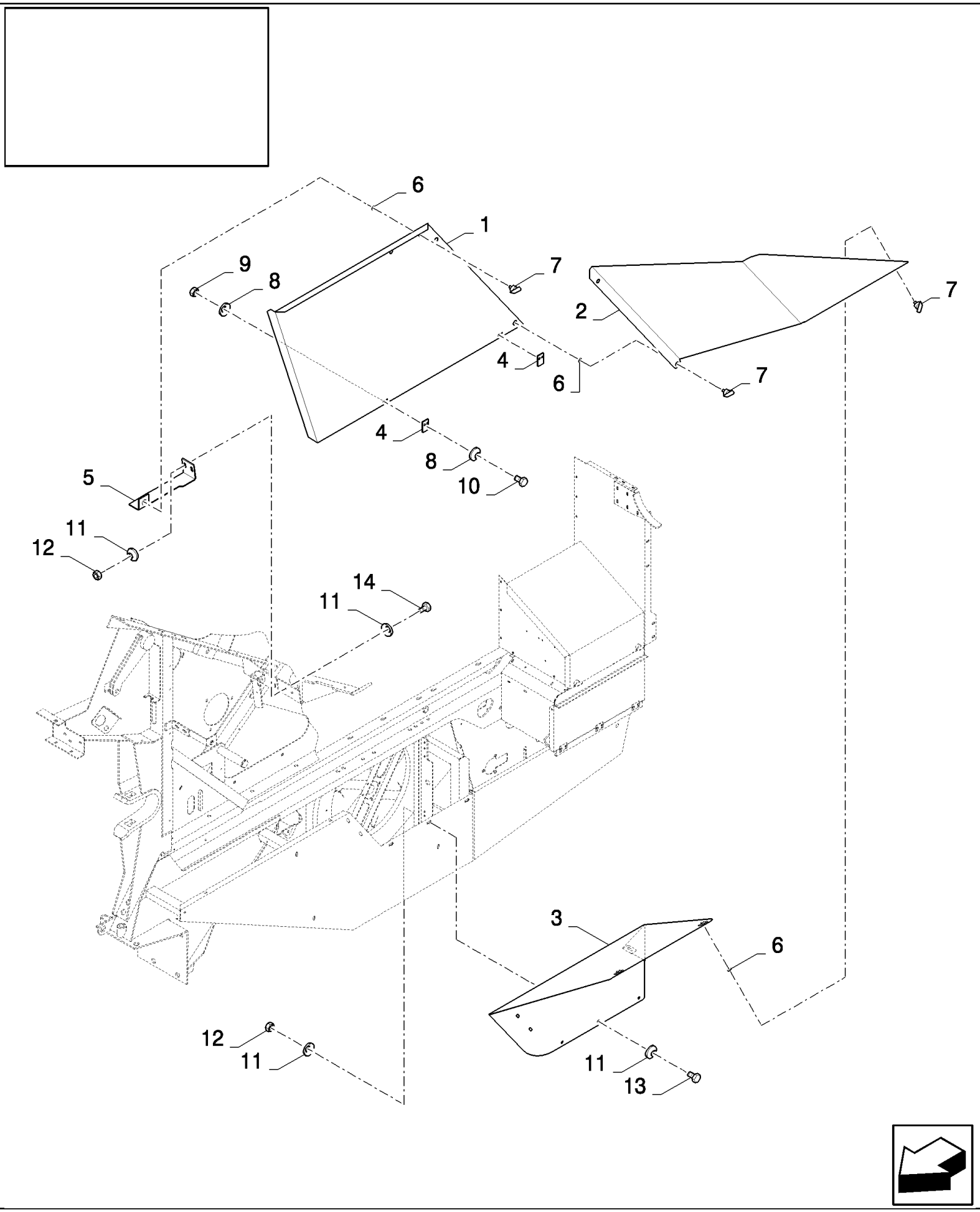

CS640 COMBINE BASE UNIT (1/03-) - Sheet Metal/Decals

08.213(01) НИЖНИЕ ЩИТЫ С ГУСЕНИЦАМИ

ссылка	Номер детали	Кол-во	Описание
1	84454071	1	Пластина ,
2	84454072	1	Пластина ,
3	84454074	1	Пластина ,
4	84334503	1	Пластиковая пластина ,
5	84454083	1	Пластина ,
6	9514605	6	Плоская шайба ,
7	9831581	6	Замок ,
8	322357	8	Пружинная шайба , Belleville, M6,
9	15896221	4	Гайка , M6, Cl 10,
10	120100	4	БОЛТ, Hex, M6 x 20, 8.8,
11	322358	16	Пружинная шайба , Belleville, M8,
12	89706690	8	Гайка , M8, Cl 8,
13	16043224	6	БОЛТ, Hex, M8 x 16, 8.8, Full Thd,
14	120104	2	Винт , Hex, M8 x 20, 8.8,

08.501(01) ДЕКАЛЬКОМАНИИ ПО БЕЗОПАСНОСТИ И ИНСТРУКЦИИ

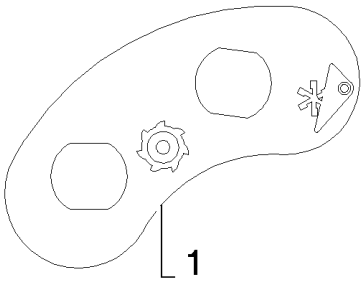

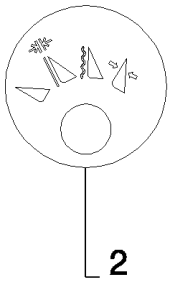

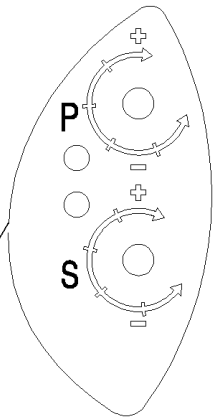

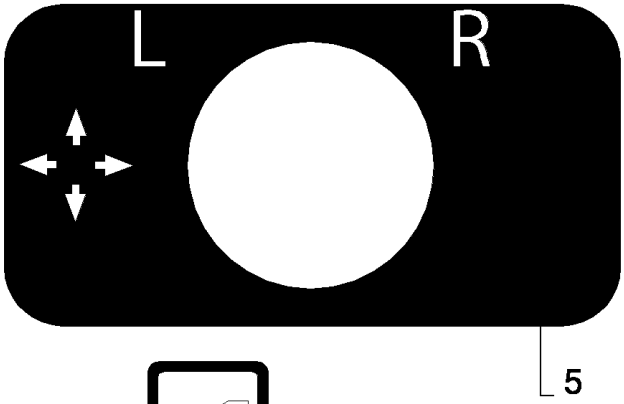

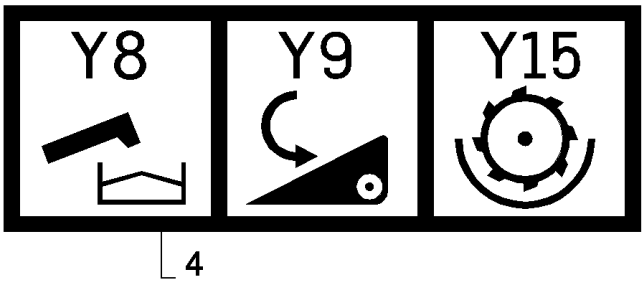

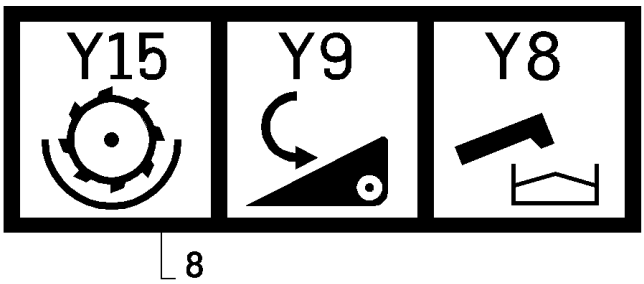

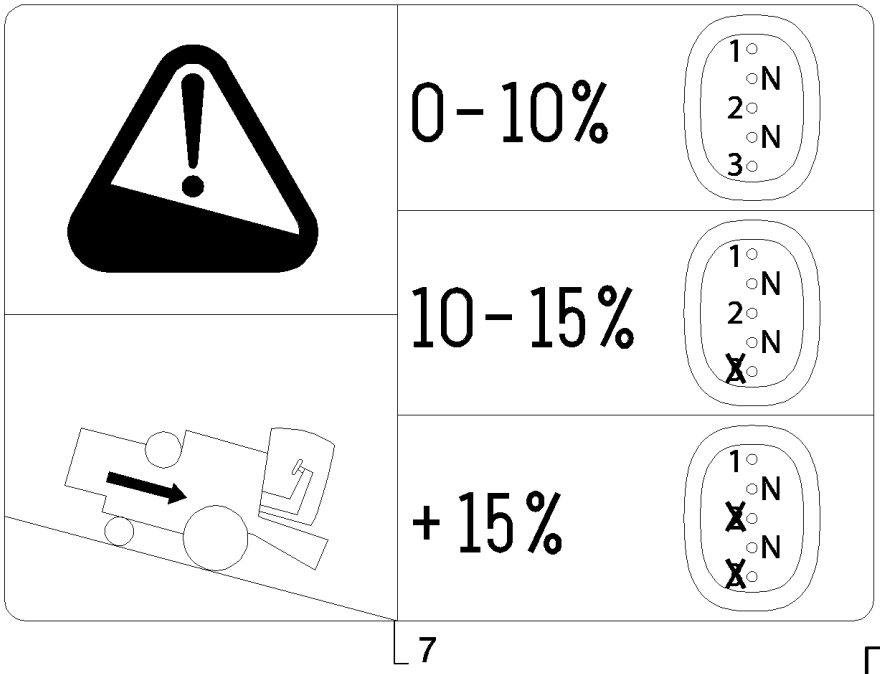

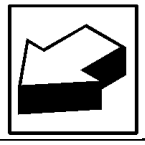

08.501(01) ДЕКАЛЬКОМАНИИ ПО БЕЗОПАСНОСТИ И ИНСТРУКЦИИ

ссылка	Номер детали	Кол-во	Описание
1	84433266	1	Пиктограмма ,
2	84433274	1	Пиктограмма ,
3	84433276	1	Пиктограмма ,
4	84441614	1	Пиктограмма ,
5	84807993	1	Пиктограмма ,
6	84434593	1	Пиктограмма ,
7	84441879	1	Пиктограмма ,
8	84453565	1	Пиктограмма ,

08.502(01) ТОРГОВЫЕ ДЕКАЛЬКОМАНИИ - C407

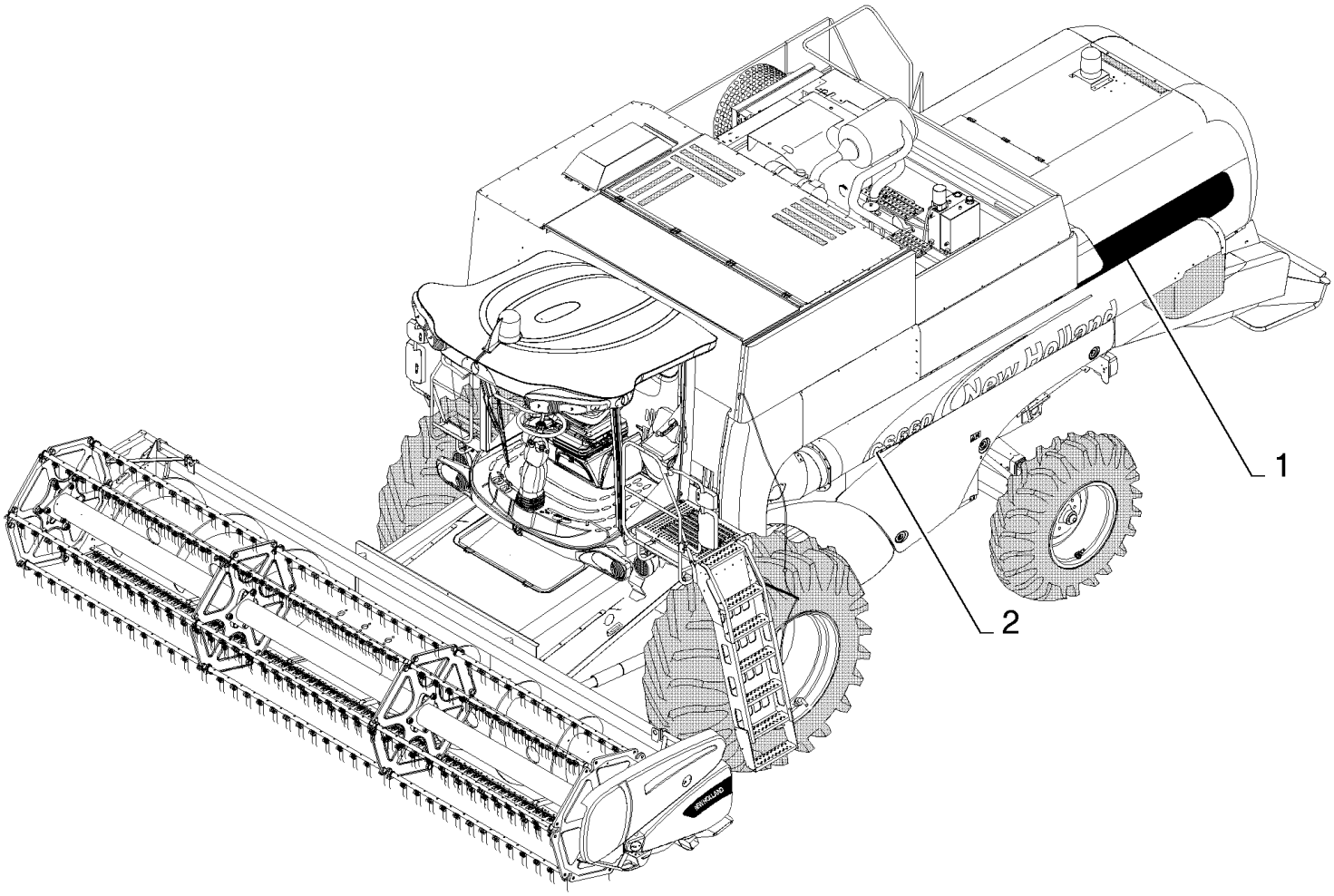

CS640 COMBINE BASE UNIT (1/03-) - Sheet Metal/Decals

08.502(01) ТОРГОВЫЕ ДЕКАЛЬКОМАНИИ - C407

сылка	Номер детали	Кол-во	Описание
1	84439399	1	Пиктограмма , RH
1	84439383	1	Пиктограмма , LH
2	84444683	1	Пиктограмма , RH, FOR CS520 ONLY
2	84444682	1	Пиктограмма , LH, FOR CS520 ONLY
2	84443644	1	Пиктограмма , RH, FOR CS540 ONLY
2	84443643	1	Пиктограмма , LH, FOR CS540 ONLY
2	84443642	1	Пиктограмма , RH, FOR CS640 ONLY
2	84443641	1	Пиктограмма , LH, FOR CS640 ONLY
2	84444681	1	Пиктограмма , RH, FOR CS660 ONLY
2	84444680	1	Пиктограмма , LH, FOR CS660 ONLY

08.503(01) ДЕКАЛЬКОМАНИИ ПО БЕЗОПАСНОСТИ И ИНСТРУКЦИИ

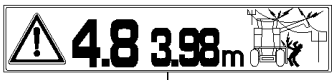

1

"Achtung ! Fahrzeug schert aus"

2

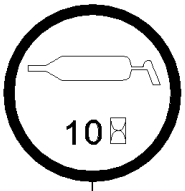

3

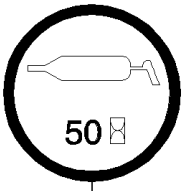

4

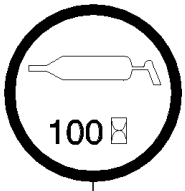

5

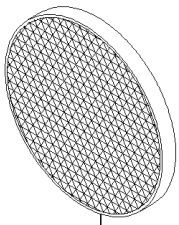

6

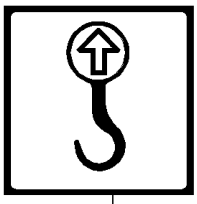

7

8

9

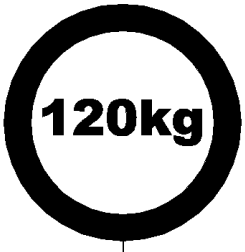

10

11

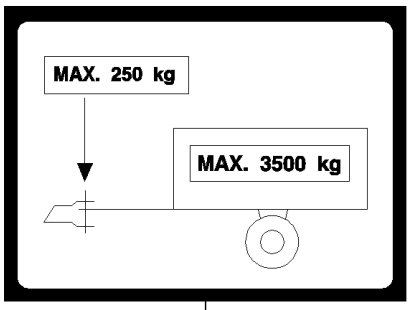

12

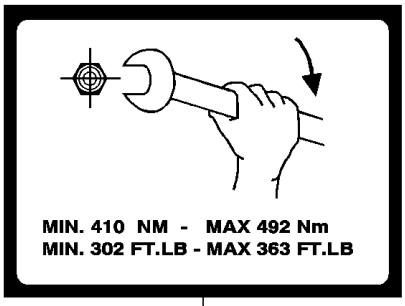

13

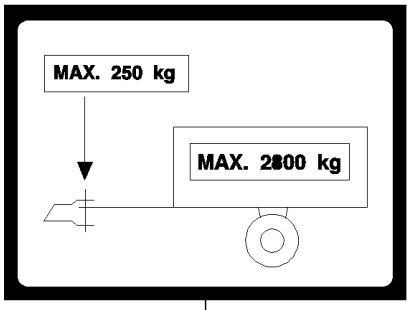

15

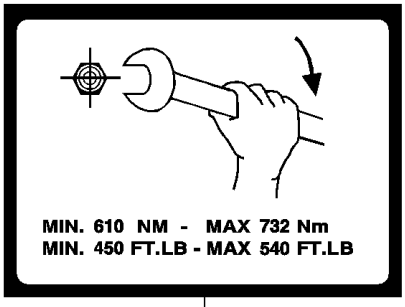

14

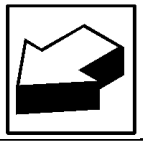

CS640 COMBINE BASE UNIT (1/03-) - Sheet Metal/Decals

08.503(01) ДЕКАЛЬКОМАНИИ ПО БЕЗОПАСНОСТИ И ИНСТРУКЦИИ

ссылка	Номер детали	Кол-во	Описание
1	84432862	1	Пиктограмма ,
2	425961	AR	Пиктограмма ,
3	84989464	AR	Пиктограмма ,
4	84334829	AR	Пиктограмма ,
5	84334828	AR	Пиктограмма ,
6	437024	2	Отражатель , RED
6	435895	6	Отражатель , YELLOW
6	84447967	2	Отражатель , , FOR CL560 ONLY
7	449973	AR	Пиктограмма ,
8	89513272	1	Пиктограмма ,
9	84072701	1	Пиктограмма ,
10	84449793	1	Пиктограмма ,
11	84432904	1	Пиктограмма ,
12	84433130	AR	Пиктограмма ,
13	84989141	AR	Пиктограмма ,
13	84429339	AR	Пиктограмма , , FOR RUSSIA ONLY
14	84989135	AR	Пиктограмма ,
14	84058950	AR	Пиктограмма , , FOR RUSSIA ONLY
15	84462829	AR	Пиктограмма ,

08.504(01) ДЕКАЛЬКОМАНИИ ПО БЕЗОПАСНОСТИ И ИНСТРУКЦИИ

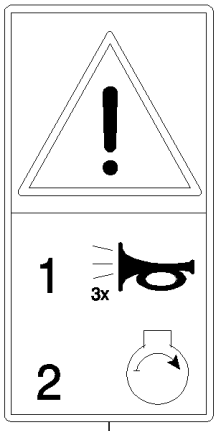

1

2

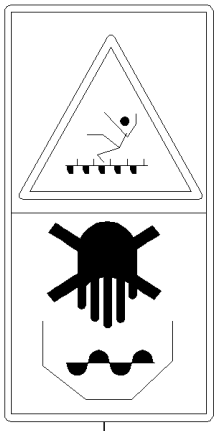

3

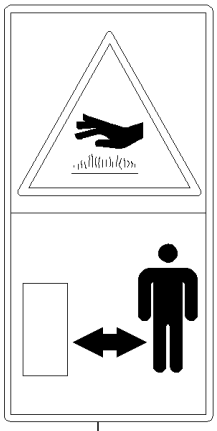

4

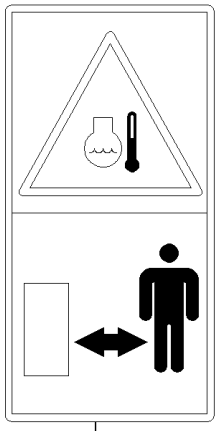

5

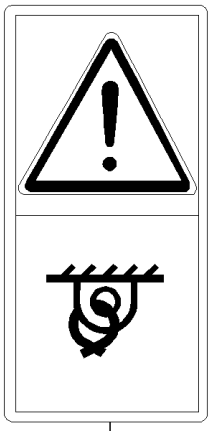

6

7

8

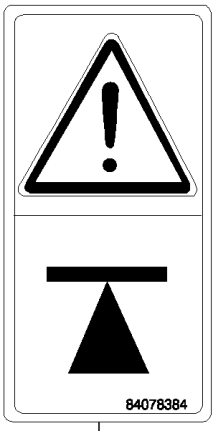

9

10

Background transparent

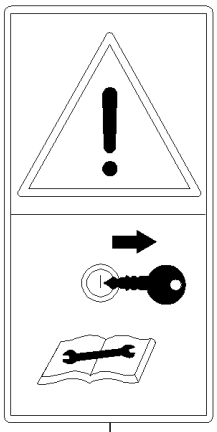

11

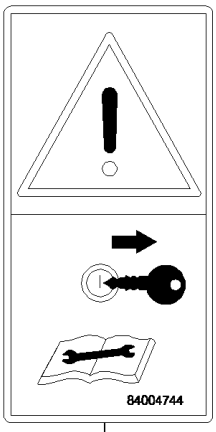

12

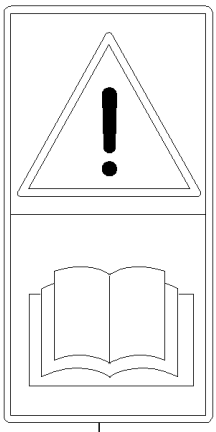

13

14

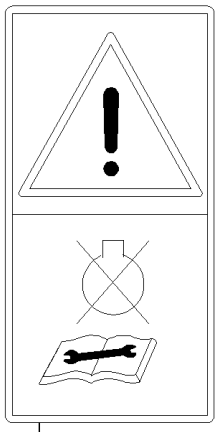

15

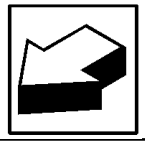

CS640 COMBINE BASE UNIT (1/03-) - Sheet Metal/Decals

08.504(01) ДЕКАЛЬКОМАНИИ ПО БЕЗОПАСНОСТИ И ИНСТРУКЦИИ

ссылка	Номер детали	Кол-во	Описание
1	84012892	1	Пиктограмма ,
2	84004736	1	Пиктограмма ,
3	84004740	2	Пиктограмма ,
4	84004742	1	Пиктограмма ,
5	84432981	1	Пиктограмма ,
6	84100296	2	Пиктограмма ,
7	84004734	AR	Пиктограмма ,
8	84004743	1	Пиктограмма ,
9	84078384	1	Пиктограмма ,
10	84004735	AR	Пиктограмма ,
11	84012893	1	Пиктограмма ,
12	84004744	2	Пиктограмма ,
13	84004731	AR	Пиктограмма ,
14	84004732	1	Пиктограмма ,
15	84004733	AR	Пиктограмма ,

08.505(01) ДЕКАЛЬКОМАНИИ ПО БЕЗОПАСНОСТИ И ИНСТРУКЦИИ

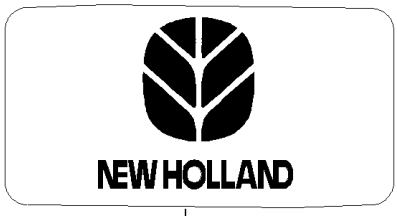

1

2

7

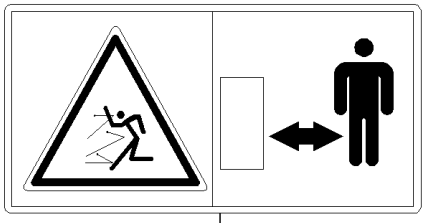

13

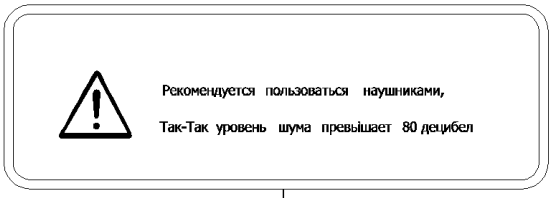

14

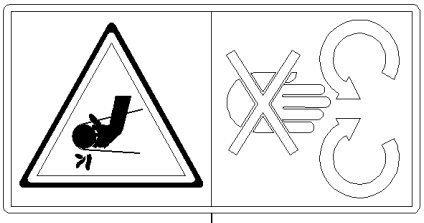

3

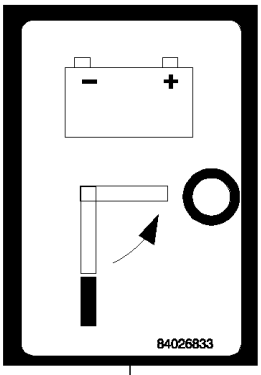

4

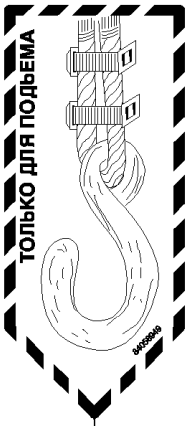

5

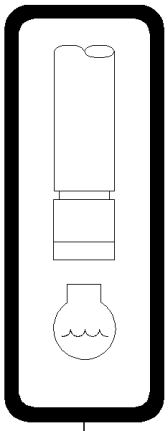

6

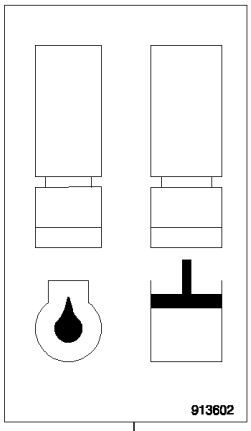

15

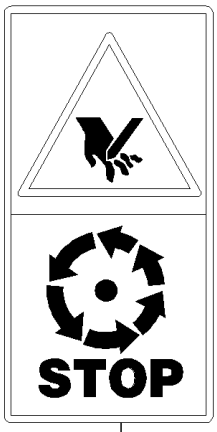

8

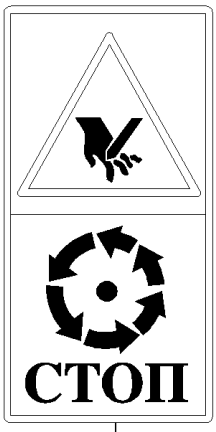

9

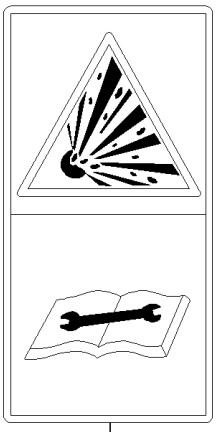

10

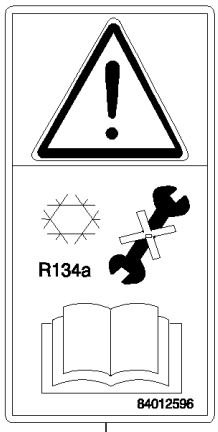

11

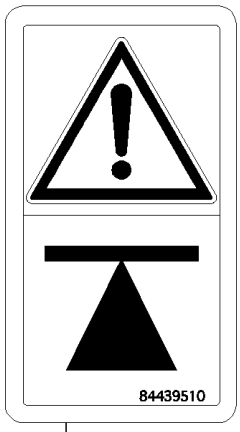

12

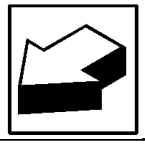

CS640 COMBINE BASE UNIT (1/03-) - Sheet Metal/Decals

08.505(01) ДЕКАЛЬКОМАНИИ ПО БЕЗОПАСНОСТИ И ИНСТРУКЦИИ

ссылка	Номер детали	Кол-во	Описание
1	87802951	1	Эмблемма , , BSN C371
1	87802965	1	Эмблемма , , ASN D372
2	82031728	6	Пиктограмма , Branding
3	84011345	2	Пиктограмма ,
4	84026833	1	Пиктограмма ,
5	84058949	5	Пиктограмма , , FOR RUSSIA ONLY
6	84433021	1	Пиктограмма ,
7	84072135	1	Пиктограмма , , FOR RUSSIA ONLY
8	84014117	7	Пиктограмма ,
9	84062737	7	Пиктограмма , , FOR RUSSIA ONLY
10	84005363	1	Пиктограмма ,
11	84012596	1	Пиктограмма ,
12	84439510	AR	Пиктограмма ,
13	84004739	1	Пиктограмма ,
14	84429052	1	Пиктограмма , , FOR RUSSIA ONLY
15	913602	1	Пиктограмма ,

08.506(01) ДЕКАЛЬКОМАНИИ: ПЕЧАТНАЯ СХЕМА

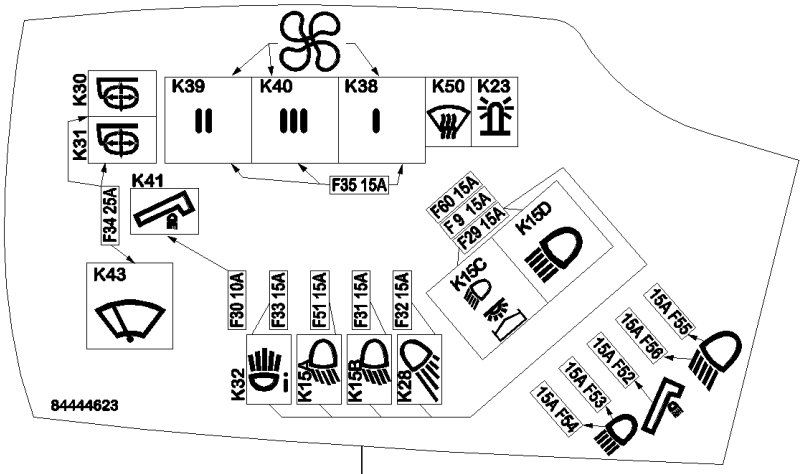

1

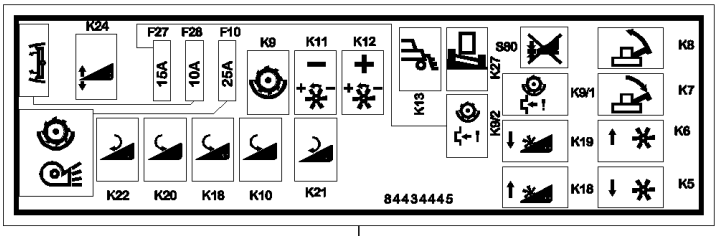

2

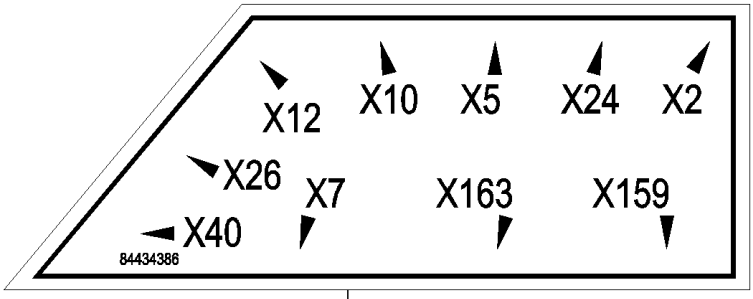

4

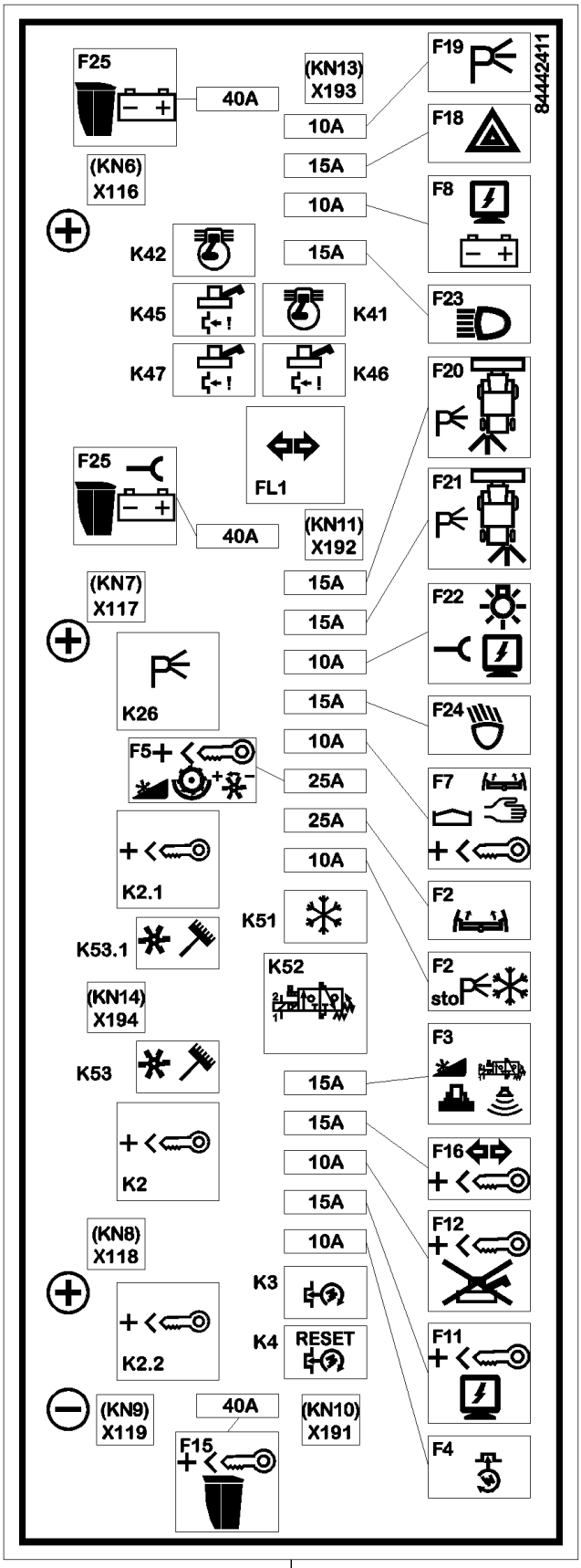

3

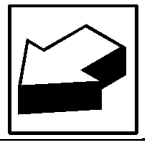

CS640 COMBINE BASE UNIT (1/03-) - Sheet Metal/Decals

08.506(01) ДЕКАЛЬКОМАНИИ: ПЕЧАТНАЯ СХЕМА

ссылка	Номер детали	Кол-во	Описание
1	84444623	1	Пиктограмма , , BSN C415
1	84459791	1	Пиктограмма , , BSN F416479
1	87352860	1	Пиктограмма , , ASN D480
2	84434445	1	Пиктограмма ,
3	84442411	1	Пиктограмма ,
4	84434386	1	Пиктограмма ,

08.507(01) ТОРГОВЫЕ ДЕКАЛЬКОМАНИИ - D408

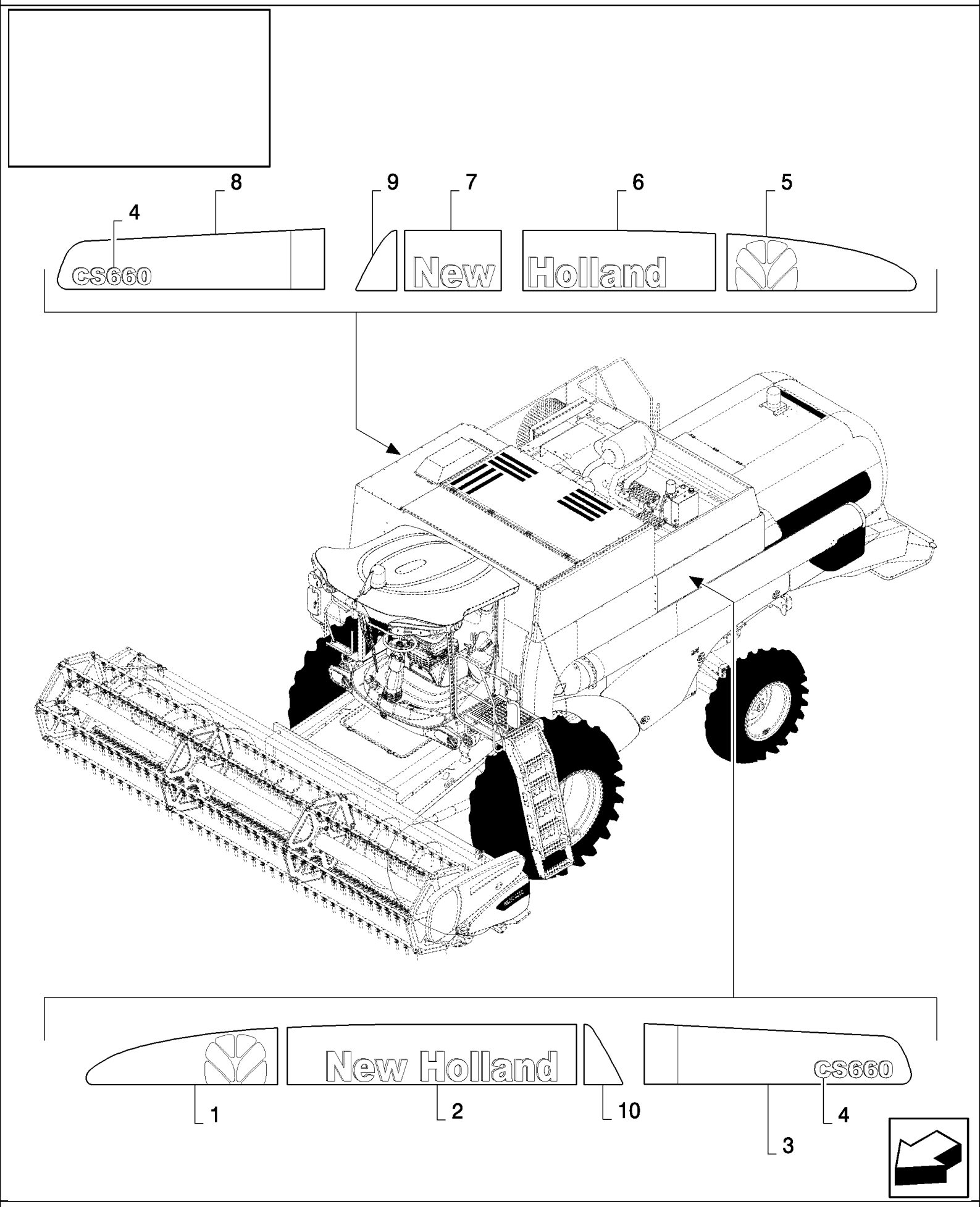

CS640 COMBINE BASE UNIT (1/03-) - Sheet Metal/Decals

08.507(01) ТОРГОВЫЕ ДЕКАЛЬКОМАНИИ - D408

ссылка	Номер детали	Кол-во	Описание
1	84460546	1	Пиктограмма ,
2	84460452	1	Пиктограмма ,
3	84460495	1	Пиктограмма ,
4	84458056	2	Пиктограмма , , FOR CS520 ONLY
4	84458060	2	Пиктограмма , , FOR CS540 ONLY
4	84458061	2	Пиктограмма , , FOR CS640 ONLY
4	84459415	2	Пиктограмма , , FOR CS660 ONLY
4	84458057	2	Пиктограмма , , FOR CL560 ONLY
5	84460548	1	Пиктограмма ,
6	84460547	1	Пиктограмма ,
7	84460453	1	Пиктограмма ,
8	84460496	1	Пиктограмма ,
9	87316699	1	Пиктограмма , , ASN D440
10	84462139	1	Пиктограмма , , ASN D440

CAB	**CABINE**	**CABINA**	**CAB**
CABINA	**KABINE**	**CABINA**	**CABINE**

SEC. 10

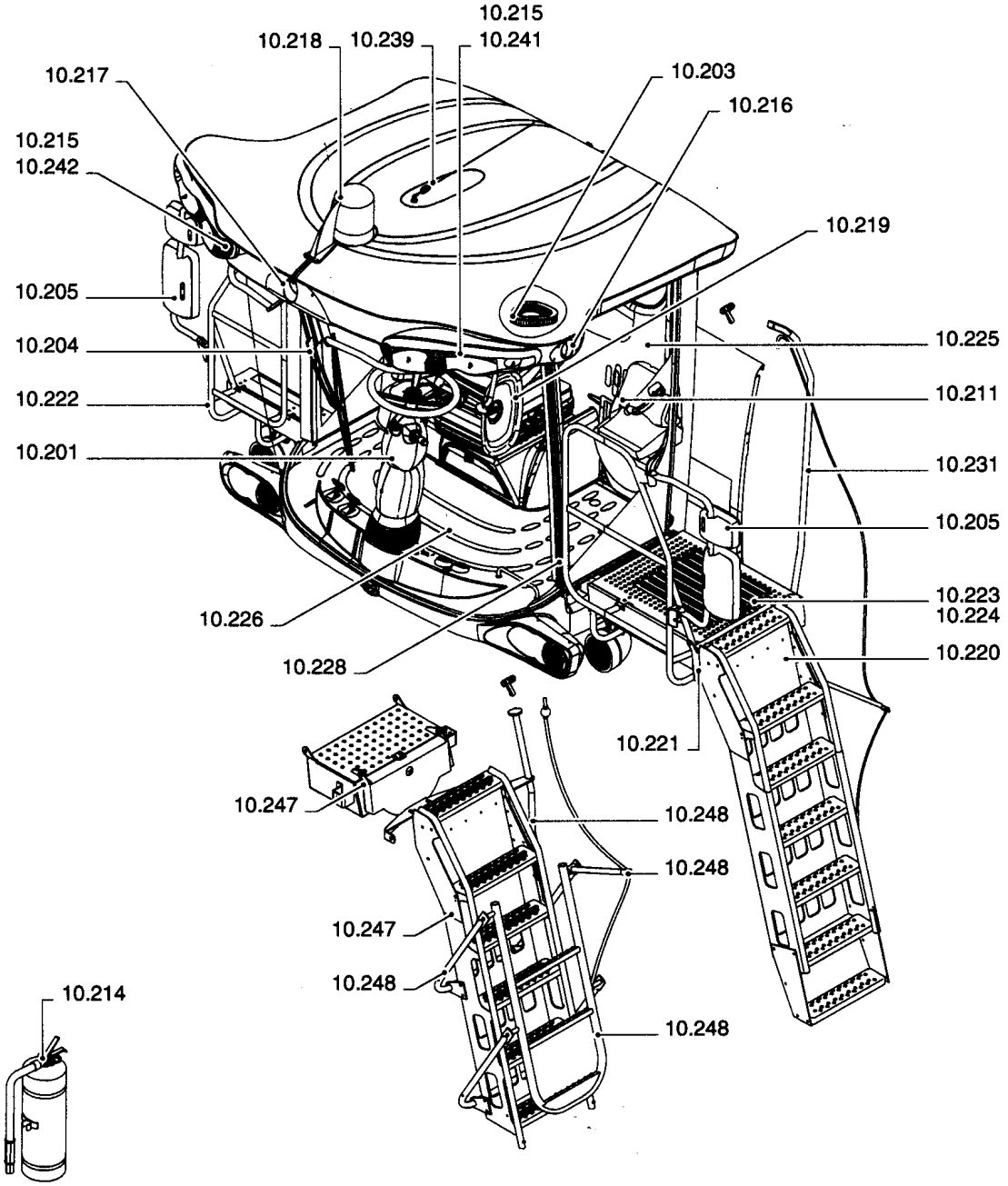

CS640 COMBINE BASE UNIT (1/03-) - Cab

10.000(01) КАБИНА

ссылка	Номер детали	Кол-во	Описание

CAB	**CABINE**	**CABINA**	**CAB**
CABINA	**KABINE**	**CABINA**	**CABINE**

SEC. 10

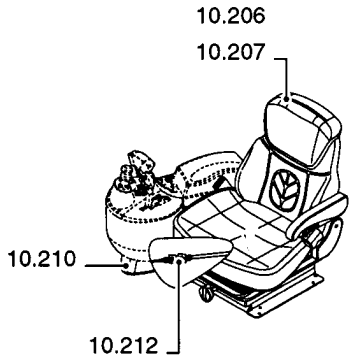

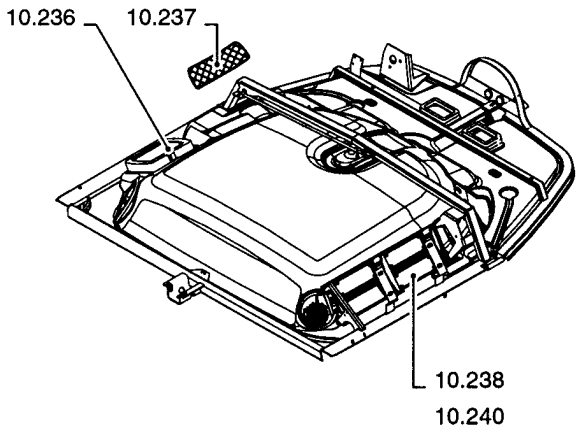

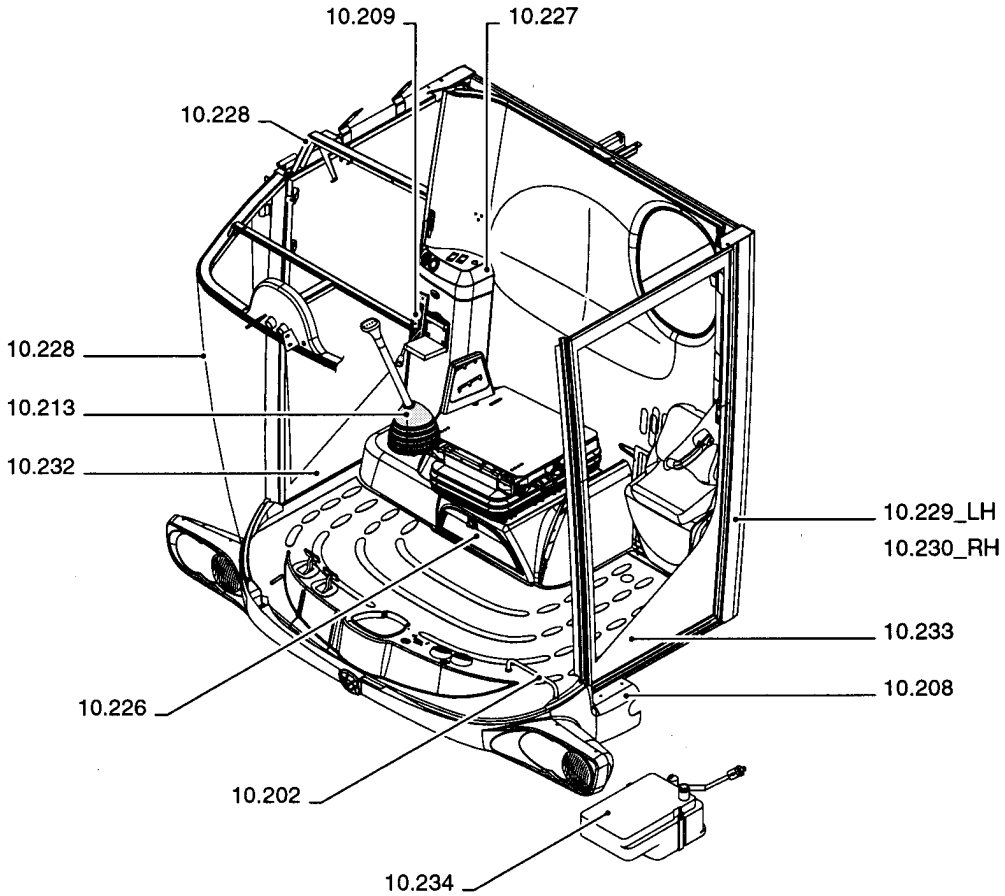

CS640 COMBINE BASE UNIT (1/03-) - Cab

10.000(02) КАБИНА

ссылка	Номер детали	Кол-во	Описание

CAB	**CABINE**	**CABINA**	**CAB**
CABINA	**KABINE**	**CABINA**	**CABINE**

SEC. 10

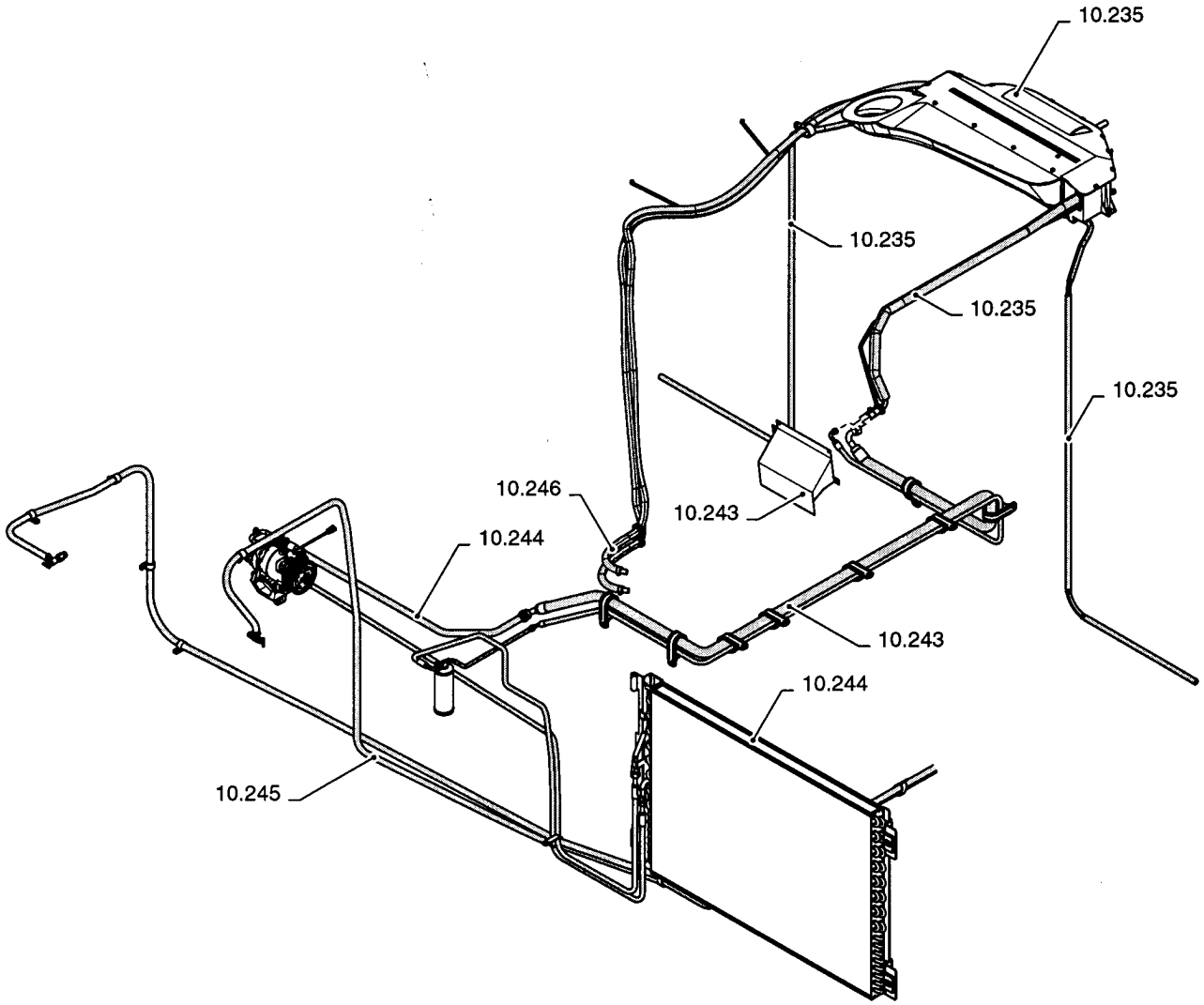

CS640 COMBINE BASE UNIT (1/03-) - Cab

10.000(03) КАБИНА

ссылка	Номер детали	Кол-во	Описание

10.201(01) РУЛЕВАЯ КОЛОНКА

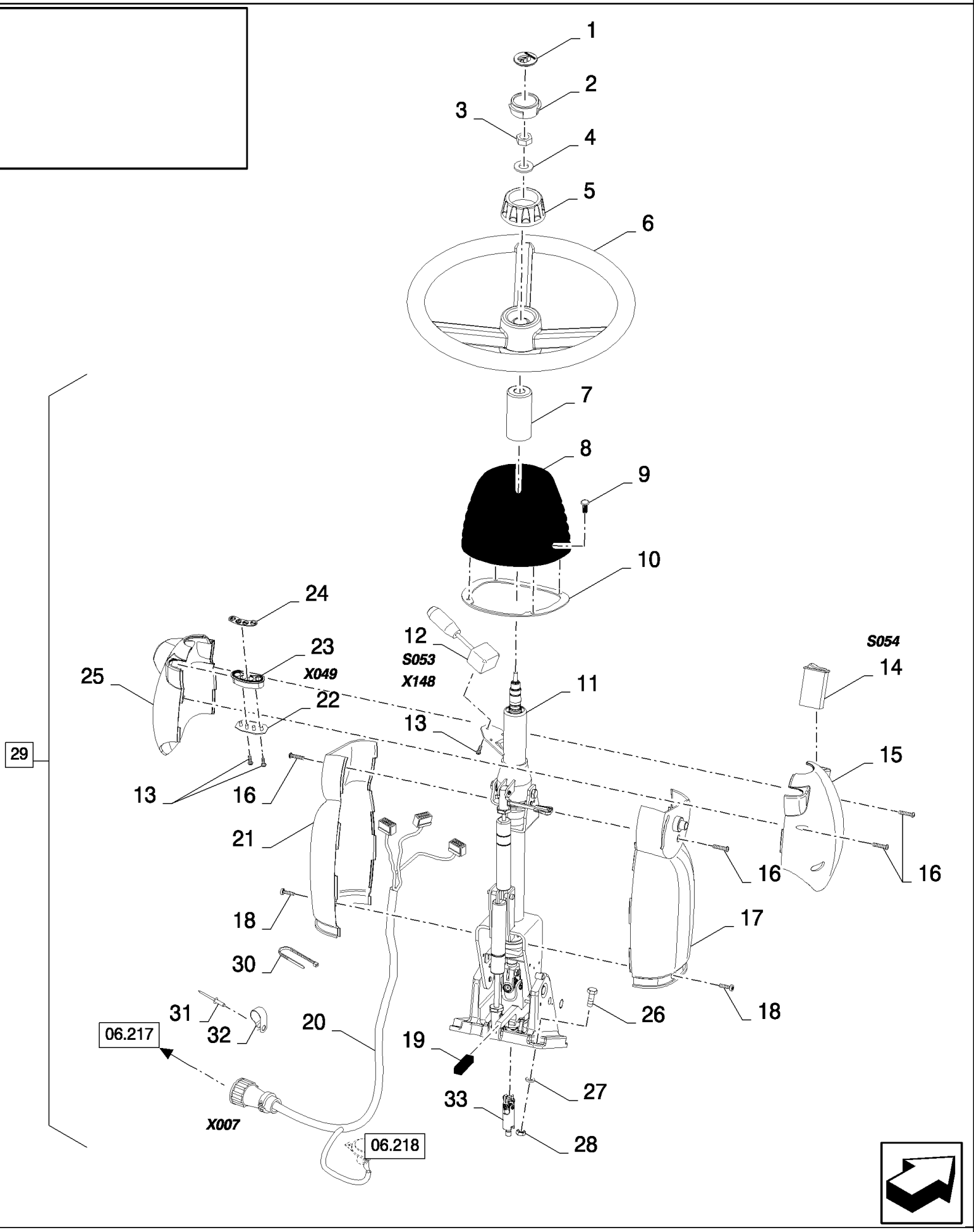

CS640 COMBINE BASE UNIT (1/03-) - Cab

10.201(01) РУЛЕВАЯ КОЛОНКА

ссылка	Номер детали	Кол-во	Описание
1	86504532	1	Эмблемма ,
2	86504533	1	Крышка ,
3	86511416	1	Гайка , Jam, 5/8"-18, G2,
4	140048	1	Пружинная шайба , Belleville, M16,
5	84320688	1	Рукоятка ,
6	84320687	1	Рулевое колесо ,
7	84607196	1	ВТУЛКА,
8	84320421	1	СИЛЬФОН,
9	84607894	4	Пробка , , BSN C487
9	87343499	7	Штифт с головкой и отверстием под шплинт , , ASN D488
10	84431852	1	Крепежная пластина , , BSN C487
11	84814447	1	Рулевая колонка , , NO SUBPARTS YET AVAILABLE, BSN C407
11	84800929	1	Рулевая колонка , , NO SUBPARTS YET AVAILABLE, ASN D408
12	84014920	1	Переключатель в сборе , , DIRECTION SWITCH
13	280154	5	Самонарезающий винт , Cross Rd Hd, #6 x 1/2",
14	84817392	1	Переключатель мигающего света , HAZARD LIGHTS, HAZARD SWITCH
15	84320431	1	Крышка ,
16	9514970	4	Винт ,
17	84320420	1	Крышка ,
18	412475	2	Винт , M4x16
19	84807930	1	
20	84437176	1	Жгут проводов , , SEE FIGURE 06.517
21	84320419	1	Крышка ,
22	84400068	1	ПЛАТА, ПЕЧАТНАЯ,
23	84400987	1	ДЕРЖАТЕЛЬ,
24	84432573	1	Пиктограмма ,
25	84320430	1	Крышка ,
26	43128	4	БОЛТ, Hex, M8 x 30, 8.8,
27	322358	4	Пружинная шайба , Belleville, M8,
28	89706690	4	Гайка , M8, Cl 8,
29	84100360	1	Рулевая колонка , (7,8,10 to 25)
30	89993154	2	Зажим ,
31	9512290	2	Заклепка ,
32	84818444	2	Зажим ,
33	84800898	1	Вал ,

10.202(01) ОПОРА ДЛЯ НОГ

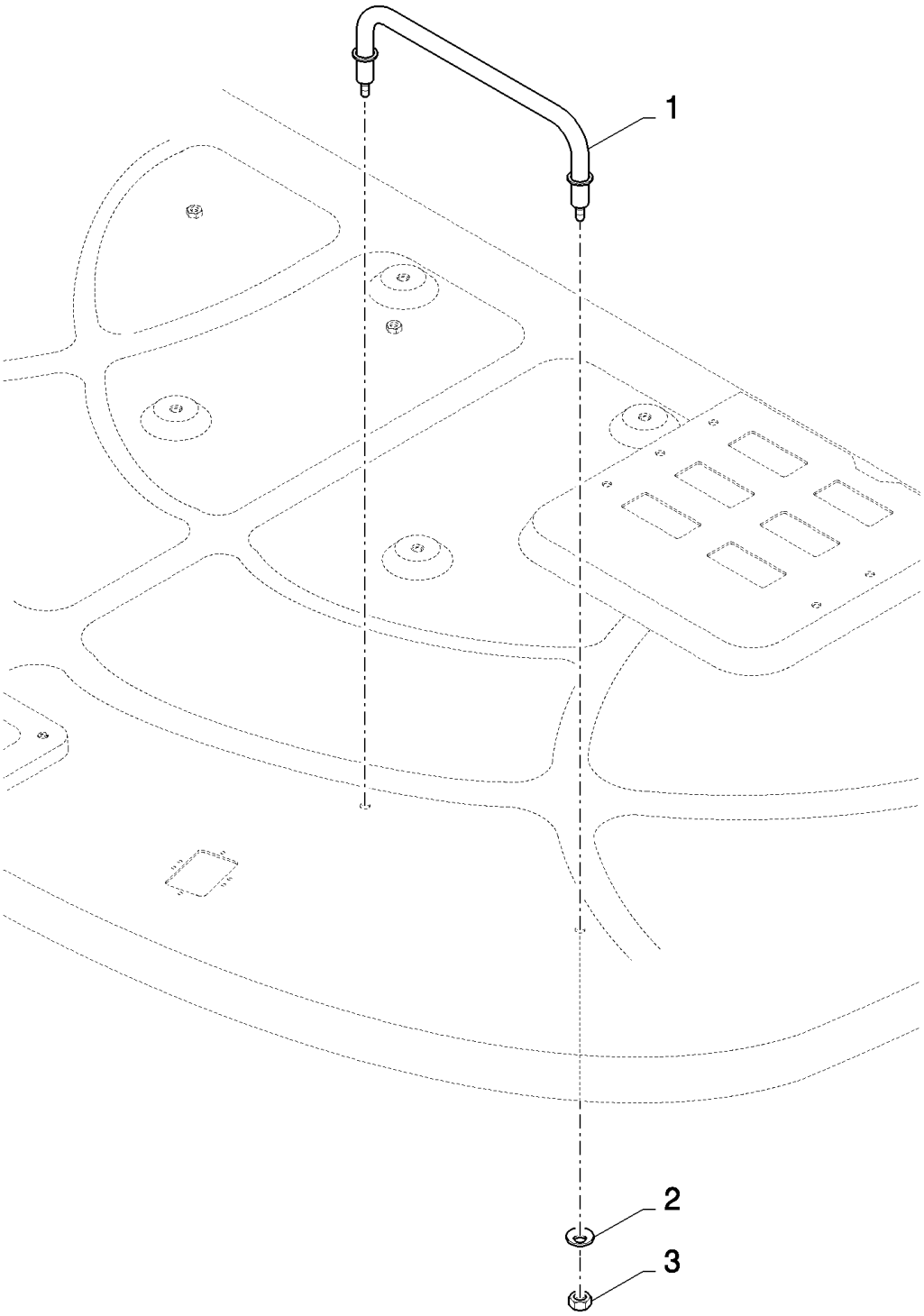

CS640 COMBINE BASE UNIT (1/03-) - Cab

10.202(01) ОПОРА ДЛЯ НОГ

ссылка	Номер детали	Кол-во	Описание
1	84014562	1	Суппорт ,
2	322358	2	Пружинная шайба , Belleville, M8,
3	89706690	2	Гайка , M8, Cl 8,

10.203(01) КРЫША КАБИНЫ, ВОЗДУШНЫЙ ФИЛЬТР

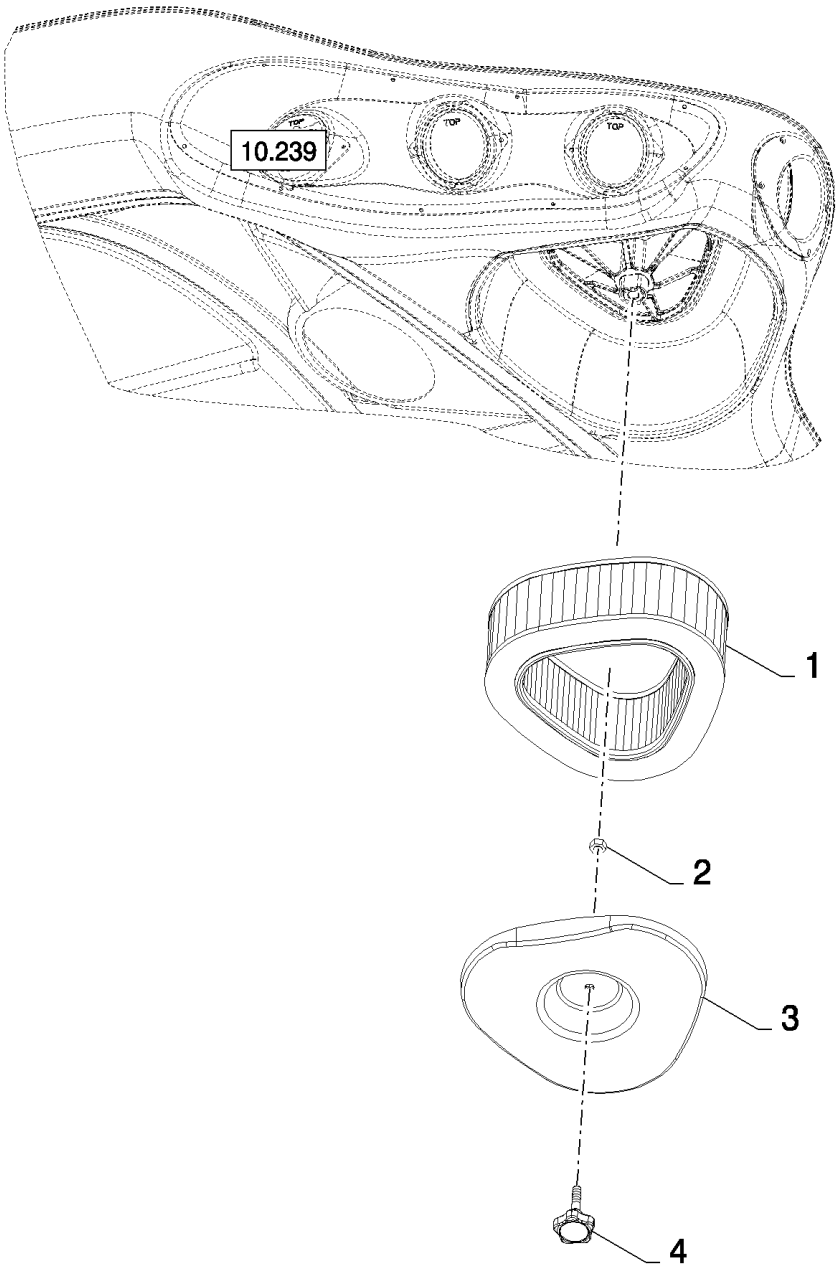

CS640 COMBINE BASE UNIT (1/03-) - Cab

10.203(01) КРЫША КАБИНЫ, ВОЗДУШНЫЙ ФИЛЬТР

ссылка	Номер детали	Кол-во	Описание
1	84807659	1	Воздушный фильтр кабины ,
2	100037	1	Гайка , M10 x 1.5, Cl 8, , BSN C479
2	80756970	1	Гайка , , ASN D480
3	84814123	1	Крышка ,
4	84814124	1	Рукоятка ,

10.204(01) СТЕКЛООЧИСТИТЕЛЬ

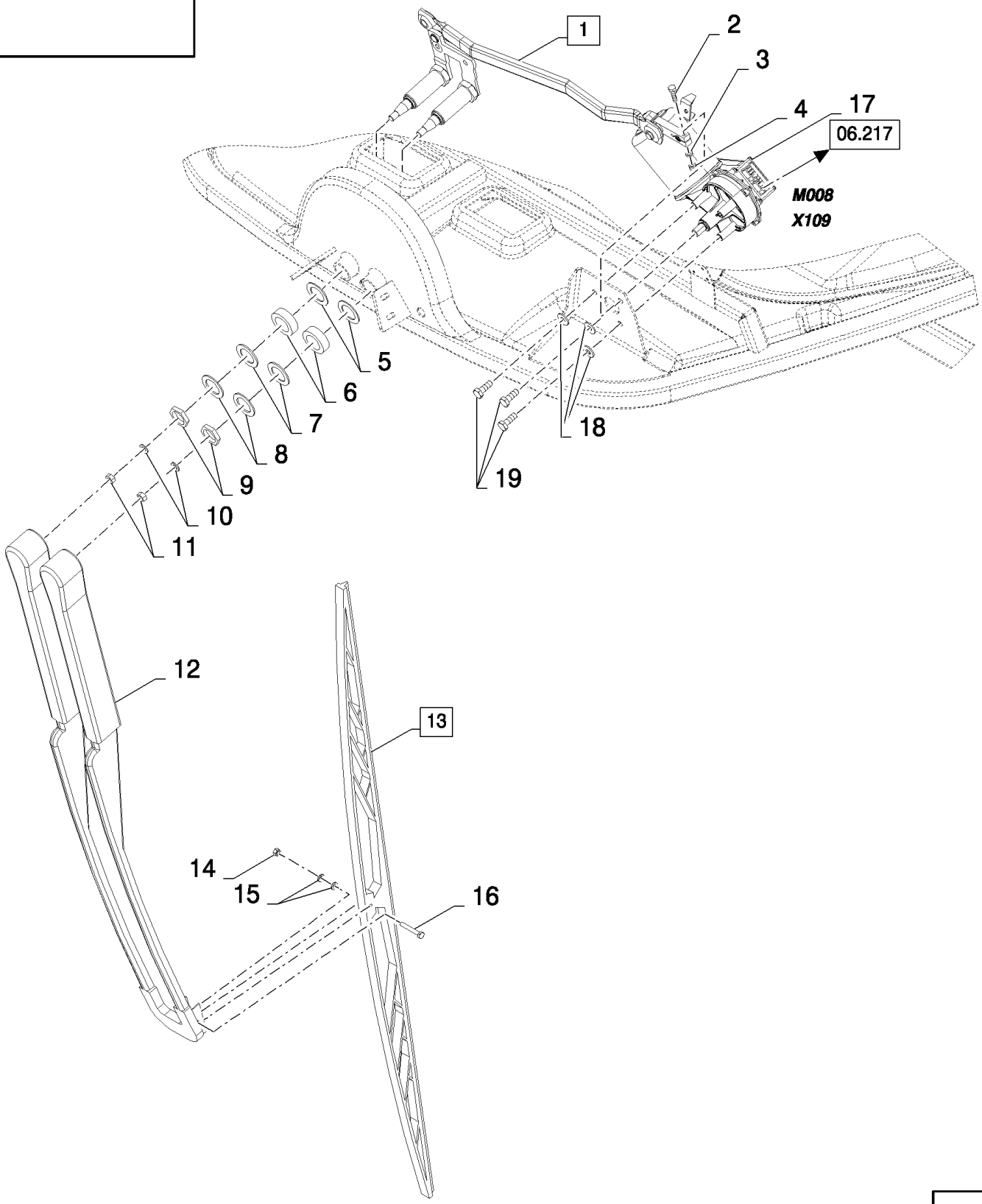

CS640 COMBINE BASE UNIT (1/03-) - Cab

10.204(01) СТЕКЛООЧИСТИТЕЛЬ

ссылка	Номер детали	Кол-во	Описание
1	84100260	1	Держатель стеклоочистителя , (2 to 9)
2	NSS	1	Не поставляется отдельно ,
3	NSS	1	Не поставляется отдельно ,
4	NSS	1	Не поставляется отдельно ,
5	NSS	2	Не поставляется отдельно ,
6	NSS	2	Не поставляется отдельно ,
7	NSS	2	Не поставляется отдельно ,
8	NSS	2	Не поставляется отдельно ,
9	NSS	2	Не поставляется отдельно ,
10	86511315	2	Плоская шайба , M8 x 16 x 1.6,
11	89706690	2	Гайка , M8, Cl 8,
12	84100259	1	Держатель стеклоочистителя , , BSN C479
12	86542153	1	Держатель стеклоочистителя , , ASN D480
13	84007417	1	Лезвие стеклоочистителя , (14 to 16)
14	NSS	1	Не поставляется отдельно ,
15	NSS	2	Не поставляется отдельно ,
16	NSS	1	Не поставляется отдельно ,
17	84007419	1	Электродвигатель стеклоочистителя , , BSN C415
17	84431950	1	Электродвигатель стеклоочистителя , , ASN D416
18	322357	3	Пружинная шайба , Belleville, M6,
19	86508568	3	Винт , Hex, M6 x 16, 8.8,

10.205(01) ЗЕРКАЛО ЗАДНЕГО ВИДА

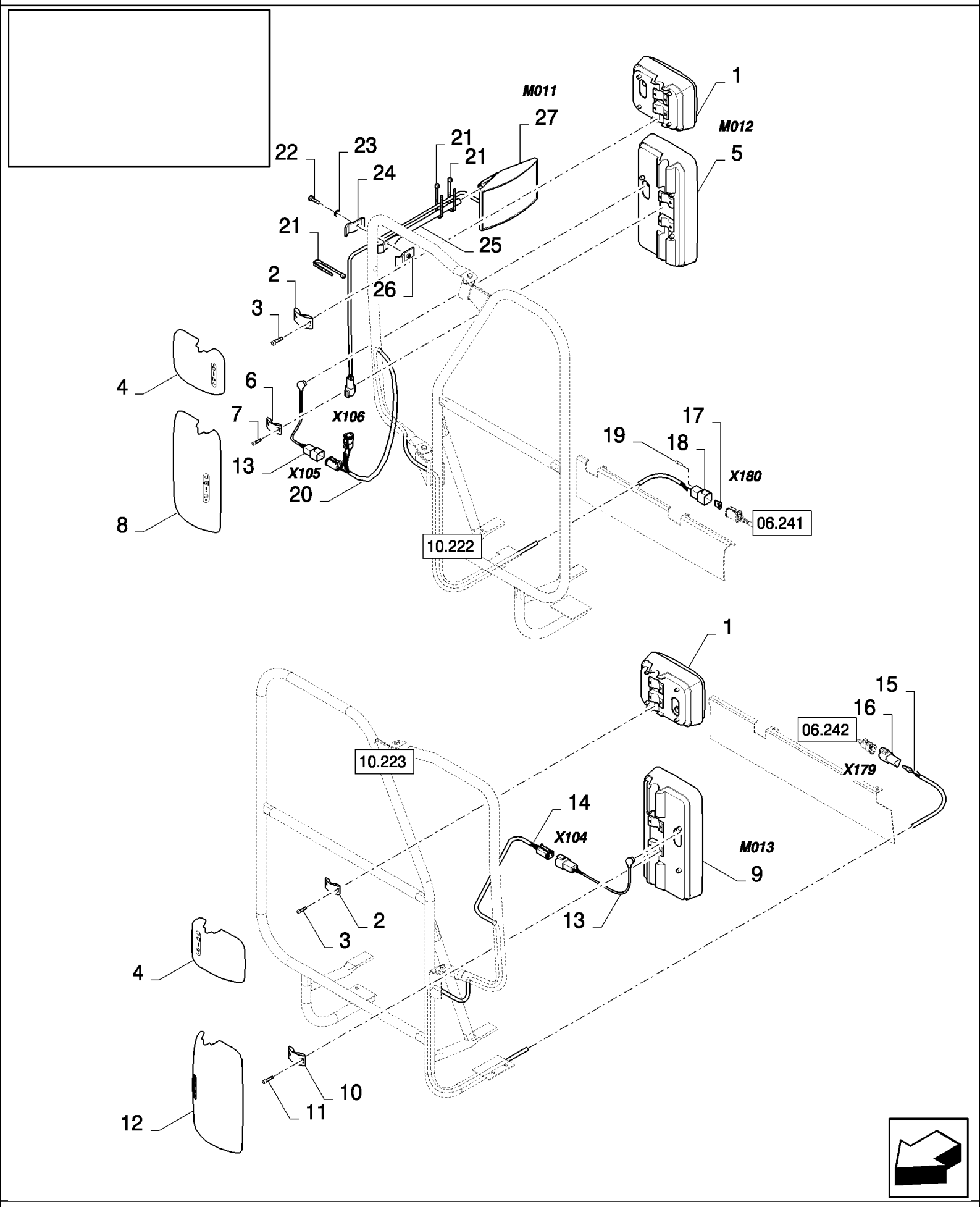

CS640 COMBINE BASE UNIT (1/03-) - Cab

10.205(01) ЗЕРКАЛО ЗАДНЕГО ВИДА

ссылка	Номер детали	Кол-во	Описание
1	84814470	2	Зеркало заднего вида , (2 to 4)
2	NSS	2	Не поставляется отдельно ,
3	NSS	4	Не поставляется отдельно ,
4	NSS	1	Не поставляется отдельно ,
5	84814466	1	Зеркало , RH (6 to 8), FOR MANUAL CONTROL ONLY
5	84059852	1	Правое зеркало , RH (6 to 8), FOR REMOTE CONTROL ONLY
6	NSS	2	Не поставляется отдельно ,
7	NSS	4	Не поставляется отдельно ,
8	NSS	1	Не поставляется отдельно ,
9	84814465	1	Зеркало , LH (10 to 12), FOR MANUAL CONTROL ONLY
9	84059851	1	Левое зеркало , LH (10 to 12), FOR REMOTE CONTROL ONLY
10	NSS	2	Не поставляется отдельно ,
11	NSS	4	Не поставляется отдельно ,
12	NSS	1	Не поставляется отдельно ,
13	84441145	2	Жгут проводов , , FOR REMOTE CONTROL ONLY, SEE FIGURE 06.538/06.539
14	84441135	1	Жгут проводов , , FOR REMOTE CONTROL ONLY, SEE FIGURE 06.537
15	9611173	1	Пробка , , FOR REMOTE CONTROL ONLY, BSN C375
15	9861376	1	Разъем для проводов , , FOR REMOTE CONTROL ONLY, ASN D376
16	84074632	1	Разъем для проводов , , FOR REMOTE CONTROL ONLY, BSN C375
16	84074636	1	Разъем для проводов , , FOR REMOTE CONTROL ONLY, ASN D376
17	84806919	1	Пробка , , FOR REMOTE CONTROL ONLY, BSN C375
17	89861378	1	Пробка , , FOR REMOTE CONTROL ONLY, ASN D376
18	84806918	1	Разъем для проводов , , FOR REMOTE CONTROL ONLY, BSN C375
18	84074642	1	Разъем для проводов , , FOR REMOTE CONTROL ONLY, ASN D376
19	84068583	1	Пробка , , FOR REMOTE CONTROL ONLY
20	84441116	1	Жгут проводов , , FOR REMOTE CONTROL ONLY, SEE FIGURE 06.536
21	89993154	3	Зажим , , FOR GERMANY ONLY
22	86977786	1	БОЛТ, Hex, M6 x 25, 8.8, , FOR GERMANY ONLY
23	322357	1	Пружинная шайба , Belleville, M6, , FOR GERMANY ONLY
24	84007508	1	Зажим , , FOR GERMANY ONLY
25	84007509	1	Суппорт , , FOR GERMANY ONLY
26	84007510	1	Зажим , , FOR GERMANY ONLY
27	84441150	1	Зеркало , , FOR GERMANY ONLY, SEE FIGURE 06.701

10.206(01) СТАНДАРТНОЕ СИДЕНЬЕ

SAFETY BELT

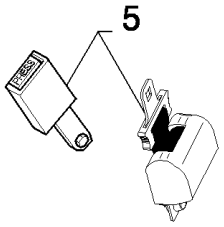

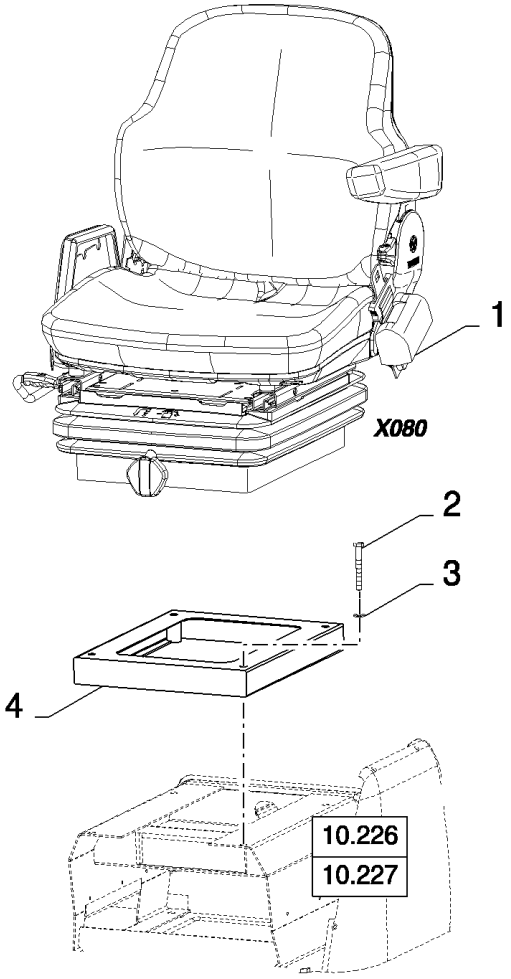

CS640 COMBINE BASE UNIT (1/03-) - Cab

10.206(01) СТАНДАРТНОЕ СИДЕНЬЕ

ссылка	Номер детали	Кол-во	Описание
1	84078817	1	Сиденье водителя , , BSN C415
1	84800913	1	Сиденье водителя , , ASN D416
2	412108	4	Винт , Hex, M8 x 70, 8.8, Full Thd, M8x70
3	322358	4	Пружинная шайба , Belleville, M8,
4	9594528	1	Суппорт ,
5	84429853	1	Ремень безопасности ,

10.207(01) ПОДВЕСНОЕ СИДЕНЬЕ

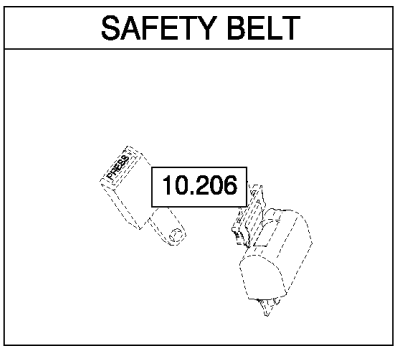

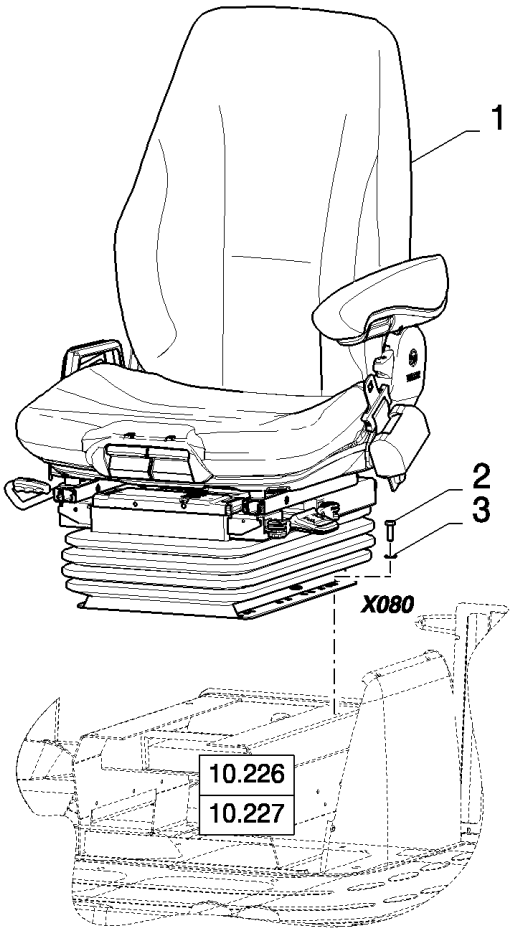

CS640 COMBINE BASE UNIT (1/03-) - Cab

10.207(01) ПОДВЕСНОЕ СИДЕНЬЕ

ссылка	Номер детали	Кол-во	Описание
1	84058913	1	Сиденье водителя , , BSN C375
1	84800527	1	Сиденье водителя , , BSN F376415
1	84800914	1	Сиденье водителя , , ASN D416
2	43127	4	БОЛТ, Hex, M8 x 25, 8.8,
3	322358	4	Пружинная шайба , Belleville, M8,

CS640 COMBINE BASE UNIT (1/03-) - Cab

10.208(01) КАБИНА, КРЕПЕЖНЫЙ БЛОК

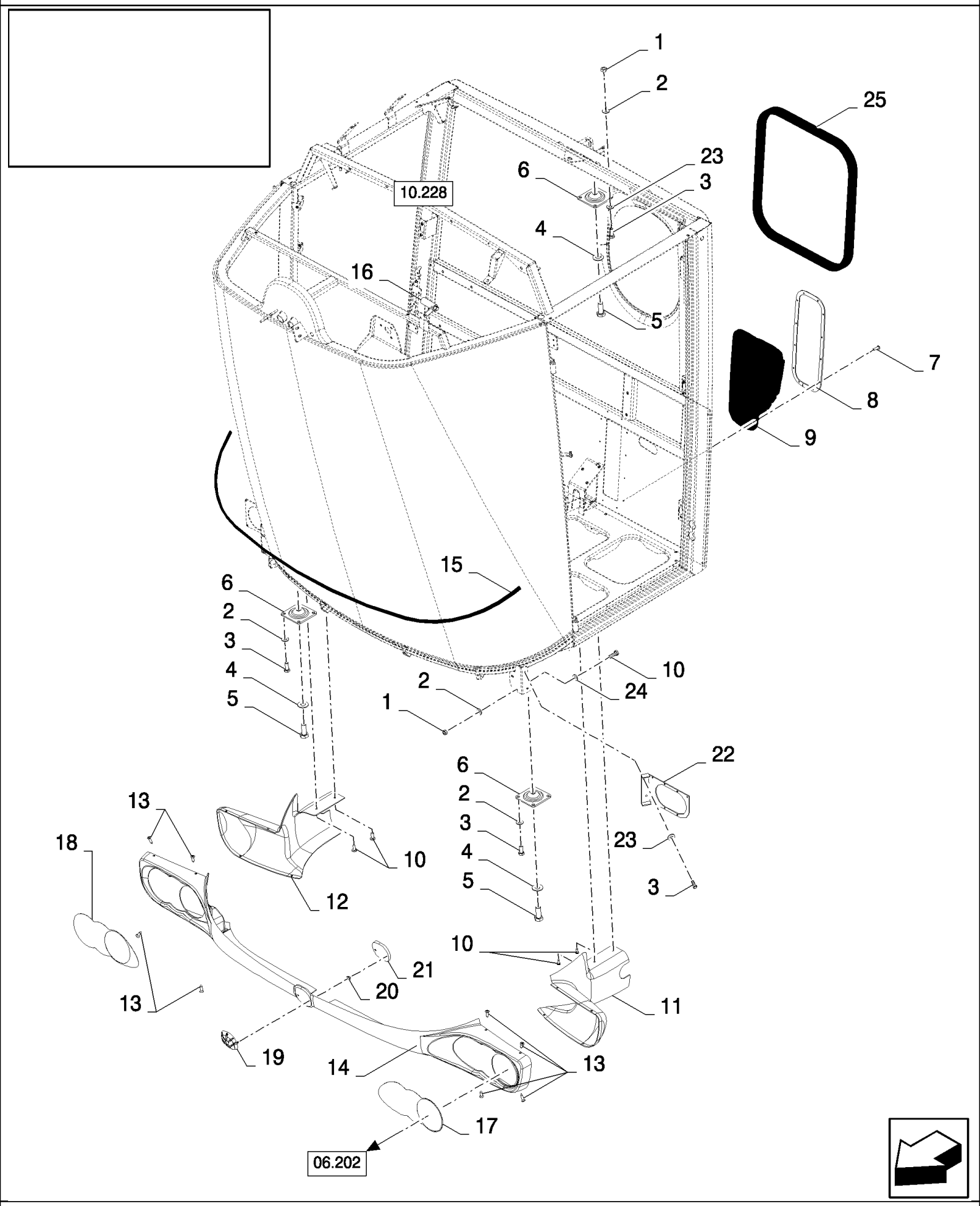

CS640 COMBINE BASE UNIT (1/03-) - Cab

10.208(01) КАБИНА, КРЕПЕЖНЫЙ БЛОК

ссылка	Номер детали	Кол-во	Описание
1	89706690	4	Гайка , M8, Cl 8,
2	322358	6	Пружинная шайба , Belleville, M8,
3	120104	12	Винт , Hex, M8 x 20, 8.8,
4	140046	3	Плоская шайба , Belleville, M12,
5	9706687	3	Винт , Hex, M12 x 30, 8.8,
6	84053736	3	Демпфер ,
7	NS	12	Не обслуживается , Rivet
8	84814492	1	Крепежная пластина ,
9	84807740	1	СИЛЬФОН,
10	86508568	8	Винт , Hex, M6 x 16, 8.8,
11	84447090	1	Юбка , LH, ASN D306
11	84320417	1	Юбка , LH, BSN C305
12	84447091	1	Юбка , RH, ASN D306
12	84320425	1	Юбка , RH, BSN C305
13	86511042	8	Винт , Cross Pan Hd, M4 x 16,
14	84447092	1	Юбка , , FOR CS520, CS540 ONLY, ASN D306
14	84320418	1	Юбка , , FOR CS520, CS540 ONLY, BSN C305
14	84447089	1	Юбка , , FOR CS640, CS660 ONLY, FOR CL560 ONLY
15	9501985	1	Резиновая лента , L=2M
16	84433501	1	Рычаг ,
17	84447096	1	Пиктограмма , , BSN C363
17	84447094	1	Пиктограмма , , ASN D364
18	84447093	1	Пиктограмма , , ASN D306
19	84447098	1	Аббревиатура названия фирмы , , ASN D306
20	86625060	2	Гайка , Self, Threading, 1/4", , ASN D306
21	84447432	1	Уплотнительное кольцо , , ASN D306
22	84448480	1	Суппорт , , ASN D364
23	86511315	16	Плоская шайба , M8 x 16 x 1.6, , ASN D364
24	322357	8	Пружинная шайба , Belleville, M6, , ASN D364
25	84037659	1	ЛЕНТА, , ASN D432

10.209(01) РЕГУЛИРУЮЩАЯ РУКОЯТКА ДЛЯ ПРИВОДА ГАЗОРЕГУЛЯТОРА

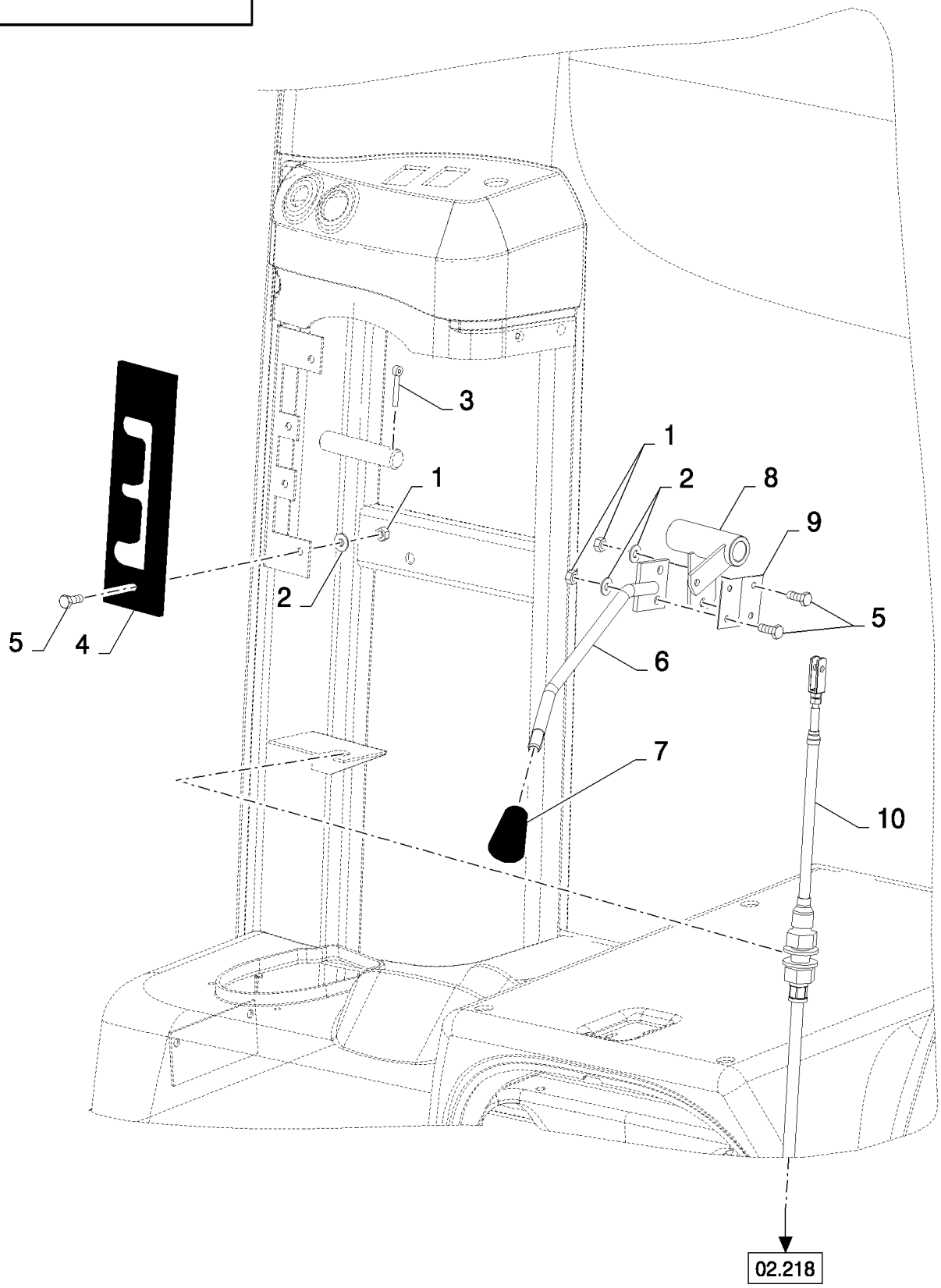

10.209(01) РЕГУЛИРУЮЩАЯ РУКОЯТКА ДЛЯ ПРИВОДА ГАЗОРЕГУЛЯТОРА

ссылка	Номер детали	Кол-во	Описание
1	15896221	8	Гайка , M6, Cl 10,
2	322357	8	Пружинная шайба , Belleville, M6,
3	130007	1	Шплинт , M4 x 25,
4	84431867	1	Переключатель ,
5	86508568	8	Винт , Hex, M6 x 16, 8.8,
6	84433547	1	Рычаг ,
7	89818507	1	Рукоятка , , BSN C385
7	84455236	1	Рукоятка , , ASN D386
8	84433501	1	Рычаг ,
9	485978	1	Пластина ,
10	84334446	1	КАБЕЛЬ,

10.210(01) ПРАВАЯ ПАНЕЛЬ

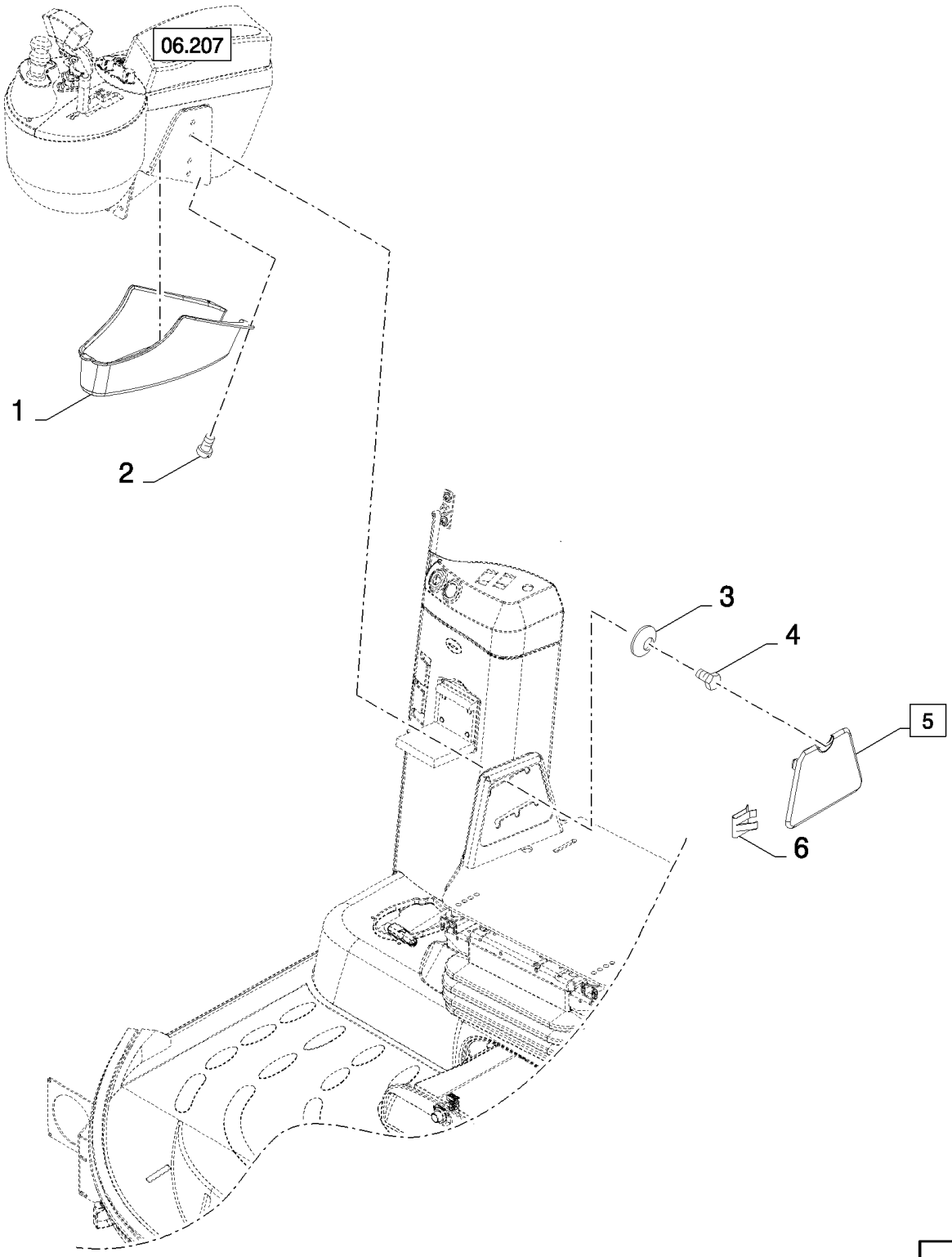

CS640 COMBINE BASE UNIT (1/03-) - Cab

10.210(01) ПРАВАЯ ПАНЕЛЬ

ссылка	Номер детали	Кол-во	Описание
1	84431122	1	Крышка ,
2	86511042	2	Винт , Cross Pan Hd, M4 x 16,
3	322358	2	Пружинная шайба , Belleville, M8,
4	120104	2	Винт , Hex, M8 x 20, 8.8,
5	84814584	1	Крышка , (6)
6	84814585	2	Зажим ,

10.211(01) ДОПОЛНИТЕЛЬНОЕ СИДЕНЬЕ

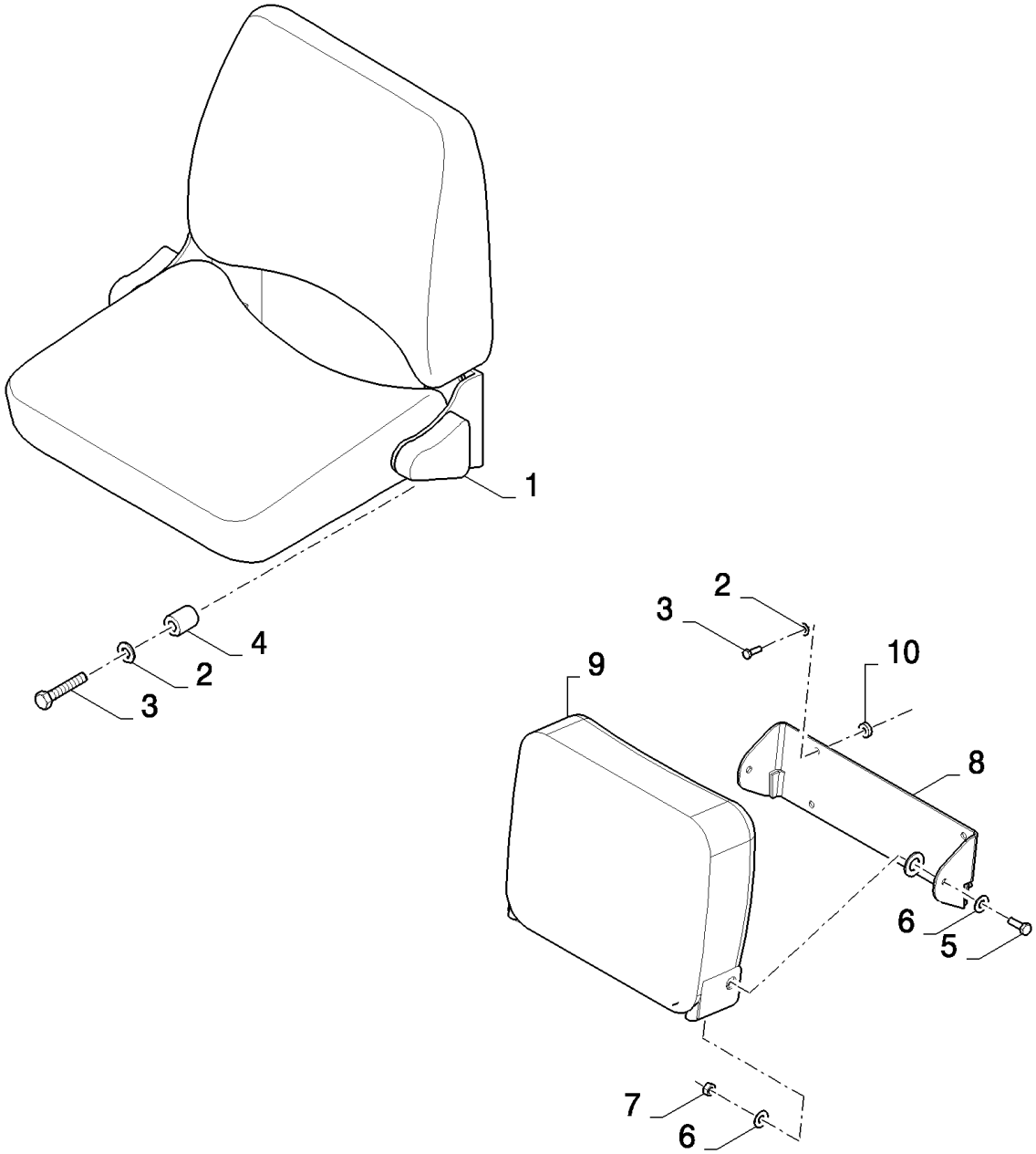

CS640 COMBINE BASE UNIT (1/03-) - Cab

10.211(01) ДОПОЛНИТЕЛЬНОЕ СИДЕНЬЕ

ссылка	Номер детали	Кол-во	Описание
1	84015303	1	Сиденье пассажира , , BSN C479
2	322358	4	Пружинная шайба , Belleville, M8,
3	43130	4	БОЛТ, Hex, M8 x 50, 8.8, , BSN C487
3	43127	4	БОЛТ, Hex, M8 x 25, 8.8, , ASN D488
4	84448099	4	ВТУЛКА, , BSN C479
5	43139	1	Винт , Hex, M10 x 25, 8.8, Full Thd, , BSN F480487
5	43138	1	Винт , Hex, M10 x 20, 8.8, Full Thd, , ASN D488
6	140045	2	Пружинная шайба , Belleville, M10, , BSN F480487
6	378247	1	Плоская шайба , , ASN D488
7	100016	1	Гайка , M10, Cl 8, , ASN D480
8	84801303	1	Суппорт , , BSN F480487
8	87360754	1	Суппорт , , ASN D488
9	84801290	1	Сиденье пассажира , , BSN F480487
9	87374531	1	Сиденье пассажира , , ASN D488
10	84037173	4	Ролик , , ASN D488

10.212(01) ГИДРОСТАТИЧЕСКИЙ КАБЕЛЬ

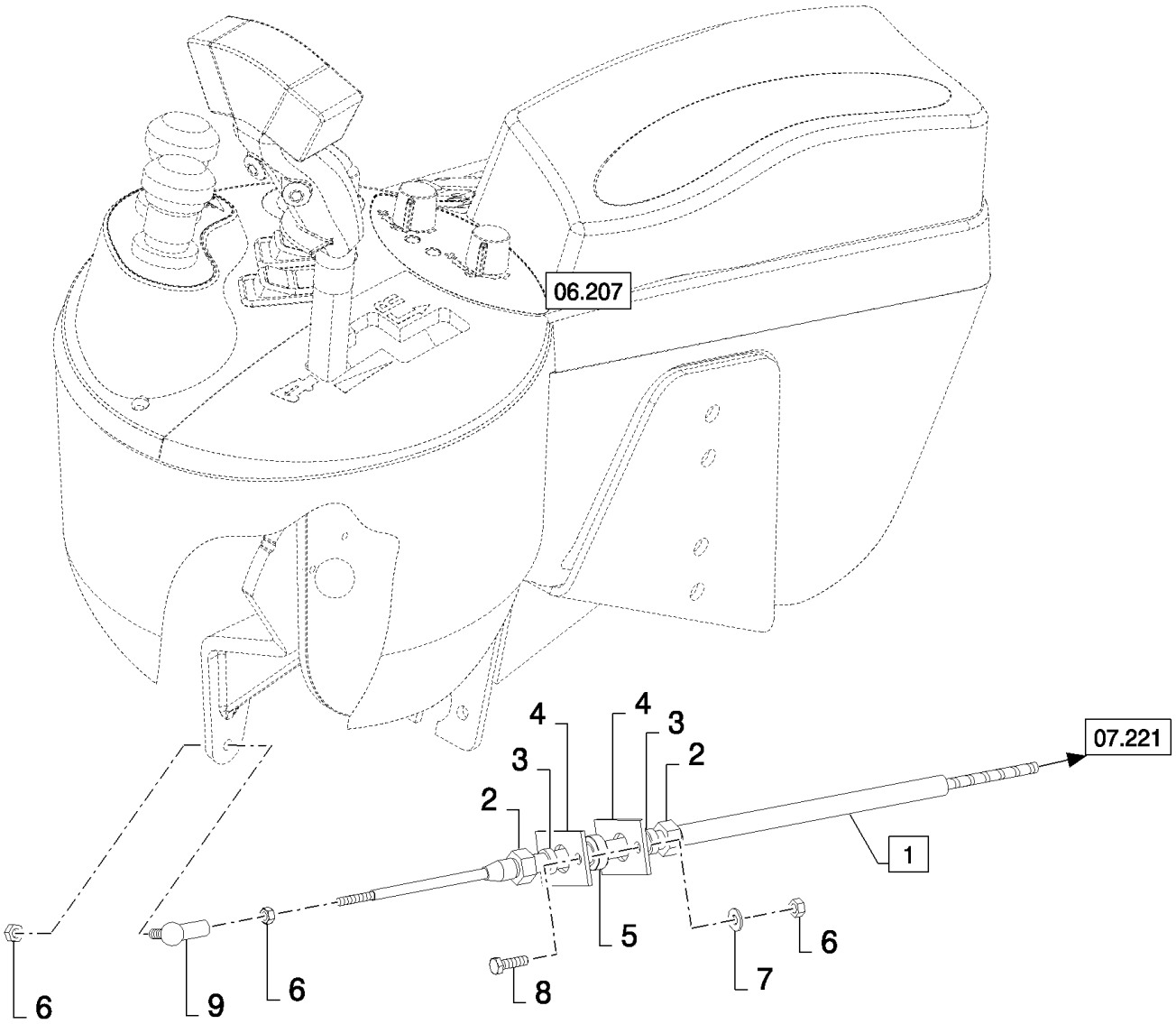

CS640 COMBINE BASE UNIT (1/03-) - Cab

10.212(01) ГИДРОСТАТИЧЕСКИЙ КАБЕЛЬ

ссылка	Номер детали	Кол-во	Описание
1	84807922	1	КАБЕЛЬ, (2 to 6)
2	354145	4	Гайка , M12x1
3	750159	4	ВТУЛКА,
4	9508941	4	Пластина ,
5	750158	2	BALL JOINT,
6	15896221	5	Гайка , M6, Cl 10,
7	322357	2	Пружинная шайба , Belleville, M6,
8	120100	2	БОЛТ, Hex, M6 x 20, 8.8,
9	412531	1	BALL JOINT,

10.213(01) РЫЧАГ ПЕРЕКЛЮЧЕНИЯ ПЕРЕДАЧ

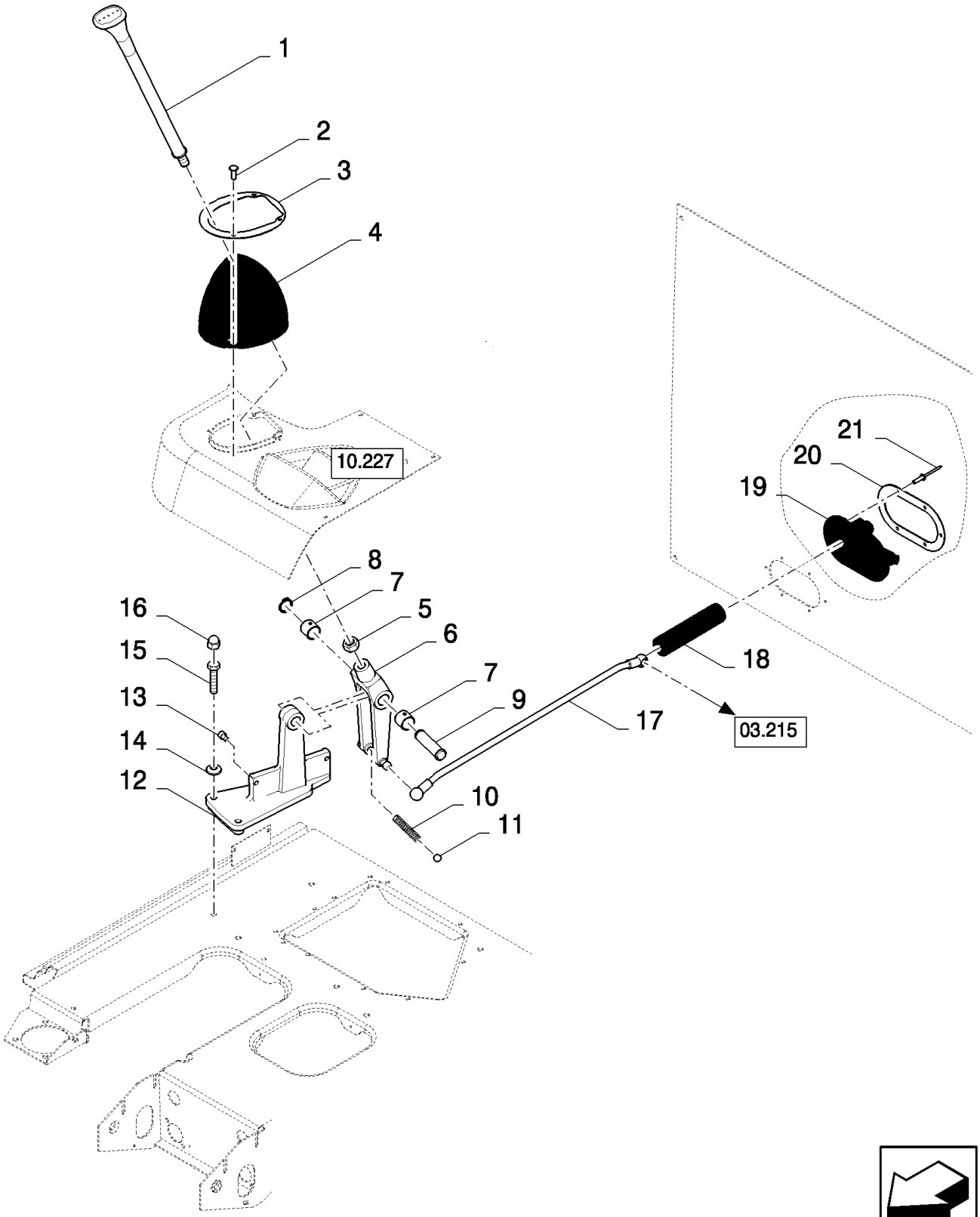

CS640 COMBINE BASE UNIT (1/03-) - Cab

10.213(01) РЫЧАГ ПЕРЕКЛЮЧЕНИЯ ПЕРЕДАЧ

ссылка	Номер детали	Кол-во	Описание
1	84077265	1	Ручка ,
2	84607894	4	Пробка ,
3	84433803	1	Крышка ,
4	84320415	1	СИЛЬФОН,
5	364164	1	Гайка , Thin, M16 x 1.5, Cl 04, M16x1.5
6	84433403	1	Рычаг ,
7	420761	2	ВТУЛКА,
8	370024	1	Стопорное кольцо , M20, Ext,
9	9831112	1	Штифт ,
10	84041522	1	Пружина ,
11	84041521	1	ШАР,
12	84433432	1	Суппорт ,
13	86566099	2	Винт , Hex Soc Hd, M8 x 16, 12.9, M8x16
14	140045	3	Пружинная шайба , Belleville, M10,
15	120112	3	БОЛТ, Hex, M10 x 40, 8.8, Full Thd,
15	120069	3	Винт , Hex, M10 x 50, 8.8, , FOR CL560 ONLY
16	747886	3	Гайка ,
17	84433028	1	Стержень , , BSN C487
17	87315710	1	Соединительная тяга , , ASN D488
18	NS	1	Не обслуживается , L=0.125M
19	84442338	1	Защитное уплотнение ,
20	84442343	1	Крепежная пластина ,
21	NS	6	Не обслуживается , Rivet

10.214(01) ОГНЕТУШИТЕЛЬ

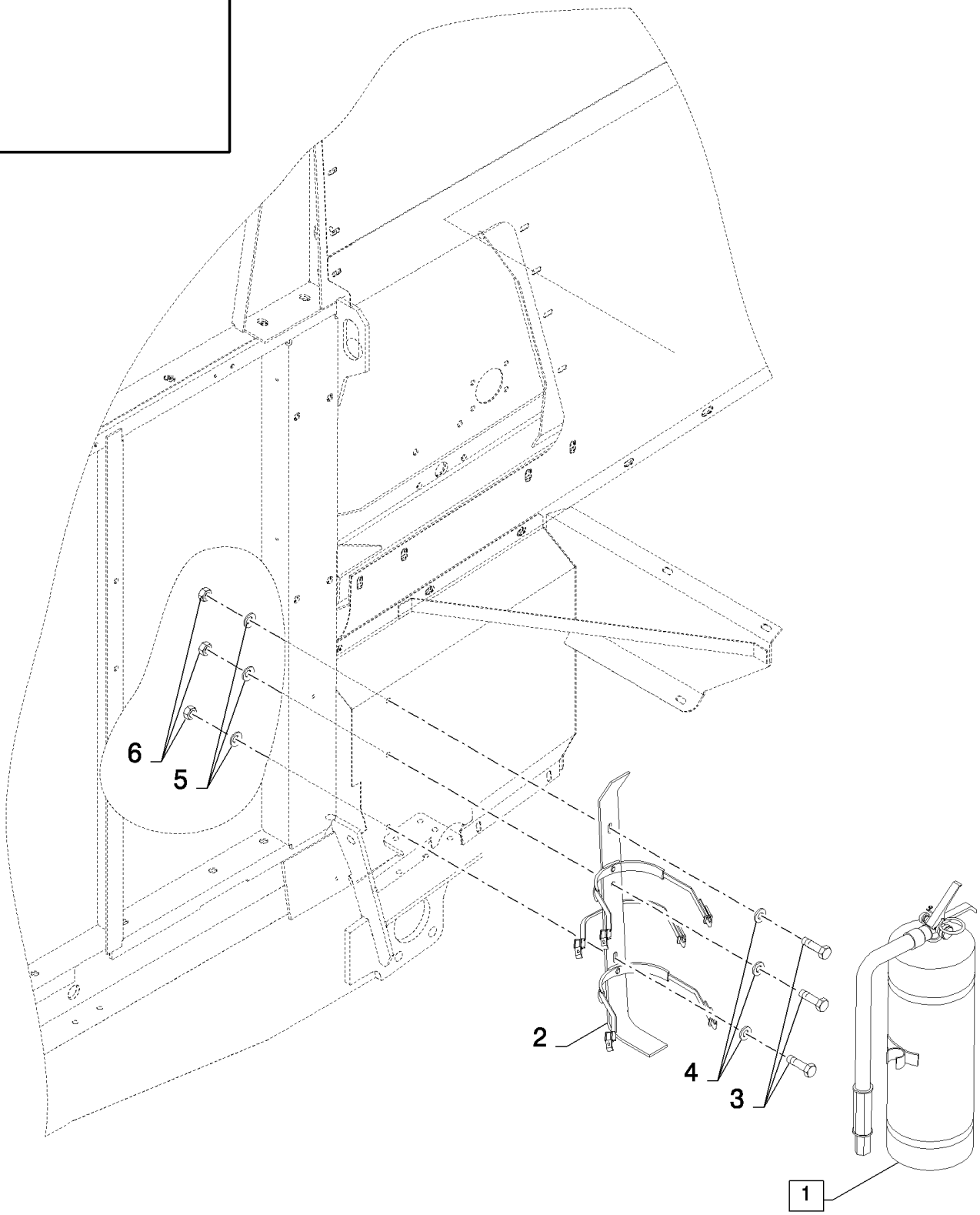

CS640 COMBINE BASE UNIT (1/03-) - Cab

10.214(01) ОГНЕТУШИТЕЛЬ

ссылка	Номер детали	Кол-во	Описание
1	NS	1	Не обслуживается , (2)
2	NSS	1	Не поставляется отдельно ,
3	120104	3	Винт , Hex, M8 x 20, 8.8,
4	140016	3	Плоская шайба , M8 x 16 x 1.6,
5	412650	3	Плоская шайба , Belleville, M8,
6	89706690	3	Гайка , M8, Cl 8,

10.215(01) СИСТЕМА ОСВЕЩЕНИЯ КРЫШИ КАБИНЫ

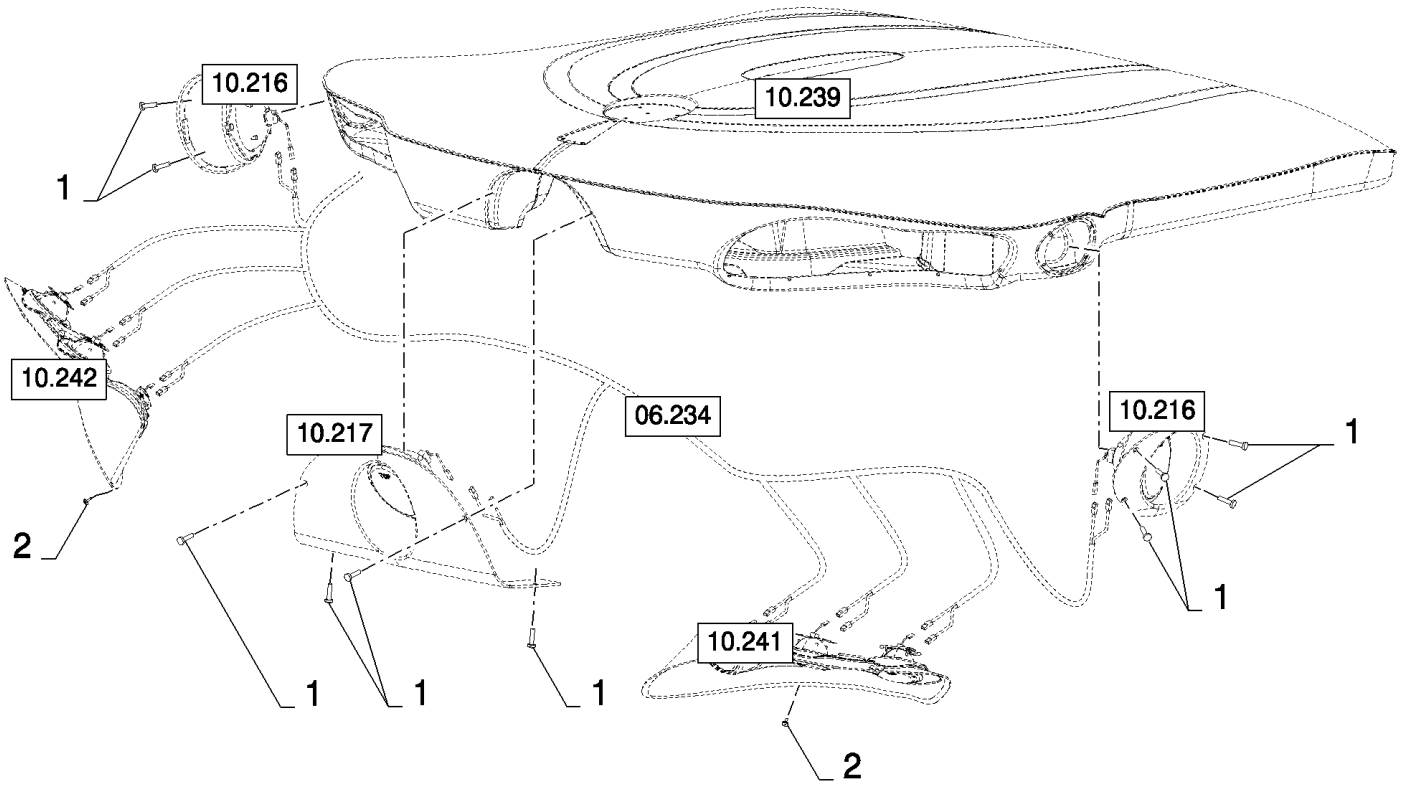

10.215(01) СИСТЕМА ОСВЕЩЕНИЯ КРЫШИ КАБИНЫ

ссылка	Номер детали	Кол-во	Описание
1	86511042	12	Винт , Cross Pan Hd, M4 x 16,
2	84814639	18	

10.216(01) ПОТОЛОК КАБИНЫ, СИСТЕМА ОСВЕЩЕНИЯ, СЛЕВА И СПРАВА

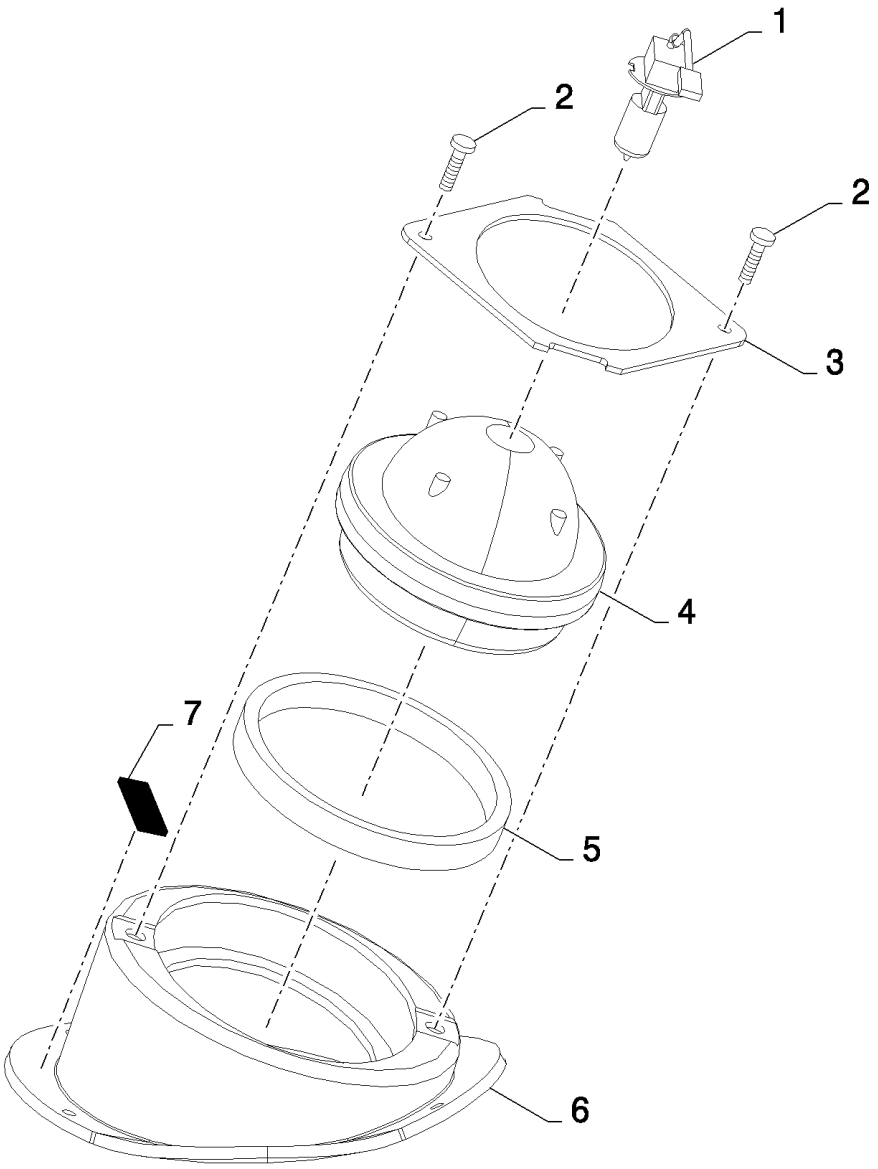

CS640 COMBINE BASE UNIT (1/03-) - Cab

10.216(01) ПОТОЛОК КАБИНЫ, СИСТЕМА ОСВЕЩЕНИЯ, СЛЕВА И СПРАВА

ссылка	Номер детали	Кол-во	Описание
1	417720	1	Лампочка ,
2	86511042	2	Винт , Cross Pan Hd, M4 x 16,
3	84431845	1	Пластина ,
4	84320764	1	Фонарь ,
5	84814420	1	Уплотнительное кольцо ,
6	84320398	1	РОТОР, LH
6	84320390	1	РОТОР, RH
7	NSS	AR	Не поставляется отдельно ,

10.217(01) ПОТОЛОК КАБИНЫ, СИСТЕМА ОСВЕЩЕНИЯ, ПОСЕРЕДИНЕ

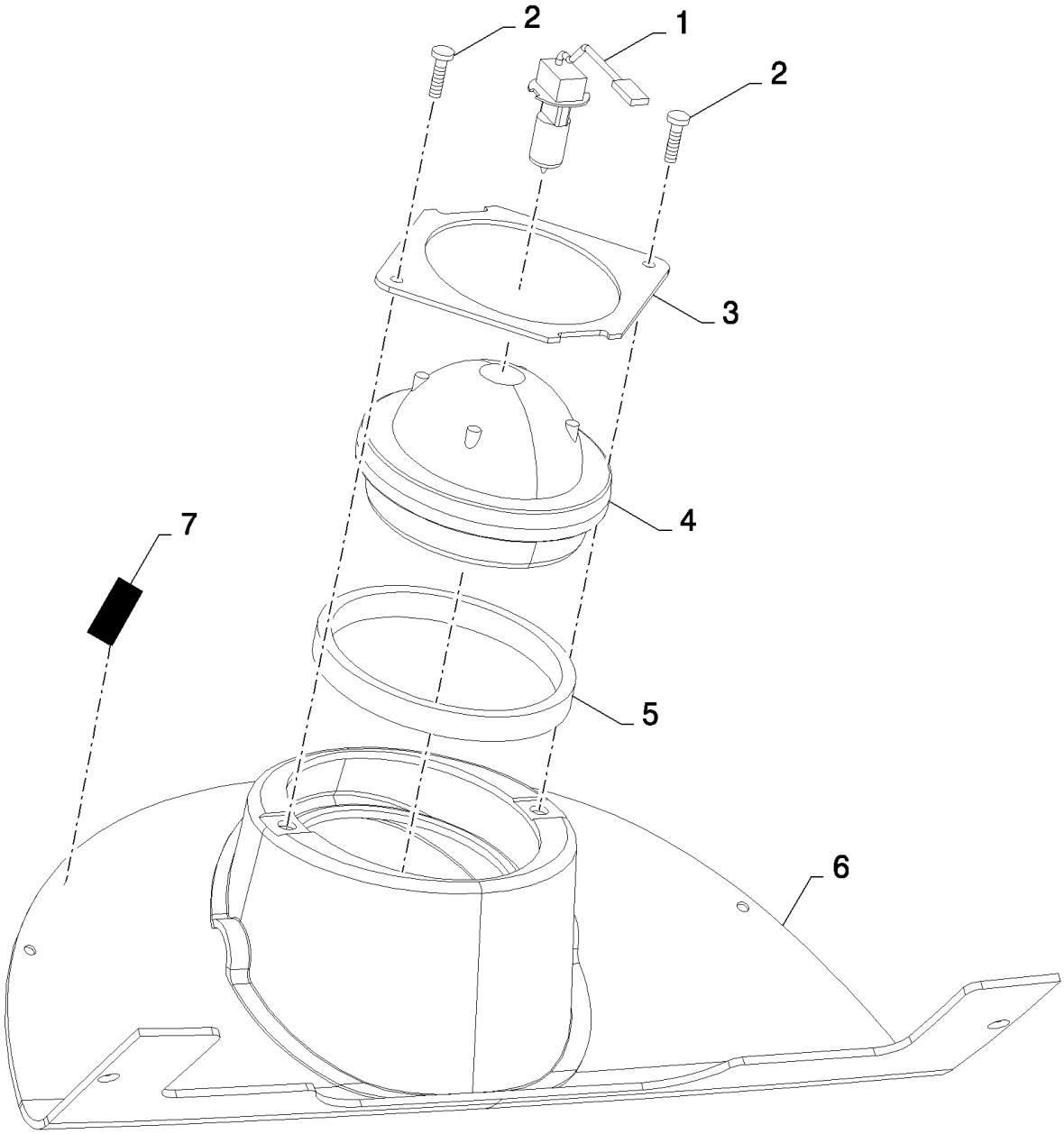

CS640 COMBINE BASE UNIT (1/03-) - Cab

10.217(01) ПОТОЛОК КАБИНЫ, СИСТЕМА ОСВЕЩЕНИЯ, ПОСЕРЕДИНЕ

ссылка	Номер детали	Кол-во	Описание
1	417720	1	Лампочка ,
2	86511042	2	Винт , Cross Pan Hd, M4 x 16,
3	84431845	1	Пластина ,
4	84320764	1	Фонарь ,
5	84814420	1	Уплотнительное кольцо ,
6	84320394	1	РОТОР,
7	NSS	AR	Не поставляется отдельно ,

10.218(01) ПРЕДУПРЕДИТЕЛЬНАЯ СВЕТОВАЯ СИГНАЛИЗАЦИЯ

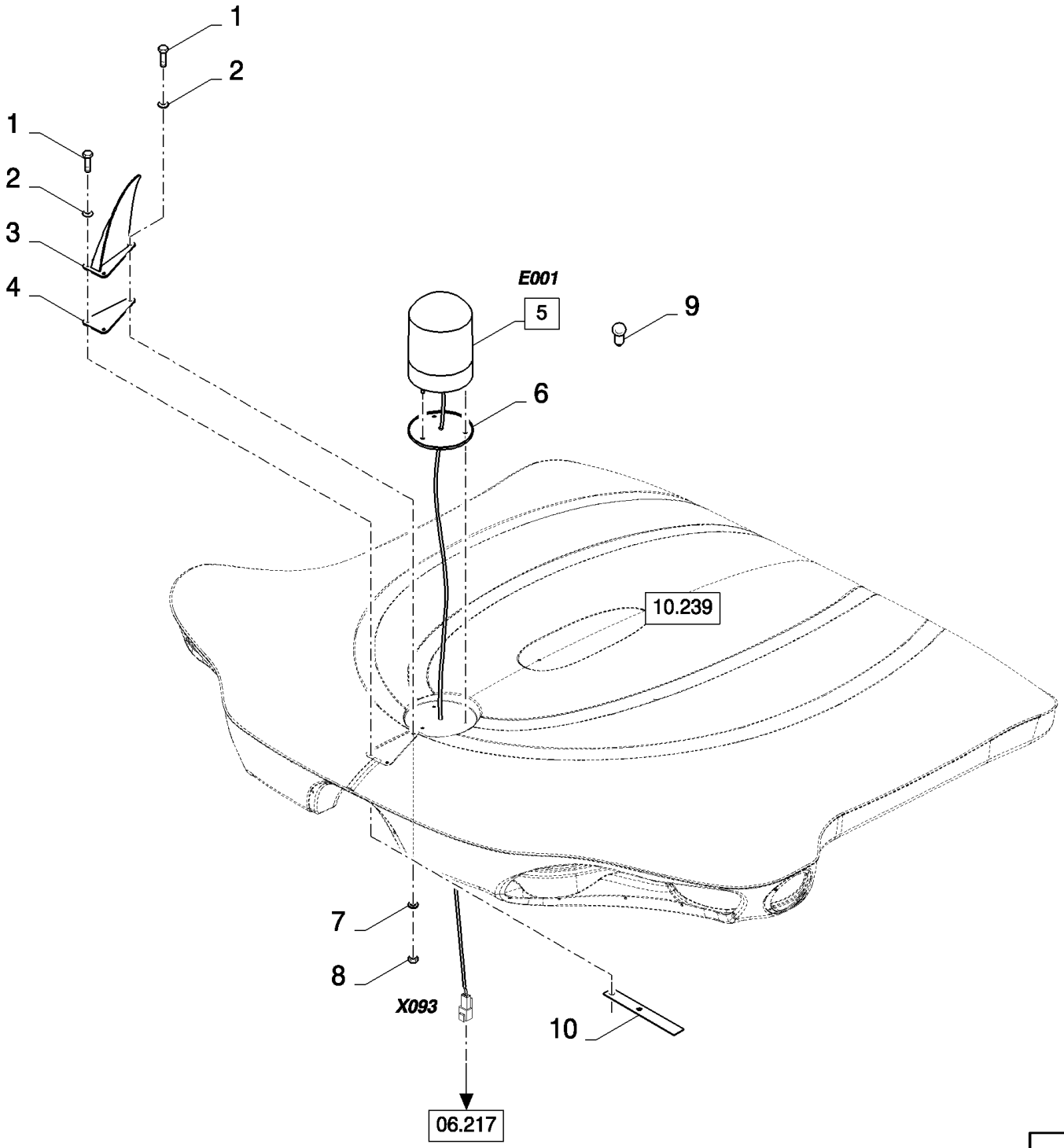

CS640 COMBINE BASE UNIT (1/03-) - Cab

10.218(01) ПРЕДУПРЕДИТЕЛЬНАЯ СВЕТОВАЯ СИГНАЛИЗАЦИЯ

ссылка	Номер детали	Кол-во	Описание
1	43117	3	БОЛТ, Hex, M6 x 30, 8.8,
2	322357	3	Пружинная шайба , Belleville, M6,
2	9824259	3	Плоская шайба , M6 x 12 x 1.6,
3	84807325	1	Пластина , , BSN C431
3	84801125	1	Пластина , , ASN D432
4	84443967	1	Уплотнительное кольцо ,
5	84067911	1	МАЯК, ПРОБЛЕСКОВЫЙ, (6,9), SEE FIGURE 06.701, BSN C479
5	87050694	1	МАЯК, ПРОБЛЕСКОВЫЙ, (6,9), SEE FIGURE 06.701, ASN D480
6	NSS	1	Не поставляется отдельно ,
7	9824259	3	Плоская шайба , M6 x 12 x 1.6,
7	84007539	4	Плоская шайба , 6MM
8	15896221	3	Гайка , M6, Cl 10,
9	86616248	1	Лампочка , #HI, 55w,
10	84807642	1	Крепежная пластина ,

10.219(01) КРЫША КАБИНЫ, ЗЕРКАЛО ЗАДНЕГО ВИДА

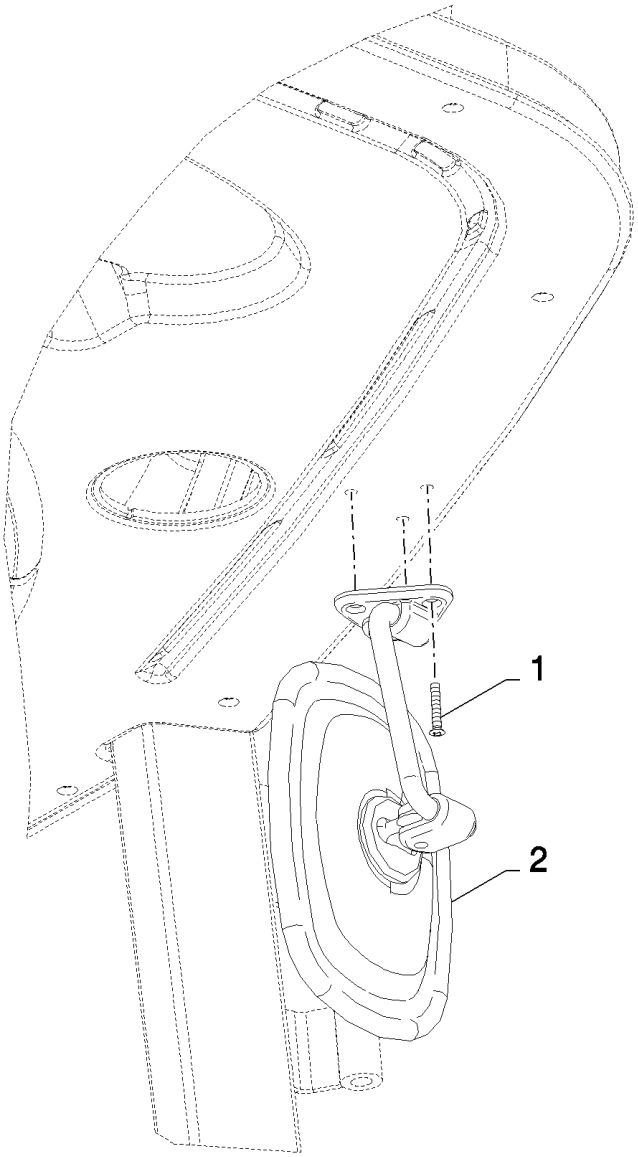

CS640 COMBINE BASE UNIT (1/03-) - Cab

10.219(01) КРЫША КАБИНЫ, ЗЕРКАЛО ЗАДНЕГО ВИДА

ссылка	Номер детали	Кол-во	Описание
1	412477	3	Винт , Cross Oval Hd, M4 x 25, M4x25
2	84400453	1	Зеркало заднего вида ,

10.220(01) ЛЕСТНИЦА ДОСТУПА К ПЛАТФОРМЕ ВОДИТЕЛЯ

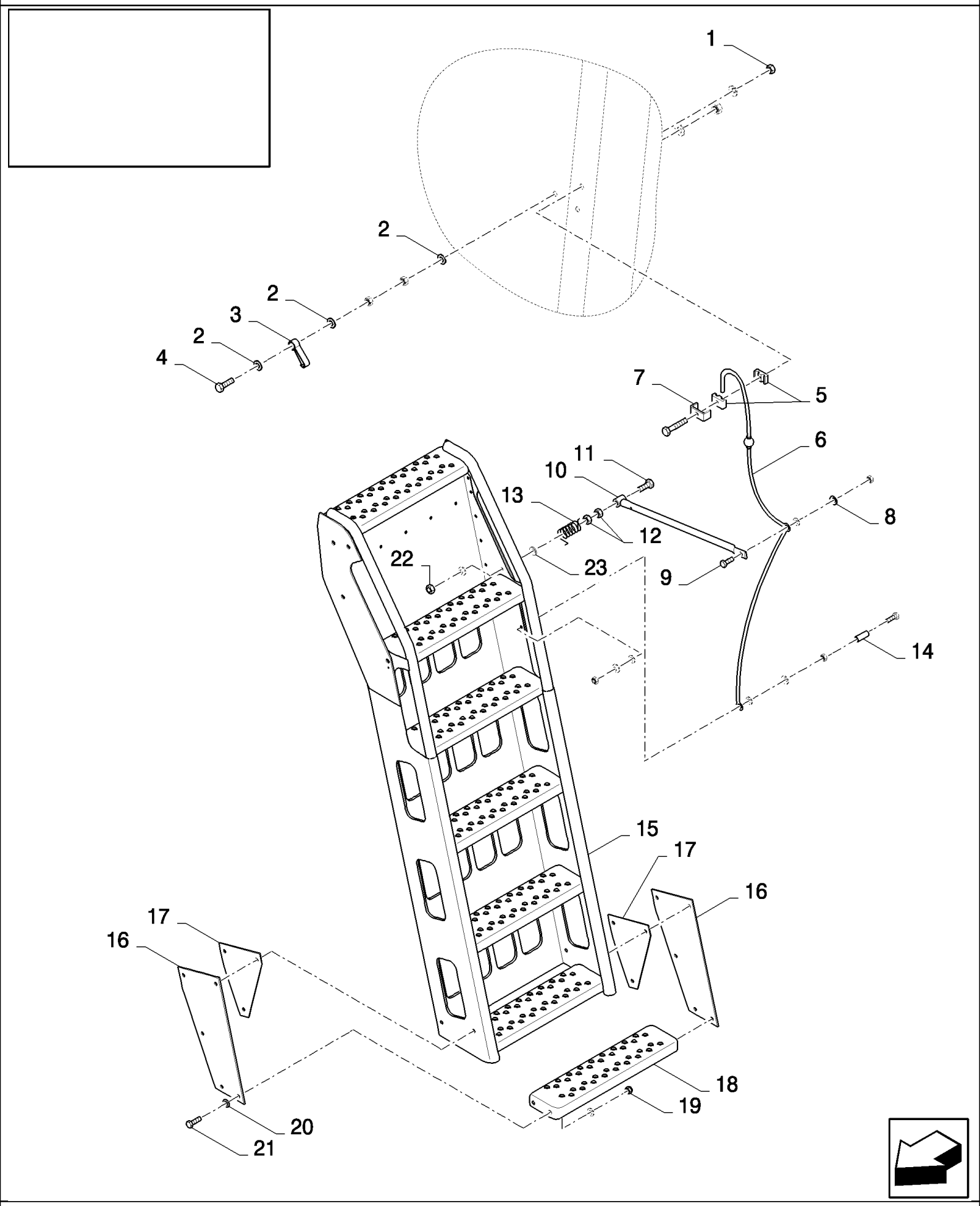

CS640 COMBINE BASE UNIT (1/03-) - Cab

10.220(01) ЛЕСТНИЦА ДОСТУПА К ПЛАТФОРМЕ ВОДИТЕЛЯ

ссылка	Номер детали	Кол-во	Описание
1	412649	1	Пружинная шайба , Belleville, M6,
2	412152	3	Контргайка , M6 x 1, Cl 8.8,
3	354957	1	Крюк ,
4	43130	1	БОЛТ, Hex, M8 x 50, 8.8,
5	430357	2	Зажим ,
6	84022066	1	Канат , , BSN C479
6	87328127	1	Канат , , ASN D480
7	431941	1	Суппорт ,
8	322358	4	Пружинная шайба , Belleville, M8,
9	43128	1	БОЛТ, Hex, M8 x 30, 8.8,
10	84807562	1	Рычаг , , BSN C363
10	84449275	1	Рычаг , , ASN D364
11	120115	1	Винт , Hex, M10 x 70, 8.8, Full Thd, , BSN C363
11	86977784	1	Винт , M8x60, ASN D364
12	100016	8	Гайка , M10, Cl 8, , BSN C363
12	89706690	1	Гайка , M8, Cl 8, , ASN D364
13	84014761	1	Пружина ,
14	NS	1	Не обслуживается ,
15	84807561	1	Лестница ,
16	84035267	2	Крышка ,
17	84439187	2	Крышка ,
18	84807539	1	Подножка ,
19	9628098	10	Контргайка , M8 x 1.25, Cl 10,
20	140041	23	Плоская шайба , M8 x 28 x 3,
21	412479	10	БОЛТ, Hex, M8 x 35, 8.8,
22	412250	1	Контргайка , M8 x 1.25, Cl 8, , ASN D364
23	378243	2	Плоская шайба , M8, , ASN D364

10.221(01) ЛЕСТНИЦА ДОСТУПА К ПЛАТФОРМЕ ВОДИТЕЛЯ

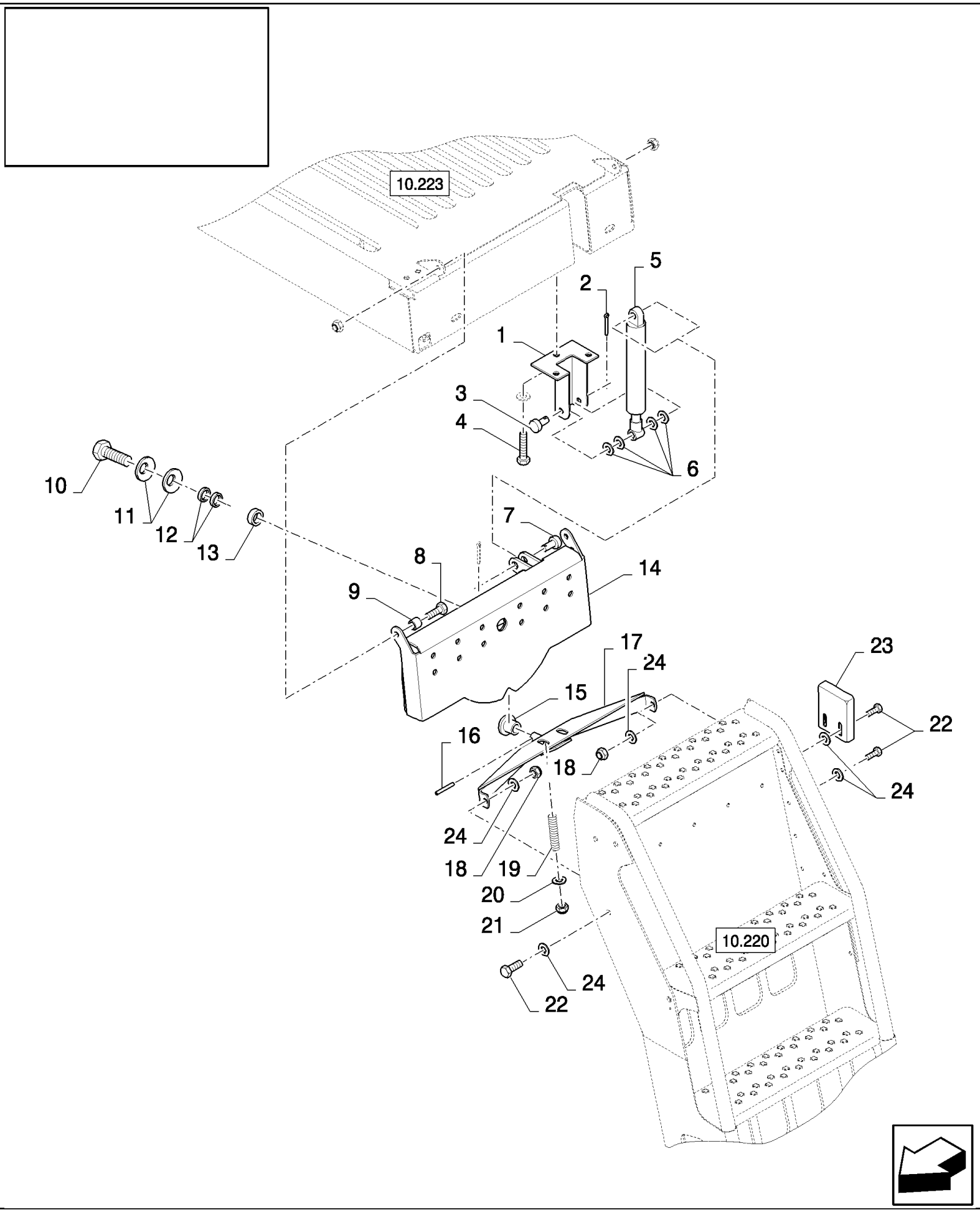

CS640 COMBINE BASE UNIT (1/03-) - Cab

10.221(01) ЛЕСТНИЦА ДОСТУПА К ПЛАТФОРМЕ ВОДИТЕЛЯ

ссылка	Номер детали	Кол-во	Описание
1	84439212	1	Суппорт ,
2	130003	2	Шплинт , M3.2 x 20,
3	379547	1	Штифт с головкой и отверстием под шплинт , M10 x 60,
4	120112	3	БОЛТ, Hex, M10 x 40, 8.8, Full Thd,
5	89818978	1	Амортизатор ,
6	140079	4	Плоская шайба ,
7	390040	1	Штифт с головкой и отверстием под шплинт , M10 x 35,
8	43140	2	БОЛТ, Hex, M10 x 30, 8.8, Full Thd,
9	9838548	2	ВТУЛКА,
10	120090	1	Винт , Hex, M16 x 50, 8.8,
11	325594	2	Плоская шайба ,
12	748217	2	Регулировочная пластинка ,
13	458871	1	ВТУЛКА,
14	84807538	1	Суппорт ,
15	913654	1	ВТУЛКА,
16	9510330	1	Роликообразный штифт ,
17	84807536	1	Суппорт ,
18	100037	4	Гайка , M10 x 1.5, Cl 8,
19	9509233	2	Пружина ,
20	140042	2	Плоская шайба , M10 x 34 x 3,
21	412141	2	Контргайка , M10 x 1.5, Cl 8,
22	43138	4	Винт , Hex, M10 x 20, 8.8, Full Thd,
23	84807534	1	Суппорт ,
24	140045	15	Пружинная шайба , Belleville, M10,

CS640 COMBINE BASE UNIT (1/03-) - Cab

10.222(01) ПЛАТФОРМА ВОДИТЕЛЯ, ПРАВАЯ СТОРОНА

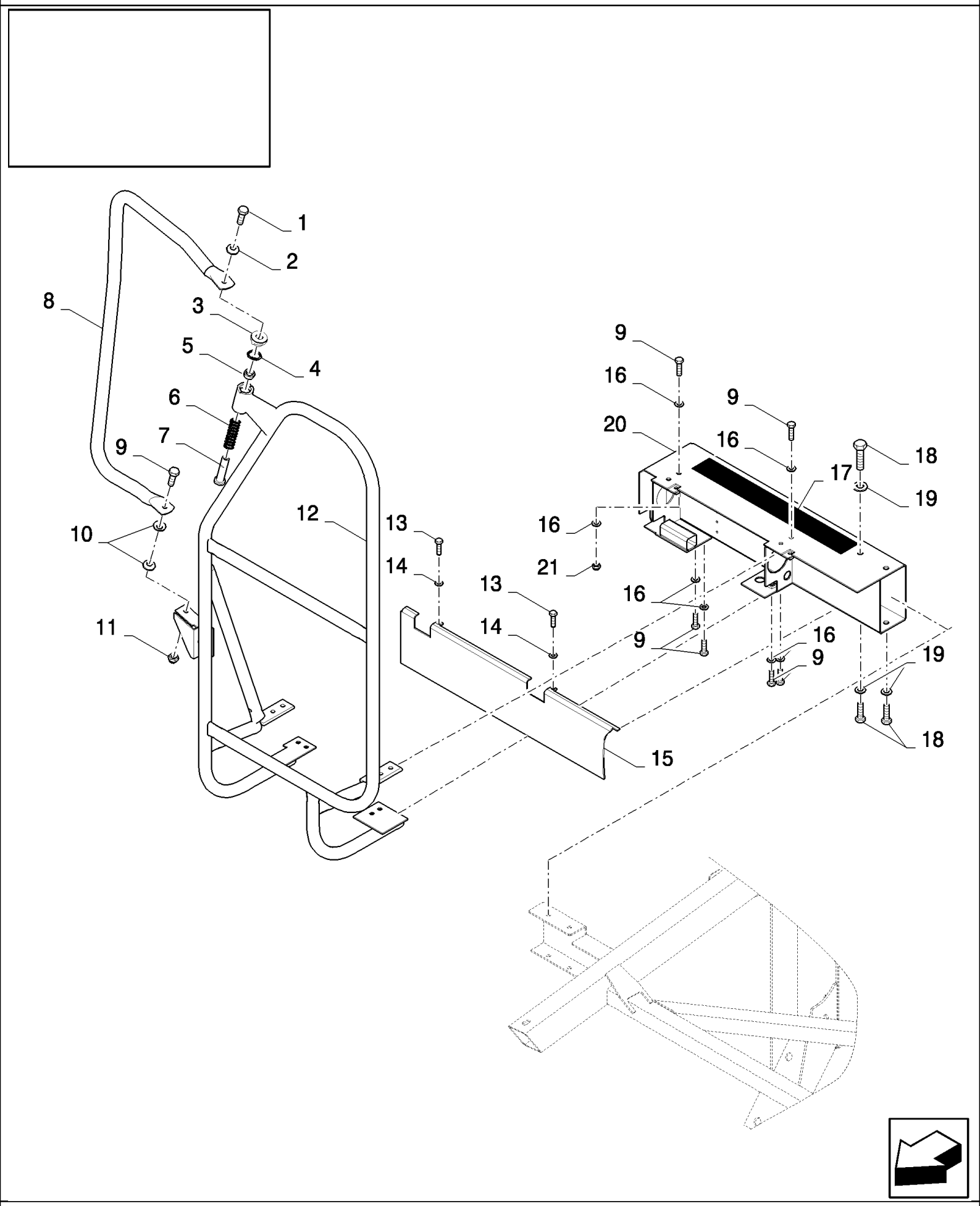

CS640 COMBINE BASE UNIT (1/03-) - Cab

10.222(01) ПЛАТФОРМА ВОДИТЕЛЯ, ПРАВАЯ СТОРОНА

ссылка	Номер детали	Кол-во	Описание
1	120203	1	Винт , Hex Flat Hd, M8 x 20, 4.8, M8x16
2	412650	1	Плоская шайба , Belleville, M8,
3	84002212	1	ВТУЛКА,
4	278643	1	Стопорное кольцо , M24, Int,
5	419176	1	Кольцо ,
6	754891	1	Пружина ,
7	84002211	1	Штифт ,
8	84077927	1	Суппорт , LH
9	43128	9	БОЛТ, Hex, M8 x 30, 8.8,
10	322358	2	Пружинная шайба , Belleville, M8,
11	86629542	1	Контргайка , M8 x 1.25, Cl 8,
12	84814026	1	Поручень ,
13	120100	2	БОЛТ, Hex, M6 x 20, 8.8,
14	322357	2	Пружинная шайба , Belleville, M6,
15	84807981	1	Пластина ,
16	86511315	8	Плоская шайба , M8 x 16 x 1.6,
17	401502	1	Полоса фрикционная , 51mm x 18.3 Roll - Cut to Size
18	43140	4	БОЛТ, Hex, M10 x 30, 8.8, Full Thd,
19	86511323	9	Плоская шайба , M10 x 20 x 2,
20	84807974	1	Суппорт ,
21	89706690	4	Гайка , M8, Cl 8,
1	16043224	1	БОЛТ, Hex, M8 x 16, 8.8, Full Thd,

CS640 COMBINE BASE UNIT (1/03-) - Cab

10.223(01) ПЛАТФОРМА ВОДИТЕЛЯ, ЛЕВАЯ СТОРОНА

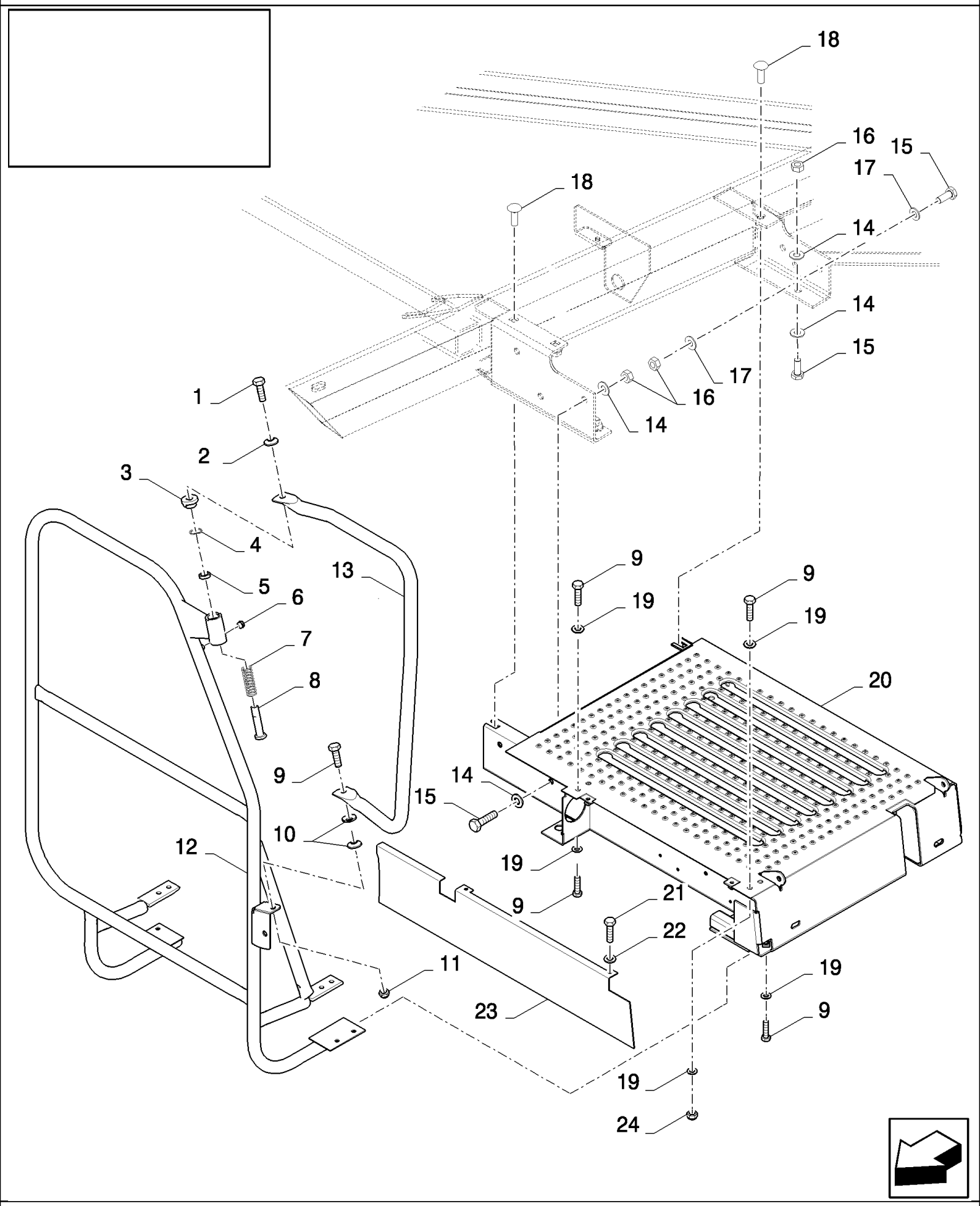

CS640 COMBINE BASE UNIT (1/03-) - Cab

10.223(01) ПЛАТФОРМА ВОДИТЕЛЯ, ЛЕВАЯ СТОРОНА

ссылка	Номер детали	Кол-во	Описание
1	16043224	1	БОЛТ, Hex, M8 x 16, 8.8, Full Thd,
2	412650	1	Плоская шайба , Belleville, M8,
3	84002212	1	ВТУЛКА,
4	278643	1	Стопорное кольцо , M24, Int,
5	419176	1	Кольцо ,
6	336455	1	Пробка ,
7	754891	1	Пружина ,
8	84002211	1	Штифт ,
9	43128	9	БОЛТ, Hex, M8 x 30, 8.8,
10	322358	2	Пружинная шайба , Belleville, M8,
11	86629542	1	Контргайка , M8 x 1.25, Cl 8,
12	84814008	1	Поручень ,
13	84077980	1	Суппорт , RH
14	140045	12	Пружинная шайба , Belleville, M10,
15	43139	9	Винт , Hex, M10 x 25, 8.8, Full Thd, M10x25
16	100016	12	Гайка , M10, Cl 8,
17	86511323	4	Плоская шайба , M10 x 20 x 2,
18	86512446	3	БОЛТ, С КВАДРАТНЫМ ПОДГОЛОВКОМ, Short NK, M10 x 30, Cl8.8, Full Thd,
19	86511315	8	Плоская шайба , M8 x 16 x 1.6,
20	84807956	1	Платформа ,
21	120100	2	БОЛТ, Hex, M6 x 20, 8.8,
22	322357	2	Пружинная шайба , Belleville, M6,
23	84807980	1	Пластина ,
24	89706690	4	Гайка , M8, Cl 8,
1	16043224	1	БОЛТ, Hex, M8 x 16, 8.8, Full Thd,

10.224(01) ПЛАТФОРМА ВОДИТЕЛЯ, УДЛИНИТЕЛИ

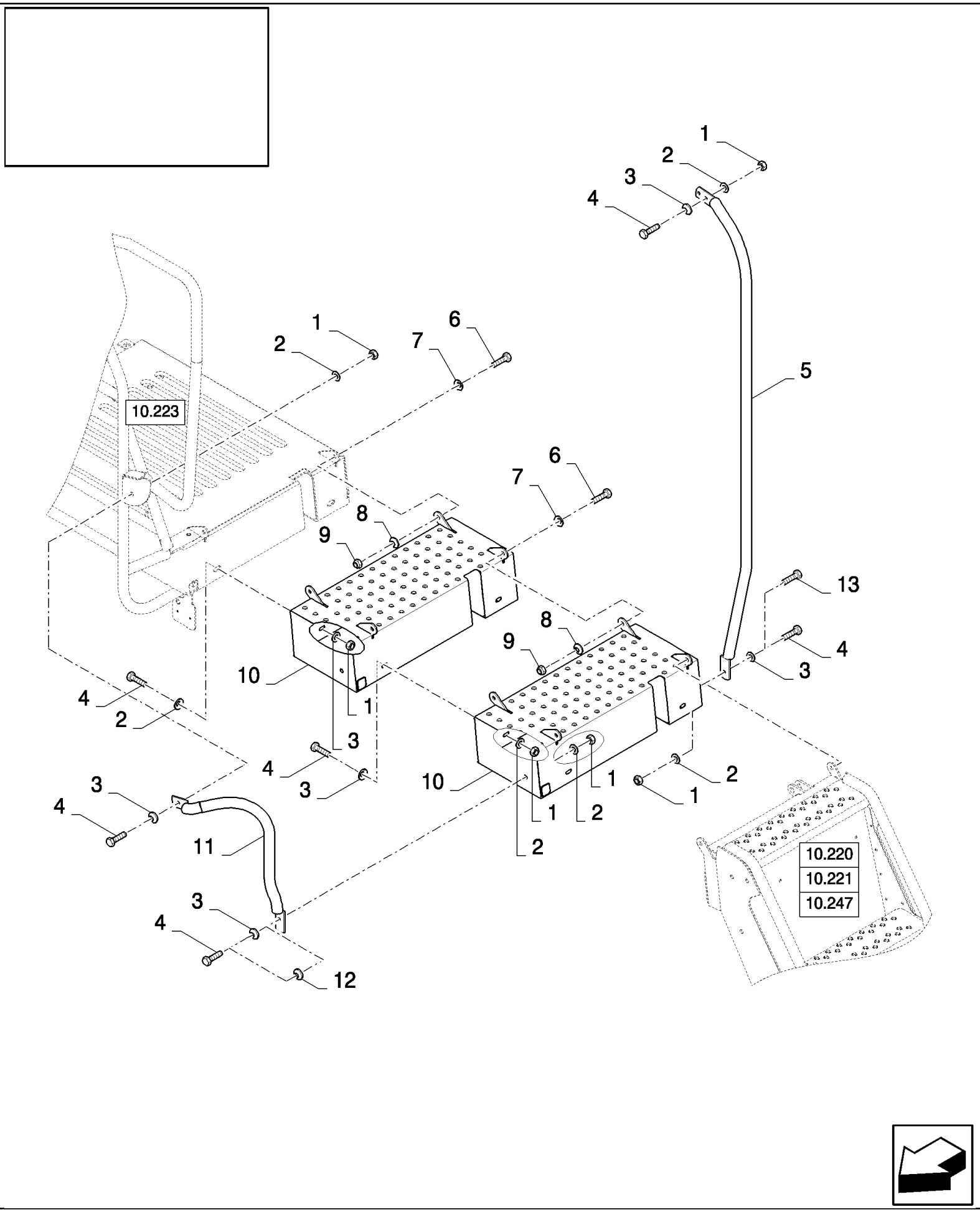

CS640 COMBINE BASE UNIT (1/03-) - Cab

10.224(01) ПЛАТФОРМА ВОДИТЕЛЯ, УДЛИНИТЕЛИ

ссылка	Номер детали	Кол-во	Описание
1	89706690	AR	Гайка , M8, Cl 8,
2	322358	AR	Пружинная шайба , Belleville, M8,
3	140016	AR	Плоская шайба , M8 x 16 x 1.6,
4	43128	AR	БОЛТ, Hex, M8 x 30, 8.8,
5	84077985	1	Поручень , , FOR CL560 ONLY, EXTENSIONS 200MM
5	84447245	1	Поручень , , EXTENSIONS 400MM
6	43139	AR	Винт , Hex, M10 x 25, 8.8, Full Thd, M10x25
7	378244	AR	Плоская шайба , M10,
8	140045	4	Пружинная шайба , Belleville, M10,
9	100037	AR	Гайка , M10 x 1.5, Cl 8,
10	84077653	1	Удлинитель , , EXTENSIONS 200MM
10	84077653	2	Удлинитель , , EXTENSIONS 400MM
11	84077977	1	Поручень , , EXTENSIONS 200MM, FOR CL560 ONLY
11	84435910	1	Поручень , , EXTENSIONS 400MM
12	86511315	5	Плоская шайба , M8 x 16 x 1.6, , EXTENSIONS 200MM
13	43140	1	БОЛТ, Hex, M10 x 30, 8.8, Full Thd, , EXTENSIONS 200MM

CS640 COMBINE BASE UNIT (1/03-) - Cab

10.225(01) ЗАДНЯЯ ПАНЕЛЬ

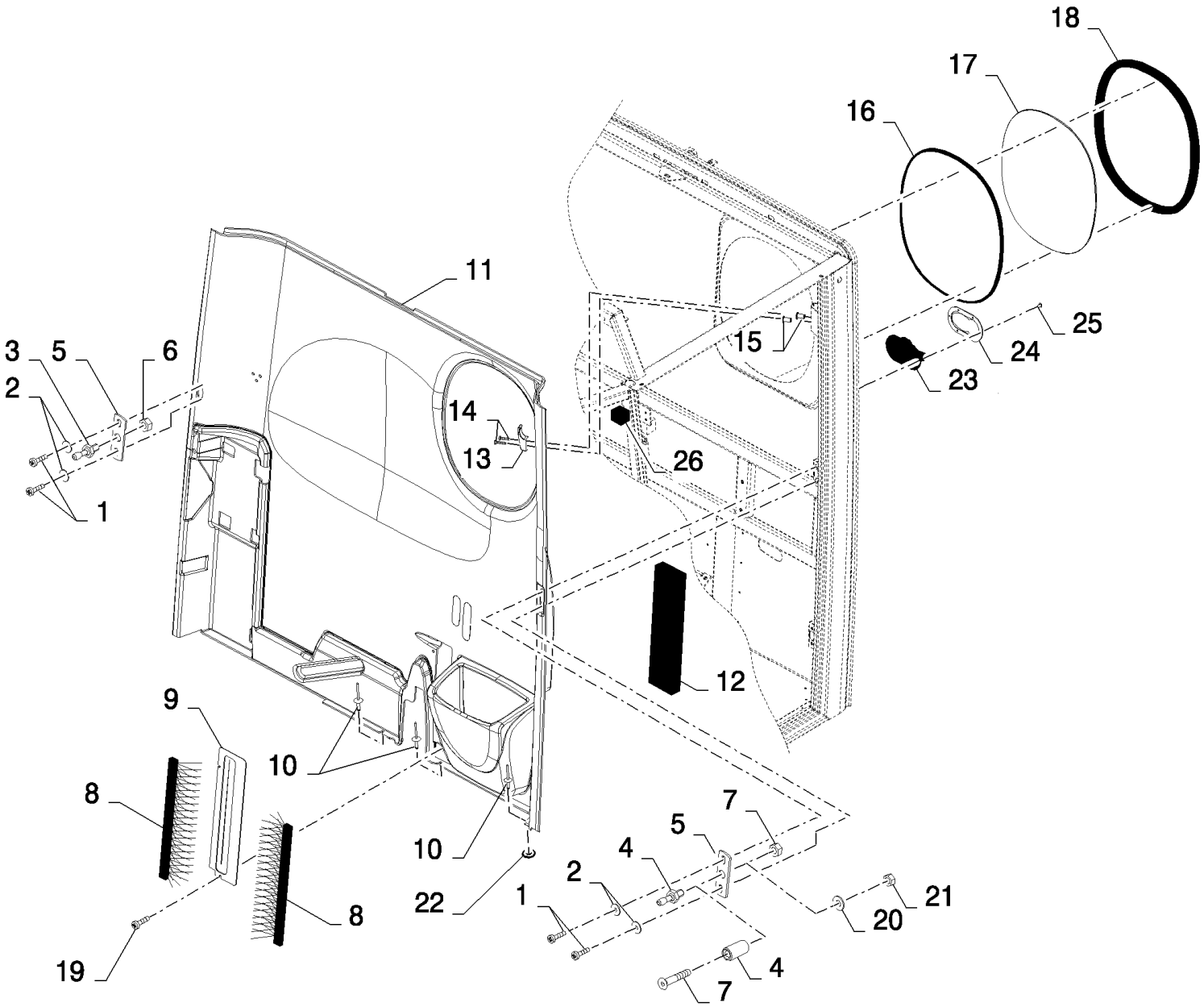

CS640 COMBINE BASE UNIT (1/03-) - Cab

10.225(01) ЗАДНЯЯ ПАНЕЛЬ

ссылка	Номер детали	Кол-во	Описание
1	84007540	4	Винт , M4x25
2	84007539	4	Плоская шайба , 6MM
3	89992995	1	Шплинт ,
4	9594675	1	Стопор , , BSN C363
4	84076428	1	Стопор , , ASN D364
5	84431859	2	КРОНШТЕЙН,
6	100016	1	Гайка , M10, Cl 8,
7	9818861	1	Гайка , M12 x 1, Cl 8, M12, BSN C363
7	84320291	1	Винт , Hex Soc Flat Hd, M8 x 45, 8.8, , ASN D364
8	84807784	2	СОЕДИНИТЕЛЬ, ЩЕТКИ,
9	84807877	1	Пластина ,
10	NS	3	Не обслуживается , Rivet
11	84814586	1	Обшивка ,
12	84814200	1	Герметизирующая лента ,
13	86520824	1	ОДЕЖДА, КРЮК,
14	86511824	2	Винт , Cross Pan Hd, M4 x 20,
15	84814233	2	Застежка ,
16	401211	1	Защитное уплотнение , L=1.65M
17	84400392	1	Стекло кабины ,
18	89819562	1	Уплотнительное кольцо , L=1.65M
19	412491	1	Винт , M6x16
20	322358	1	Пружинная шайба , Belleville, M8,
21	89706690	1	Гайка , M8, Cl 8,
22	9824326	3	Плоская шайба , M5, 5MM
23	84442343	1	Крепежная пластина ,
24	84442338	1	Защитное уплотнение ,
25	NS	1	Не обслуживается , RIVET
26	84790367	2	Обшивка ,

CS640 COMBINE BASE UNIT (1/03-) - Cab

10.226(01) ПОЛ КАБИНЫ

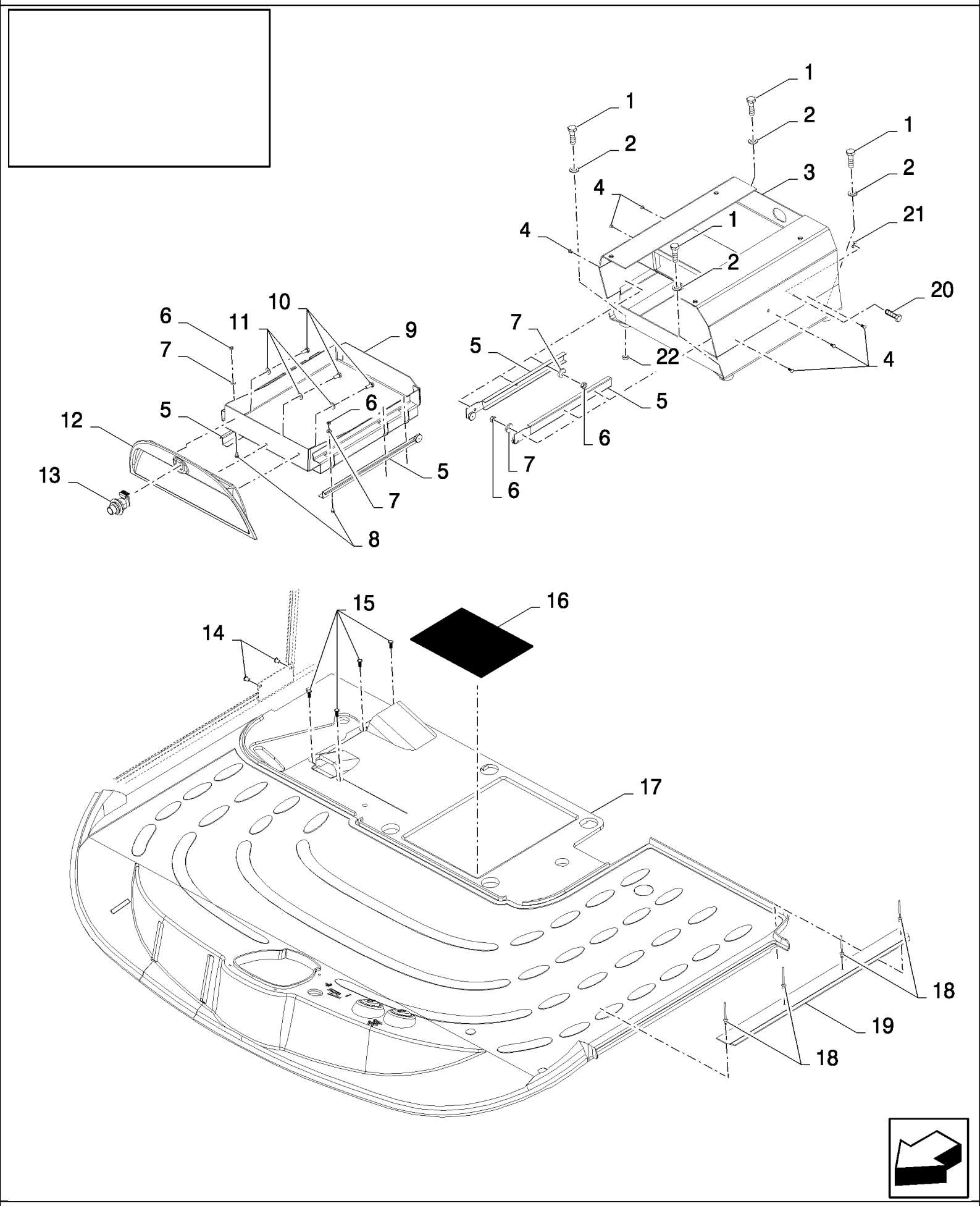

CS640 COMBINE BASE UNIT (1/03-) - Cab

10.226(01) ПОЛ КАБИНЫ

ссылка	Номер детали	Кол-во	Описание
1	9706704	4	БОЛТ, Hex, M10 x 35, 8.8, Full Thd, , BSN C363
1	120112	4	БОЛТ, Hex, M10 x 40, 8.8, Full Thd, , ASN D364
2	86511323	4	Плоская шайба , M10 x 20 x 2,
3	84076752	1	Суппорт , , BSN C487
3	87326672	1	Суппорт , , ASN D488
4	385683	6	БОЛТ, Hex, M4 x 10, 8.8, Full Thd,
4	NS	6	Не обслуживается , RIVET
5	84989345	1	Рельсовый блок , , BSN C487
6	100012	12	Гайка , M4, Cl 8,
7	322355	12	Плоская шайба , Belleville, M4,
8	86511823	6	Винт , Cross Pan Hd, M4 x 8, M4x8
8	NS	6	Не обслуживается , RIVET
9	84076753	1	ЯЩИК, , BSN C487
9	87281323	1	Держатель , , ASN D488
10	86508568	3	Винт , Hex, M6 x 16, 8.8,
11	322357	3	Пружинная шайба , Belleville, M6,
12	84320413	1	Крышка , , BSN C487
13	84607095	1	Замок , , BSN C487
14	84814233	2	Застежка ,
15	84607894	4	Пробка , , BSN C487
15	87343499	4	Штифт с головкой и отверстием под шплинт , , ASN D488
16	84432844	1	Герметизирующая лента , , BSN C487
17	84320416	1	Коврик , , BSN C487
17	87357847	1	Коврик , , ASN D488
18	NS	4	Не обслуживается , Rivet
19	84001240	1	Крышка ,
20	120101	2	БОЛТ, Hex, M6 x 30, 8.8, Full Thd,
21	15896221	2	Гайка , M6, Cl 10, , BSN C487
22	353068	4	Гайка , M6

CS640 COMBINE BASE UNIT (1/03-) - Cab

10.227(01) ЗАДНЯЯ ПАНЕЛЬ, НИЖНЯЯ ЧАСТЬ

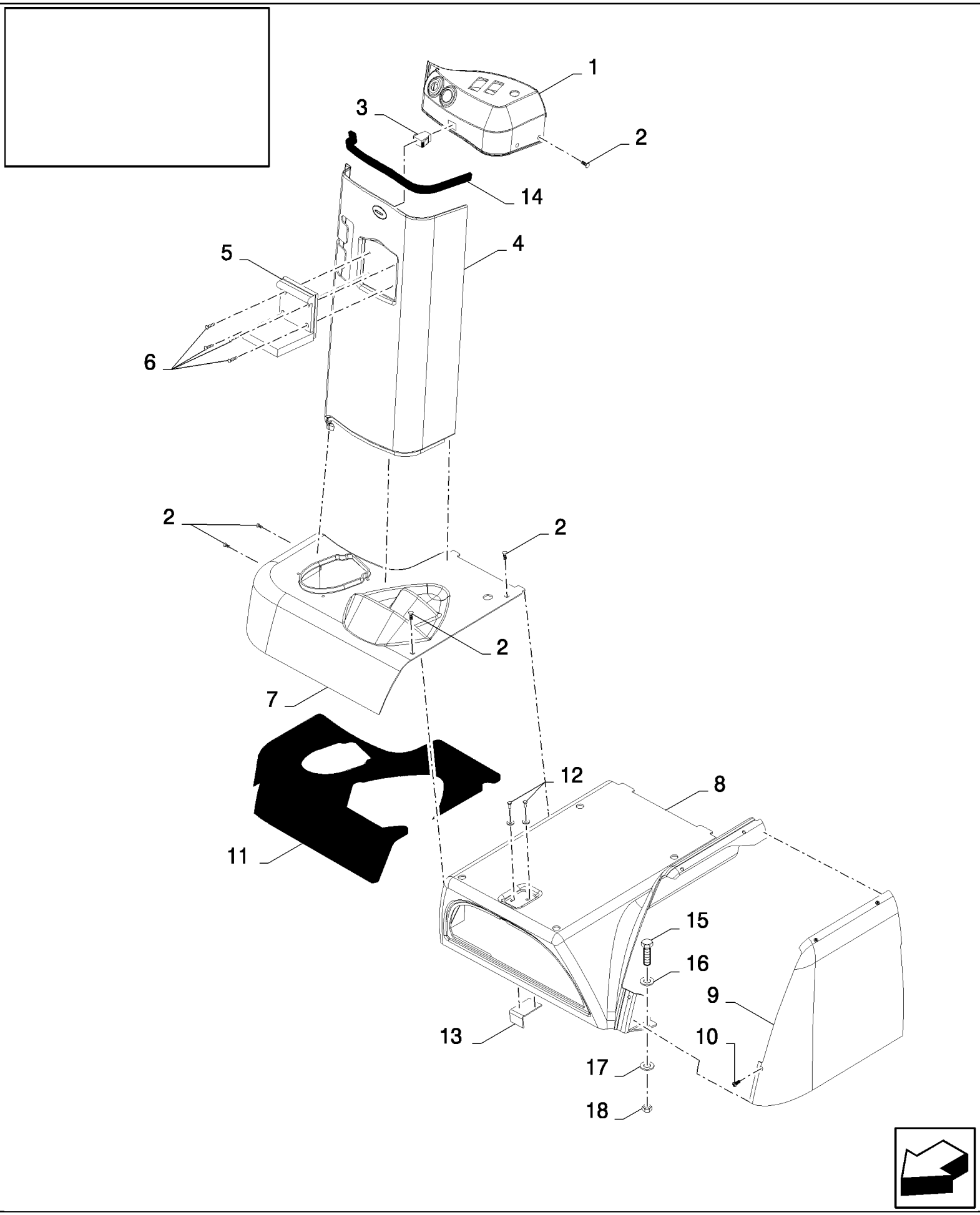

CS640 COMBINE BASE UNIT (1/03-) - Cab

10.227(01) ЗАДНЯЯ ПАНЕЛЬ, НИЖНЯЯ ЧАСТЬ

ссылка	Номер детали	Кол-во	Описание
1	84320411	1	Крышка , , BSN C301
2	43645	AR	Винт , Hex Flat Hd, M4 x 12, 4.8, M4x12, BSN C479
2	89844205	AR	Винт , , ASN D480
3	84400156	1	Застежка , , BSN C301
3	84607181	1	Замок , , BSN F302487
4	84320410	1	Консоль ,
5	9819041	1	Зажим ,
6	43646	4	Винт , Hex Flat Hd, M4 x 20, 4.8, M4x20
7	84448078	1	Консоль , , BSN C487
7	87357904	1	Консоль , , ASN D488
8	84320412	1	Консоль , , BSN C487
8	87325608	1	Консоль , , ASN D488
9	84431120	1	Консоль ,
10	9835804	4	Винт , , BSN C487
11	84817294	1	Уплотнительное кольцо ,
12	385683	2	БОЛТ, Hex, M4 x 10, 8.8, Full Thd,
13	84444578	1	КРОНШТЕЙН, , BSN C487
14	80402295	AR	
15	412479	2	БОЛТ, Hex, M8 x 35, 8.8,
15	120104	1	Винт , Hex, M8 x 20, 8.8,
16	86511315	2	Плоская шайба , M8 x 16 x 1.6,
17	322358	1	Пружинная шайба , Belleville, M8,
18	89706690	1	Гайка , M8, Cl 8,

CS640 COMBINE BASE UNIT (1/03-) - Cab

10.228(01) КАРКАС КАБИНЫ

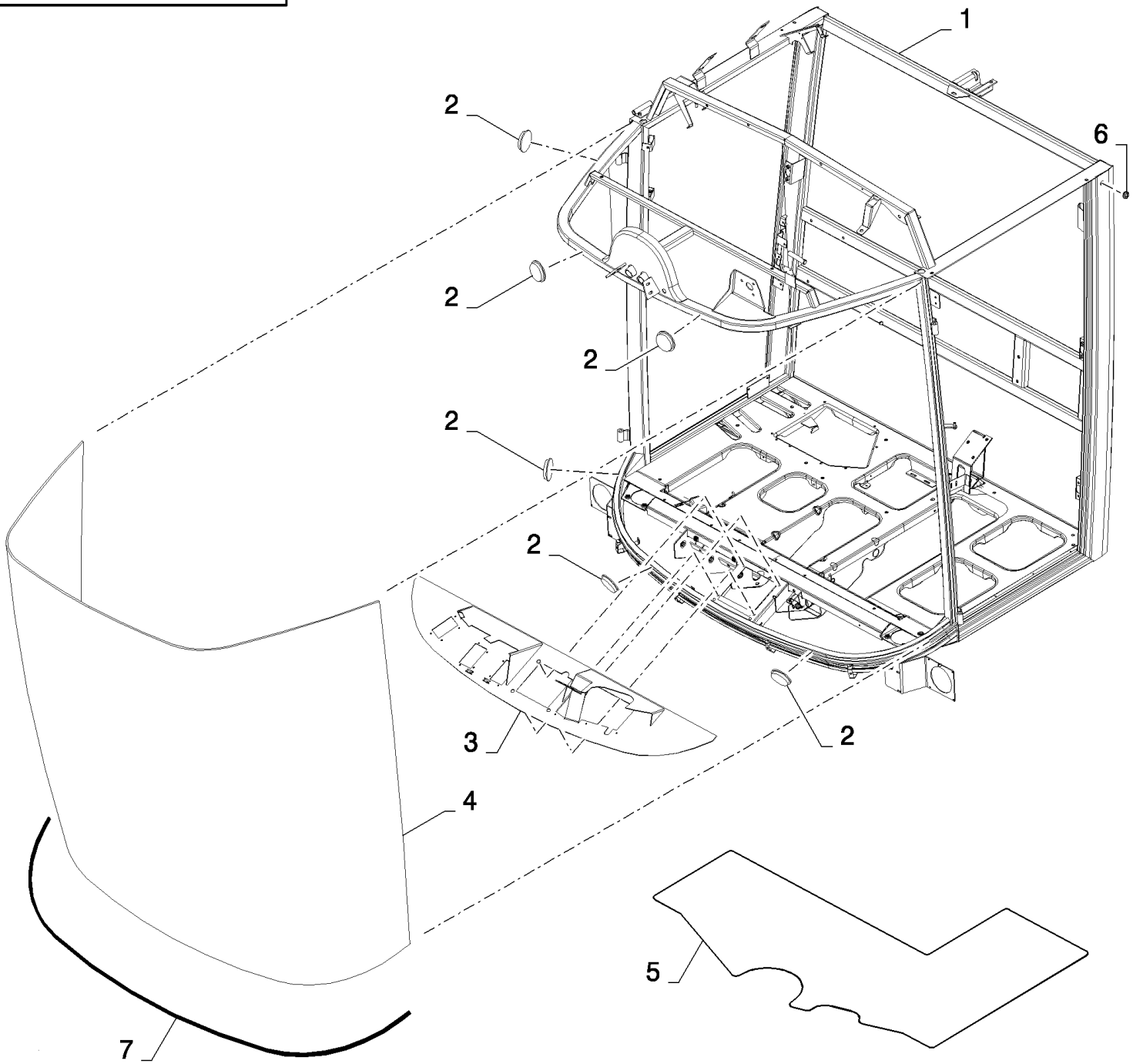

CS640 COMBINE BASE UNIT (1/03-) - Cab

10.228(01) КАРКАС КАБИНЫ

ссылка	Номер детали	Кол-во	Описание
1	84989340	1	Рама ,
2	9992359	8	Пробка ,
3	84435576	1	Пластина ,
4	84400385	1	Стекло ,
5	84448101	1	Предохранительная пластинка ,
6	80433244	1	Пробка ,
7	84460900	1	Защитное уплотнение , , ASN D430

CS640 COMBINE BASE UNIT (1/03-) - Cab

10.229(01) КАРКАС КАБИНЫ

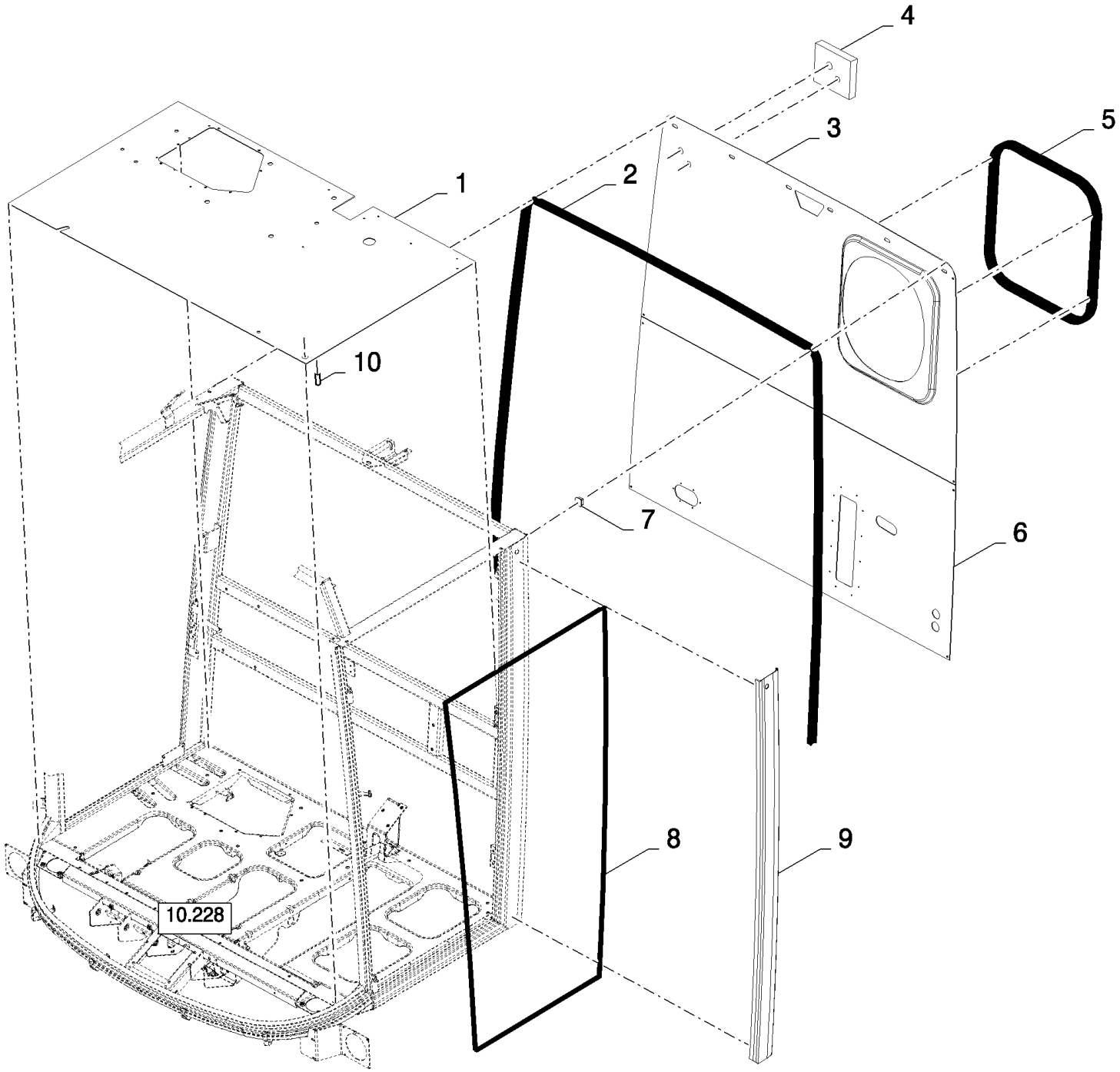

CS640 COMBINE BASE UNIT (1/03-) - Cab

10.229(01) КАРКАС КАБИНЫ

ссылка	Номер детали	Кол-во	Описание
1	84433701	1	Пластина ,
2	NS	1	Не обслуживается , L=4.42M
3	84443491	1	Пластина ,
4	84814573	1	Обшивка ,
5	NS	1	Не обслуживается , L=2M
6	84443490	1	Пластина ,
7	9818501	24	Пробка , Sq, Plastic,
8	NS	1	Не обслуживается , L=8.6M
9	NS	1	Не обслуживается ,
10	87282347	1	Резьбовой вкладыш ,

10.230(01) КАРКАС КАБИНЫ

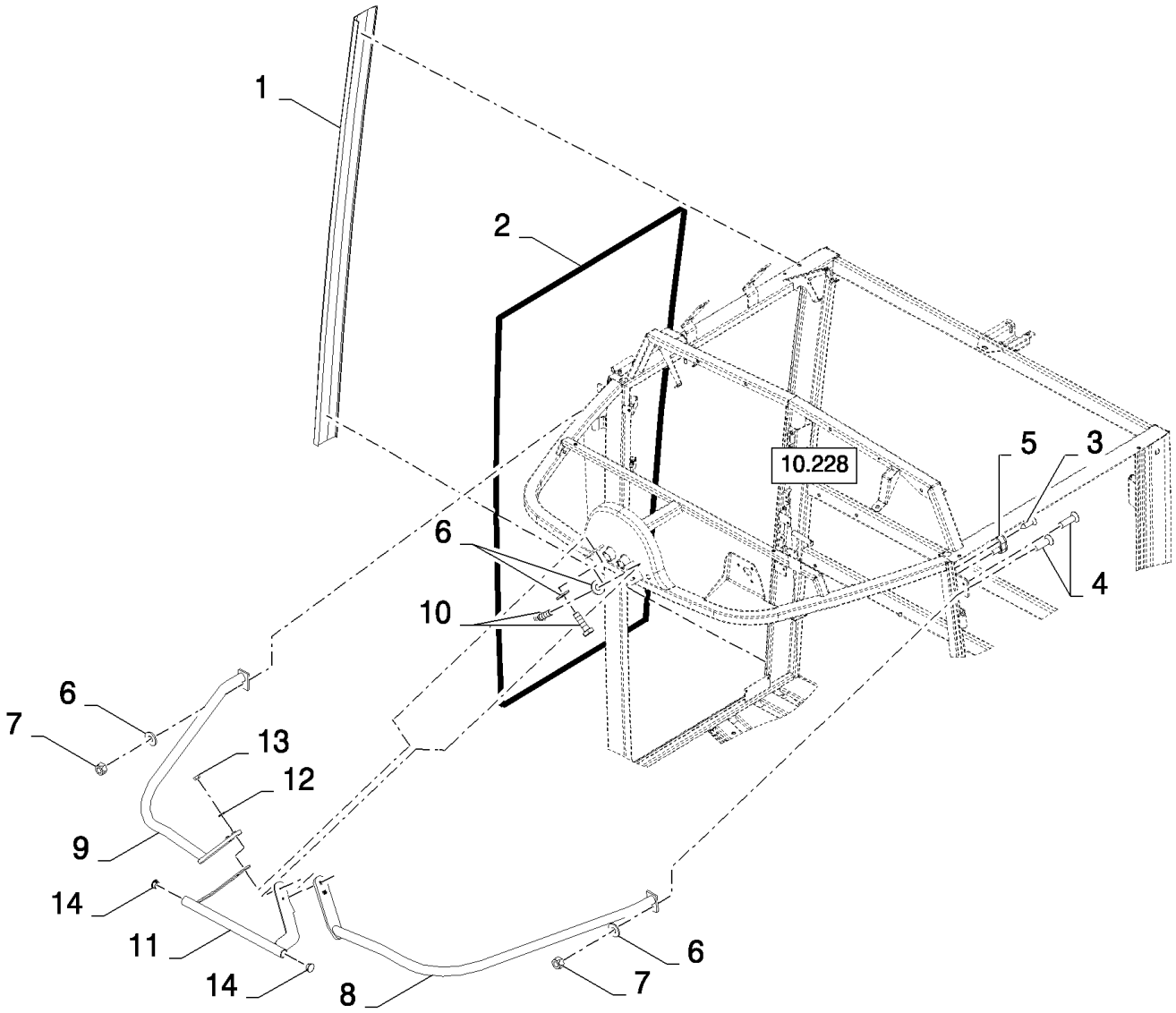

CS640 COMBINE BASE UNIT (1/03-) - Cab

10.230(01) КАРКАС КАБИНЫ

ссылка	Номер детали	Кол-во	Описание
1	NS	1	Не обслуживается ,
2	NS	1	Не обслуживается ,
3	9835804	1	Винт ,
4	43653	4	Винт , Hex Flat Hd, M6 x 20, 4.8, M6x20, BSN C479
5	89990447	1	Выключатель ,
6	322357	6	Пружинная шайба , Belleville, M6, , BSN C479
7	353308	2	Гайка , M6 x 1, Cl 8, , BSN C479
8	84442307	1	Поручень , , BSN C479
9	84442309	1	Поручень , , BSN C479
10	120100	4	БОЛТ, Hex, M6 x 20, 8.8,
11	87315421	1	Суппорт , , ASN D480
12	89824259	1	Плоская шайба , , ASN D480
13	89706755	1	Гайка , , ASN D480
14	84989341	1	Пробка , , ASN D480

10.231(01) НАПРАВЛЯЮЩАЯ БЕЗ УДЛИНИТЕЛЯ

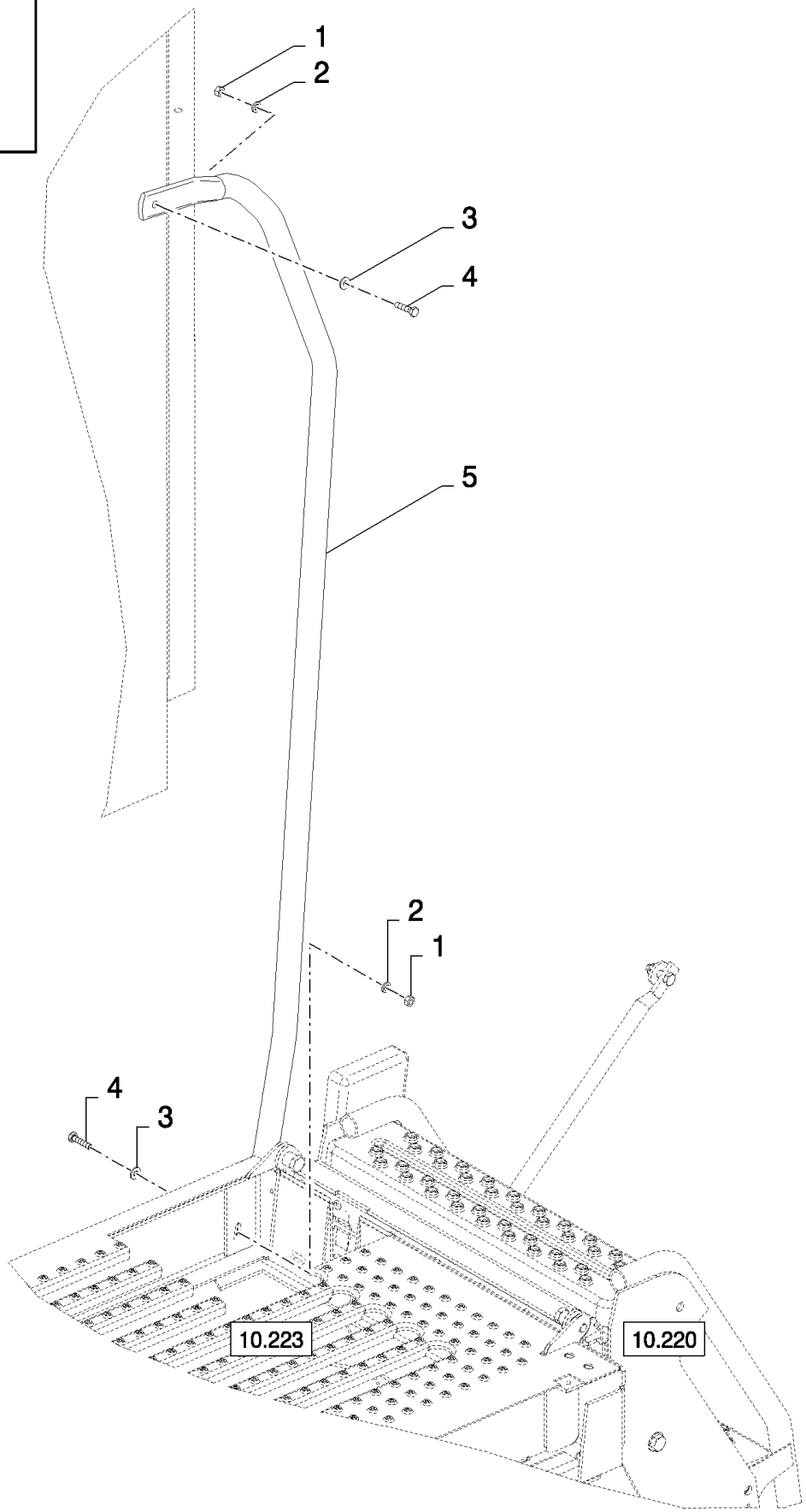

CS640 COMBINE BASE UNIT (1/03-) - Cab

10.231(01) НАПРАВЛЯЮЩАЯ БЕЗ УДЛИНИТЕЛЯ

ссылка	Номер детали	Кол-во	Описание
1	15896221	2	Гайка , M6, Cl 10,
2	86588499	2	Плоская шайба , M6 x 12 x 1.6, 6MM
3	322357	2	Пружинная шайба , Belleville, M6,
4	86977786	2	БОЛТ, Hex, M6 x 25, 8.8,
5	84444204	1	Трубка ,

10.232(01) ДВЕРЬ, ПРАВАЯ СТОРОНА

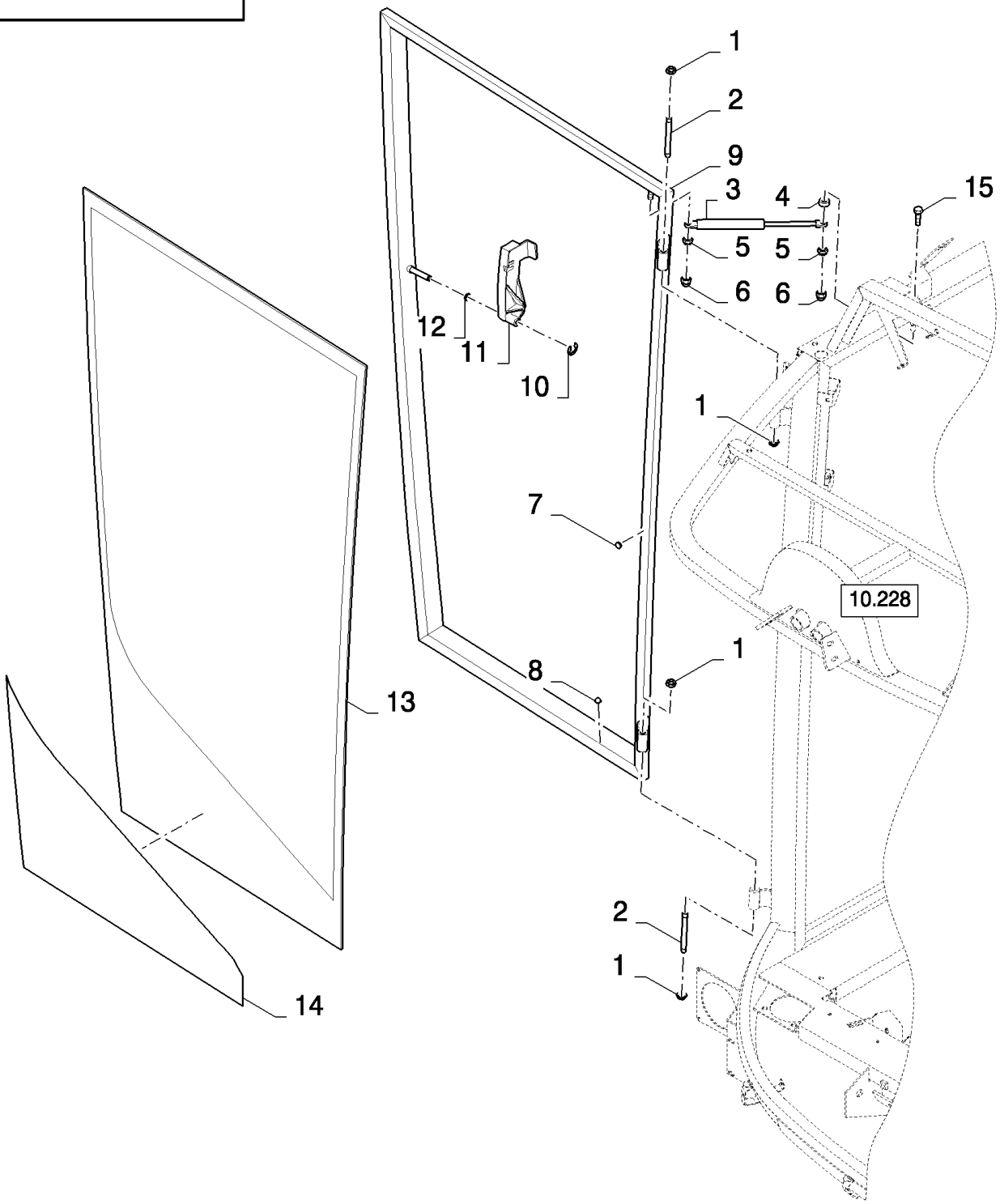

CS640 COMBINE BASE UNIT (1/03-) - Cab

10.232(01) ДВЕРЬ, ПРАВАЯ СТОРОНА

ссылка	Номер детали	Кол-во	Описание
1	431021	4	Специальная шайба ,
2	84607358	2	Штифт ,
3	89594808	1	Газовый амортизатор ,
4	350240	1	Плоская шайба , 9MM
5	86629542	2	Контргайка , M8 x 1.25, Cl 8,
6	458639	2	КОЛПАЧОК, Nut, M8,
7	9992358	8	Упругий стопор , 3.5MM
8	9818501	2	Пробка , Sq, Plastic, 4.8MM
9	84073224	1	Дверь ,
10	89992582	1	Стопорное кольцо ,
11	89992366	1	Ручка ,
12	89992578	1	Уплотнительное кольцо ,
13	740854	1	Стекло кабины ,
14	84429737	1	Пиктограмма ,
15	9812123	1	Кольцо ,

10.233(01) ДВЕРЬ, ЛЕВАЯ СТОРОНА

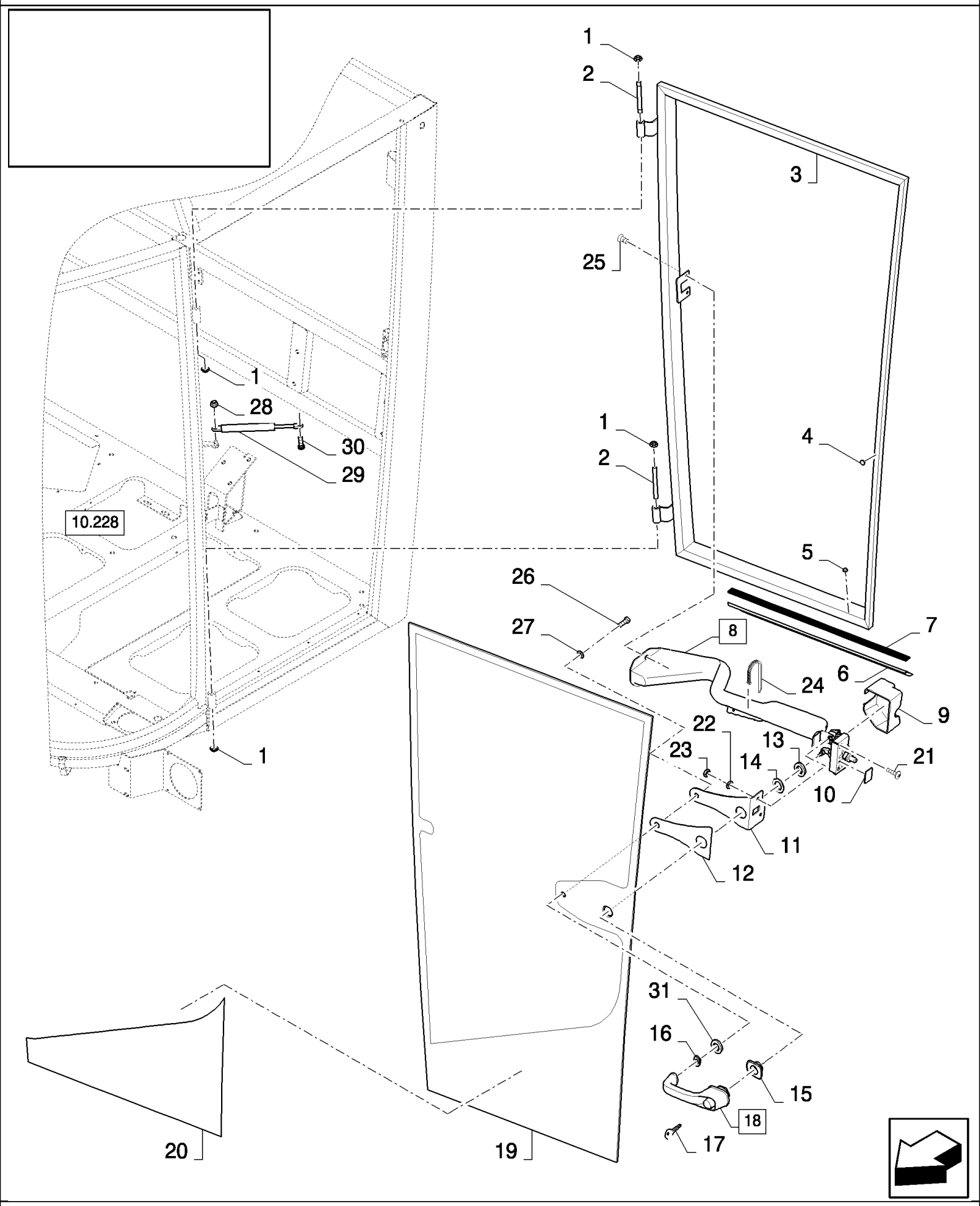

CS640 COMBINE BASE UNIT (1/03-) - Cab

10.233(01) ДВЕРЬ, ЛЕВАЯ СТОРОНА

ссылка	Номер детали	Кол-во	Описание
1	431021	4	Специальная шайба ,
2	84607358	2	Штифт ,
3	84073228	1	Дверь ,
4	9992358	8	Упругий стопор , 3.5MM
5	9818501	2	Пробка , Sq, Plastic, 4.8MM
6	84807851	1	Пластина ,
7	NS	2	Не обслуживается , L=1.4M
8	84989910	1	Ручка , (9,10)
9	NSS	1	Не поставляется отдельно ,
10	NSS	1	Не поставляется отдельно ,
11	84819764	1	Пластина ,
12	84819765	1	Резиновое уплотнение ,
13	NSS	1	Не поставляется отдельно ,
14	NSS	1	Не поставляется отдельно ,
15	9513968	1	Прокладка ,
16	9513969	1	Прокладка ,
17	84032451	1	КЛЮЧ ЗАМОЧНЫЙ ДВЕРНОЙ,
18	9513970	1	Ручка , (13,14,17)
19	84431878	1	Стекло , , BSN C363
19	84819792	1	Стекло , , ASN D364
20	84429738	1	Пиктограмма ,
21	300351	2	Винт , Hex Flat Hd, M8 x 30, 4.8, M8x30
21	300352	2	Винт , Hex Flat Hd, M8 x 40, 4.8,
22	84007539	2	Плоская шайба , 6MM, BSN C479
22	322358	2	Пружинная шайба , Belleville, M8, , ASN D480
23	89706690	2	Гайка , M8, Cl 8,
24	747159	1	Зажим ,
25	86511828	2	Винт , Cross Pan Hd, M6 x 12,
26	NS	2	Не обслуживается ,
26	43117	1	БОЛТ, Hex, M6 x 30, 8.8,
27	NS	2	Не обслуживается ,
27	322357	1	Пружинная шайба , Belleville, M6,
28	353308	1	Гайка , M6 x 1, Cl 8,
29	84989908	1	Амортизатор , , BSN C363
29	89594808	1	Газовый амортизатор , , ASN D364
30	86511829	1	Винт , Cross Pan Hd, M6 x 16,
31	264036	1	ВТУЛКА,

10.234(01) СТЕКЛООМЫВАТЕЛЬ ПЕРЕДНЕГО СТЕКЛА

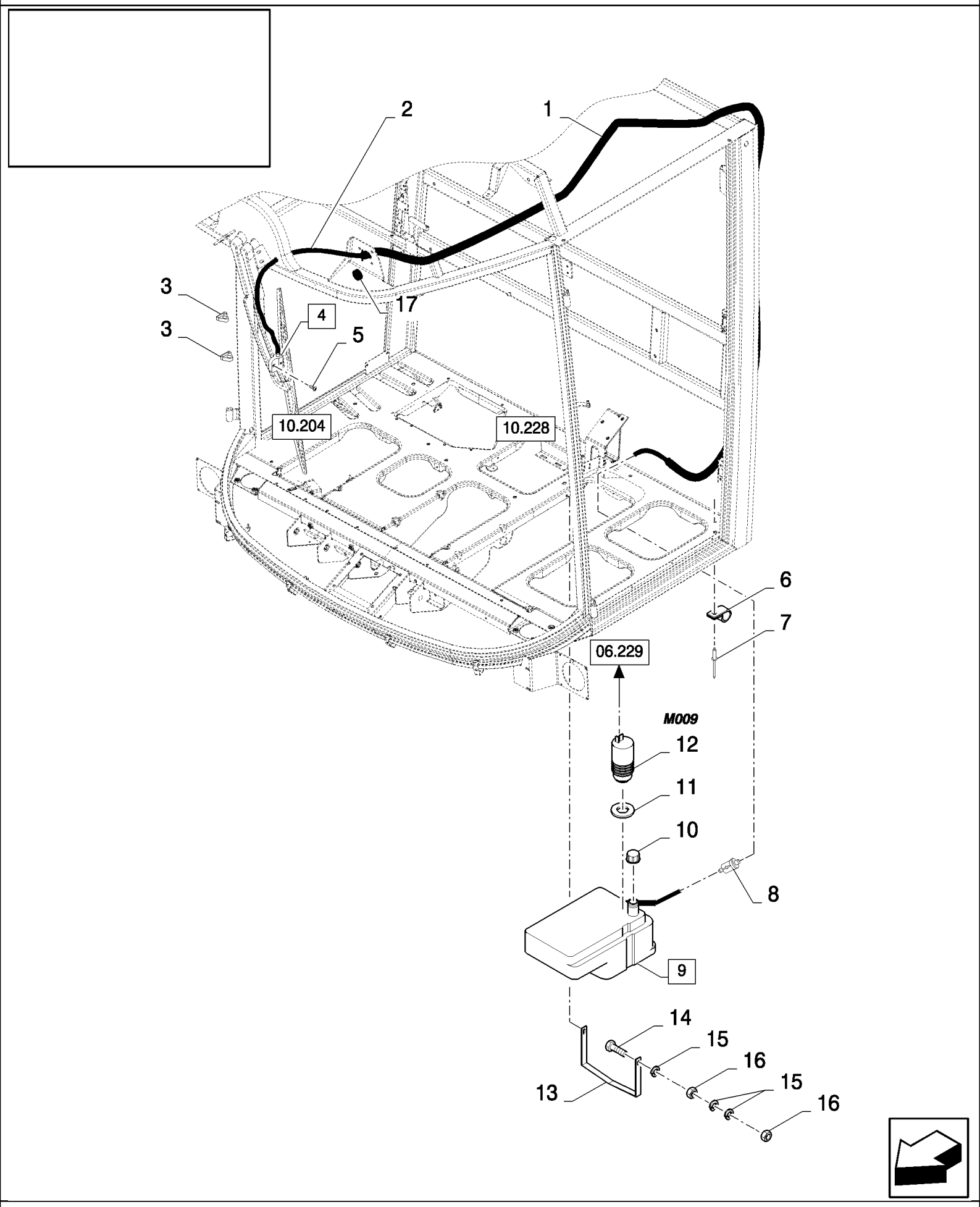

CS640 COMBINE BASE UNIT (1/03-) - Cab

10.234(01) СТЕКЛООМЫВАТЕЛЬ ПЕРЕДНЕГО СТЕКЛА

ссылка	Номер детали	Кол-во	Описание
1	NS	AR	Не обслуживается , L=3.3M
2	84037518	AR	Шланг , L=6M
3	84442498	4	Зажим ,
4	84442497	1	Распылитель , (5)
5	NSS	1	Не поставляется отдельно ,
6	9503930	2	Зажим ,
6	84818443	2	Зажим , , FOR CL560 ONLY
7	NS	2	Не обслуживается , Rivet
8	84037530	1	Контрольный клапан ,
9	84002498	1	Бачок для стеклоомывателей , (10 to 12)
10	84041004	1	КОЛПАЧОК,
11	84037531	1	Уплотнительное кольцо ,
12	84037533	1	Насос ,
13	84002499	1	Зажим ,
14	86977786	2	БОЛТ, Hex, M6 x 25, 8.8,
15	322357	6	Пружинная шайба , Belleville, M6,
16	15896221	4	Гайка , M6, Cl 10,
17	46288	1	Уплотняющее кольцо ,

10.235(01) КОНДИЦИОНЕР ВОЗДУХА

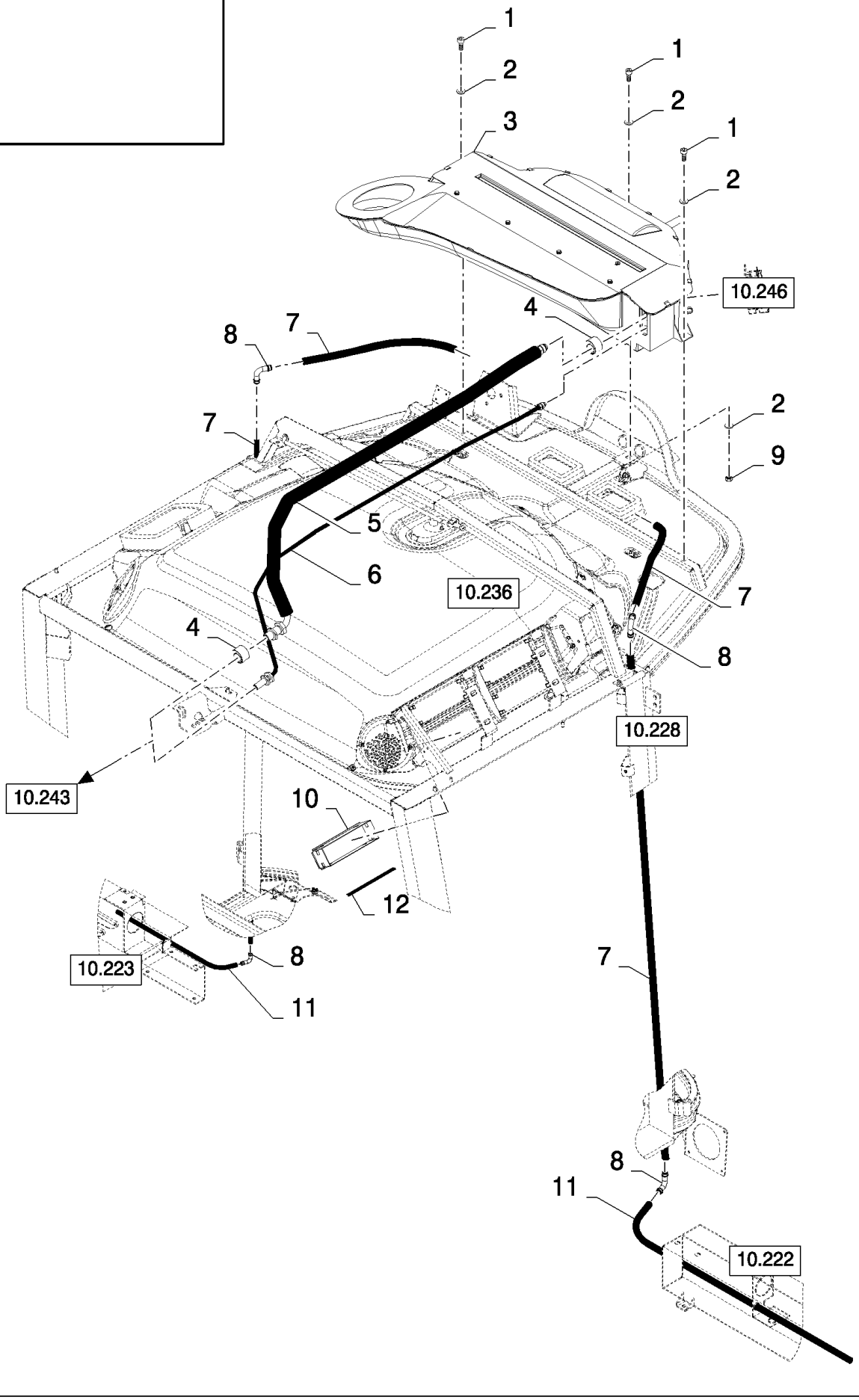

CS640 COMBINE BASE UNIT (1/03-) - Cab

10.235(01) КОНДИЦИОНЕР ВОЗДУХА

ссылка	Номер детали	Кол-во	Описание
1	86512138	3	Винт , Hex Soc Hd, M8 x 20, 12.9,
1	84012852	3	Винт , Hex Soc Hd, M8 x 16, 8.8, M8x16
2	86511315	4	Плоская шайба , M8 x 16 x 1.6,
3	84100128	1	Кондиционер воздуха ,
4		2	L=0.5M
5	84320643	1	Трубка ,
6	84320642	1	Трубка ,
7	84814472	2	Гибкий шланг , L=4.015M
8	9513786	4	Колено ,
9	89706690	1	Гайка , M8, Cl 8,
10	84334445	1	SLEEVE, , BSN C491
10	87371969	1	SLEEVE, , ASN D492
11	84814601	2	Коллектор , , BSN C515
11	84814472	1	Гибкий шланг , , ASN D516
12	80400987	1	Уплотнительное кольцо , L=0.35M

10.236(01) КРЫША КАБИНЫ, ВНУТРИ

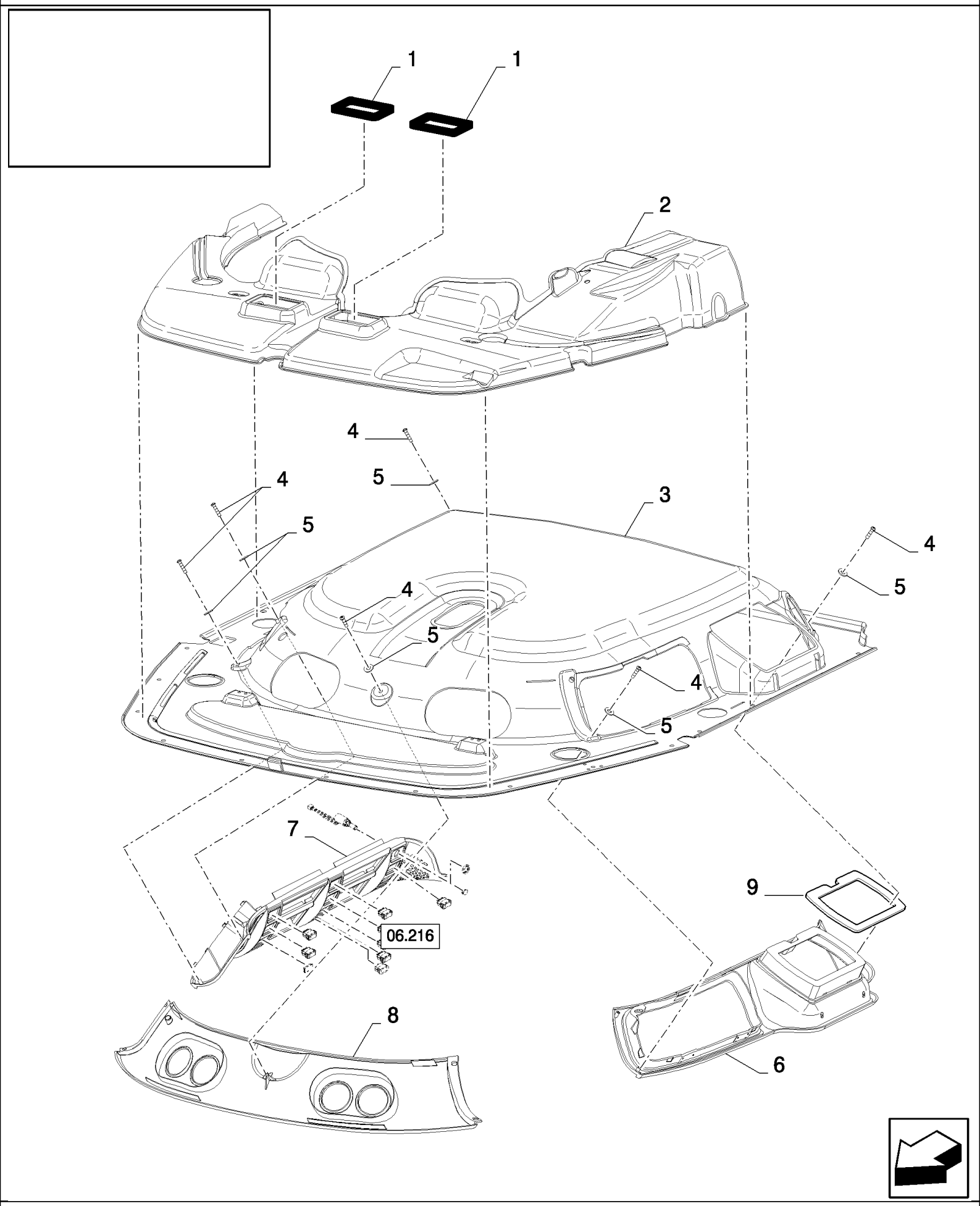

CS640 COMBINE BASE UNIT (1/03-) - Cab

10.236(01) КРЫША КАБИНЫ, ВНУТРИ

ссылка	Номер детали	Кол-во	Описание
1	84817296	2	Уплотнительное кольцо ,
2	84814239	1	Обшивка ,
3	84814238	1	Обшивка ,
4	9514970	7	Винт ,
5	80707	7	Плоская шайба , 3/16",
6	84320404	1	Обшивка , LH, BSN C375
6	84454642	1	Обшивка , , ASN D376
7	84320406	1	Обшивка , RH, BSN C375
7	84454643	1	Обшивка , , ASN D376
8	84320405	1	Обшивка ,
9	NS	1	Не обслуживается ,

10.237(01) КРЫША КАБИНЫ, ВНУТРИ

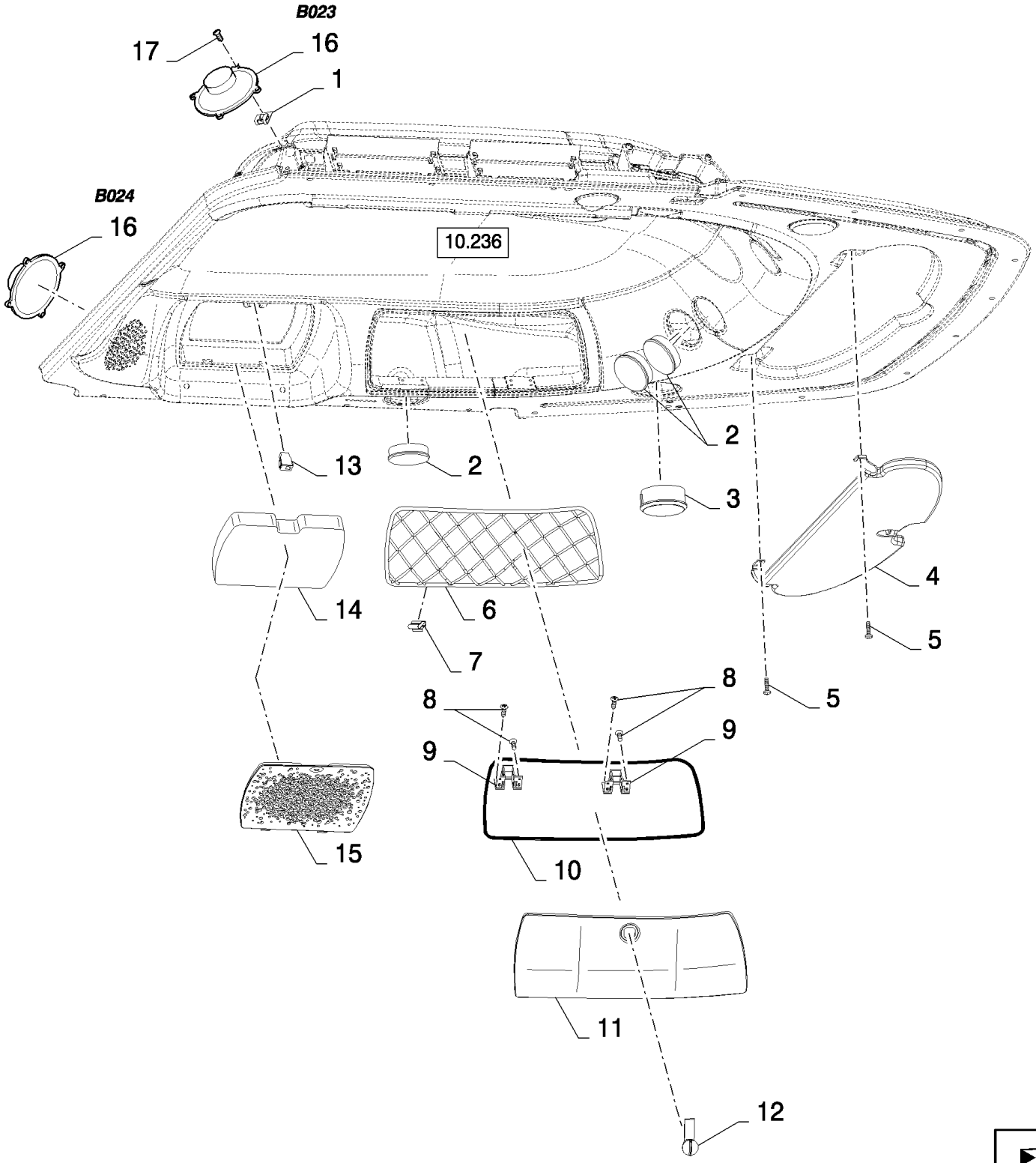

CS640 COMBINE BASE UNIT (1/03-) - Cab

10.237(01) КРЫША КАБИНЫ, ВНУТРИ

ссылка	Номер детали	Кол-во	Описание
1	84005699	8	Зажим ,
2	84100244	3	Шпагат ,
3	84400419	1	Шпагат ,
4	84320403	1	Солнцезащитный козырек ,
5	86511042	4	Винт , Cross Pan Hd, M4 x 16,
6	84607154	1	Решетка ,
7	84807656	8	Зажим ,
8	9835804	16	Винт ,
9	84607018	2	Шарнир ,
10	84814236	1	Уплотнительное кольцо ,
11	84320408	1	Крышка ,
12	84607181	1	Замок ,
13	84400156	1	Застежка ,
14	84607214	1	Воздушный фильтр кабины ,
15	84431119	1	Решетка ,
16	82014952	2	Динамик ,
17	9514970	8	Винт ,

10.238(01) КРЫША КАБИНЫ, ВНУТРИ

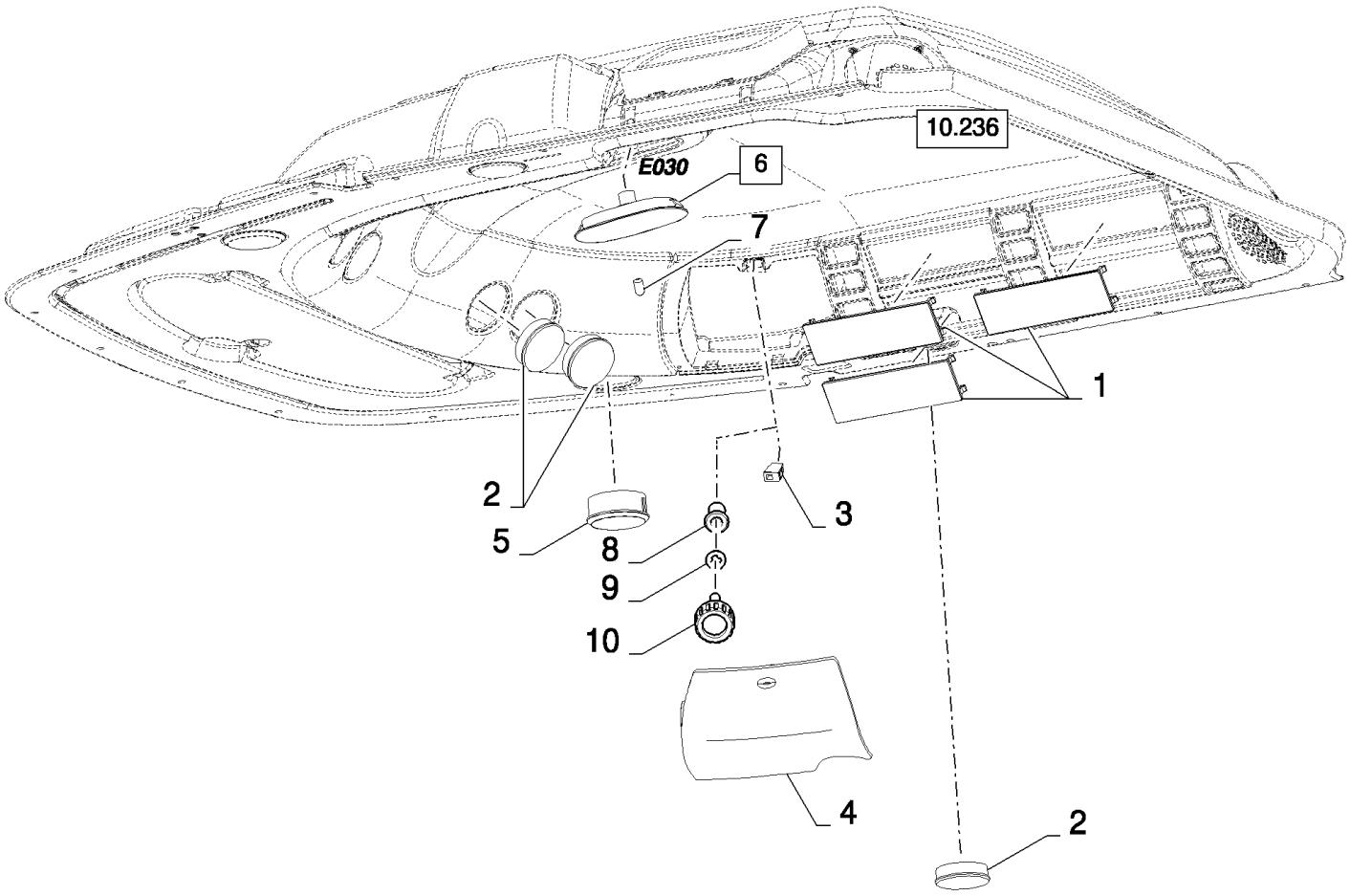

CS640 COMBINE BASE UNIT (1/03-) - Cab

10.238(01) КРЫША КАБИНЫ, ВНУТРИ

ссылка	Номер детали	Кол-во	Описание
1	81868985	3	Пластина ,
2	84100244	3	Шпагат ,
3	84400156	1	Застежка , , BSN C375
4	84320407	1	Крышка , , BSN C375
4	84454665	1	Крышка , , ASN D376
5	84400419	1	Шпагат ,
6	84057991	1	Лампочка внутренняя , (7)
7	86616249	1	Лампочка ,
8	84814233	1	Застежка , , ASN D376
9	84454615	1	Кольцо , , ASN D376
10	84454616	1	Рукоятка , , ASN D376

10.239(01) КРЫША КАБИНЫ, СНАРУЖИ

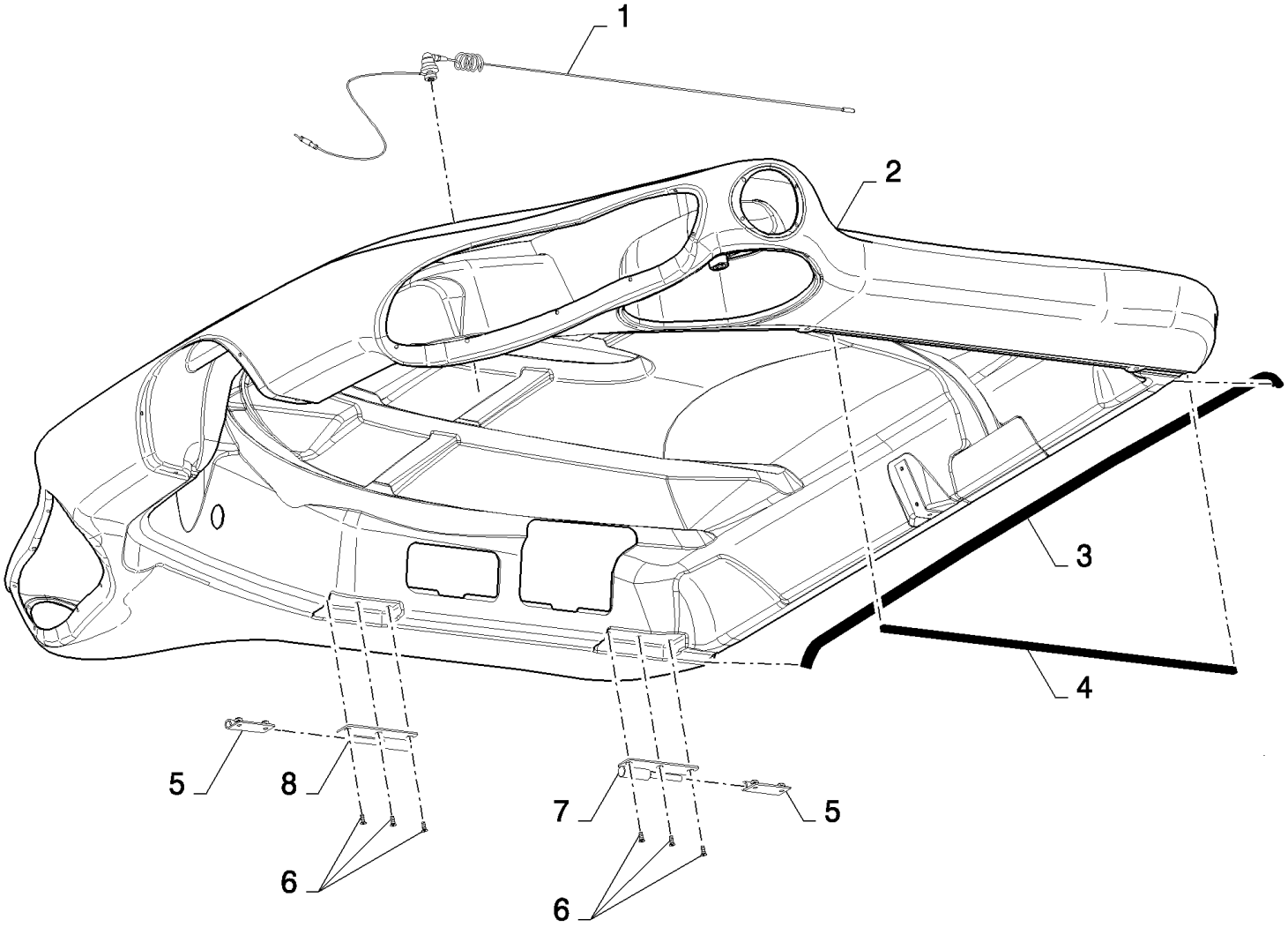

CS640 COMBINE BASE UNIT (1/03-) - Cab

10.239(01) КРЫША КАБИНЫ, СНАРУЖИ

ссылка	Номер детали	Кол-во	Описание
1	84026763	1	АНТЕННА,
2	84814286	1	Крыша ,
3	84607251	1	Резиновая профильная уплотнительная лента , L:1.42M
4	86534853	1	Клейкая прокладка , L:0.8M
5	84075984	2	Шарнир ,
6	300580	6	Винт , Hex Flat Hd, M6 x 16, 4.8, M6x16
7	84075994	1	Шарнир ,
8	84075990	1	Шарнир ,

10.240(01) КРЫША КАБИНЫ

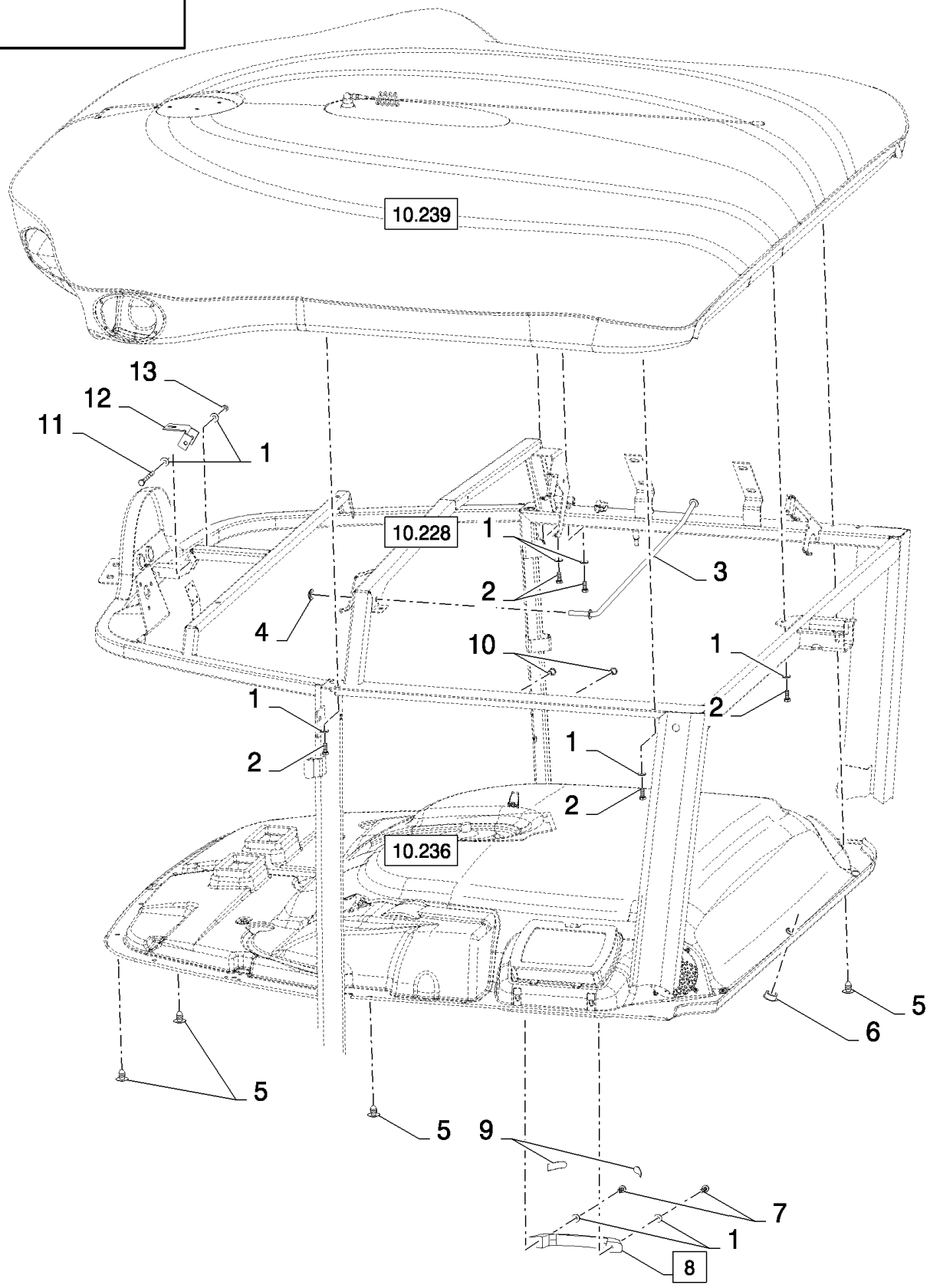

CS640 COMBINE BASE UNIT (1/03-) - Cab

10.240(01) КРЫША КАБИНЫ

ссылка	Номер детали	Кол-во	Описание
1	322357	11	Пружинная шайба , Belleville, M6,
2	86508568	7	Винт , Hex, M6 x 16, 8.8,
3	84814199	1	СУППОРТ,
4	431021	1	Специальная шайба ,
5	84000834	16	Пробка ,
6	84989341	1	Пробка ,
7	86511831	2	Винт , Cross Pan Hd, M6 x 25, M6x25
8	9500185	1	Рукоятка , (9)
9	NSS	2	Не поставляется отдельно ,
10	9833239	2	Гайка , M6
11	338413	1	Винт , Hex, M6 x 60, 8.8,
12	84989197	1	Суппорт ,
13	15896221	1	Гайка , M6, Cl 10,

10.241(01) ПОТОЛОК КАБИНЫ, СИСТЕМА ОСВЕЩЕНИЯ, СЛЕВА

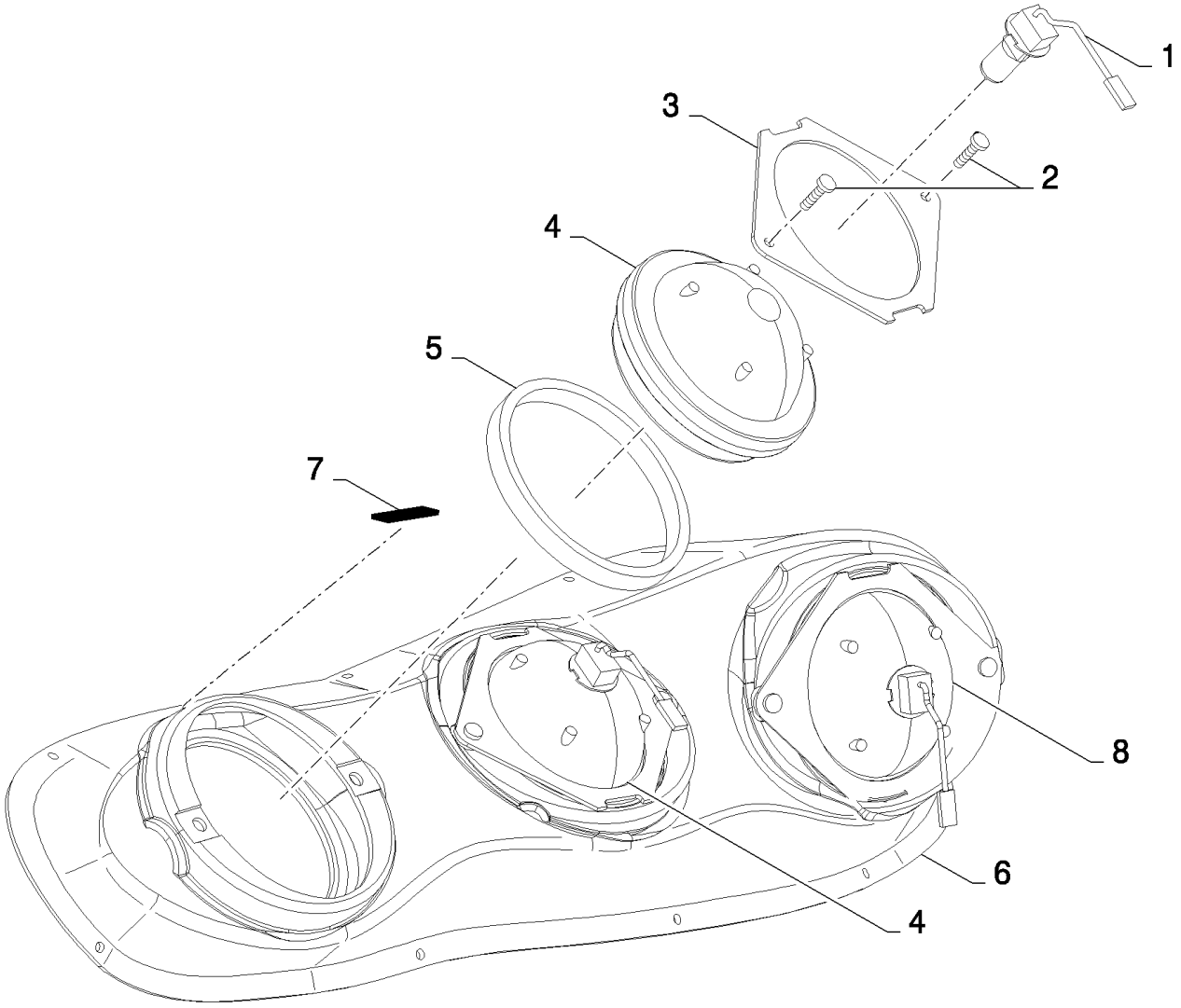

CS640 COMBINE BASE UNIT (1/03-) - Cab

10.241(01) ПОТОЛОК КАБИНЫ, СИСТЕМА ОСВЕЩЕНИЯ, СЛЕВА

ссылка	Номер детали	Кол-во	Описание
1	417720	3	Лампочка ,
2	86511042	6	Винт , Cross Pan Hd, M4 x 16,
3	84431845	3	Пластина ,
4	84320764	2	Фонарь ,
5	84814420	3	Уплотнительное кольцо ,
6	84320392	1	ДЕРЖАТЕЛЬ,
7	NS	1	Не обслуживается , L=1.5M
8	84320763	1	Фонарь ,

10.242(01) ПОТОЛОК КАБИНЫ, СИСТЕМА ОСВЕЩЕНИЯ, СПРАВА

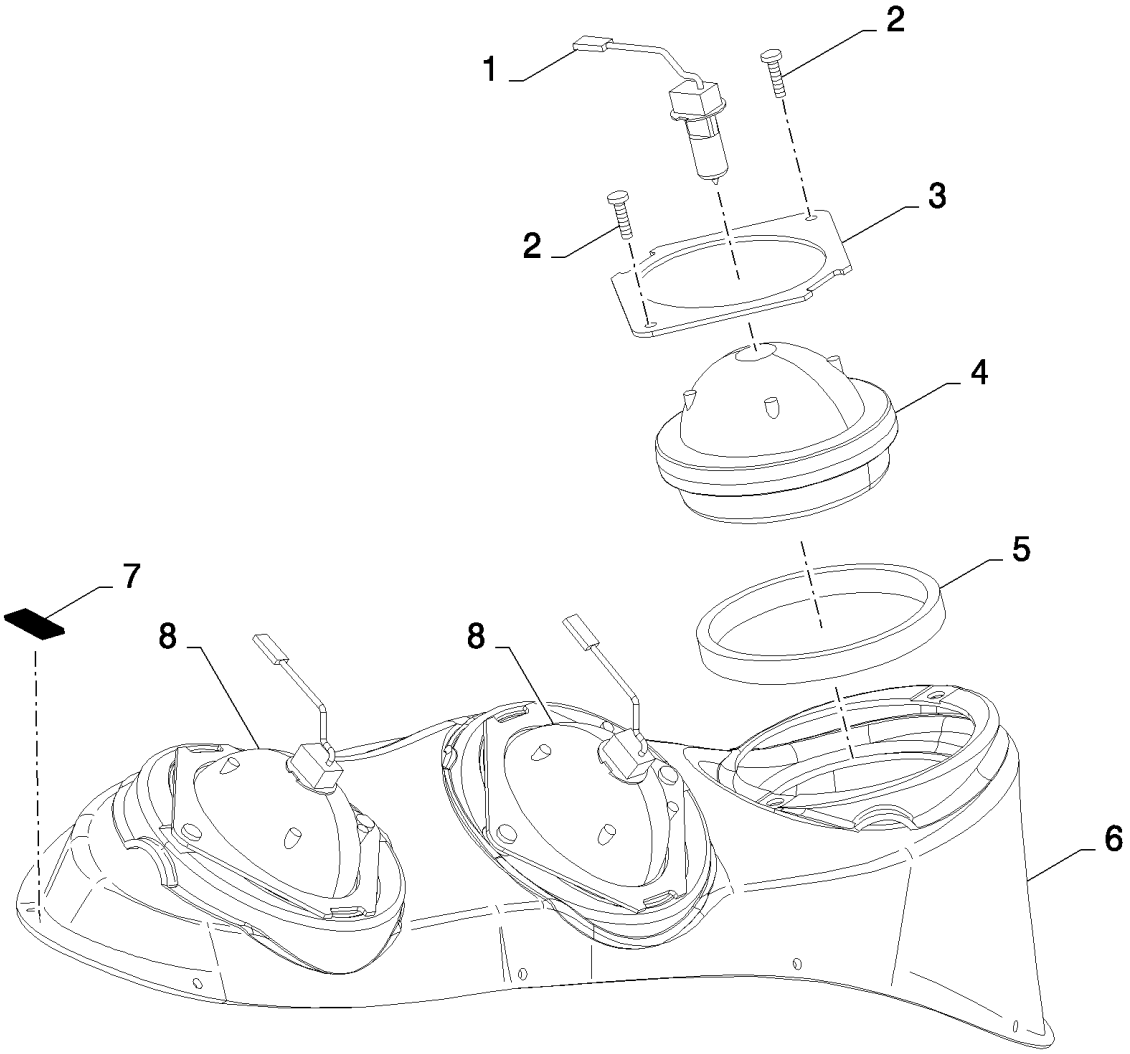

CS640 COMBINE BASE UNIT (1/03-) - Cab

10.242(01) ПОТОЛОК КАБИНЫ, СИСТЕМА ОСВЕЩЕНИЯ, СПРАВА

ссылка	Номер детали	Кол-во	Описание
1	417720	3	Лампочка ,
2	86511042	6	Винт , Cross Pan Hd, M4 x 16,
3	84431845	3	Пластина ,
4	84320763	1	Фонарь ,
5	84814420	3	Уплотнительное кольцо ,
6	84320396	1	ДЕРЖАТЕЛЬ,
7	NS	1	Не обслуживается , L=1.5M
8	84320764	2	Фонарь ,

10.243(01) КОНДИЦИОНЕР ВОЗДУХА: КРЕПЕЖНЫЙ БЛОК

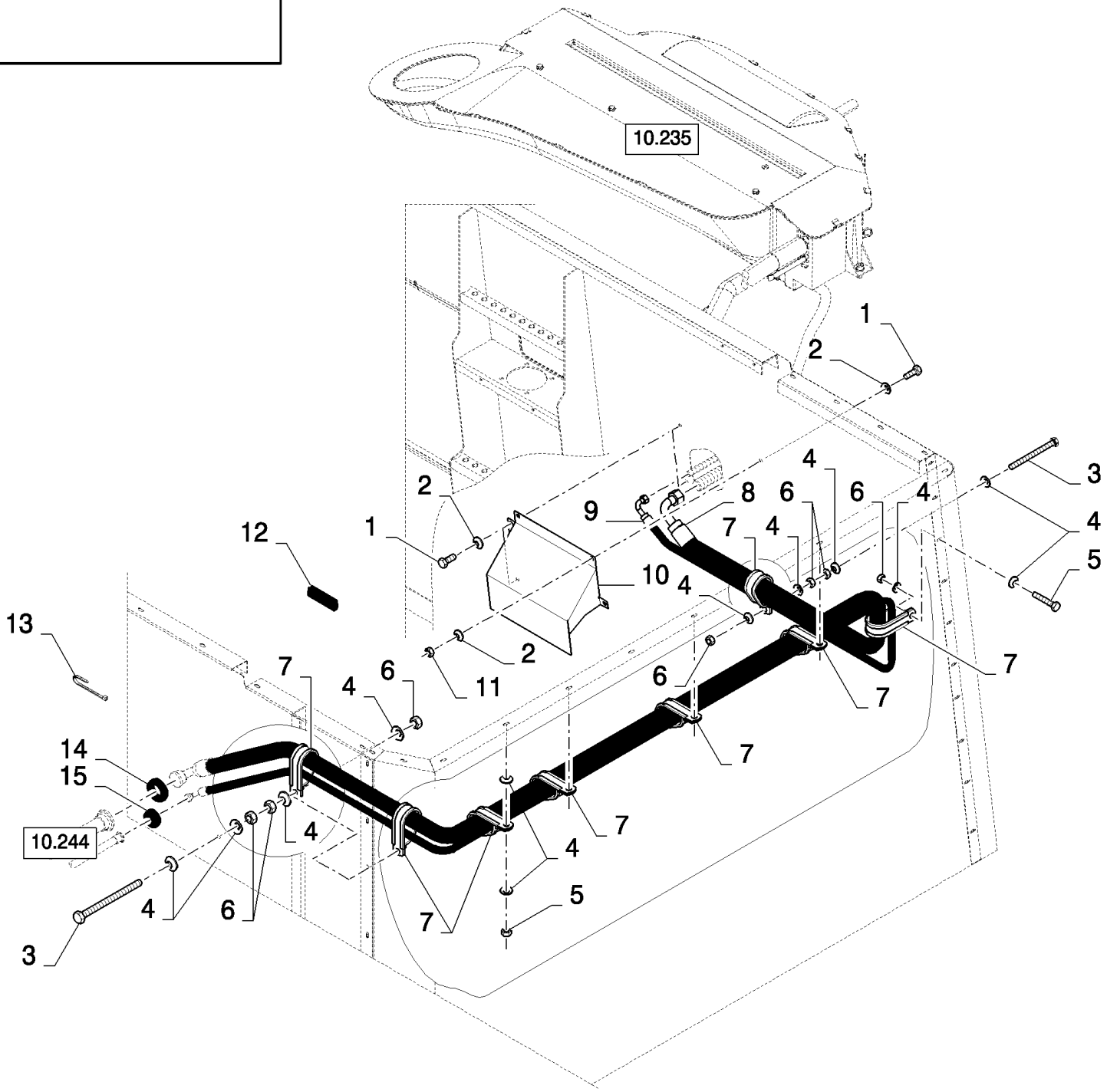

CS640 COMBINE BASE UNIT (1/03-) - Cab

10.243(01) КОНДИЦИОНЕР ВОЗДУХА: КРЕПЕЖНЫЙ БЛОК

ссылка	Номер детали	Кол-во	Описание
1	16043224	3	БОЛТ, Hex, M8 x 16, 8.8, Full Thd,
2	322358	4	Пружинная шайба , Belleville, M8,
3	86508569	3	БОЛТ, Hex, M6 x 70, 8.8, M6x70
4	322357	22	Пружинная шайба , Belleville, M6,
5	43118	1	БОЛТ, Hex, M6 x 40, 8.8,
6	15896221	14	Гайка , M6, Cl 10,
7	9513271	8	Зажим ,
8	84320644	1	Гибкий шланг ,
9	84320641	1	Гибкий шланг ,
10	84439794	1	Крышка ,
11	89706690	1	Гайка , M8, Cl 8,
12	80401270	1	Профиль , L=0.1M
13	89994404	4	Зажим шланга ,
14	129959	1	Уплотняющее кольцо ,
15	84011186	1	Уплотняющее кольцо ,

10.244(01) КОНДИЦИОНЕР ВОЗДУХА: КОМПРЕССОР, ОСУШИТЕЛЬ

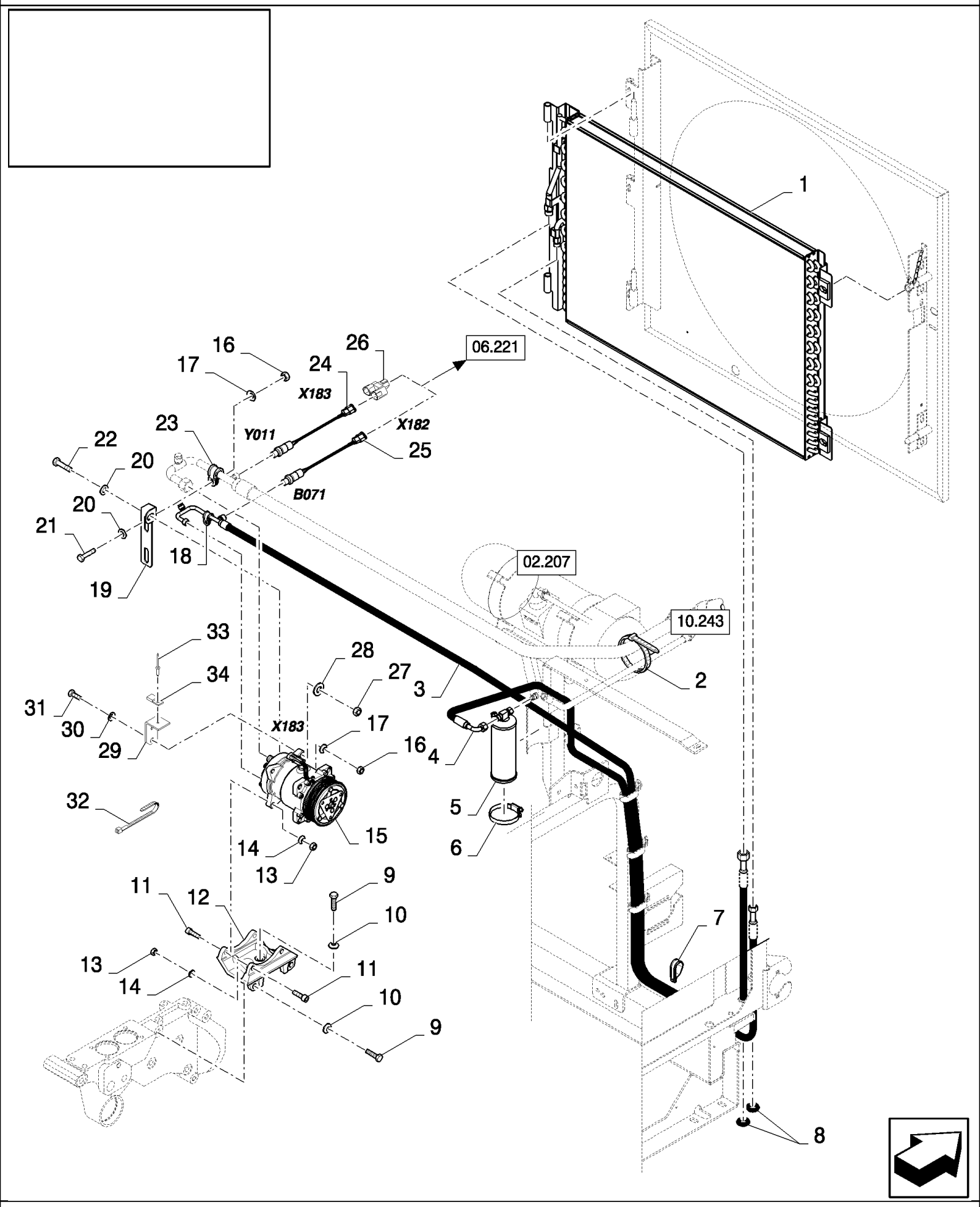

CS640 COMBINE BASE UNIT (1/03-) - Cab

10.244(01) КОНДИЦИОНЕР ВОЗДУХА: КОМПРЕССОР, ОСУШИТЕЛЬ

ссылка	Номер детали	Кол-во	Описание
1	84069854	1	ИСПАРИТЕЛЬ,
2	89994404	2	Зажим шланга ,
3	84320639	1	Гибкий шланг ,
4	84320640	1	Гибкий шланг ,
5	84058791	1	Ресивер-осушитель,
5	84078487	1	Ресивер-осушитель, , FOR SWEDEN ONLY
6	381144	1	Хомут шланга , #60, 3.31/4.25 Type F Worm, , BSN C479
6	556701	1	Зажим , , ASN D480
7	9513271	1	Зажим ,
8	102043	2	Уплотняющее кольцо ,
9	9627887	4	БОЛТ, Hex, 7/16"-14 x 1 1/4", G5,
10	140046	4	Плоская шайба , Belleville, M12,
11	86566100	4	Винт , Hex Soc Hd, M10 x 35, 12.9,
12	84072984	1	Суппорт ,
13	100016	4	Гайка , M10, Cl 8,
14	140045	4	Пружинная шайба , Belleville, M10,
15	84058795	1	Воздушный компрессор ,
16	89706690	3	Гайка , M8, Cl 8,
17	322358	3	Пружинная шайба , Belleville, M8,
18	431352	1	Зажим ,
19	84814574	1	КРОНШТЕЙН,
20	378243	3	Плоская шайба , M8,
21	43127	2	БОЛТ, Hex, M8 x 25, 8.8,
22	300381	1	БОЛТ, Hex, M8 x 35, 8.8, M8x35
23	431351	1	Зажим ,
24	84441383	1	Выключатель , , SEE FIGURE 06.701, BSN C515
24	87366044	1	Датчик давления , , SEE FIGURE 06.701, ASN D516
25	84441384	1	Выключатель , , SEE FIGURE 06.701, BSN C515
25	87366045	1	, SEE FIGURE 06.701, ASN D516
26	84058188	1	Разъем для проводов ,
27	15896221	1	Гайка , M6, Cl 10,
28	322357	1	Пружинная шайба , Belleville, M6,
29	84439595	1	КРОНШТЕЙН,
30	9824259	1	Плоская шайба , M6 x 12 x 1.6,
31	86977789	1	Винт , Hex, M6 x 35, 8.8,
32	89993154	1	Зажим ,
33	84058832	1	Зажим ,
34	NS	1	Не обслуживается , RIVET

10.245(01) КОНДИЦИОНЕР ВОЗДУХА: КРЕПЕЖНЫЙ БЛОК

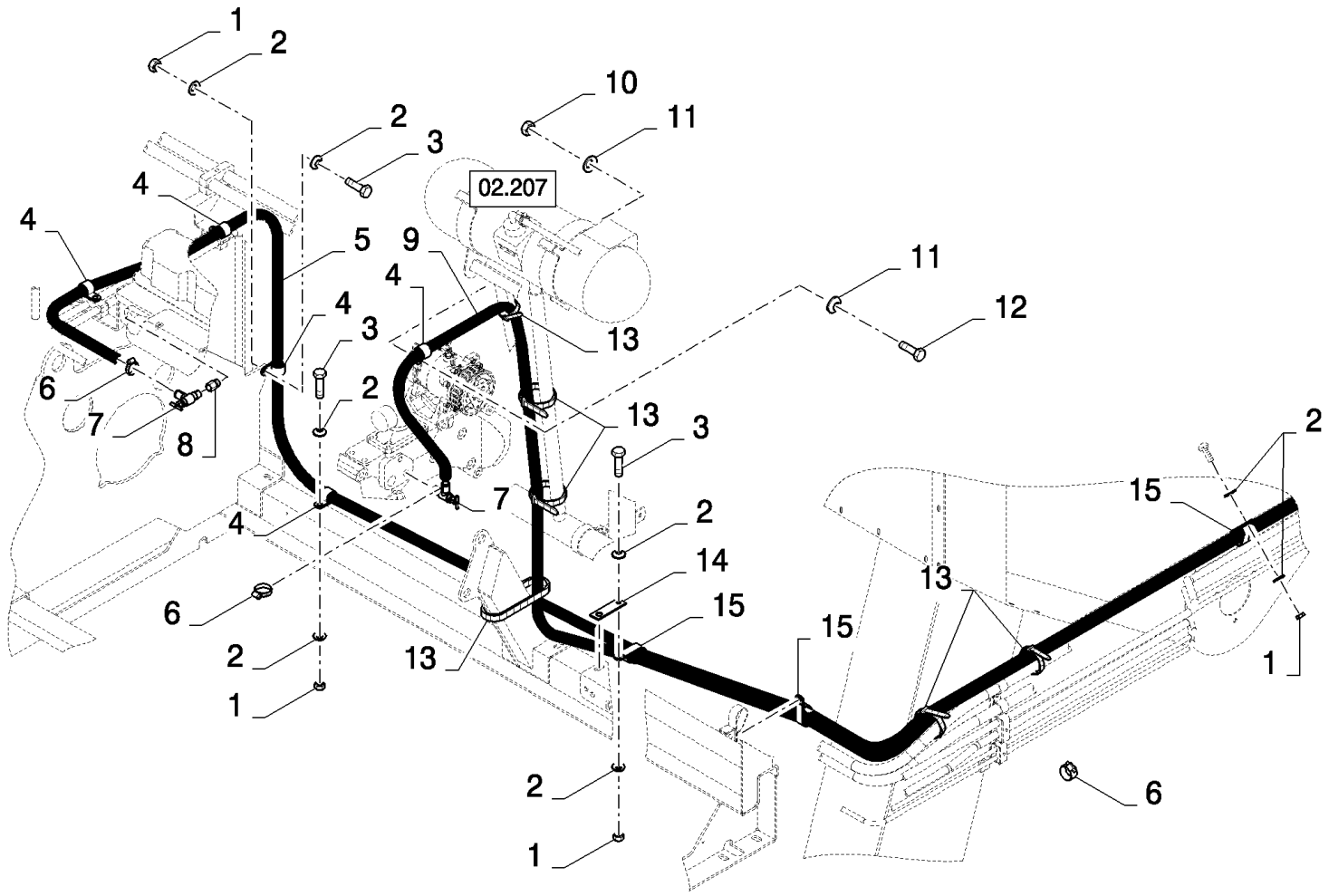

CS640 COMBINE BASE UNIT (1/03-) - Cab

10.245(01) КОНДИЦИОНЕР ВОЗДУХА: КРЕПЕЖНЫЙ БЛОК

ссылка	Номер детали	Кол-во	Описание
1	15896221	8	Гайка , M6, Cl 10,
2	322357	16	Пружинная шайба , Belleville, M6,
3	86977786	3	БОЛТ, Hex, M6 x 25, 8.8,
4	9827902	5	Зажим , 1", Insul, 3/8" Bolt,
5	84607279	1	Шланг , L=6.8M
6	326082	4	Зажим ,
7	83961305	2	Отсекающий клапан ,
8	918688	1	Патрубок ,
9	84607280	1	Шланг , L=5.6M
10	89706690	1	Гайка , M8, Cl 8,
11	322358	2	Пружинная шайба , Belleville, M8,
12	300381	1	БОЛТ, Hex, M8 x 35, 8.8, M8x35
13	89994404	6	Зажим шланга ,
14	84022413	1	Суппорт ,
15	9513271	7	Зажим ,

10.246(01) КОНДИЦИОНЕР ВОЗДУХА

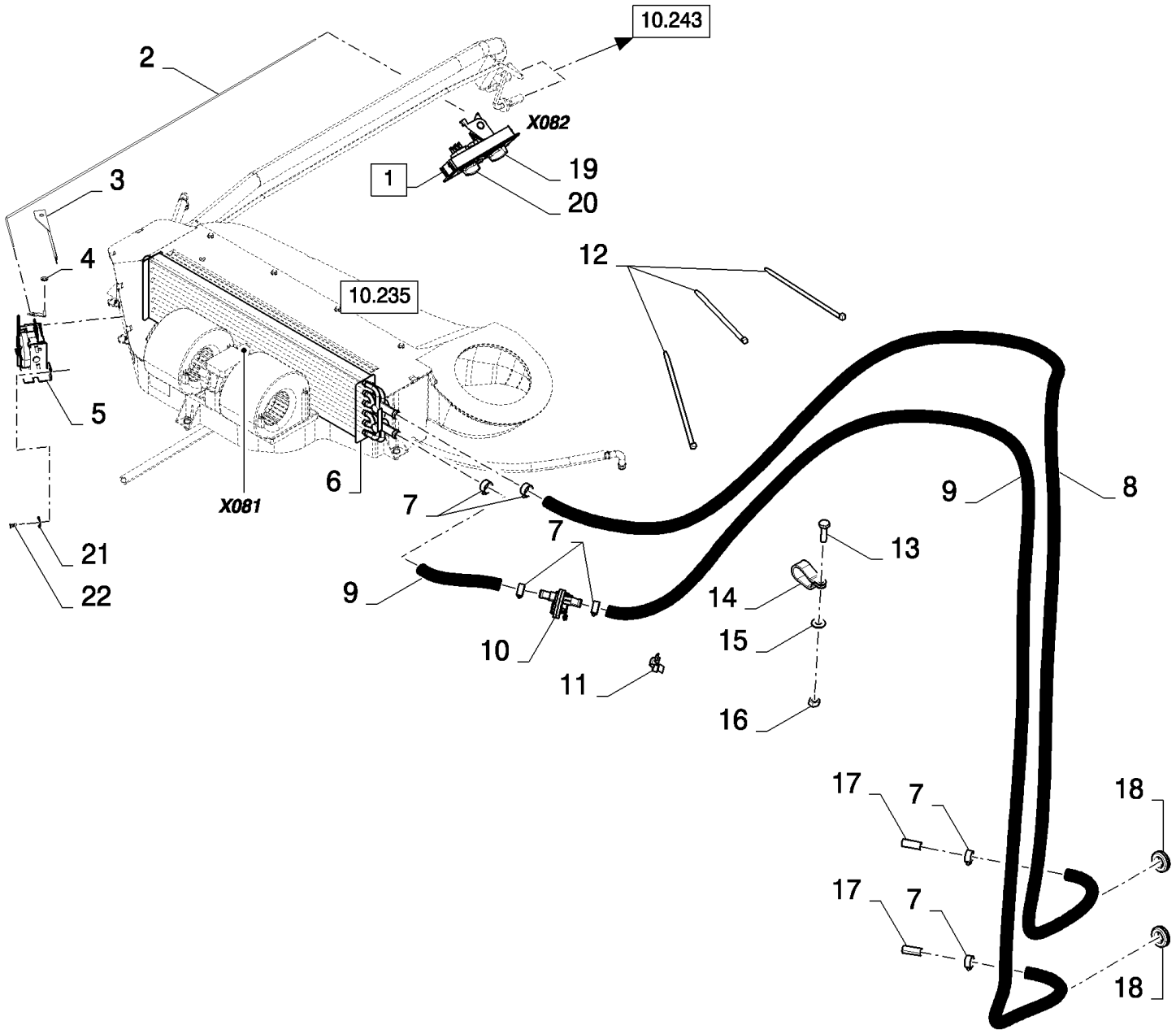

CS640 COMBINE BASE UNIT (1/03-) - Cab

10.246(01) КОНДИЦИОНЕР ВОЗДУХА

ссылка	Номер детали	Кол-во	Описание
1	84607105	1	Электронный модуль управления , (19,20), BSN C491
1	87354648	1	Створка двери , , ASN D492
2	84814476	1	КАБЕЛЬ, , AIRCO WITH HEATING, BSN C491
2	87383765	1	КАБЕЛЬ, , AIRCO WITH HEATING, ASN D492
2	84814473	1	КАБЕЛЬ, , AIRCO WITHOUT HEATING, BSN C491
2	87383764	1	КАБЕЛЬ, , AIRCO WITHOUT HEATING, ASN D492
3	84814475	1	КРОНШТЕЙН, , AIRCO WITHOUT HEATING
4	84819630	1	Плоская шайба , , AIRCO WITHOUT HEATING
5	84814477	1	Переключатель термостатический , , AIRCO WITH HEATING
5	84814474	1	Переключатель термостатический , , AIRCO WITHOUT HEATING
6	84814478	1	Катушка , , AIRCO WITH HEATING
7	326082	6	Зажим , , AIRCO WITH HEATING
8	84607279	1	Шланг , L=3.2M, AIRCO WITH HEATING
9	84607280	1	Шланг , L=3.2M, AIRCO WITH HEATING
10	87354381	1	Клапан , , AIRCO WITH HEATING
11	84807149	1	Зажим , , AIRCO WITH HEATING
12	368582	3	Шлейф , , AIRCO WITH HEATING
13	120100	1	БОЛТ, Hex, M6 x 20, 8.8, , AIRCO WITH HEATING
14	9513271	1	Зажим , , AIRCO WITH HEATING
15	322357	1	Пружинная шайба , Belleville, M6, , AIRCO WITH HEATING
16	15896221	1	Гайка , M6, Cl 10, , AIRCO WITH HEATING
17	89994350	2	Патрубок , , AIRCO WITH HEATING
18	173011	2	Уплотняющее кольцо , , AIRCO WITH HEATING
19	84790377	1	Рукоятка , CONTROL, BSN C487
19	87354776	2	Рукоятка , , ASN D488
20	84790378	1	Включатель вентилятора , FAN SPEED, BSN C487
21	89824840	2	Плоская шайба , 4MM
22	353075	2	Винт ,

WHEELS/TRACKS	**ROUES/CHENILLES**	**RUEDAS/ORUGAS**	**HJUL/BÆLTETRÆK**
RUOTI/CINGOLATURA	**RÄDER/RAUPENKETTEN**	**RODAS/RASTOS**	**WIELEN/RUPSBANDEN**

SEC. 11

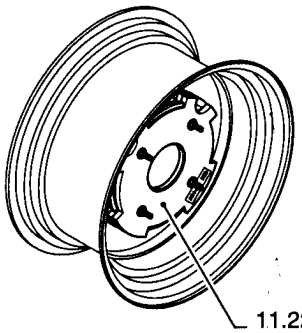

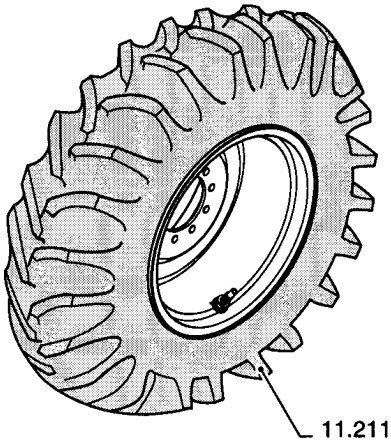

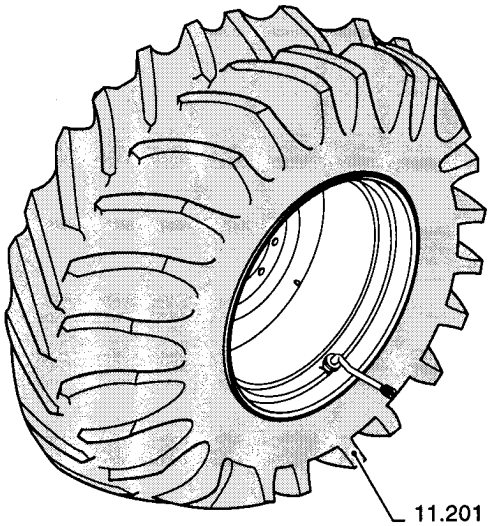

11.000(01) КОЛЕСА/ГУСЕНИЦЫ

ссылка	Номер детали	Кол-во	Описание

11.203(01) ВЕДУЩИЕ КОЛЕСА : 620/75R30-163A8-DT(-75)

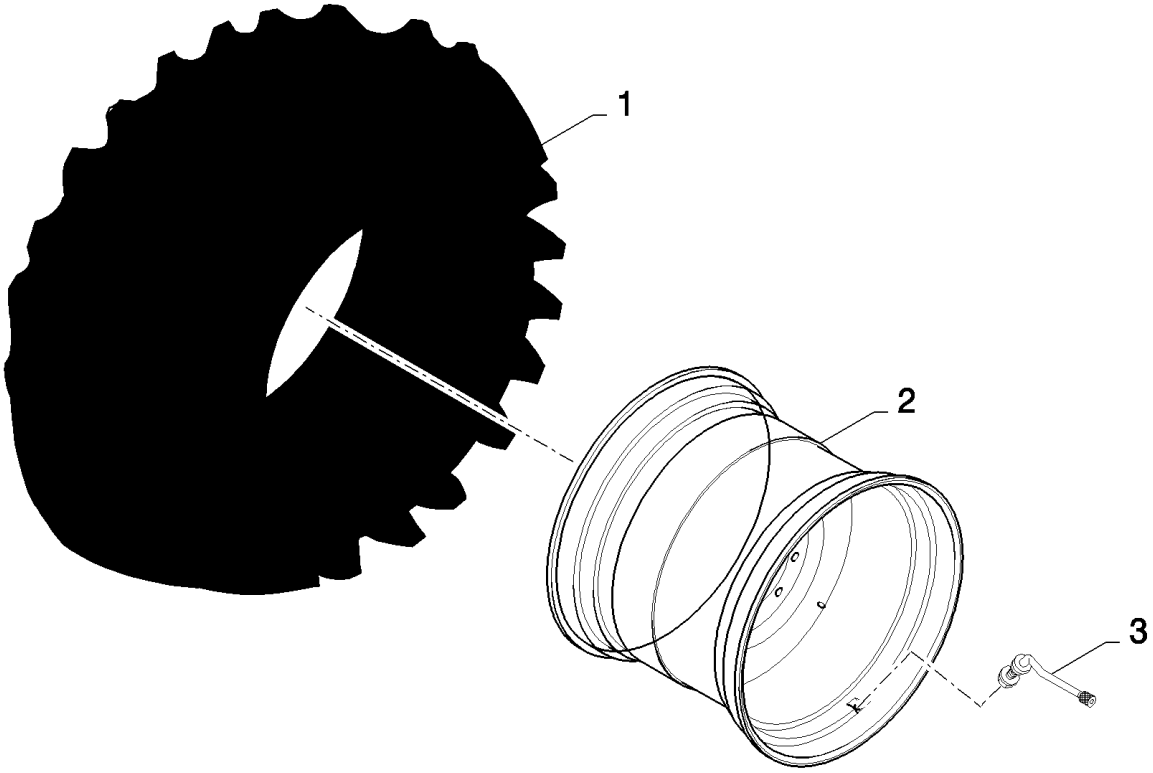

11.203(01) ВЕДУЩИЕ КОЛЕСА : 620/75R30-163A8-DT(-75)

ссылка	Номер детали	Кол-во	Описание
1	9818259	2	Шина ,
2	84814070	2	Обод ,
3	397236	2	Шток клапана ,

11.204(01) ВЕДУЩИЕ КОЛЕСА : 620/75R34-170A8-DT(-75)

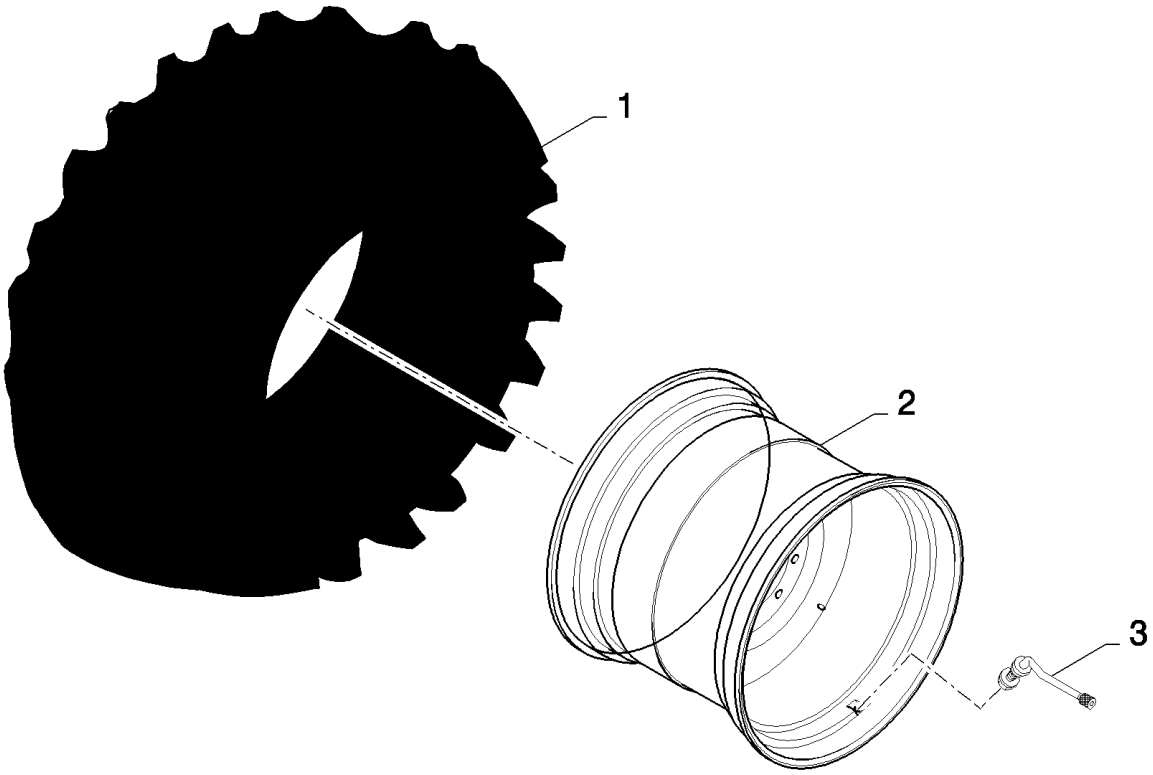

CS640 COMBINE BASE UNIT (1/03-) - Wheels/Tracks

11.204(01) ВЕДУЩИЕ КОЛЕСА : 620/75R34-170A8-DT(-75)

ссылка	Номер детали	Кол-во	Описание
1	84036030	2	Шина ,
2	84814072	2	Обод , , FOR CS520, CS540, CS640 ONLY
2	84817048	2	Обод , , FOR CS660 ONLY
3	397236	2	Шток клапана ,

11.205(01) ВЕДУЩИЕ КОЛЕСА : 650/75R32-167A8-DT(-24)

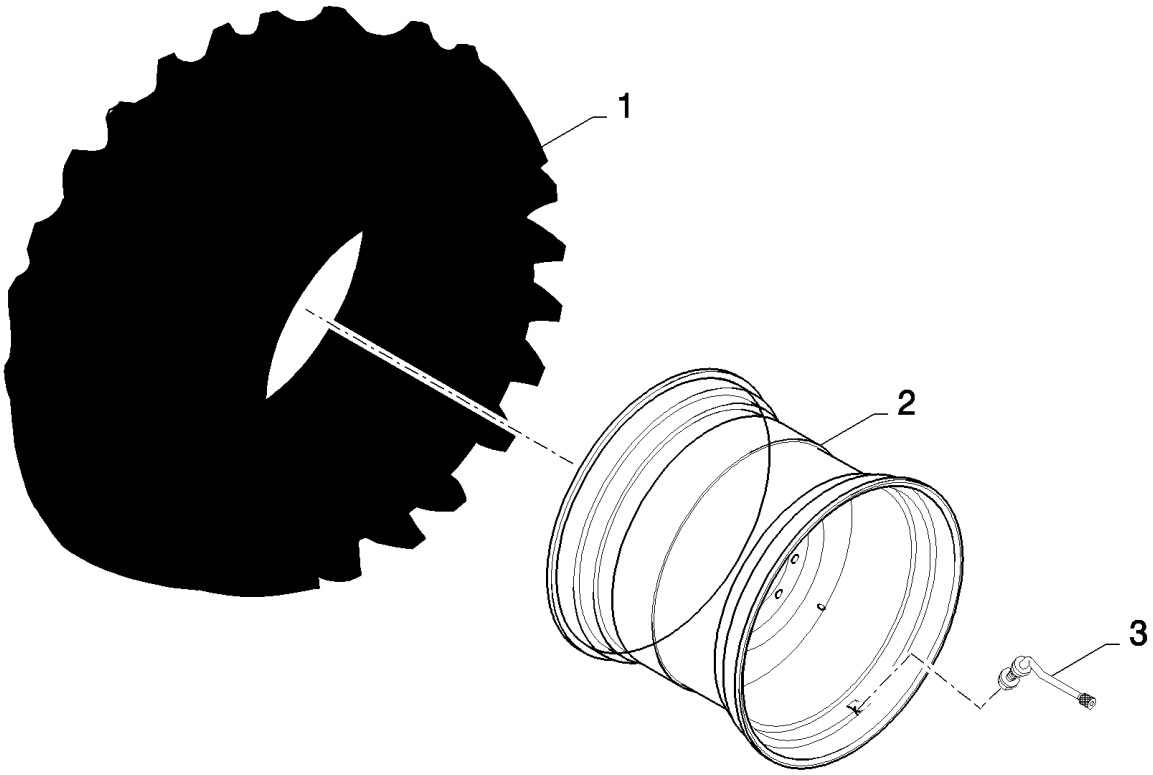

CS640 COMBINE BASE UNIT (1/03-) - Wheels/Tracks

11.205(01) ВЕДУЩИЕ КОЛЕСА : 650/75R32-167A8-DT(-24)

ссылка	Номер детали	Кол-во	Описание
1	84078788	2	Шина ,
2	84429210	2	Обод , , FOR CS520, CS540, CS640 ONLY
2	84817046	2	Обод , , FOR CS660 ONLY
3	397236	2	Шток клапана ,

11.207(01) ВЕДУЩИЕ КОЛЕСА : 710/70R38-171A8-DT(-24)

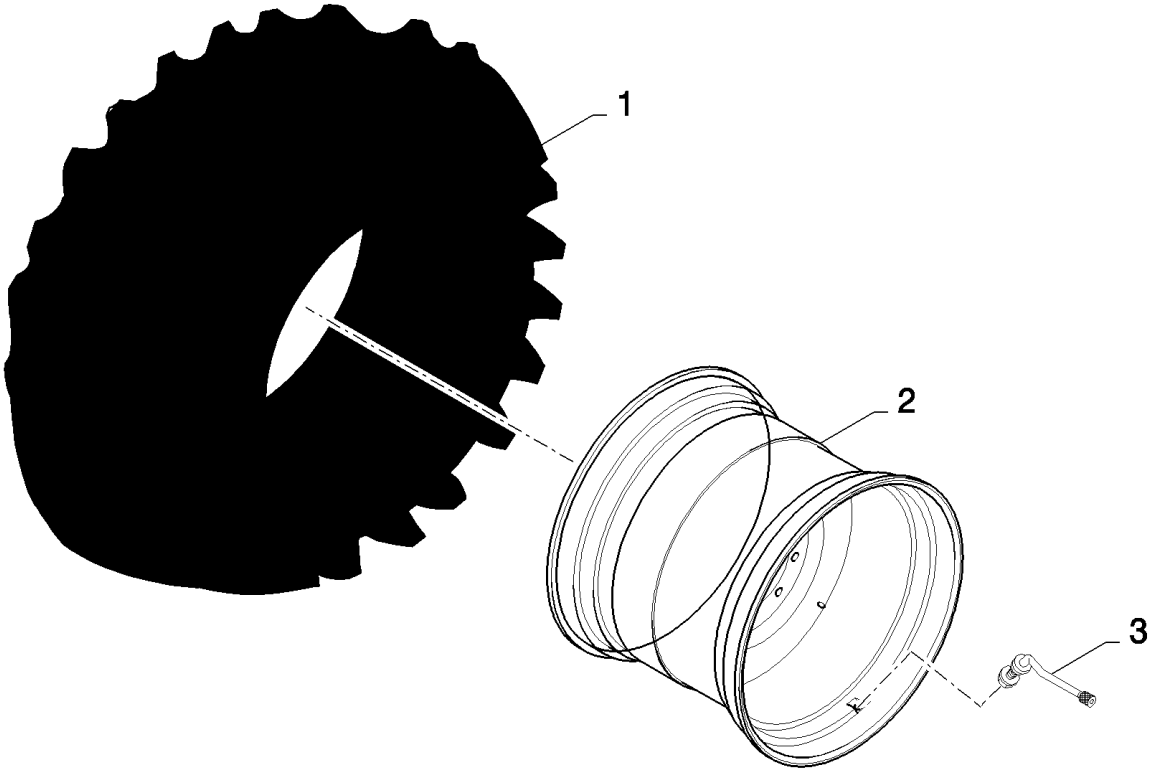

CS640 COMBINE BASE UNIT (1/03-) - Wheels/Tracks

11.207(01) ВЕДУЩИЕ КОЛЕСА : 710/70R38-171A8-DT(-24)

ссылка	Номер детали	Кол-во	Описание
1	84607425	2	Шина ,
2	84814594	2	Обод ,
3	397236	2	Шток клапана ,

11.208(01) ВЕДУЩИЕ КОЛЕСА : 800/65R32-167A8-DT(-40)

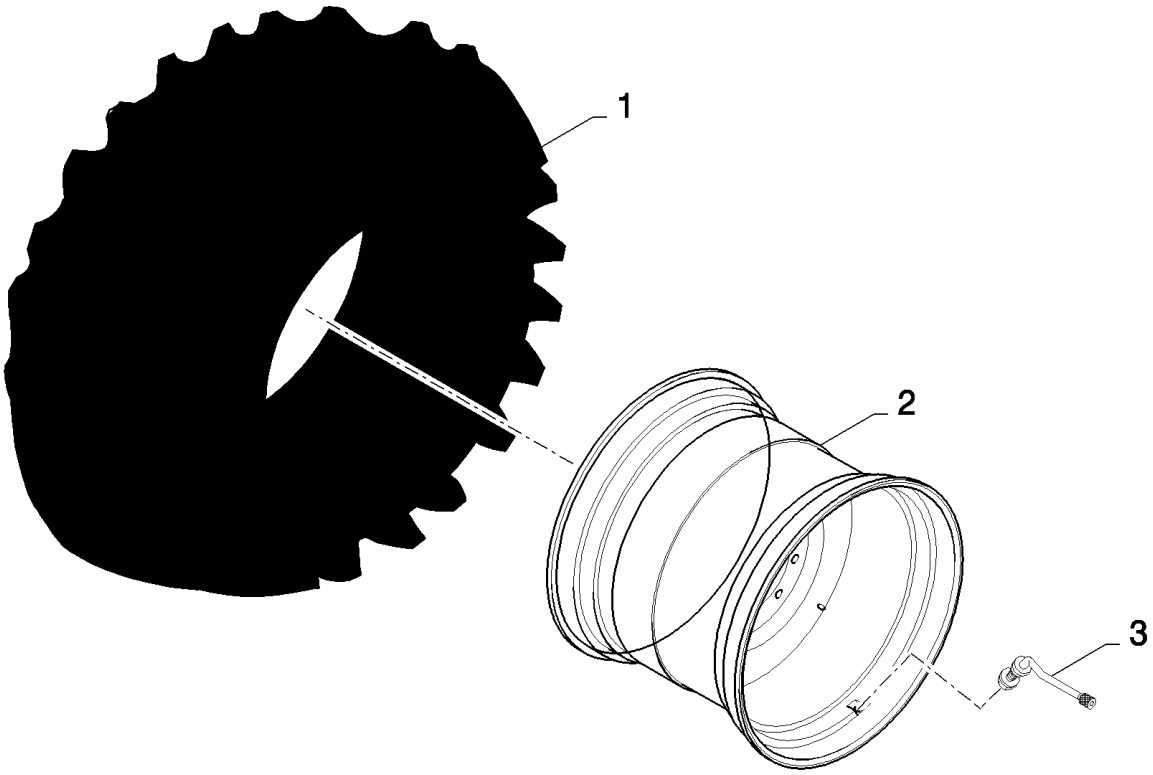

11.208(01) ВЕДУЩИЕ КОЛЕСА : 800/65R32-167A8-DT(-40)

ссылка	Номер детали	Кол-во	Описание
1	84078789	2	Шина ,
2	84429222	2	Обод ,
3	397236	2	Шток клапана ,

11.209(01) ВЕДУЩИЕ КОЛЕСА : 900/60R32-176A8-DT(-113)

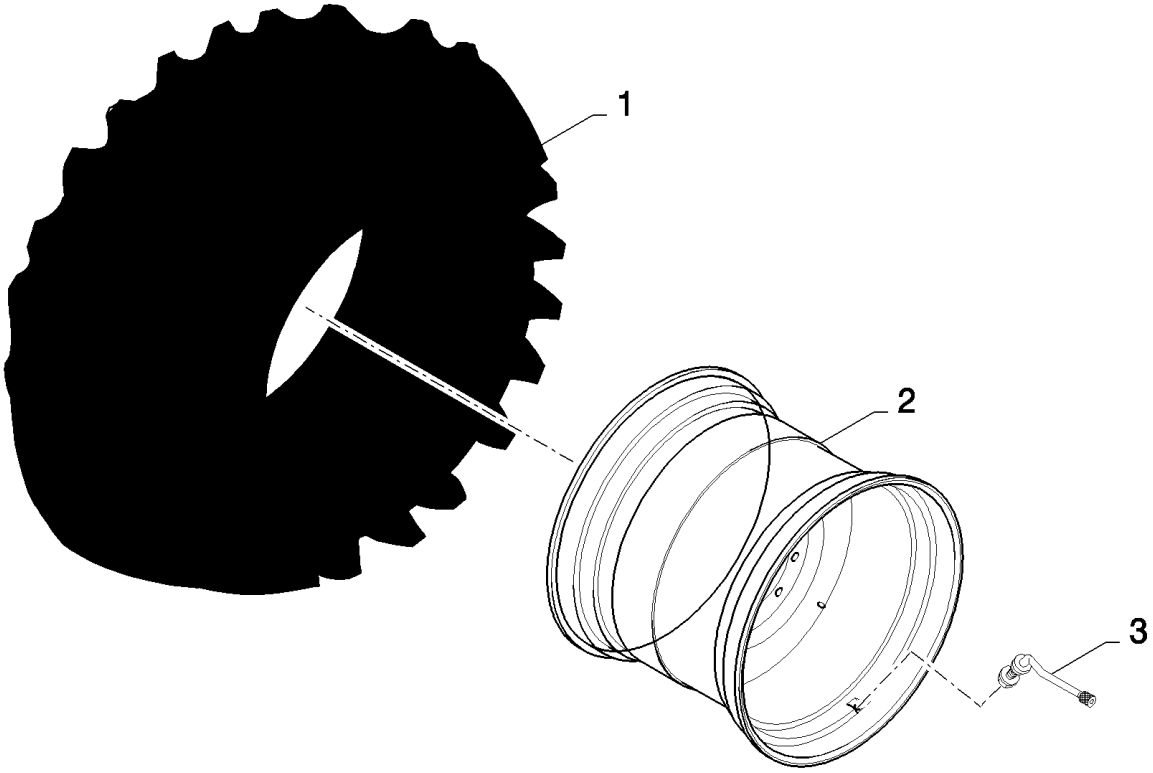

CS640 COMBINE BASE UNIT (1/03-) - Wheels/Tracks

11.209(01) ВЕДУЩИЕ КОЛЕСА : 900/60R32-176A8-DT(-113)

ссылка	Номер детали	Кол-во	Описание
1	84100134	2	Шина ,
2	84429205	2	Обод , , FOR CS540, CS640 ONLY
2	84429218	2	Обод , , FOR CS660 ONLY
3	397236	2	Шток клапана ,

11.210(01) ВЕДУЩИЕ КОЛЕСА : 1050/50R32-178A8-MT1(-92)

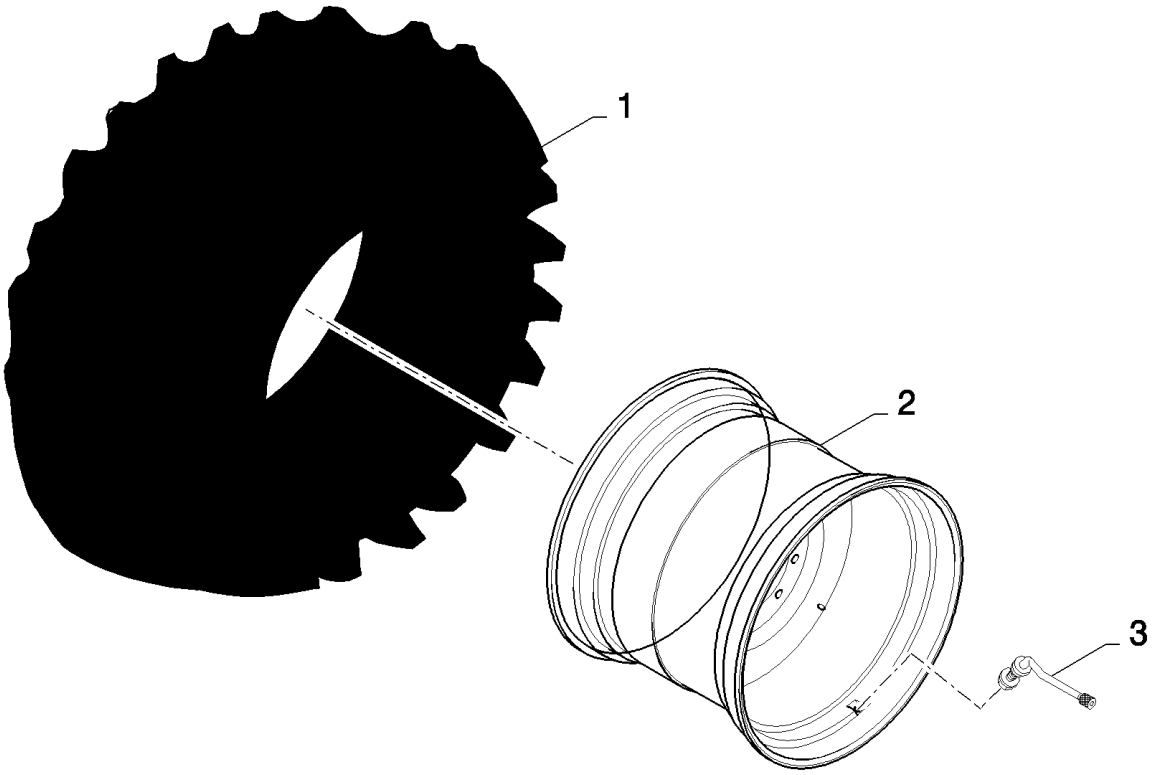

CS640 COMBINE BASE UNIT (1/03-) - Wheels/Tracks

11.210(01) ВЕДУЩИЕ КОЛЕСА : 1050/50R32-178A8-MT1(-92)

ссылка	Номер детали	Кол-во	Описание
1	84100135	2	Шина ,
2	84814077	2	Обод ,
3	397236	2	Шток клапана , , BSN C423
3	84460168	2	Шток клапана , , ASN D424

11.211(01) НАПРАВЛЯЮЩИЕ КОЛЕСА : 16.0/70-20(SGI 1-3)

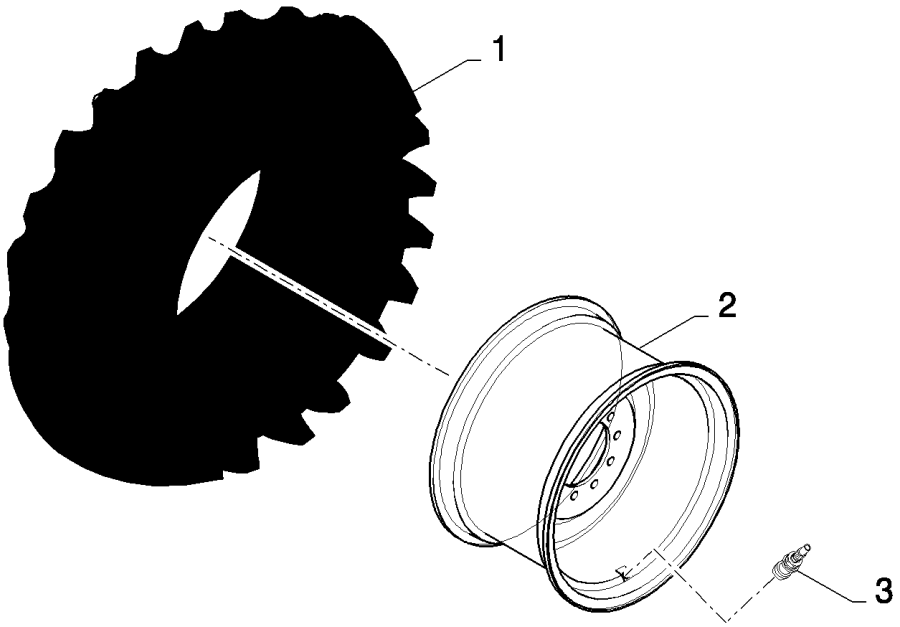

11.211(01) НАПРАВЛЯЮЩИЕ КОЛЕСА : 16.0/70-20(SGI 1-3)

ссылка	Номер детали	Кол-во	Описание
1	445960	2	Шина , , BSN C427
1	87324431	2	Шина , , ASN D428
2	84814083	2	Обод ,
3	395448	2	Шток клапана ,

11.212(01) НАПРАВЛЯЮЩИЕ КОЛЕСА : 16.5/85-28(SGI 13)

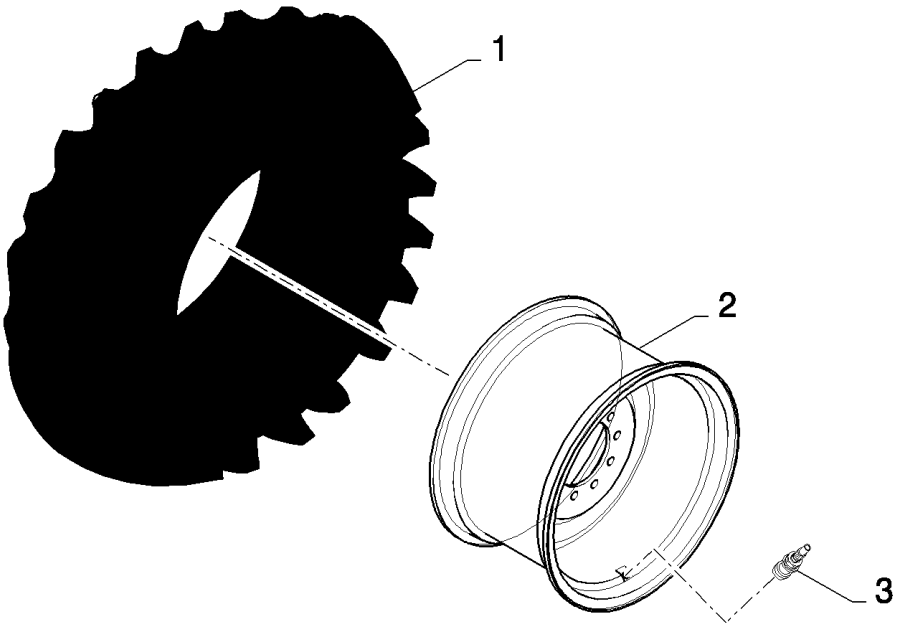

11.212(01) НАПРАВЛЯЮЩИЕ КОЛЕСА : 16.5/85-28(SGI 13)

ссылка	Номер детали	Кол-во	Описание
1	84036026	2	Шина ,
2	84814085	2	Обод ,
3	395448	2	Шток клапана ,

11.213(01) НАПРАВЛЯЮЩИЕ КОЛЕСА : 16.0/70-20(SGI I-1)

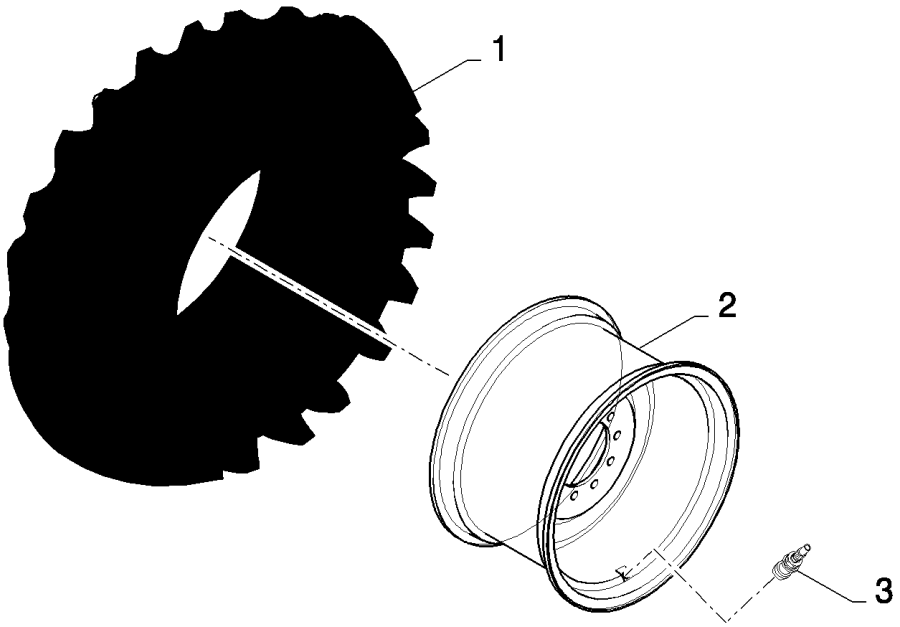

CS640 COMBINE BASE UNIT (1/03-) - Wheels/Tracks

11.213(01) НАПРАВЛЯЮЩИЕ КОЛЕСА : 16.0/70-20(SGI I-1)

ссылка	Номер детали	Кол-во	Описание
1	84036004	2	Шина ,
2	84814083	2	Обод ,
3	395448	2	Шток клапана ,

11.214(01) НАПРАВЛЯЮЩИЕ КОЛЕСА : 460/70R24(IT 520)

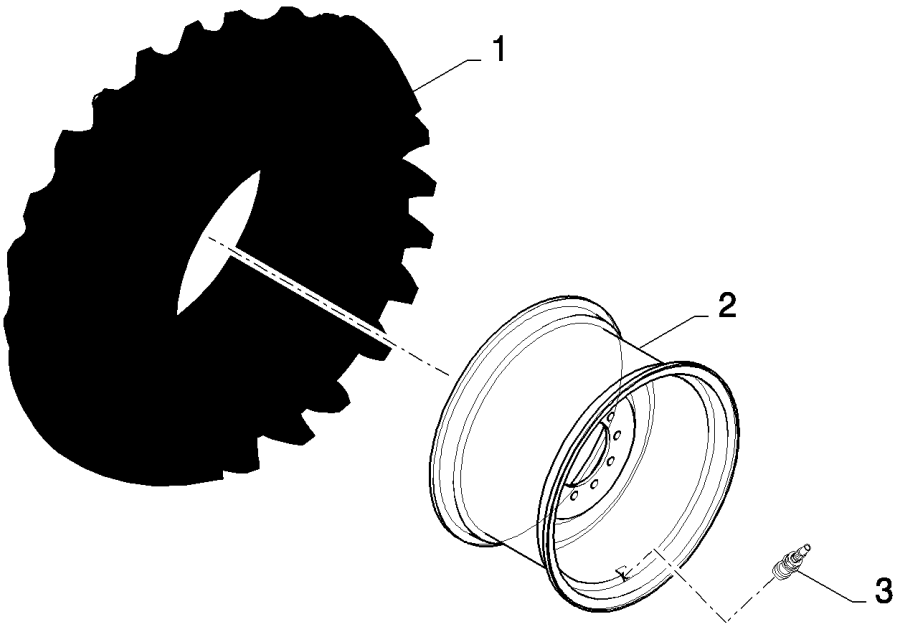

CS640 COMBINE BASE UNIT (1/03-) - Wheels/Tracks

11.214(01) НАПРАВЛЯЮЩИЕ КОЛЕСА : 460/70R24(IT 520)

ссылка	Номер детали	Кол-во	Описание
1	9514625	2	Шина ,
2	84814081	2	Обод ,
3	395448	2	Шток клапана ,

11.215(01) НАПРАВЛЯЮЩИЕ КОЛЕСА : 460/70R24IND-150A8

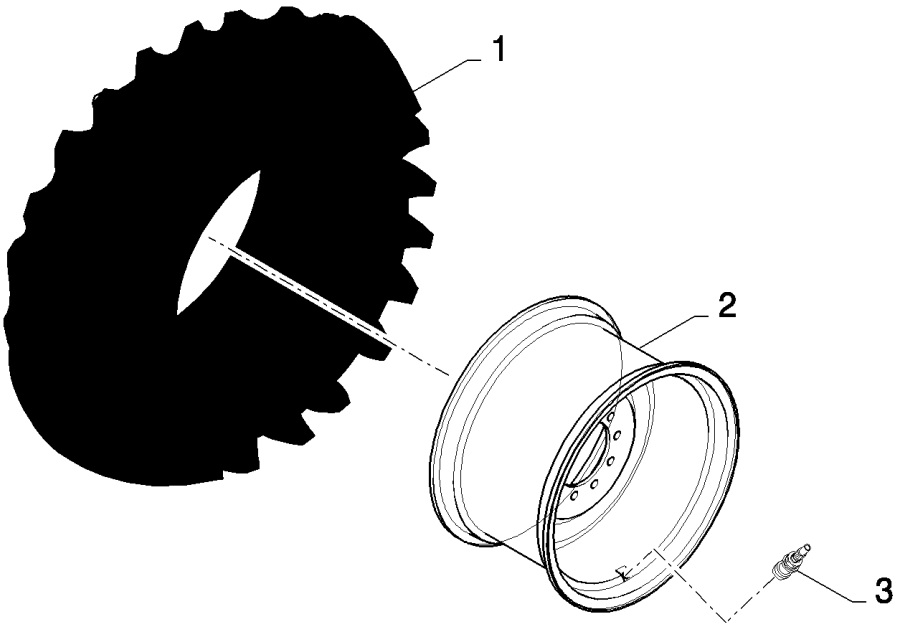

11.215(01) НАПРАВЛЯЮЩИЕ КОЛЕСА : 460/70R24IND-150A8

ссылка	Номер детали	Кол-во	Описание
1	9514625	2	Шина , , BSN C387
1	84801075	2	Шина , , ASN D388
2	84989725	2	Обод ,
3	395448	2	Шток клапана ,

11.216(01) НАПРАВЛЯЮЩИЕ КОЛЕСА : 540/65R24-146A8-(-60)

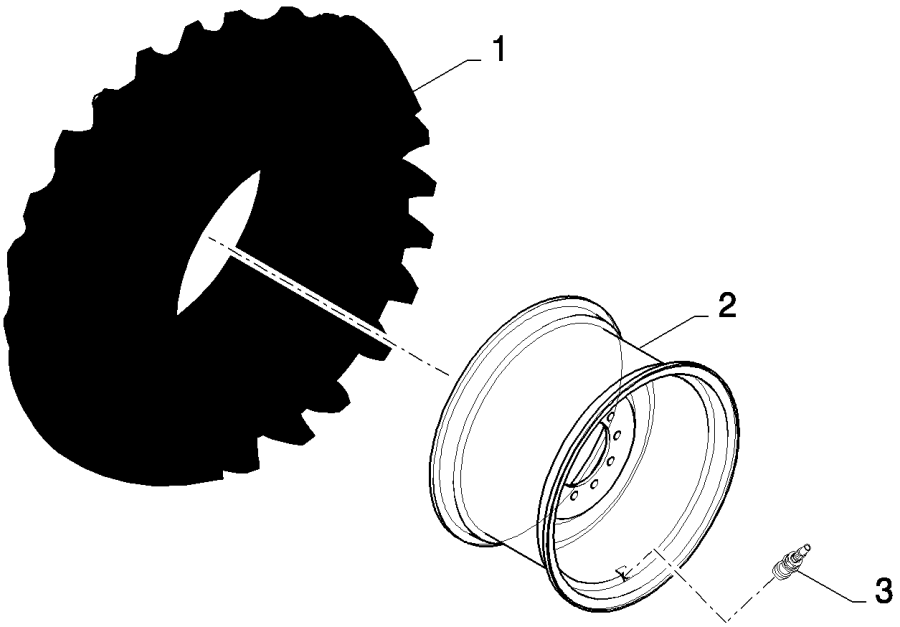

CS640 COMBINE BASE UNIT (1/03-) - Wheels/Tracks

11.216(01) НАПРАВЛЯЮЩИЕ КОЛЕСА : 540/65R24-146A8-(-60)

ссылка	Номер детали	Кол-во	Описание
1	84026457	2	Шина , , BSN C363
1	84806567	2	Шина , , ASN D364
2	84455745	2	Обод , , BSN C415
2	84989894	2	Обод , , ASN D416
3	395448	2	Шток клапана ,

11.217(01) НАПРАВЛЯЮЩИЕ КОЛЕСА : 540/65R24(DT820 R-1W)

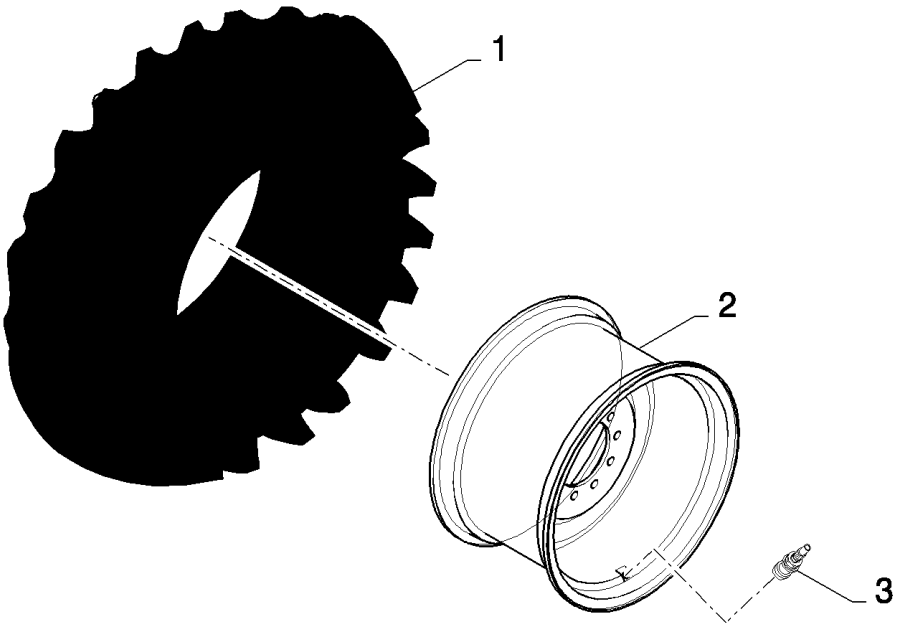

11.217(01) НАПРАВЛЯЮЩИЕ КОЛЕСА : 540/65R24(DT820 R-1W)

ссылка	Номер детали	Кол-во	Описание
1	84026457	2	Шина ,
2	84814081	2	Обод ,
3	395448	2	Шток клапана ,

11.218(01) ВЕДУЩИЕ КОЛЕСА : 800/65R32 - 172A8 (-40) SB

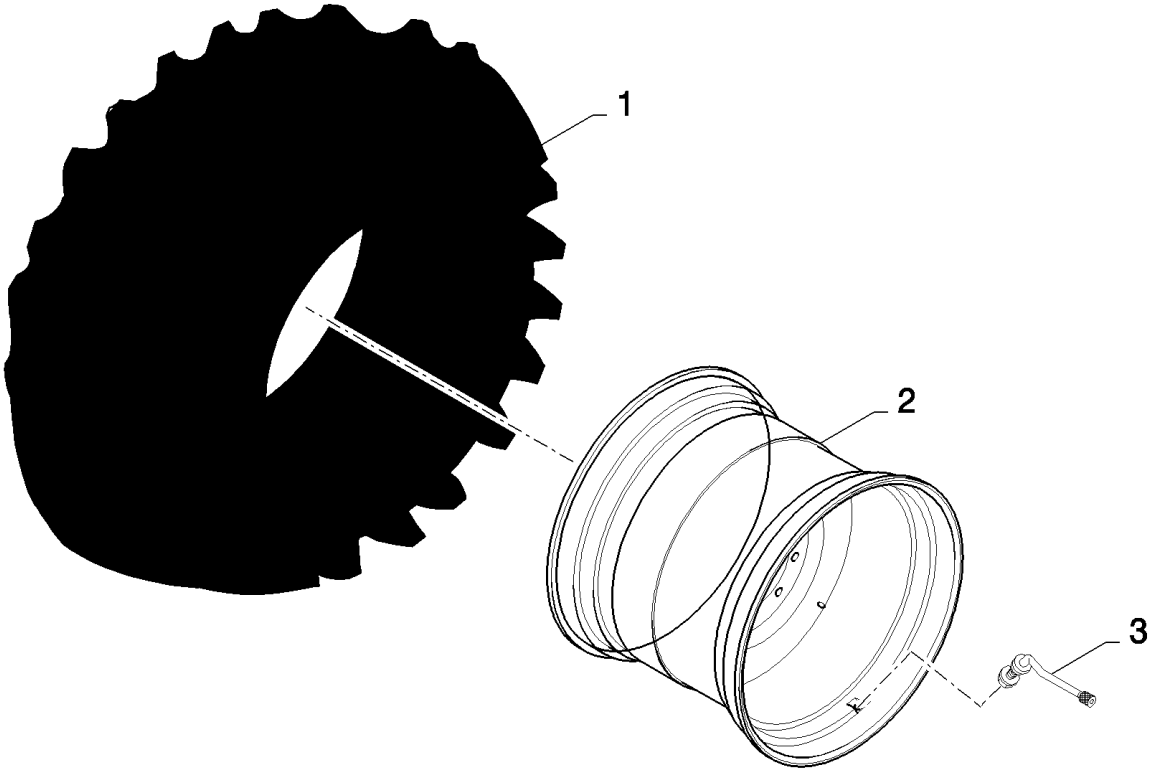

CS640 COMBINE BASE UNIT (1/03-) - Wheels/Tracks

11.218(01) ВЕДУЩИЕ КОЛЕСА : 800/65R32 - 172A8 (-40) SB

ссылка	Номер детали	Кол-во	Описание
1	84078790	2	Шина ,
2	84429222	2	Обод ,
3	397236	2	Шток клапана ,

11.219(01) ВЕДУЩИЕ КОЛЕСА : 800/65R32 - 172A8 (-113) SB

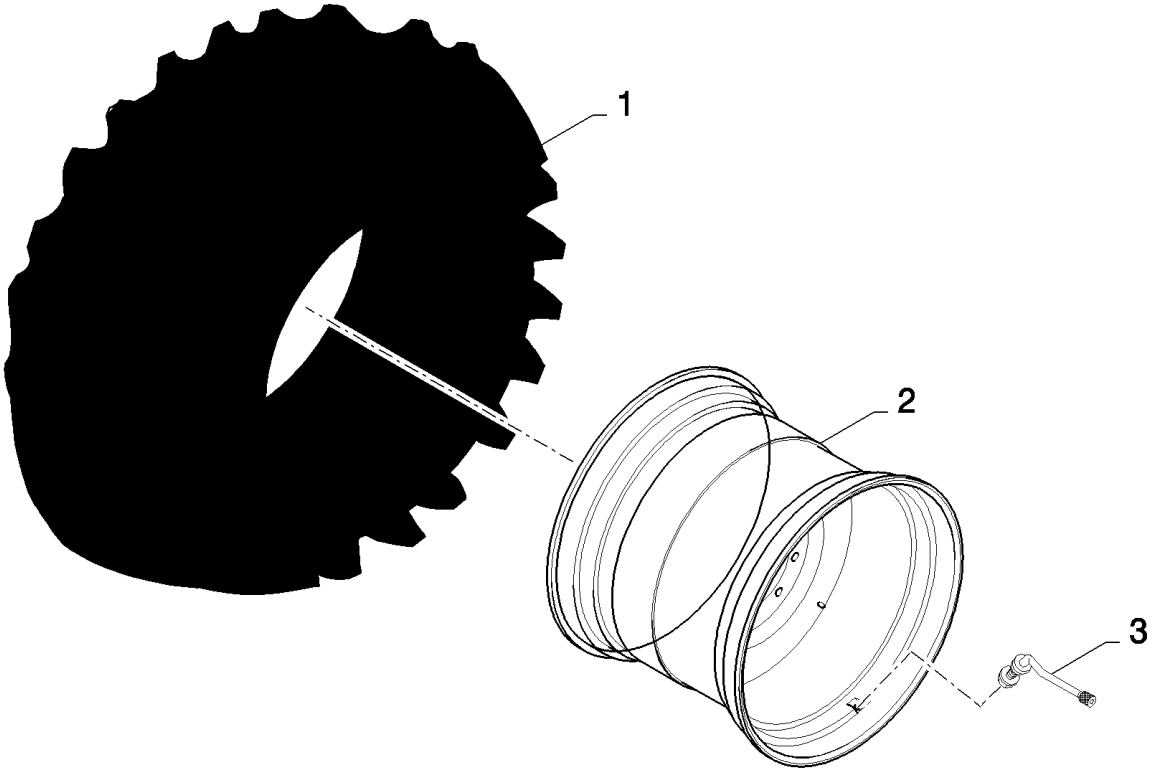

11.219(01) ВЕДУЩИЕ КОЛЕСА : 800/65R32 - 172A8 (-113) SB

ссылка	Номер детали	Кол-во	Описание
1	84078790	2	Шина ,
2	84429205	2	Обод ,
3	397236	2	Шток клапана ,

11.221(01) НАПРАВЛЯЮЩИЕ КОЛЕСА : 540/65R24 - 146A8(-60)

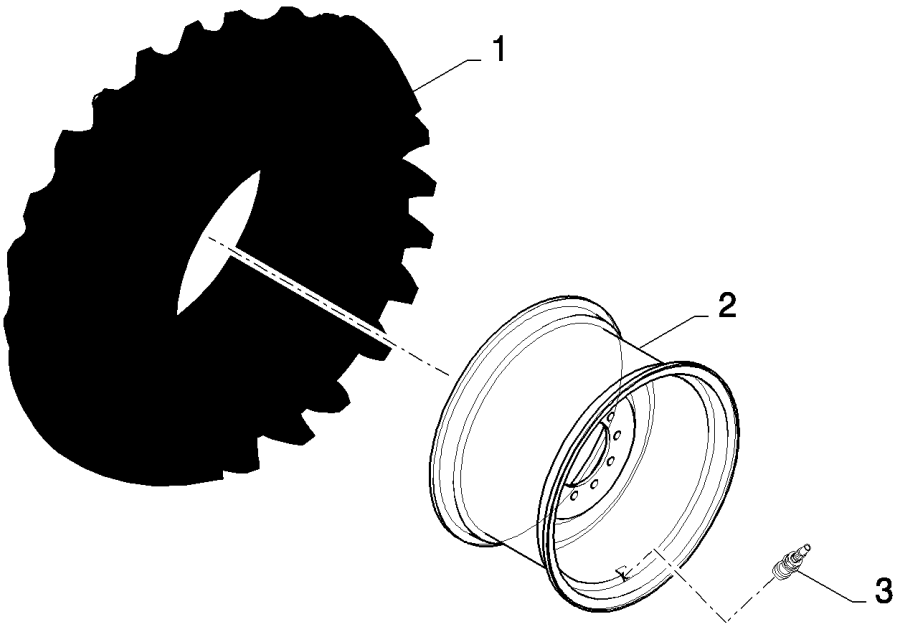

11.221(01) НАПРАВЛЯЮЩИЕ КОЛЕСА : 540/65R24 - 146A8(-60)

ссылка	Номер детали	Кол-во	Описание
1	84806567	2	Шина ,
2	84989894	2	Обод ,
3	395448	2	Шток клапана ,

11.223(01) ПРОТИВОВЕСЫ

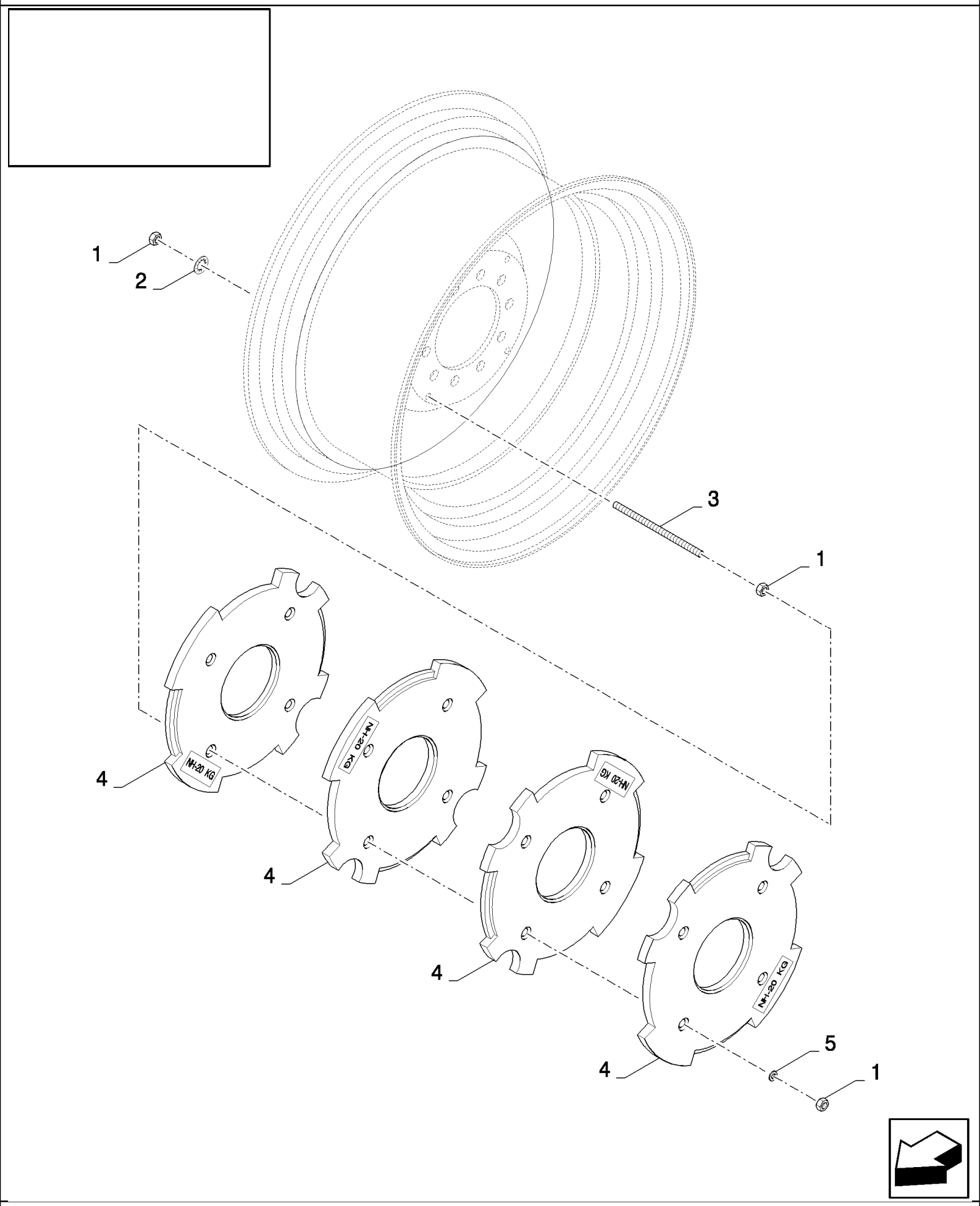

CS640 COMBINE BASE UNIT (1/03-) - Wheels/Tracks

11.223(01) ПРОТИВОВЕСЫ

ссылка	Номер детали	Кол-во	Описание
1	9706685	24	Гайка , M12, Cl 8,
2	300913	8	Стопорная шайба , 12.5MM
3	84989794	8	Резьбовая тяга , M12x220, FOR 200 KG
3	84989795	8	Резьбовая тяга , M12x383, FOR 400 KG
4	84438813	10	WEIGHT, COUNTER, , FOR 200 KG
4	84438813	20	WEIGHT, COUNTER, , FOR 400 KG
5	394630	8	Плоская шайба , 13MM

11.225(01) ВЕДУЩИЕ КОЛЕСА : 710/75R34 - 178A8 (15)

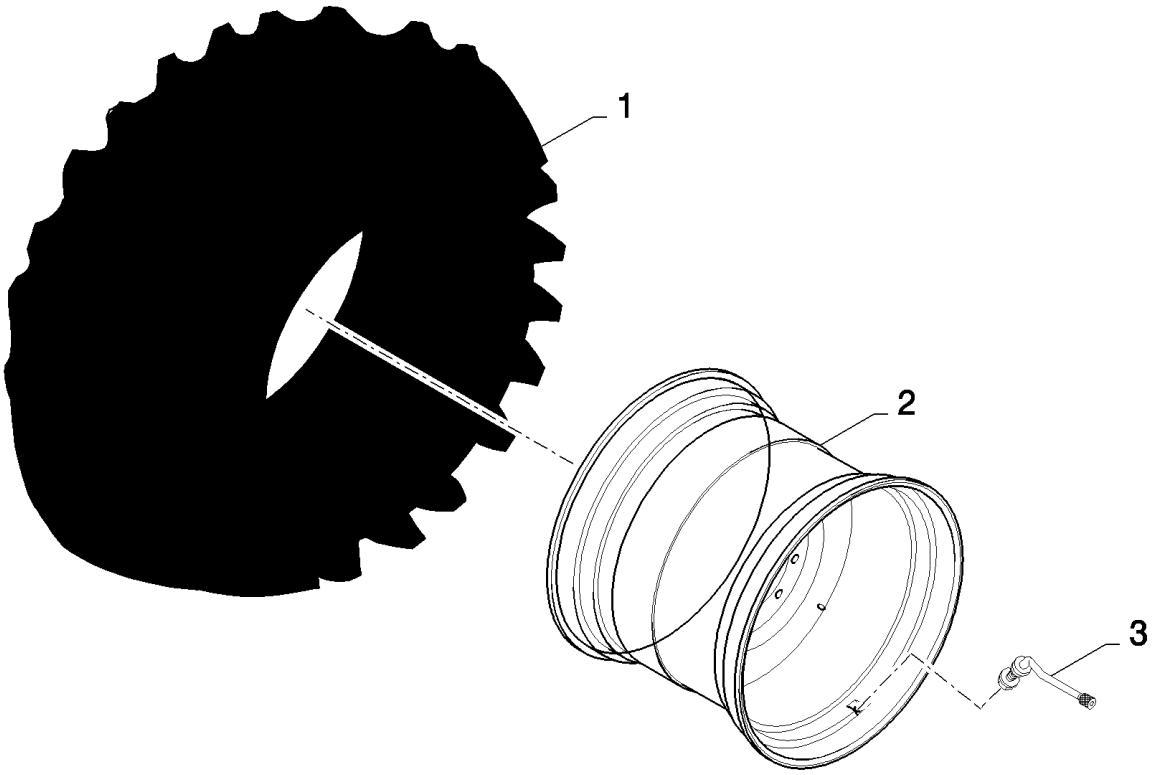

CS640 COMBINE BASE UNIT (1/03-) - Wheels/Tracks

11.225(01) ВЕДУЩИЕ КОЛЕСА : 710/75R34 - 178A8 (15)

ссылка	Номер детали	Кол-во	Описание
1	84446099	2	Шина ,
2	84457056	2	Обод ,
3	397236	2	Шток клапана , , BSN C423
3	84460168	2	Шток клапана , , ASN D424

11.226(01) ВЕДУЩИЕ КОЛЕСА : 650/75R32 - 172A8 (24)

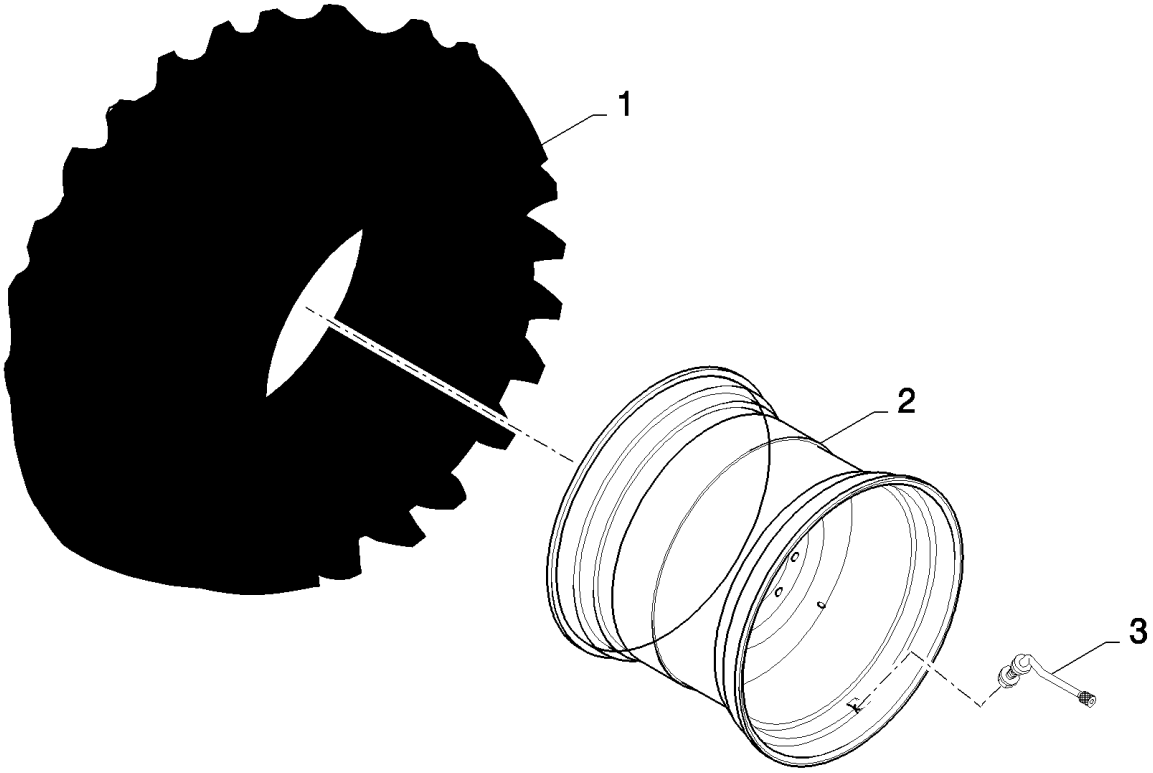

11.226(01) ВЕДУЩИЕ КОЛЕСА : 650/75R32 - 172A8 (24)

ссылка	Номер детали	Кол-во	Описание
1	84068189	2	Шина ,
2	84429210	2	Обод ,
3	397236	2	Шток клапана ,

11.229(01) TRACTION WHEELS : 620/75R30-168A8-MEGBIB(75)

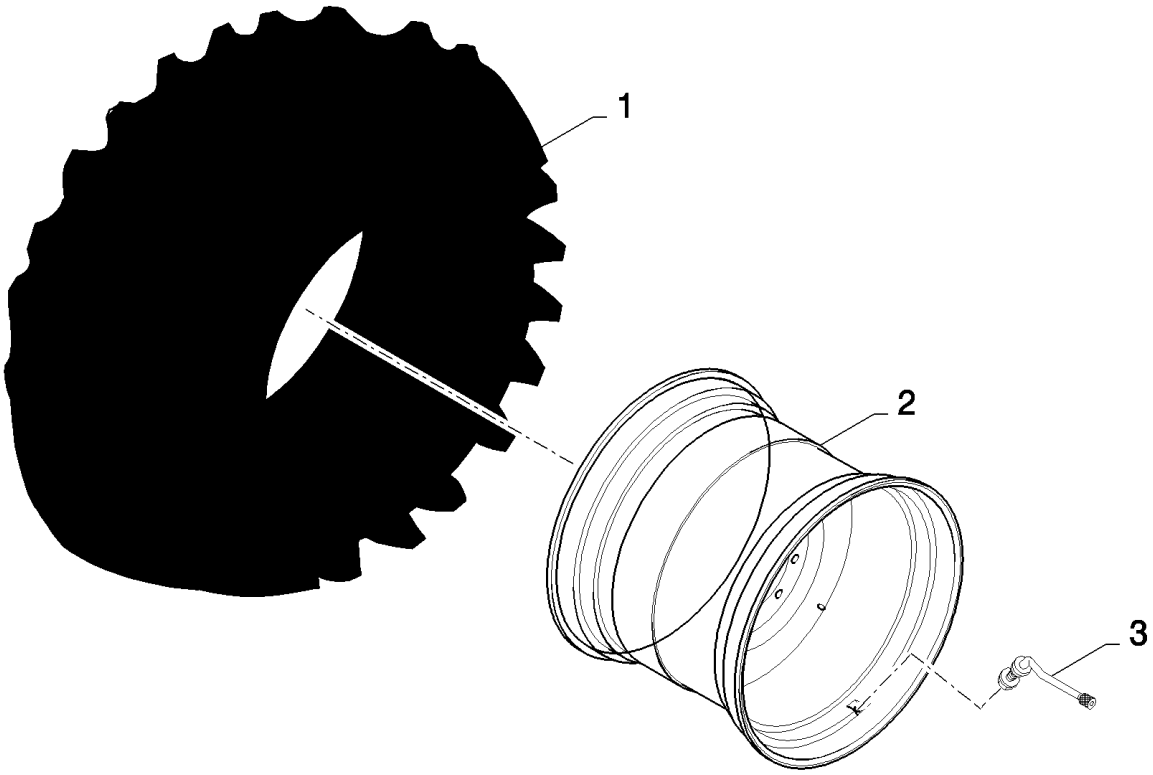

11.229(01) TRACTION WHEELS : 620/75R30-168A8-MEGBIB(75)

ссылка	Номер детали	Кол-во	Описание
1	84800569	2	Шина ,
2	84814070	2	Обод ,
3	84460168	2	Шток клапана ,

11.230(01) TRACTION WHEELS : 620/75R30-163A8-DT824-R-IW

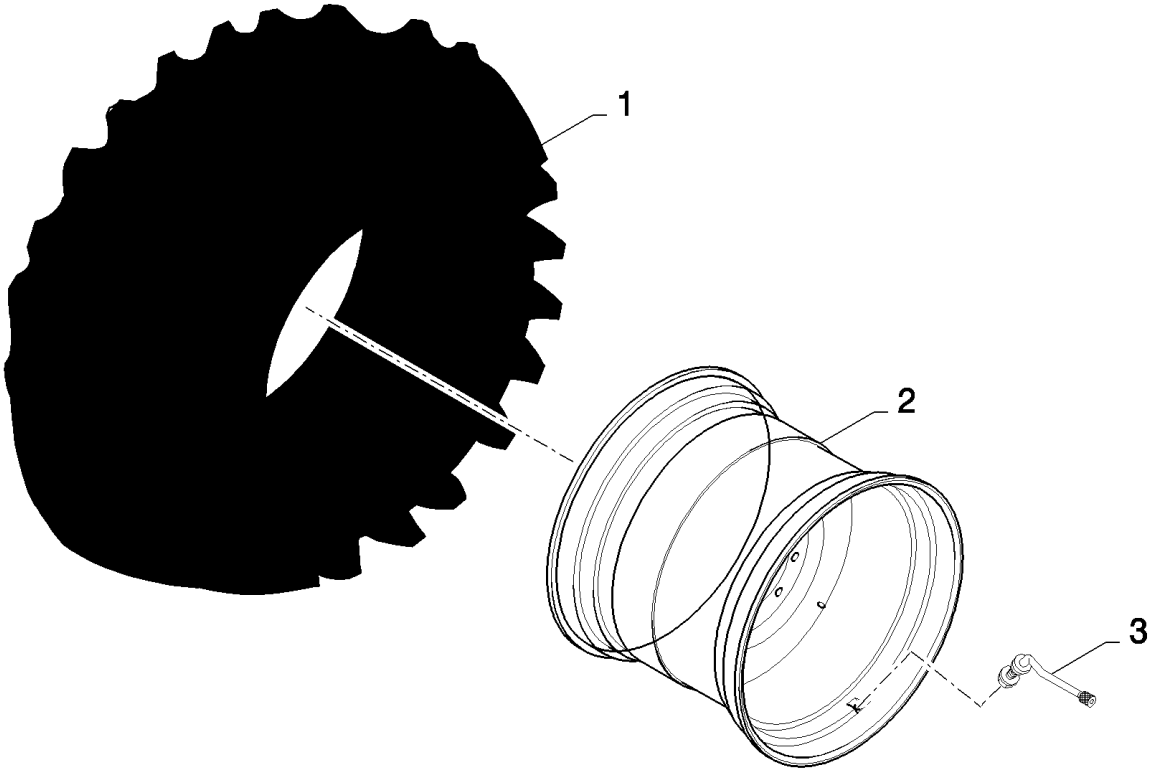

CS640 COMBINE BASE UNIT (1/03-) - Wheels/Tracks

11.230(01) TRACTION WHEELS : 620/75R30-163A8-DT824-R-IW

ссылка	Номер детали	Кол-во	Описание
1	87327938	2	Шина ,
2	84814070	2	Обод ,
3	84460168	2	Шток клапана ,

11.232(01) TRACTION WHEELS : 30.5L-32-14PR-CSG (-113)

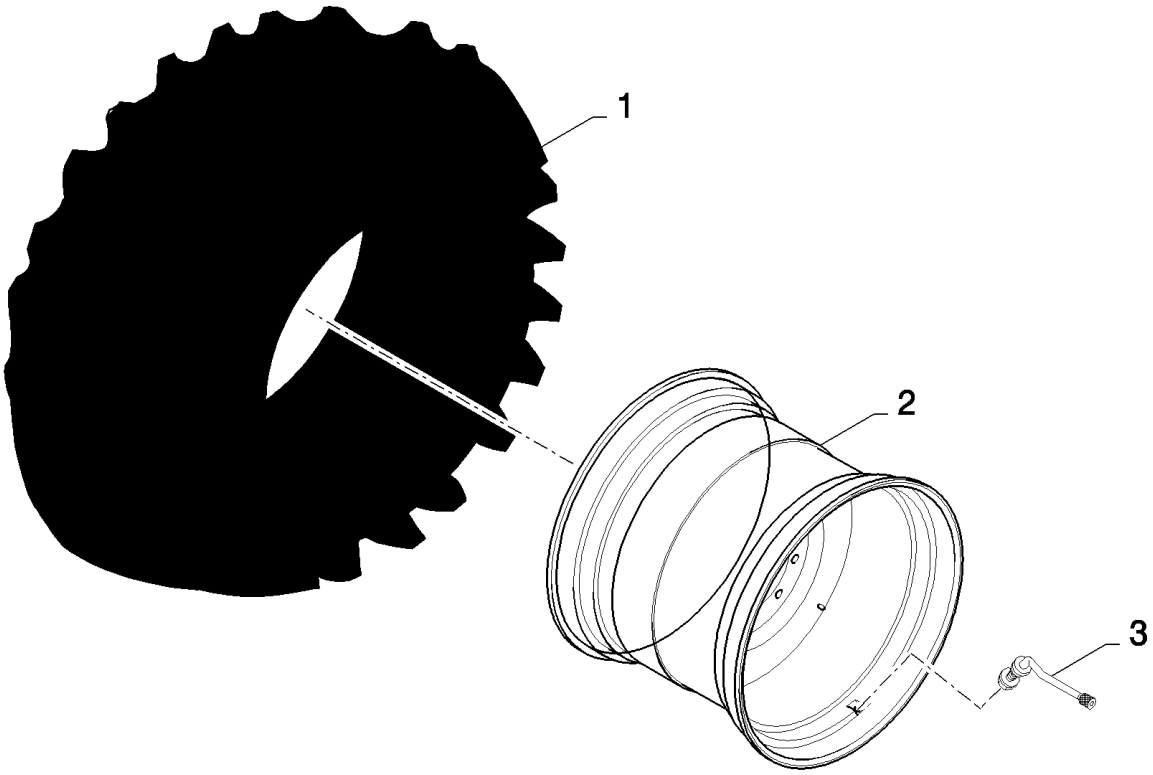

CS640 COMBINE BASE UNIT (1/03-) - Wheels/Tracks

11.232(01) TRACTION WHEELS : 30.5L-32-14PR-CSG (-113)

ссылка	Номер детали	Кол-во	Описание
1	84068561	2	Шина ,
2	84429205	2	Обод ,
3	84460168	2	Шток клапана ,

11.233(01) TRACTION WHEELS

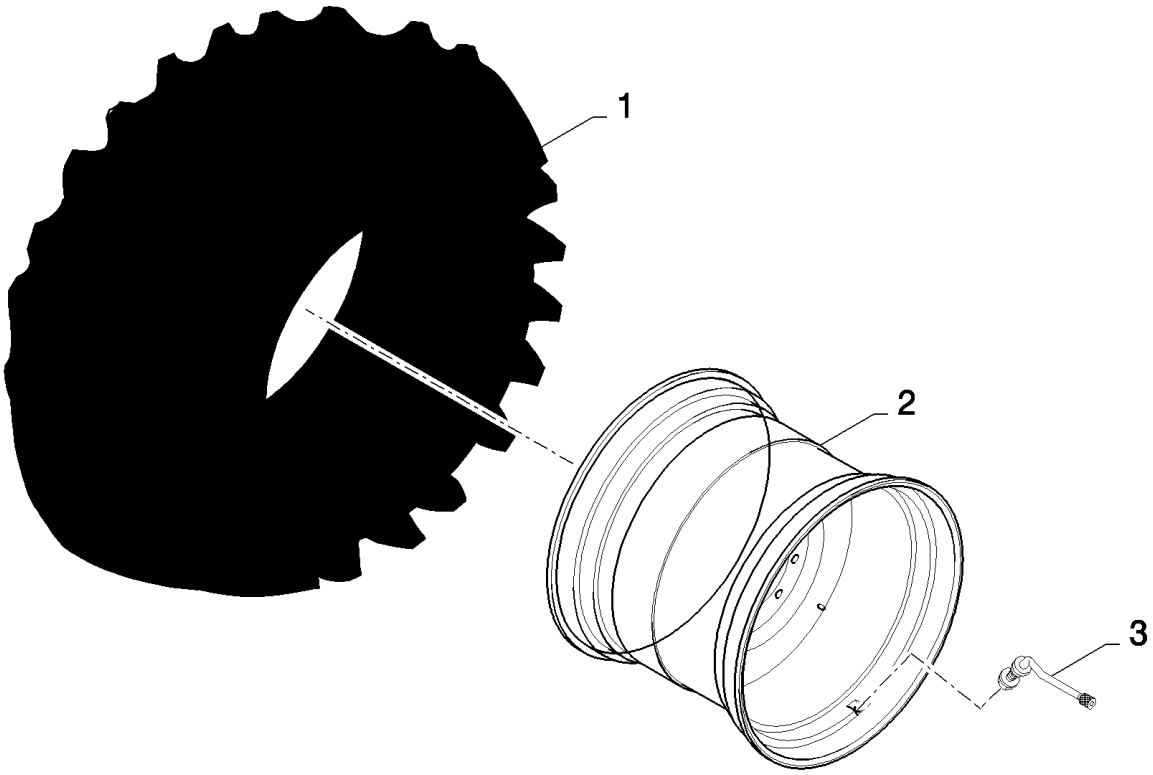

11.233(01) TRACTION WHEELS

ссылка	Номер детали	Кол-во	Описание
1	84068561	2	Шина ,
2	84429218	2	Обод ,
3	84460168	2	Шток клапана ,

12.000(01) РАМА -ШАССИ

MAIN FRAME	**CHÂSSIS PRINCIPAL**	**BASTIDOR PRINCIPAL**	**HOVEDRAMME**
TELAIO PRINCIPALE	**HAUPTGESTELL**	**ESTRUTURA PRINCIPAL**	**HOOFDRAAM**

SEC. 12

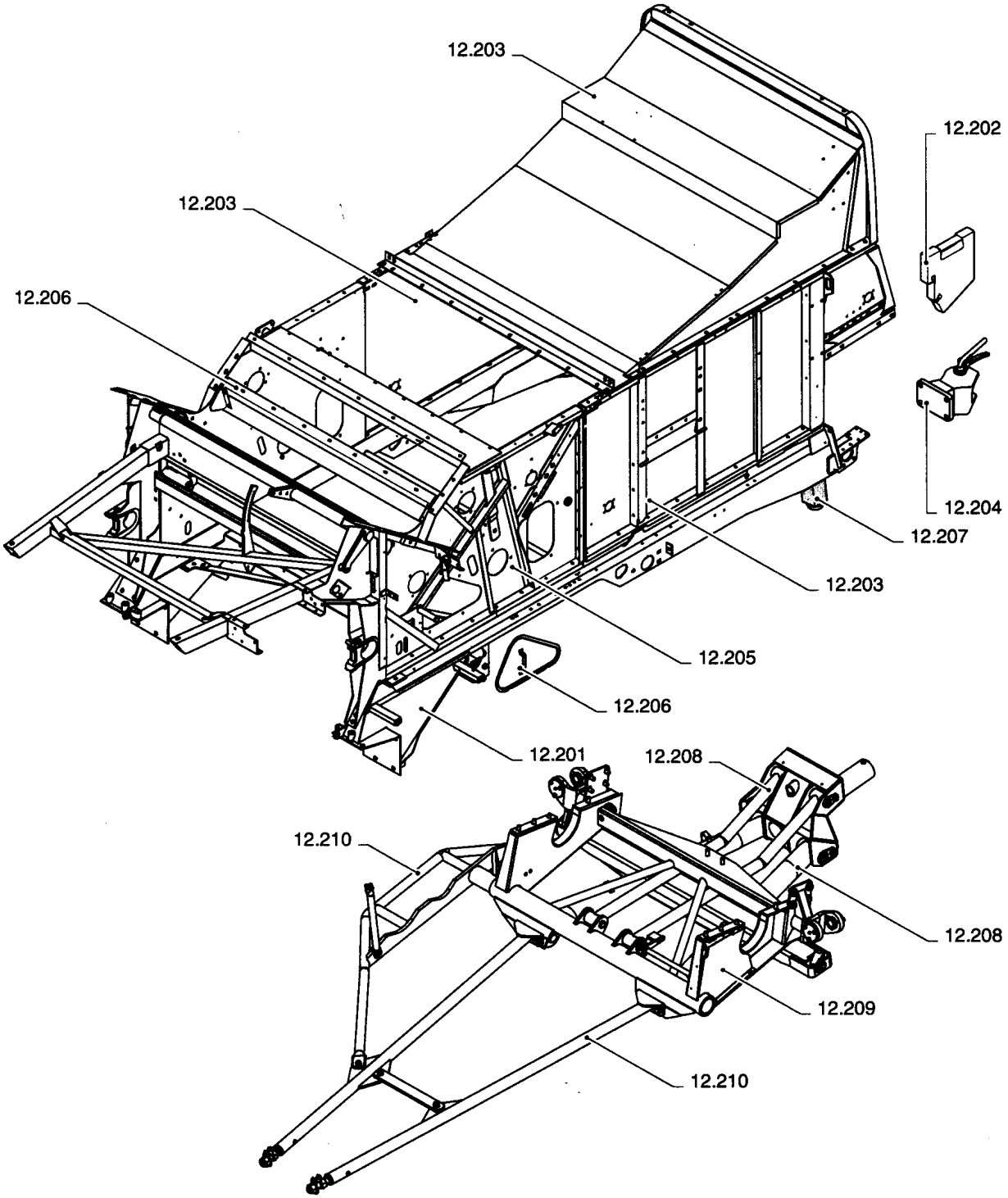

CS640 COMBINE BASE UNIT (1/03-) - Main Frame

12.000(01) РАМА -ШАССИ

ссылка	Номер детали	Кол-во	Описание

12.201(01) НИЖНЯЯ РАМА, НЕРЕГУЛИРУЕМЫЙ КУЗОВ

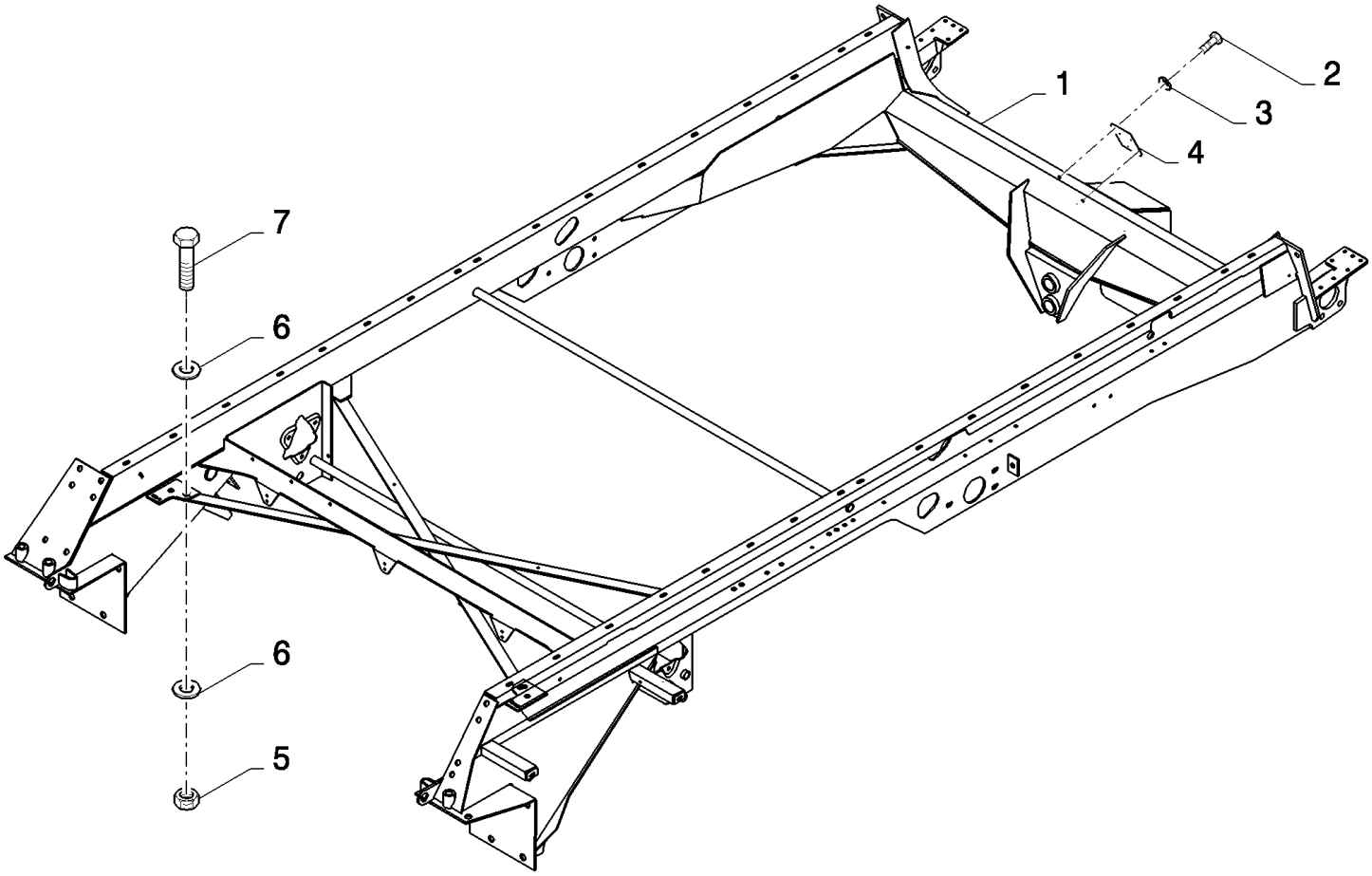

CS640 COMBINE BASE UNIT (1/03-) - Main Frame

12.201(01) НИЖНЯЯ РАМА, НЕРЕГУЛИРУЕМЫЙ КУЗОВ

ссылка	Номер детали	Кол-во	Описание
1	84989473	1	Рама , , FOR CS520, CS540 ONLY, FOR CL560 ONLY
1	84075599	1	Рама , , FOR CS640, CS660 ONLY
2	120104	2	Винт , Hex, M8 x 20, 8.8,
3	322358	2	Пружинная шайба , Belleville, M8,
4	84989533	1	Пластина ,
5	100020	4	Гайка , M16, Cl 8,
6	333040	8	Плоская шайба , 16MM
7	120090	4	Винт , Hex, M16 x 50, 8.8,

12.202(01) ПРОТИВОВЕСЫ, ОПОРА

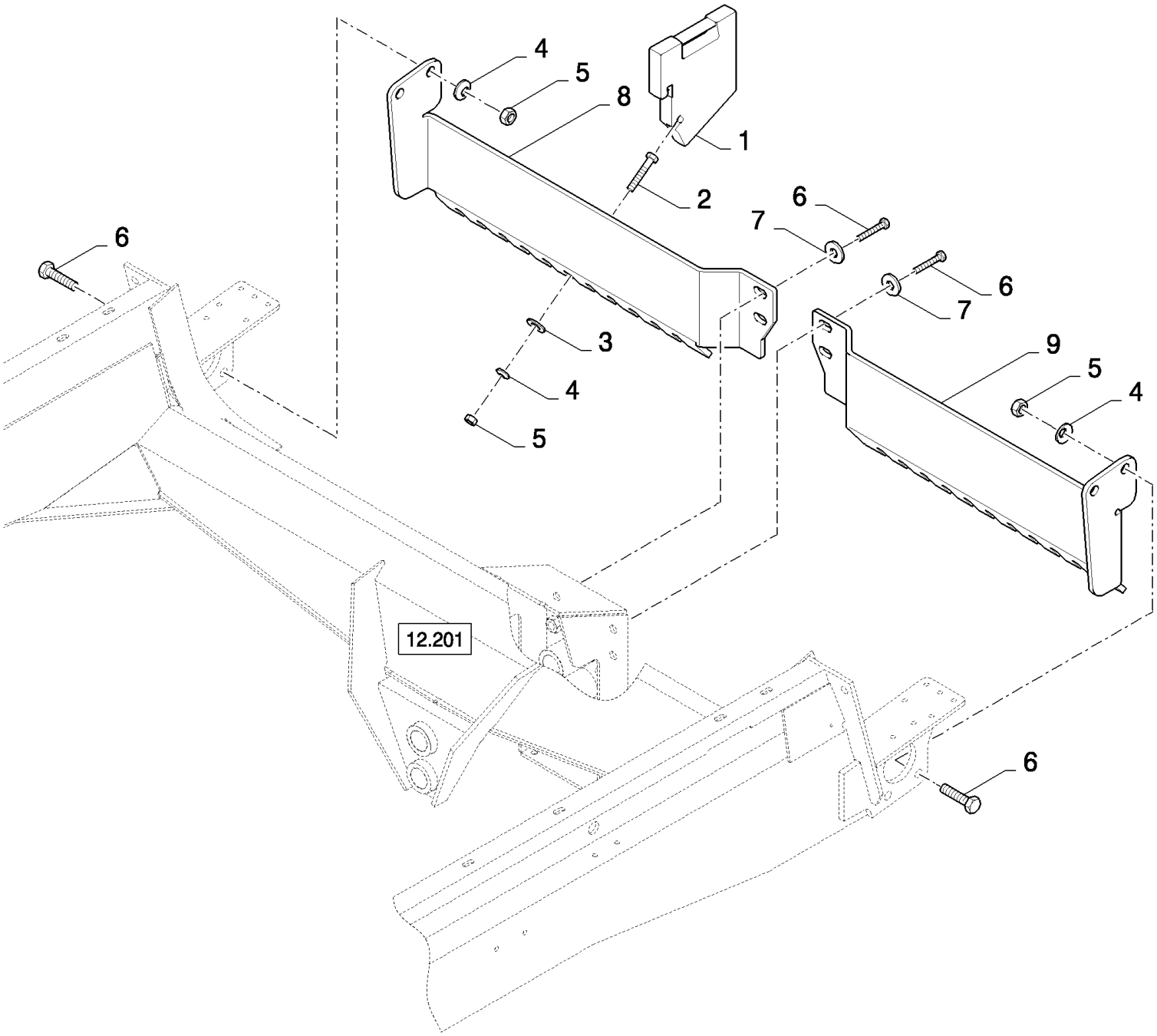

CS640 COMBINE BASE UNIT (1/03-) - Main Frame

12.202(01) ПРОТИВОВЕСЫ, ОПОРА

ссылка	Номер детали	Кол-во	Описание
1	84435924	AR	Грузик опережающий ,
2	120092	AR	Винт , Hex, M16 x 70, 8.8,
3	451743	AR	Плоская шайба , 16MM
4	140048	AR	Пружинная шайба , Belleville, M16,
5	100020	AR	Гайка , M16, Cl 8,
6	385922	8	Винт , Hex, M16 x 45, 8.8,
7	394631	4	Плоская шайба , 17MM
8	84438697	1	Суппорт , , FOR CS520, CS540 ONLY
8	84438689	1	Суппорт , , FOR CS640, CS660 ONLY
9	84438695	1	Суппорт , , FOR CS520, CS540 ONLY
9	84437767	1	Суппорт , , FOR CS640, CS660 ONLY

12.203(01) КЛАВИШНЫЙ СОЛОМОТРЯС, РАМА

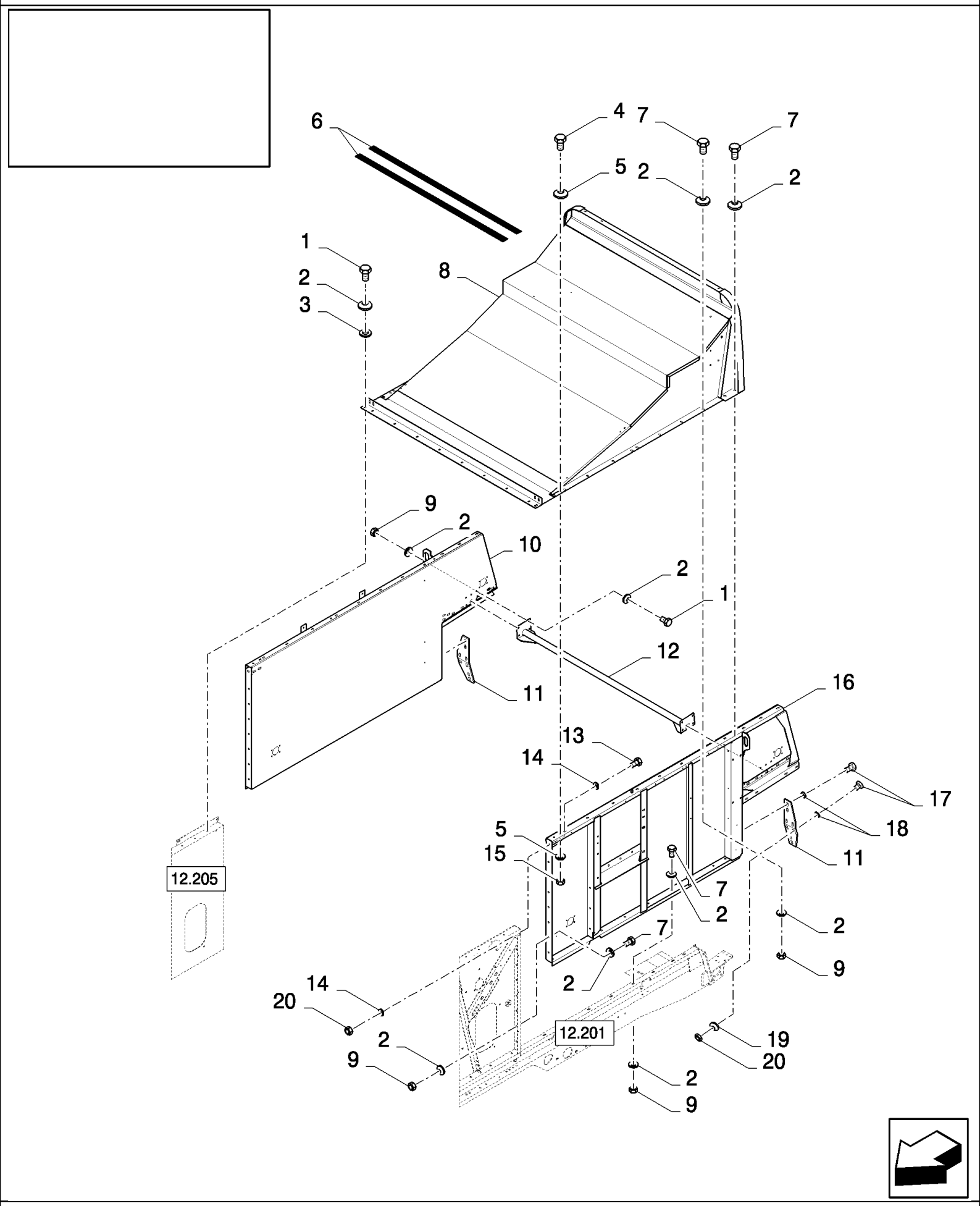

CS640 COMBINE BASE UNIT (1/03-) - Main Frame

12.203(01) КЛАВИШНЫЙ СОЛОМОТРЯС, РАМА

ссылка	Номер детали	Кол-во	Описание
1	43140	10	БОЛТ, Hex, M10 x 30, 8.8, Full Thd,
2	140045	94	Пружинная шайба , Belleville, M10,
3	140042	2	Плоская шайба , M10 x 34 x 3,
4	43127	2	БОЛТ, Hex, M8 x 25, 8.8,
5	322358	4	Пружинная шайба , Belleville, M8,
6	401502	2	Полоса фрикционная , 51mm x 18.3 Roll - Cut to Size
7	43139	39	Винт , Hex, M10 x 25, 8.8, Full Thd, M10x25
8	84432224	1	Рама , , FOR CS520, CS540 ONLY, FOR CL560 ONLY
8	84076858	1	Рама , , FOR CS640, CS660 ONLY
9	100016	45	Гайка , M10, Cl 8,
10	84076813	1	Рама ,
11	84438859	2	Пластина ,
12	84432212	1	Суппорт , , FOR CS520, CS540 ONLY, FOR CL560 ONLY
12	84076772	1	Суппорт , , FOR CS640, CS660 ONLY
13	86508586	2	БОЛТ, Hex, M16 x 240, 8.8,
14	333041	4	Плоская шайба ,
15	89706690	2	Гайка , M8, Cl 8,
16	84076920	1	Рама ,
17	385922	12	Винт , Hex, M16 x 45, 8.8,
18	84058945	12	Плоская шайба ,
19	140048	2	Пружинная шайба , Belleville, M16,
20	100020	4	Гайка , M16, Cl 8,

CS640 COMBINE BASE UNIT (1/03-) - Main Frame

12.204(01) СЦЕПНОЕ УСТРОЙСТВО

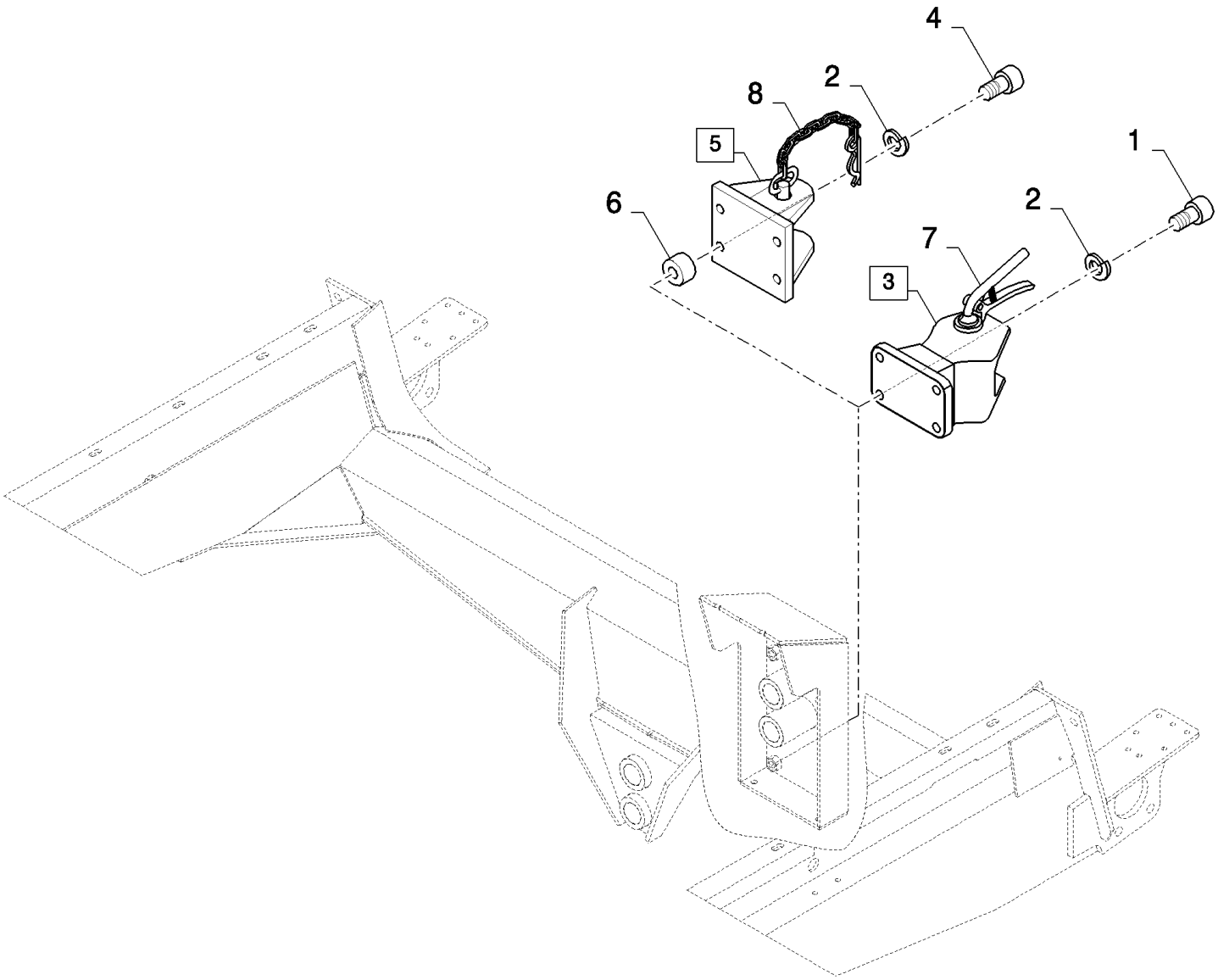

CS640 COMBINE BASE UNIT (1/03-) - Main Frame

12.204(01) СЦЕПНОЕ УСТРОЙСТВО

ссылка	Номер детали	Кол-во	Описание
1	9817243	4	Винт , Hex Soc Hd, M16 x 50, 12.9, Cap, HS, CL 12.9, M16 x 2 x 50
2	86729275	8	Стопорная шайба , 5/8",
3	84607012	1	Буксирный крюк , (7)
4	9838120	4	Винт ,
5	84400985	1	Сцепка , (8)
6	355392	4	Распорка ,
7	84801725	1	Соединительный палец ,
8	84817651	1	Соединительный палец ,

CS640 COMBINE BASE UNIT (1/03-) - Main Frame

12.205(01) РАМА, СИСТЕМА ОБМОЛОТА

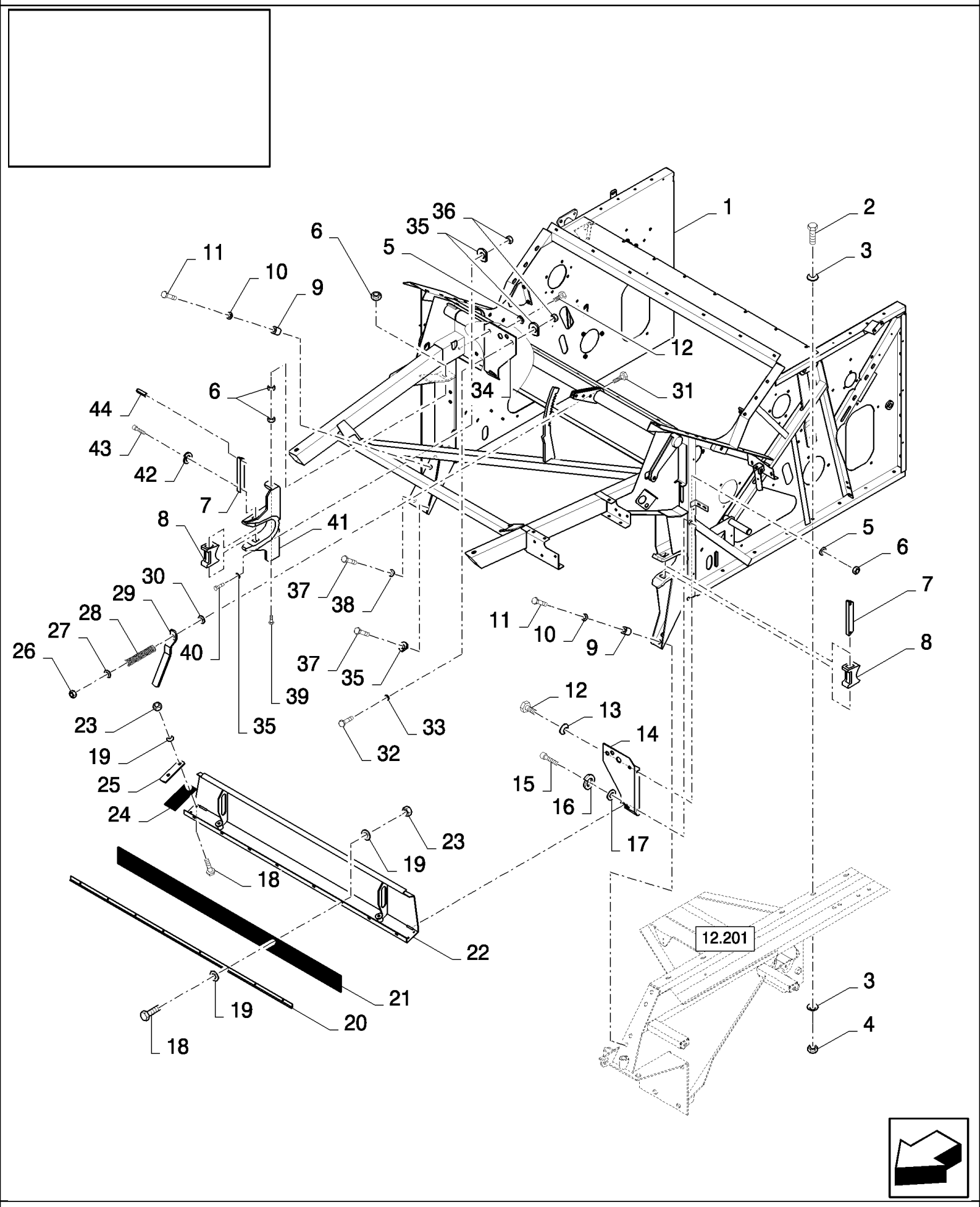

CS640 COMBINE BASE UNIT (1/03-) - Main Frame

12.205(01) РАМА, СИСТЕМА ОБМОЛОТА

ссылка	Номер детали	Кол-во	Описание
1	84431555	1	Рама , , WITHOUT ROTARY SEPARATOR, FOR CL560 ONLY, FOR CS520, CS540 ONLY
1	84431489	1	Рама , , WITHOUT ROTARY SEPARATOR, FOR CS640 ONLY
1	84431554	1	Рама , , FOR CL560 ONLY, FOR CS540 ONLY, WITH ROTARY SEPARATOR
1	84076484	1	Рама , , WITH ROTARY SEPARATOR, FOR CS640, CS660 ONLY
2	43140	12	БОЛТ, Hex, M10 x 30, 8.8, Full Thd,
3	140045	AR	Пружинная шайба , Belleville, M10,
4	100016	12	Гайка , M10, Cl 8,
5	140046	4	Плоская шайба , Belleville, M12,
6	9706685	5	Гайка , M12, Cl 8,
7	9509745	2	КРОНШТЕЙН,
8	84100382	2	Зажим ,
9	84073777	8	ВТУЛКА,
10	394631	8	Плоская шайба , 16MM
11	120093	8	БОЛТ, Hex, M16 x 80, 8.8,
12	9706687	4	Винт , Hex, M12 x 30, 8.8,
13	140018	2	Плоская шайба , M12 x 24 x 2.5,
14	84075281	1	Пластина , LH
15	86512143	2	Винт , Hex Soc Hd, M12 x 70, 12.9, M12x70
16	412123	2	Плоская шайба , M12,
17	140084	2	Плоская шайба , 12MM
18	120100	AR	БОЛТ, Hex, M6 x 20, 8.8,
19	322357	AR	Пружинная шайба , Belleville, M6,
20	399397	1	Суппорт , , FOR CS520, CS540 ONLY, FOR CL560 ONLY
20	390374	1	Крепежная пластина , , FOR CS640, CS660 ONLY
21	922309	1	ТЕНТ, , FOR CL560 ONLY, FOR CS540 ONLY
21	9501663	1	ТЕНТ, , FOR CS640, CS660 ONLY, BSN C319
21	84818316	1	Резиновая лента , , FOR CS640, CS660 ONLY, ASN D320
22	84432430	1	Крышка , , FOR CS520, CS540 ONLY, FOR CL560 ONLY
22	84075272	1	Крышка , , FOR CS640, CS660 ONLY
23	353308	AR	Гайка , M6 x 1, Cl 8,
24	84075149	2	ТЕНТ,
25	84075180	2	Крепежная пластина ,
26	412141	3	Контргайка , M10 x 1.5, Cl 8,
27	378244	3	Плоская шайба , M10,
28	539991	3	Пружина ,
29	84434366	3	Рычаг ,
30	140042	3	Плоская шайба , M10 x 34 x 3,
31	120073	3	БОЛТ, Hex, M10 x 80, 8.8,
32	43167	4	БОЛТ, Hex, M16 x 30, 8.8, Full Thd,
33	140048	4	Пружинная шайба , Belleville, M16,
34	84075282	1	Пластина , RH
35	333041	13	Плоская шайба , 16MM
36	100020	8	Гайка , M16, Cl 8,
37	43168	2	БОЛТ, Hex, M16 x 40, 8.8,
38	333040	1	Плоская шайба , 16MM

CS640 COMBINE BASE UNIT (1/03-) - Main Frame

12.205(01) РАМА, СИСТЕМА ОБМОЛОТА

ссылка	Номер детали	Кол-во	Описание
39	120124	1	БОЛТ, Hex, M12 x 90, 8.8,
40	120090	4	Винт , Hex, M16 x 50, 8.8,
41	84073329	1	Суппорт ,
42	80681	2	Стопорная шайба , 5/16",
43	9706749	2	Винт , Hex Soc Hd, M8 x 25, 12.9, M8x25
44	9512583	2	Стопорный штифт , M10 x 30, Slotted,

CS640 COMBINE BASE UNIT (1/03-) - Main Frame

12.206(01) РАМА, СИСТЕМА ОБМОЛОТА

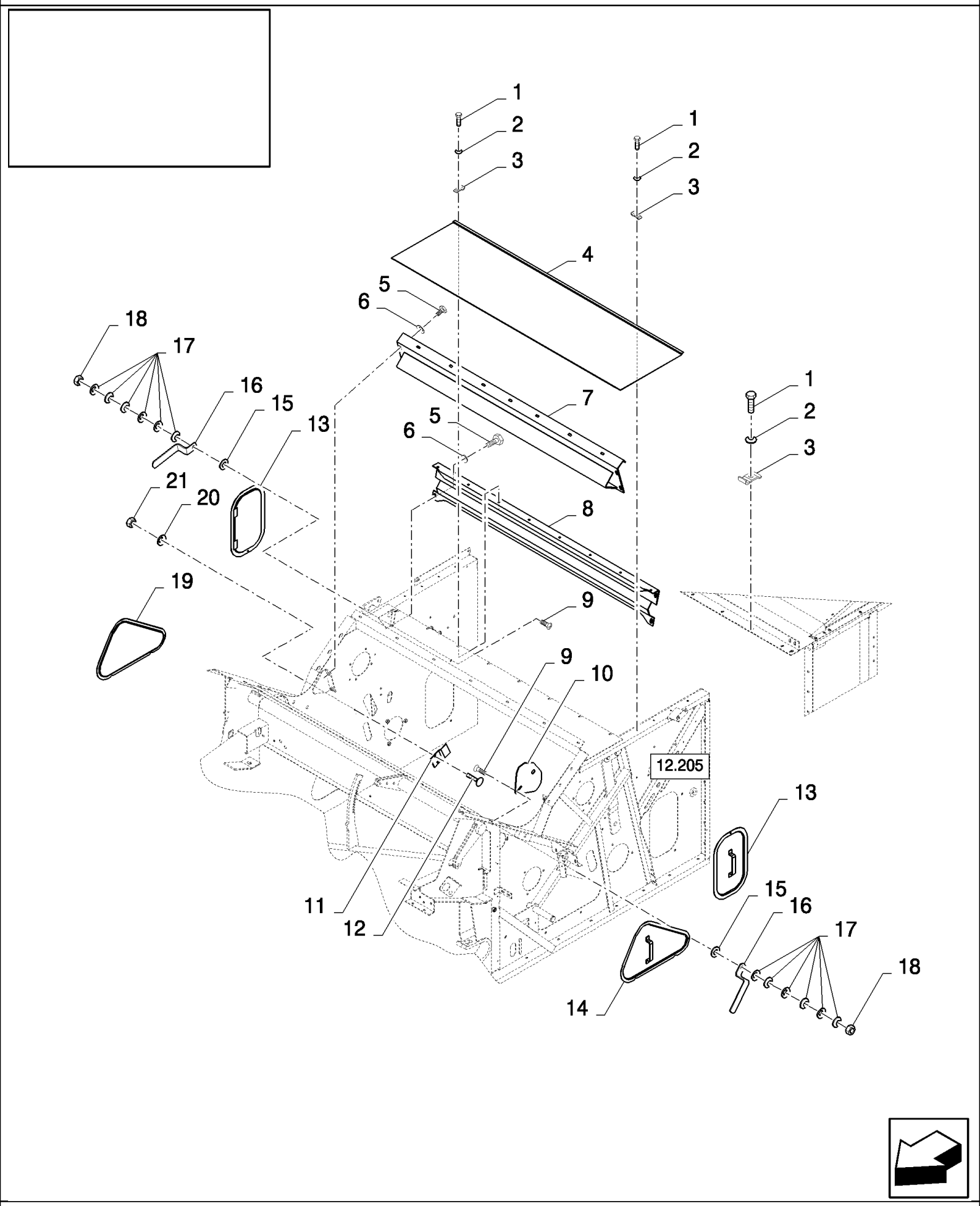

CS640 COMBINE BASE UNIT (1/03-) - Main Frame

12.206(01) РАМА, СИСТЕМА ОБМОЛОТА

ссылка	Номер детали	Кол-во	Описание
1	43128	AR	БОЛТ, Hex, M8 x 30, 8.8,
2	322358	AR	Пружинная шайба , Belleville, M8,
3	425093	AR	Зажим ,
4	84432487	1	Крышка , , FOR CS520, CS540 ONLY, FOR CL560 ONLY
4	84432488	1	Крышка , , FOR CS640, CS660 ONLY
5	43138	AR	Винт , Hex, M10 x 20, 8.8, Full Thd,
6	140045	AR	Пружинная шайба , Belleville, M10,
7	84432433	1	Пластина , , FOR CS520, CS540 ONLY, FOR CL560 ONLY
7	84073577	1	Пластина , , FOR CS640, CS660 ONLY
8	84440208	1	Пластина , , FOR CS520, CS540 ONLY, FOR CL560 ONLY, WITHOUT ROTARY SEPARATOR
8	84440223	1	Пластина , , WITHOUT ROTARY SEPARATOR, FOR CS640 ONLY
8	84432396	1	Пластина , , FOR CS540 ONLY, WITH ROTARY SEPARATOR, BSN C427
8	84460682	1	Пластина , , WITH ROTARY SEPARATOR, FOR CS540 ONLY, ASN D428
8	84073238	1	Пластина , , FOR CS640, CS660 ONLY, WITH ROTARY SEPARATOR, BSN C427
8	84460679	1	Пластина , , WITH ROTARY SEPARATOR, FOR CS640, CS660 ONLY, ASN D428
9	308761	12	БОЛТ, С КВАДРАТНЫМ ПОДГОЛОВКОМ, Short NK, M8 x 25, Cl8.8, Full Thd,
10	84443839	1	Крышка ,
11	84075668	1	КРОНШТЕЙН,
12	86512439	2	Винт , Short NK, M6 x 16, Cl8.8, Full Thd,
13	84073215	2	Крышка ,
14	84073222	1	Крышка ,
15	378243	12	Плоская шайба , M8,
16	84432243	12	Зажим ,
17	300367	72	Плоская шайба , 8MM
18	86629542	12	Контргайка , M8 x 1.25, Cl 8,
19	84073225	1	Крышка ,
20	322357	2	Пружинная шайба , Belleville, M6,
21	15896221	2	Гайка , M6, Cl 10,

12.207(01) ШАРНИРНЫЕ ДРОССЕЛИ ДЛЯ КЛАПАНА РУЛЕВОГО УПРАВЛЕНИЯ

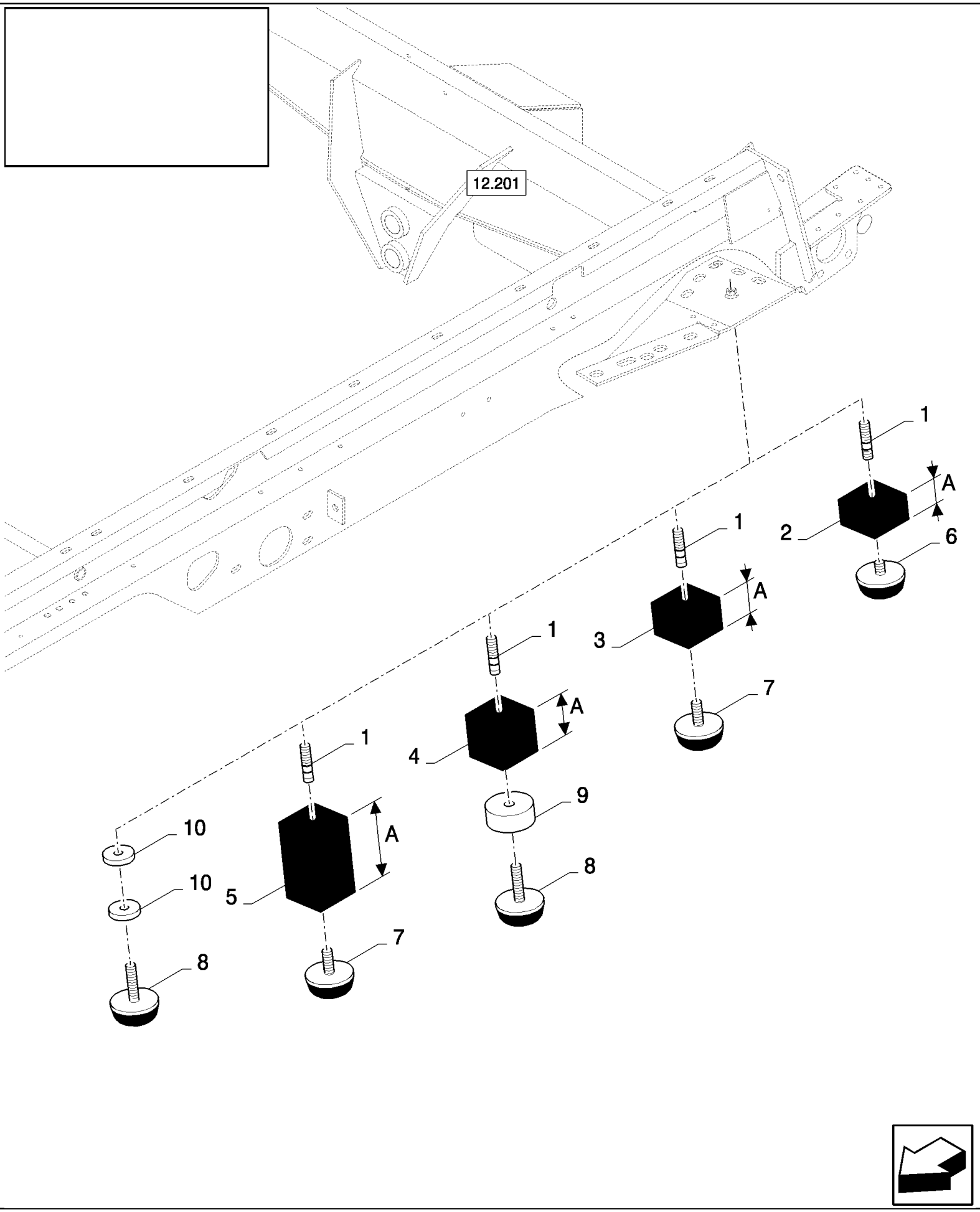

12.207(01) ШАРНИРНЫЕ ДРОССЕЛИ ДЛЯ КЛАПАНА РУЛЕВОГО УПРАВЛЕНИЯ

ссылка	Номер детали	Кол-во	Описание
1	412593	2	БОЛТ,
2	84807909	2	БЛОК , A=31MM
3	84026231	2	БЛОК , A=40MM
4	916866	2	Распорка , A=50MM
5	417299	2	Стопор , A=90MM
6	84062673	2	Блок-изолятор,
7	190029	2	Блок-изолятор,
8	84440416	2	Блок-изолятор,
9	84018917	2	ВТУЛКА,
10	140083	4	Плоская шайба ,

13.000(01) СОЛОМОПОДЪЕМНИК

STRAW ELEVATOR	**ELEVATEUR DE PAILLE**	**ELEVADOR DE PAJA**	**HALMELEVATOR**
CANALE ELEVATORE PAGLIA	**STROHFÖRDERER**	**ELEVADOR DE PALHA**	**STRO-ELEVATOR**

SEC. 13

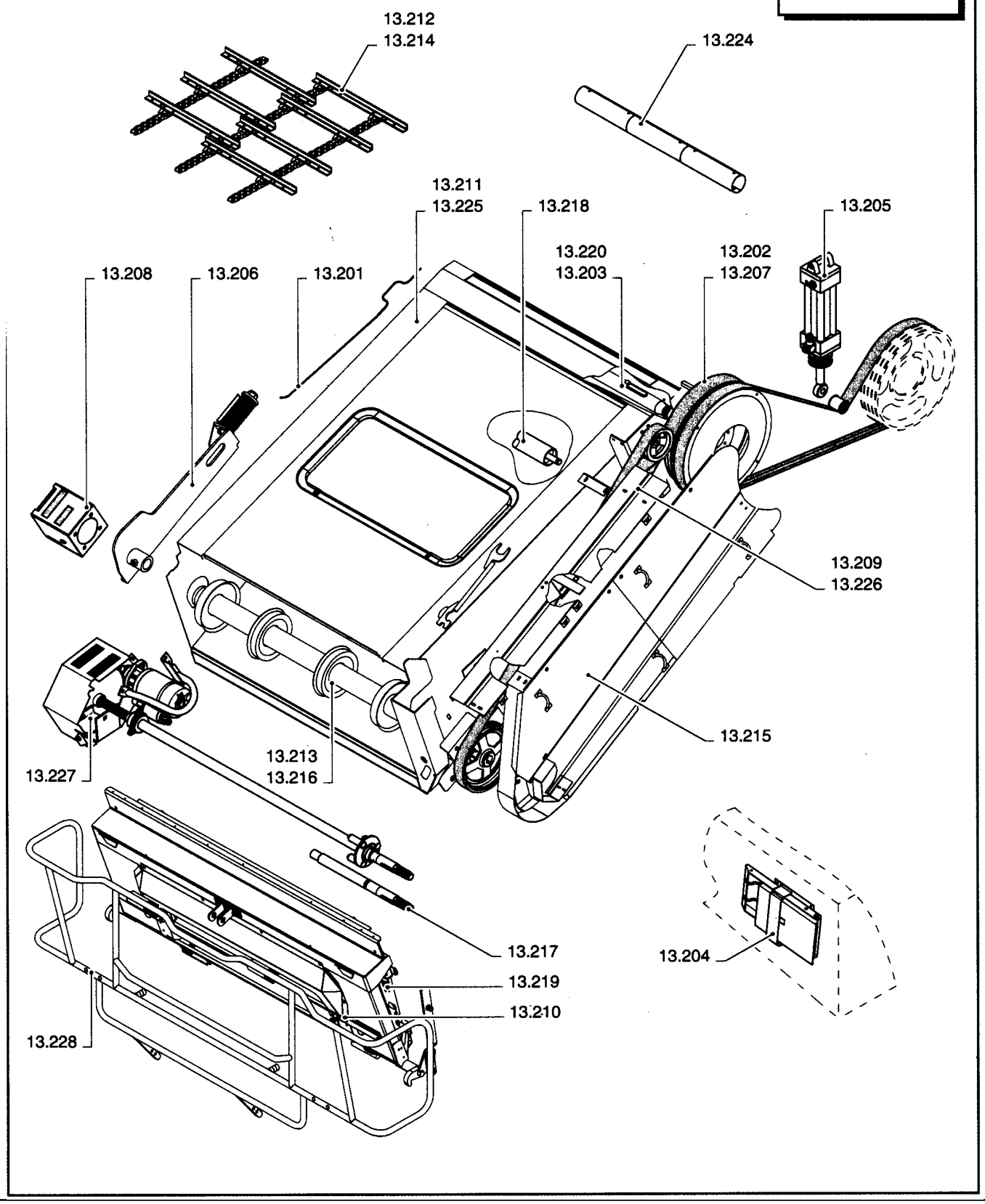

13.000(01) СОЛОМОПОДЪЕМНИК

ссылка	Номер детали	Кол-во	Описание

13.201(01) СОЛОМОПОДЪЕМНИК, СИСТЕМА СМАЗКИ ВЕРХНЕГО ВАЛА

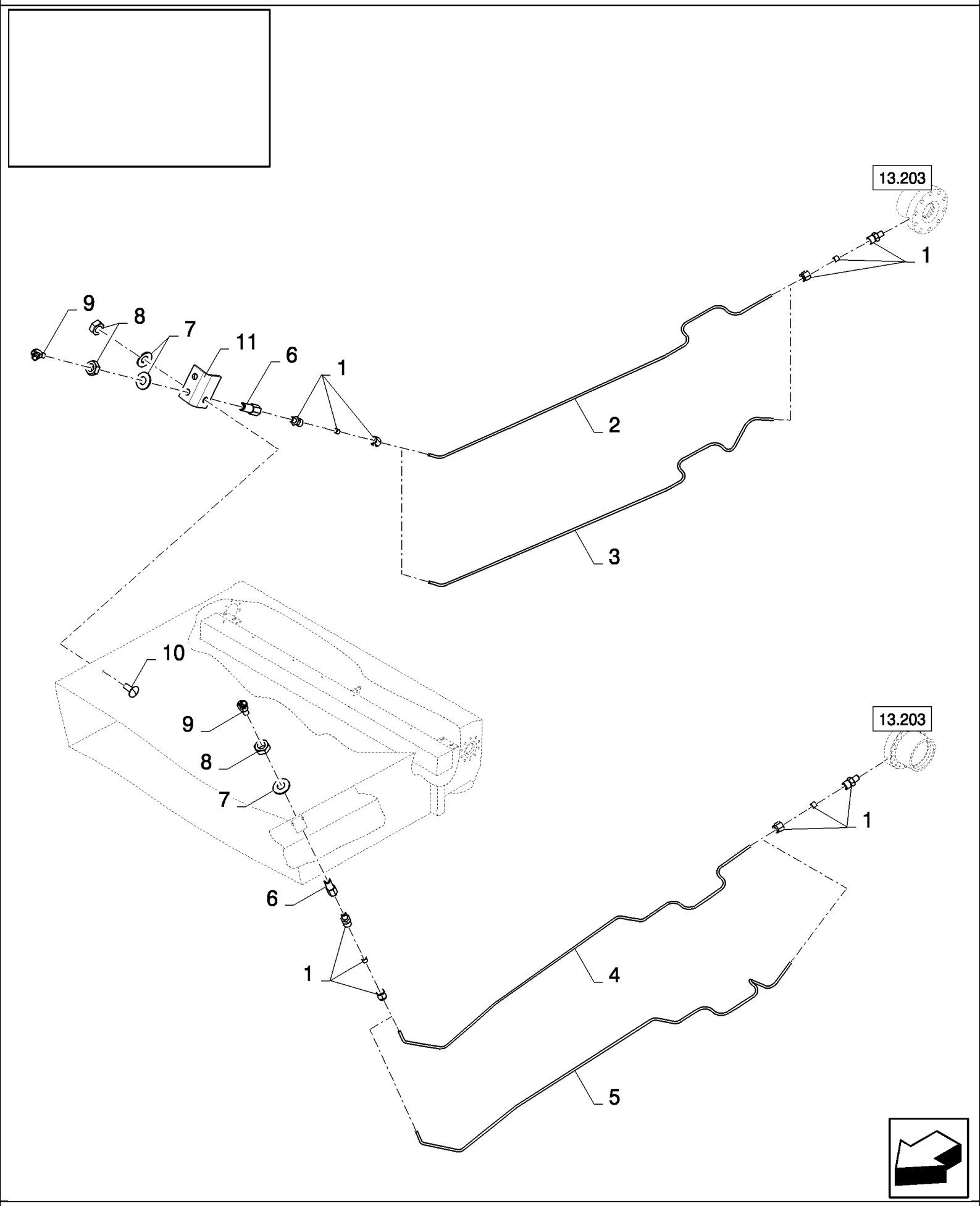

CS640 COMBINE BASE UNIT (1/03-) - Straw Elevator

13.201(01) СОЛОМОПОДЪЕМНИК, СИСТЕМА СМАЗКИ ВЕРХНЕГО ВАЛА

ссылка	Номер детали	Кол-во	Описание
1	159338	8	Патрубок ,
2	84981445	1	Трубка , RH
3	84980299	1	Трубка , RH
4	84980298	1	Трубка , LH
5	84981446	1	Трубка , LH
6	84981173	4	Патрубок ,
7	140045	5	Пружинная шайба , Belleville, M10,
8	100016	5	Гайка , M10, Cl 8,
9	323787	5	Тавотница , , BSN C301
9	84814929	5	Тавотница , , ASN D302
10	86512424	1	БОЛТ, С КВАДРАТНЫМ ПОДГОЛОВКОМ, Short NK, M10 x 30, Cl8.8, Full Thd, M10x30
11	84980305	1	Суппорт ,

13.202(01) СОЛОМОПОДЪЕМНИК, ПРИВОД ВЕРХНЕГО ВАЛА

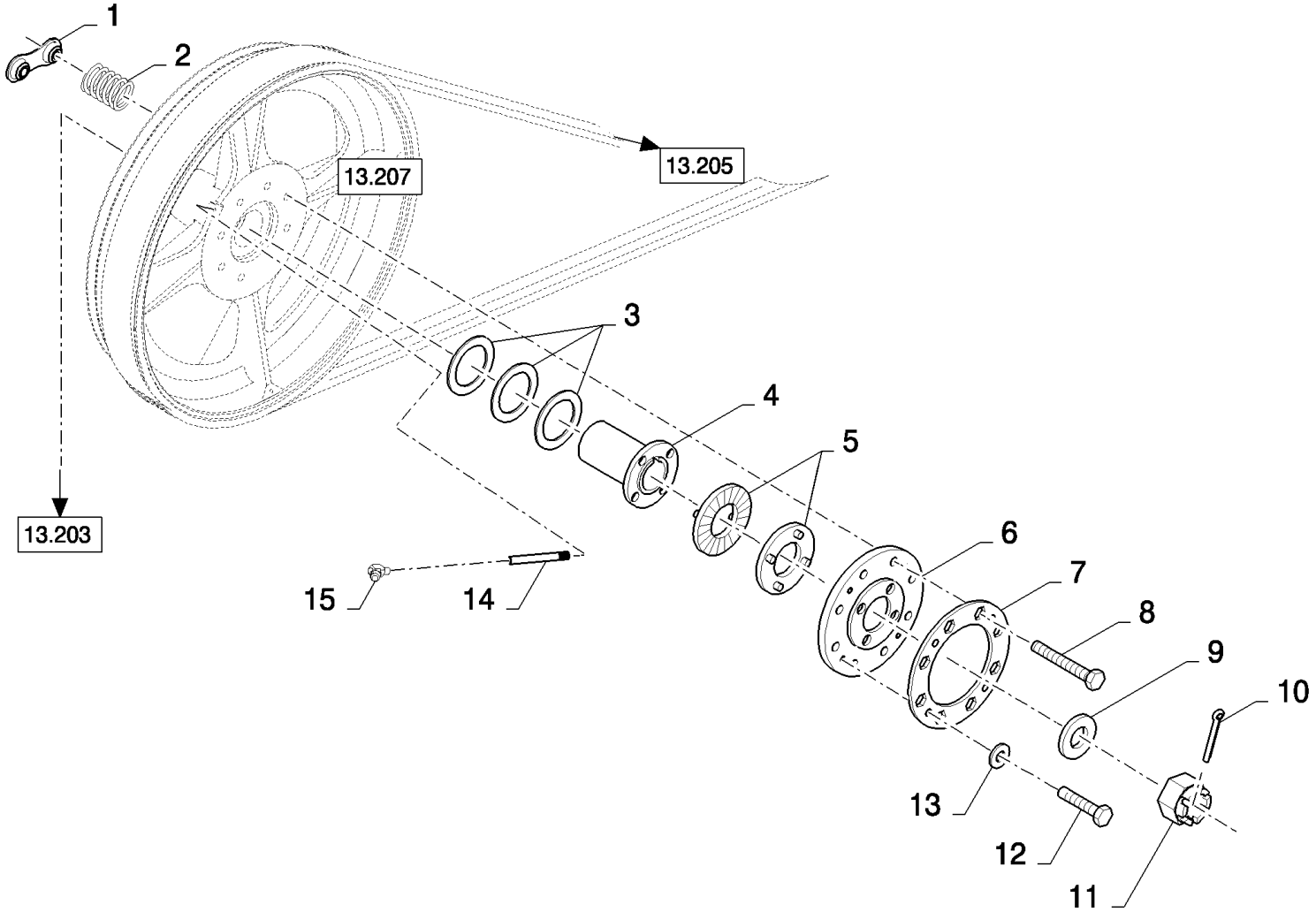

CS640 COMBINE BASE UNIT (1/03-) - Straw Elevator

13.202(01) СОЛОМОПОДЪЕМНИК, ПРИВОД ВЕРХНЕГО ВАЛА

ссылка	Номер детали	Кол-во	Описание
1	84071664	4	Крепежная пластина ,
2	84073712	8	Пружина ,
3	84036681	3	Плоская шайба , 60MM
4	84058258	1	ВТУЛКА,
5	362801	2	Муфта сцепления ,
6	84069812	1	Диск ,
7	84071421	1	Предохранительная пластинка ,
8	86508622	8	БОЛТ, Hex, M12 x 100, 10.9, M12x100
9	84073585	1	Плоская шайба ,
10	130012	1	Шплинт , M5 x 50,
11	309090	1	Шлицевая гайка , M24 x 1.5, Cl 8, M24x1.5
13	322358	4	Пружинная шайба , Belleville, M8,
14	89818440	1	Трубка , , BSN C323
14	84447295	1	Трубка , , ASN D324
15	323787	1	Тавотница ,
12	16043224	4	БОЛТ, Hex, M8 x 16, 8.8, Full Thd,

13.203(01) СОЛОМОПОДЪЕМНИК, ВЕРХНИЙ ВАЛ

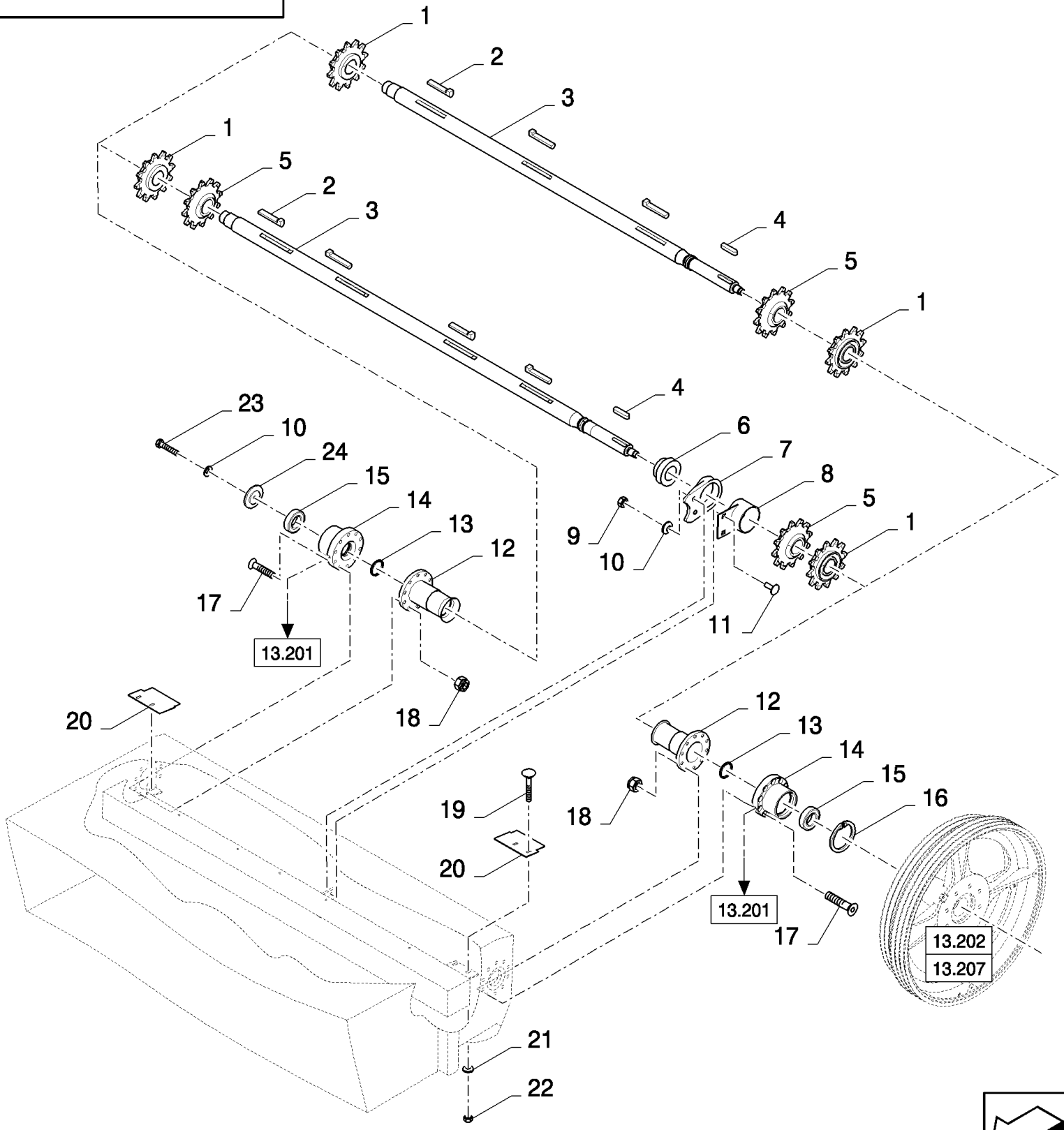

CS640 COMBINE BASE UNIT (1/03-) - Straw Elevator

13.203(01) СОЛОМОПОДЪЕМНИК, ВЕРХНИЙ ВАЛ

ссылка	Номер детали	Кол-во	Описание
1	84072022	2	Звездочка ведомая ,
2	412241	AR	Шпонка ,
3	84980839	1	Вал , , FOR CS520, CS540 ONLY
3	84991232	1	Вал , , FOR CS640, CS660 ONLY
4	320607	1	Шпонка ,
5	84072029	AR	Звездочка ведомая ,
6	754393	1	ПОДШИПНИК В СБОРЕ, , FOR CS640, CS660 ONLY
7	751779	1	Корпус подшипника , , FOR CS640, CS660 ONLY
8	84073592	1	Крышка , , FOR CS640, CS660 ONLY
9	9706685	2	Гайка , M12, Cl 8, , FOR CS640, CS660 ONLY
10	140046	AR	Плоская шайба , Belleville, M12,
11	328430	2	БОЛТ, С КВАДРАТНЫМ ПОДГОЛОВКОМ, Short NK, M12 x 35, Cl8.8, Full Thd, M12x35, FOR CS640, CS660 ONLY
12	84073706	2	Кожух , , FOR CS520, CS540 ONLY
12	84073705	2	Кожух , , FOR CS640, CS660 ONLY
13	220012	2	Кольцо , 45MM
14	84435013	2	Корпус подшипника ,
15	323327	2	ПОДШИПНИК В СБОРЕ,
16	80300633	1	Стопорное кольцо ,
17	84334564	20	Винт , Hex Soc Flat Hd, M10 x 40, 12.9, M10x40
18	100037	20	Гайка , M10 x 1.5, Cl 8,
19	86507486	4	БОЛТ, С КВАДРАТНЫМ ПОДГОЛОВКОМ, Short NK, M8 x 20, Cl8.8, Full Thd,
20	84073737	2	Пластина , , FOR CS520, CS540 ONLY
20	84073735	2	Пластина , , FOR CS640, CS660 ONLY
21	412650	4	Плоская шайба , Belleville, M8,
22	89706690	4	Гайка , M8, Cl 8,
23	9706687	1	Винт , Hex, M12 x 30, 8.8,
24	84053190	1	Крышка ,

13.204(01) ТОРМОЗНОЙ БАШМАК

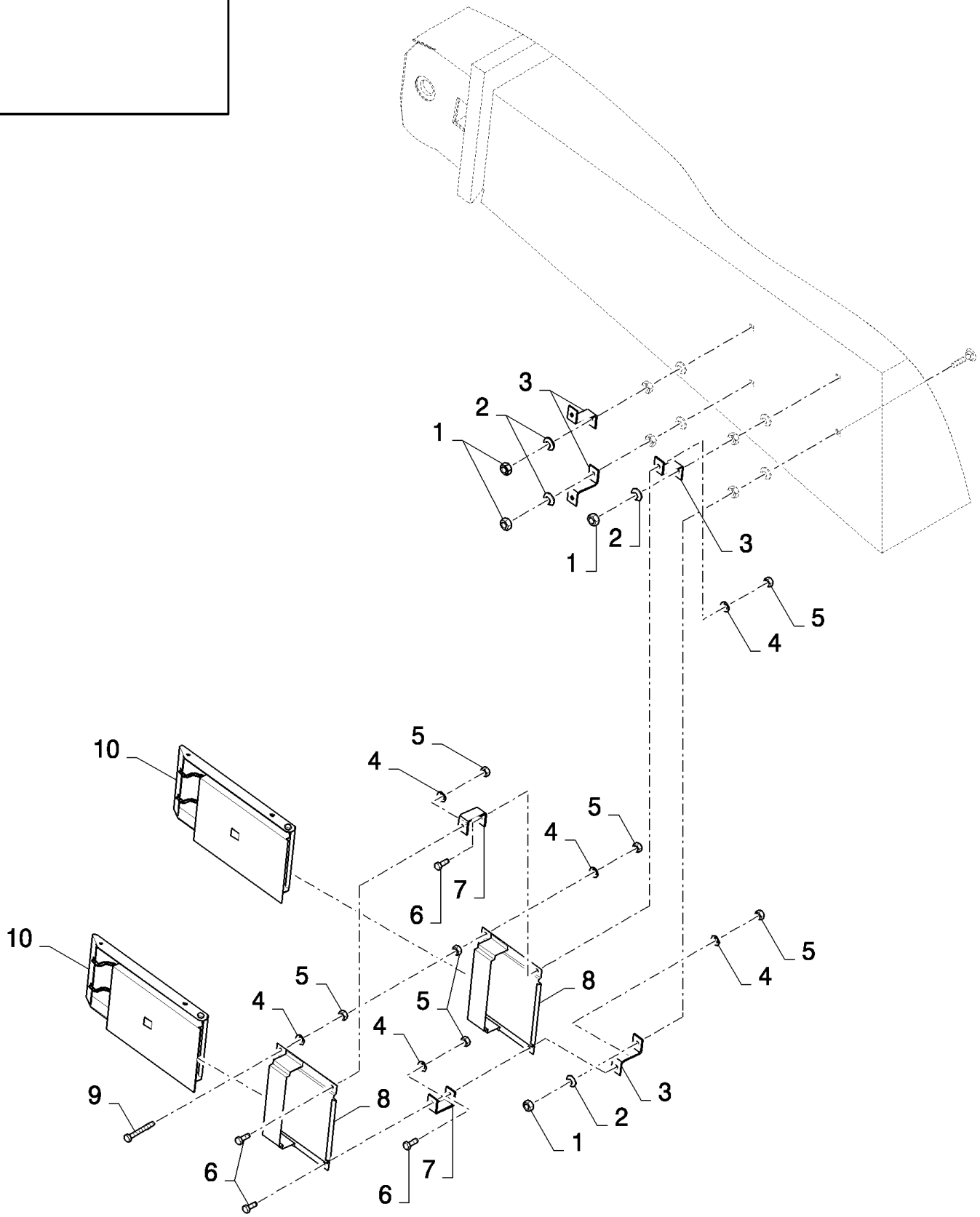

CS640 COMBINE BASE UNIT (1/03-) - Straw Elevator

13.204(01) ТОРМОЗНОЙ БАШМАК

ссылка	Номер детали	Кол-во	Описание
1	322358	4	Пружинная шайба , Belleville, M8,
2	89706690	4	Гайка , M8, Cl 8,
3	84018278	4	Суппорт ,
4	140045	8	Пружинная шайба , Belleville, M10,
5	100016	10	Гайка , M10, Cl 8,
6	43139	4	Винт , Hex, M10 x 25, 8.8, Full Thd, M10x25
7	87011442	2	Суппорт ,
8	452770	2	Зажим ,
9	538885	2	БОЛТ, Hex, M10 x 90, 8.8, Full Thd, M10x90
10	452769	2	Тормозной башмак ,

13.205(01) ТРАНСМИССИЯ ЖАТКИ, НАТЯЖНОЙ ШКИВ УСТРОЙСТВА ЗАЦЕПЛЕНИЯ

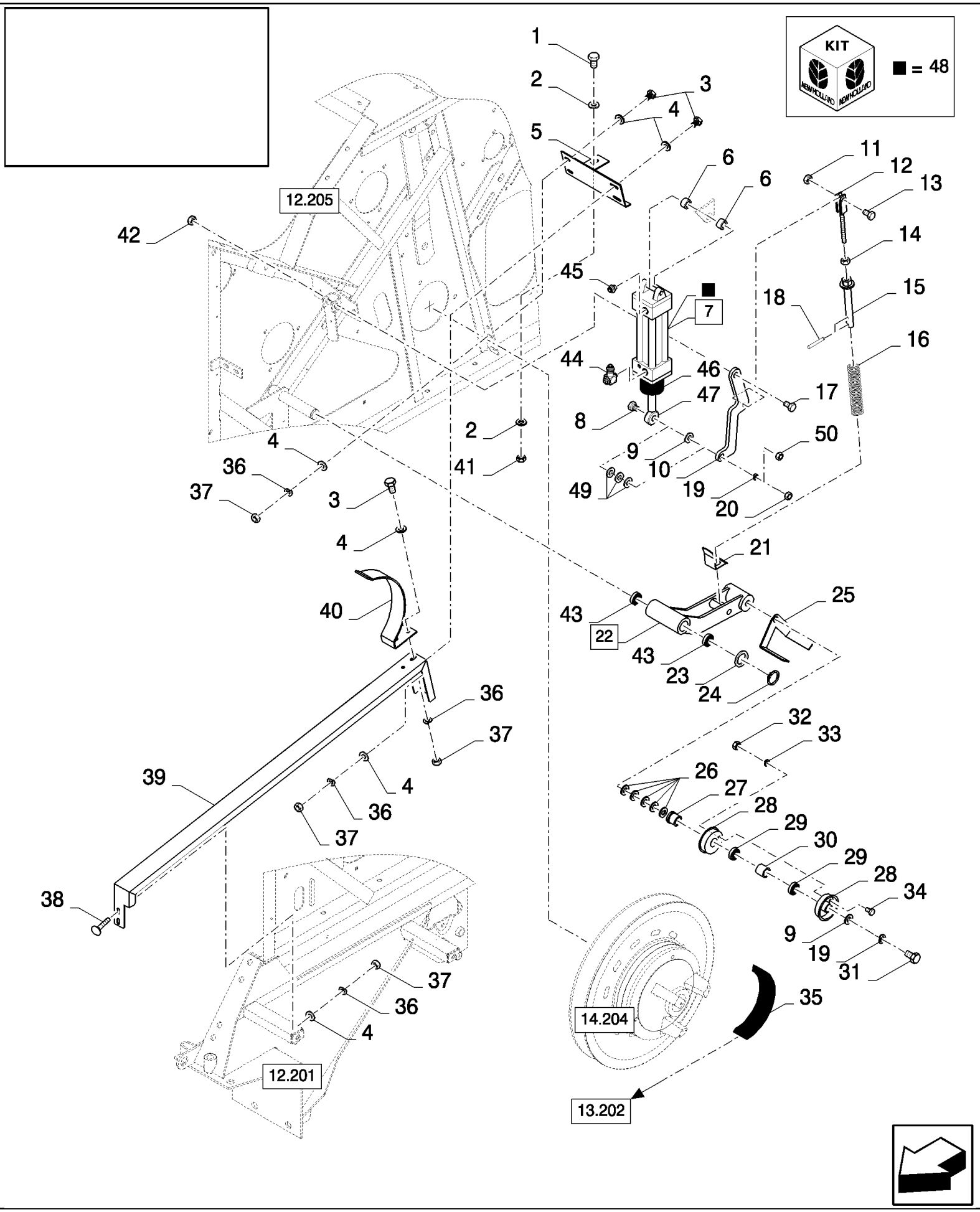

CS640 COMBINE BASE UNIT (1/03-) - Straw Elevator

13.205(01) ТРАНСМИССИЯ ЖАТКИ, НАТЯЖНОЙ ШКИВ УСТРОЙСТВА ЗАЦЕПЛЕНИЯ

ссылка	Номер детали	Кол-во	Описание
1	43140	1	БОЛТ, Hex, M10 x 30, 8.8, Full Thd,
2	140045	2	Пружинная шайба , Belleville, M10,
3	120104	6	Винт , Hex, M8 x 20, 8.8,
4	378243	12	Плоская шайба , M8,
5	84072926	1	Суппорт ,
6	84021736	2	SLEEVE, , FOR CS540, CS640, CS660 ONLY, FOR 3HB ONLY
6	84446770	2	ВТУЛКА, , FOR CL560 ONLY, FOR 2HB ONLY
7	84432515	1	Цилиндр , (44 to 48), FOR 3HB ONLY
7	84446523	1	Цилиндр , (44 to 48), FOR CL560 ONLY, FOR 2HB ONLY
8	120091	1	БОЛТ, Hex, M16 x 60, 8.8, , FOR CS540, CS640, CS660 ONLY, FOR 3HB ONLY
8	9706702	1	Винт , Hex, M12 x 50, 8.8, , FOR CL560 ONLY, FOR 2HB ONLY
9	140093	AR	Плоская шайба , 17MM
10	84077727	1	Рычаг , , FOR CS540, CS640, CS660 ONLY, FOR 3HB ONLY
10	84446759	2	Рычаг , , FOR CL560 ONLY, FOR 2HB ONLY
11	100037	1	Гайка , M10 x 1.5, Cl 8,
12	84072638	1	Вилка ,
13	325829	1	БОЛТ, Hex, M10 x 45, 8.8, M10x45
14	9706685	AR	Гайка , M12, Cl 8,
15	84446689	1	Регулятор ,
16	84446705	1	Пружина , , FOR CS540, CS640, CS660 ONLY, FOR 3HB ONLY
16	84446704	1	Пружина , , FOR CL560 ONLY, FOR 2HB ONLY
17	120092	1	Винт , Hex, M16 x 70, 8.8,
18	300868	2	Штифт , M6 x 36, Slotted, , BSN C423
18	300872	2	Стопорный штифт , M8 x 36, Slotted, , ASN D424
19	140048	AR	Пружинная шайба , Belleville, M16,
20	100020	1	Гайка , M16, Cl 8, , FOR CL560 ONLY
21	84446619	1	Индикатор ,
22	84446614	1	Рычаг , (43)
23	140108	1	Плоская шайба , 31MM
24	370003	1	Стопорное кольцо , M30, Ext,
25	84989939	1	Суппорт , , BSN C415
25	84983455	1	Пластина , , ASN D416
26	140090	AR	Плоская шайба , 17MM
27	427248	1	ВТУЛКА,
28	84441735	2	Полушкив ,
29	443898	2	ПОДШИПНИК, ШАРИКОВЫЙ,
30	430235	1	Распорка ,
31	43874	1	Винт , Hex, M16 x 110, 8.8,
32	15896221	3	Гайка , M6, Cl 10,
33	322357	3	Пружинная шайба , Belleville, M6,
34	86508568	3	Винт , Hex, M6 x 16, 8.8,
35	89817374	1	BELT, TRANSMISSION, , FOR CS540, CS640, CS660 ONLY, FOR 3HB ONLY
35	84446792	1	BELT, TRANSMISSION, , FOR 2HB ONLY
35	84464057	1	BELT, TRANSMISSION, , FOR 2HB ONLY, FOR CL560 ONLY
36	322358	8	Пружинная шайба , Belleville, M8,

13.205(01) ТРАНСМИССИЯ ЖАТКИ, НАТЯЖНОЙ ШКИВ УСТРОЙСТВА ЗАЦЕПЛЕНИЯ

ссылка	Номер детали	Кол-во	Описание
37	89706690	8	Гайка , M8, Cl 8,
38	86507486	2	БОЛТ, С КВАДРАТНЫМ ПОДГОЛОВКОМ, Short NK, M8 x 20, Cl8.8, Full Thd,
39	84072929	1	Направляющая ,
40	84989940	1	Направляющая ,
41	100016	1	Гайка , M10, Cl 8,
42	86000441	1	Гайка , M16 x 2, Cl 8,
43	420434	2	ВТУЛКА,
44	84446528	1	Патрубок ,
45	84446527	2	Патрубок ,
46	84446535	1	СИЛЬФОН, , FOR CL560 ONLY, FOR 2HB ONLY
46	84446509	1	СИЛЬФОН, , FOR 3HB ONLY
47	84446534	1	BALL JOINT, , FOR CL560 ONLY, FOR 2HB ONLY
47	84446511	1	BALL JOINT, , FOR 3HB ONLY
48	84446536	1	Комплект уплотнительных колец , , FOR CL560 ONLY, FOR 2HB ONLY
48	84446514	1	Комплект уплотнительных колец , , FOR 3HB ONLY
49	86511324	3	Плоская шайба , M12 x 24 x 2.5, , FOR CL560 ONLY, FOR 2HB ONLY
50	9706685	1	Гайка , M12, Cl 8, , FOR 2HB ONLY, FOR CL560 ONLY
51	140046	1	Плоская шайба , Belleville, M12, , FOR CL560 ONLY, FOR 2HB ONLY

13.206(01) ПОДВЕСКИ, НЕРЕГУЛИРУЕМЫЕ

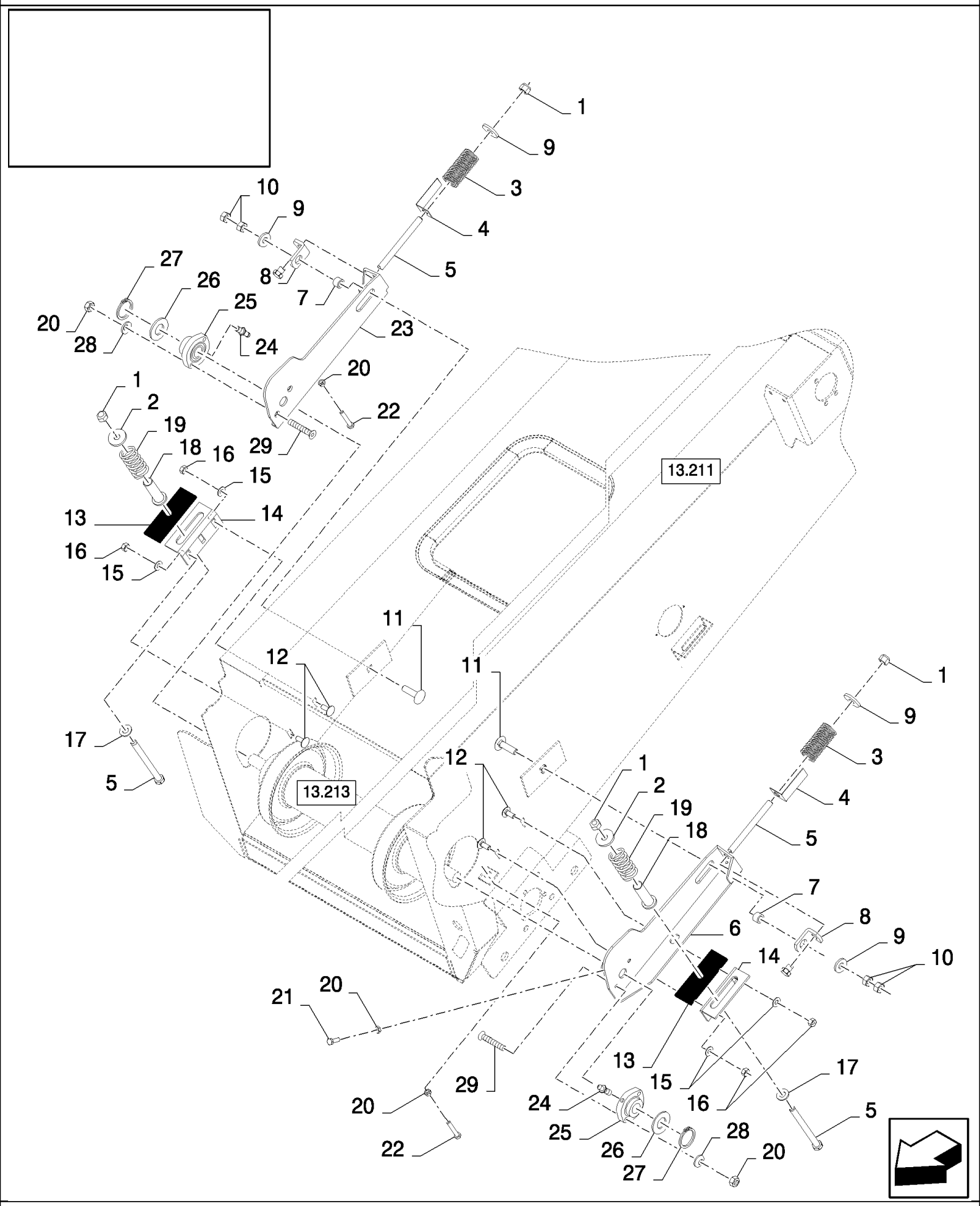

CS640 COMBINE BASE UNIT (1/03-) - Straw Elevator

13.206(01) ПОДВЕСКИ, НЕРЕГУЛИРУЕМЫЕ

ссылка	Номер детали	Кол-во	Описание
1	412066	4	Контргайка , M16 x 2, Cl 8, M16
2	451743	2	Плоская шайба , 16.5MM
3	920487	2	Пружина ,
4	84981494	2	Индикатор ,
5	86508585	4	БОЛТ, Hex, M16 x 190, 8.8, M16x190
6	84980722	1	Суппорт , LH, BSN C427
6	84457756	1	РЫЧАГ, LH, ASN D428
7	84052730	2	ВТУЛКА,
8	84075539	2	КРОНШТЕЙН,
9	325594	4	Плоская шайба , 17MM
10	100020	4	Гайка , M16, Cl 8,
11	120046	2	БОЛТ, С КВАДРАТНЫМ ПОДГОЛОВКОМ, Short NK, M16 x 60, Cl8.8, Full Thd,
12	120044	4	БОЛТ, С КВАДРАТНЫМ ПОДГОЛОВКОМ, Short NK, M12 x 30, Cl8.8, Full Thd,
13	9815111	2	ТЕНТ,
14	9815110	2	Суппорт ,
15	140046	4	Плоская шайба , Belleville, M12,
16	9706685	4	Гайка , M12, Cl 8,
17	378246	2	Плоская шайба , 16MM, BSN C301
17	325594	2	Плоская шайба , , ASN D302
18	921084	2	Трубка , , BSN C301
18	84982624	2	ВТУЛКА, , ASN D302
19	920397	2	Пружина ,
20	100016	4	Гайка , M10, Cl 8,
21	43140	2	БОЛТ, Hex, M10 x 30, 8.8, Full Thd, , BSN C427
22	120115	2	Винт , Hex, M10 x 70, 8.8, Full Thd,
23	84980724	1	Суппорт , RH, BSN C427
23	84457755	1	РЫЧАГ, RH, ASN D428
24	84022088	2	Тавотница , , ASN D428
25	84078927	2	ПОДШИПНИК В СБОРЕ, , ASN D428
26	441176	4	Плоская шайба , , ASN D428
27	370003	2	Стопорное кольцо , M30, Ext, , ASN D428
28	140045	4	Пружинная шайба , Belleville, M10, , ASN D428
29	120259	4	Винт , Hex Soc Flat Hd, M10 x 40, 8.8, , ASN D428

13.207(01) СОЛОМОПОДЪЕМНИК, ПРИВОД 3НВ И 2НВ

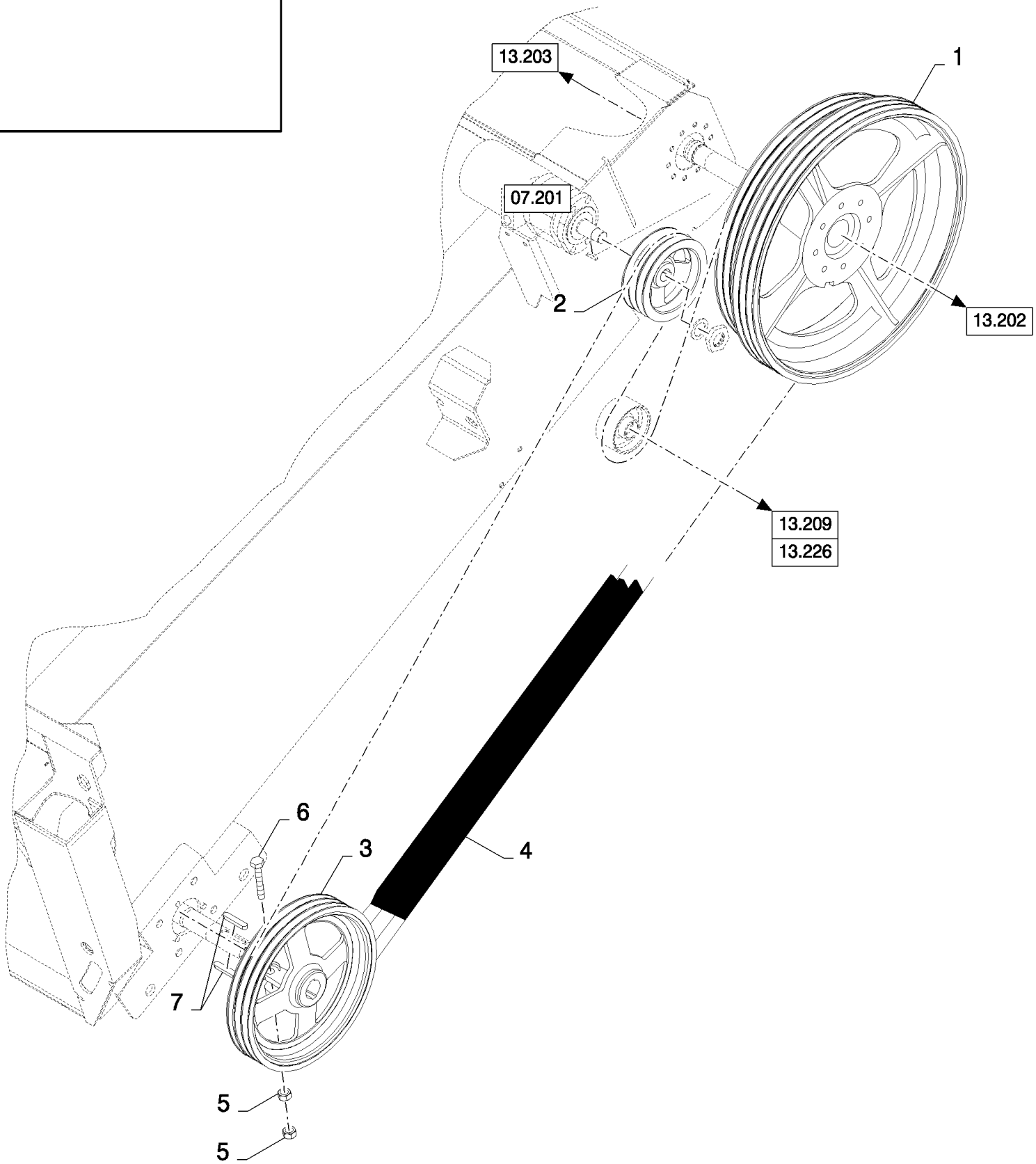

CS640 COMBINE BASE UNIT (1/03-) - Straw Elevator

13.207(01) СОЛОМОПОДЪЕМНИК, ПРИВОД 3НВ И 2НВ

ссылка	Номер детали	Кол-во	Описание
1	84981563	1	Шкив , , FOR 2HB ONLY
1	84980479	1	Шкив , , FOR 3HB ONLY
2	84981404	1	Шкив , , FOR 2HB ONLY
2	84980478	1	Шкив , , FOR 3HB ONLY
3	84982392	1	Шкив , , FOR 2HB ONLY
3	84980424	1	Шкив , , FOR 3HB ONLY
4	84981586	1	BELT, TRANSMISSION, , FOR CS540, CS640, CS660 ONLY, FOR 2HB ONLY
4	84991234	1	BELT, TRANSMISSION, , FOR 3HB ONLY
4	84982278	1	BELT, TRANSMISSION, , FOR 2HB ONLY, FOR CS520 ONLY
5	100020	2	Гайка , M16, Cl 8,
6	350616	1	Винт , Hex, M16 x 90, 8.8,
7	323190	1	Шпонка , , FOR 2HB ONLY
7	320607	2	Шпонка , , FOR 3HB ONLY

13.208(01) ГИДРАВЛИЧЕСКИЙ ВЕДОМЫЙ РЕВЕРСИВНЫЙ МЕХАНИЗМ

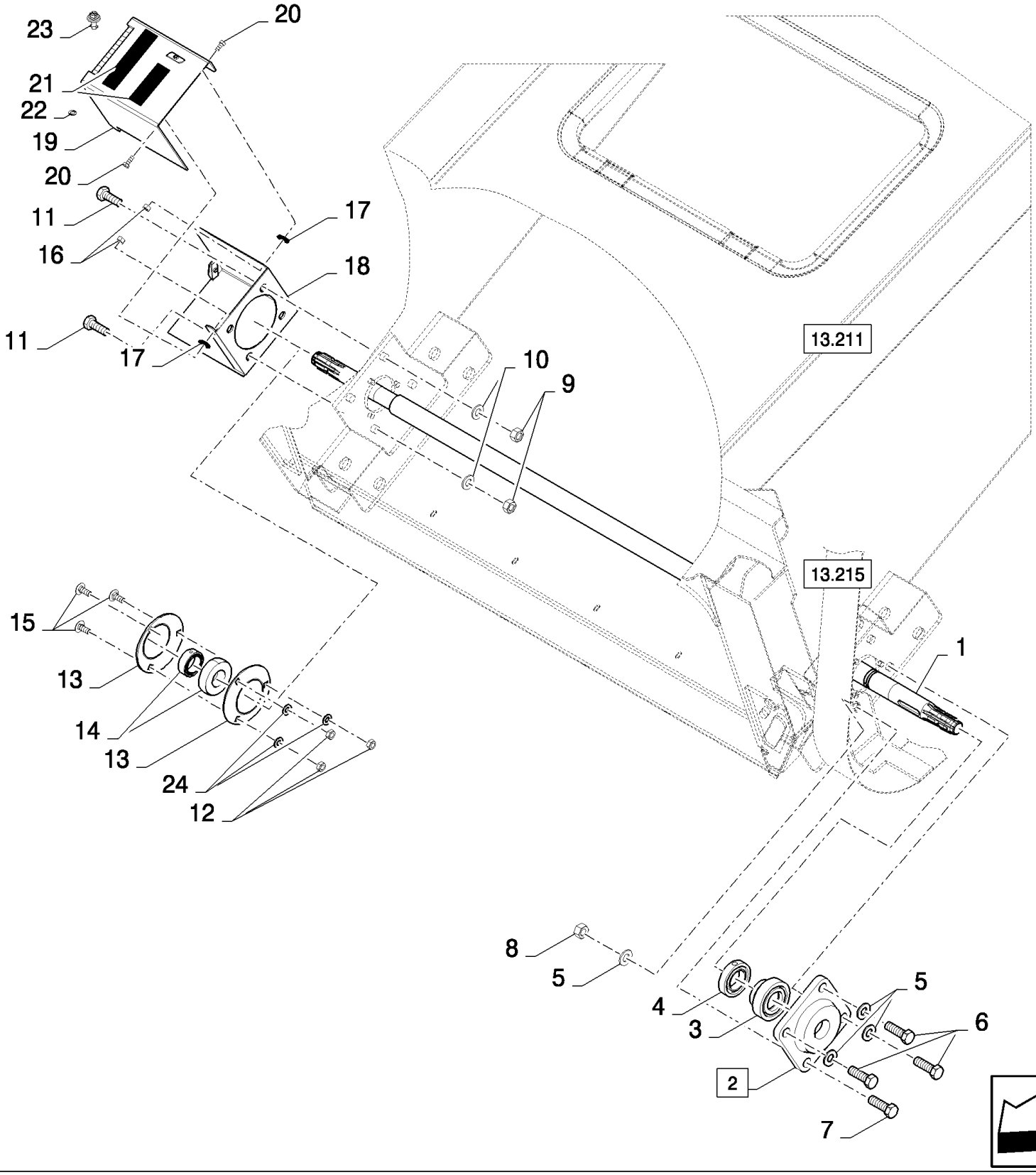

CS640 COMBINE BASE UNIT (1/03-) - Straw Elevator

13.208(01) ГИДРАВЛИЧЕСКИЙ ВЕДОМЫЙ РЕВЕРСИВНЫЙ МЕХАНИЗМ

ссылка	Номер детали	Кол-во	Описание
1	84981300	1	Вал , , FOR CS540 ONLY
1	84980405	1	Вал , , FOR CS640, CS660 ONLY
2	89814384	1	ПОДШИПНИК В СБОРЕ, (3,4)
3	NSS	1	Не поставляется отдельно ,
4	563733	1	Хомутик ,
5	140048	4	Пружинная шайба , Belleville, M16,
6	120090	3	Винт , Hex, M16 x 50, 8.8,
7	120091	1	БОЛТ, Hex, M16 x 60, 8.8,
8	100020	1	Гайка , M16, Cl 8,
9	9706685	4	Гайка , M12, Cl 8,
10	140046	4	Плоская шайба , Belleville, M12,
11	9706687	4	Винт , Hex, M12 x 30, 8.8,
12	100016	3	Гайка , M10, Cl 8,
13	36403	2	Фланец ,
14	322360	1	ПОДШИПНИК, ШАРИКОВЫЙ,
15	338949	3	БОЛТ, С КВАДРАТНЫМ ПОДГОЛОВКОМ, Short NK, M10 x 25, Cl8.8, Full Thd,
16	412152	2	Контргайка , M6 x 1, Cl 8.8,
17	140016	2	Плоская шайба , M8 x 16 x 1.6,
18	84981803	1	Кожух ,
19	84981804	1	Кожух ,
20	86508568	2	Винт , Hex, M6 x 16, 8.8,
21	401502	1	Полоса фрикционная , 51mm x 18.3 Roll - Cut to Size
22	9514605	1	Плоская шайба ,
23	89514603	1	Замок ,
24	140045	3	Пружинная шайба , Belleville, M10,

13.209(01) ГИДРАВЛИЧЕСКИЙ РЕВЕРСИВНЫЙ МЕХАНИЗМ

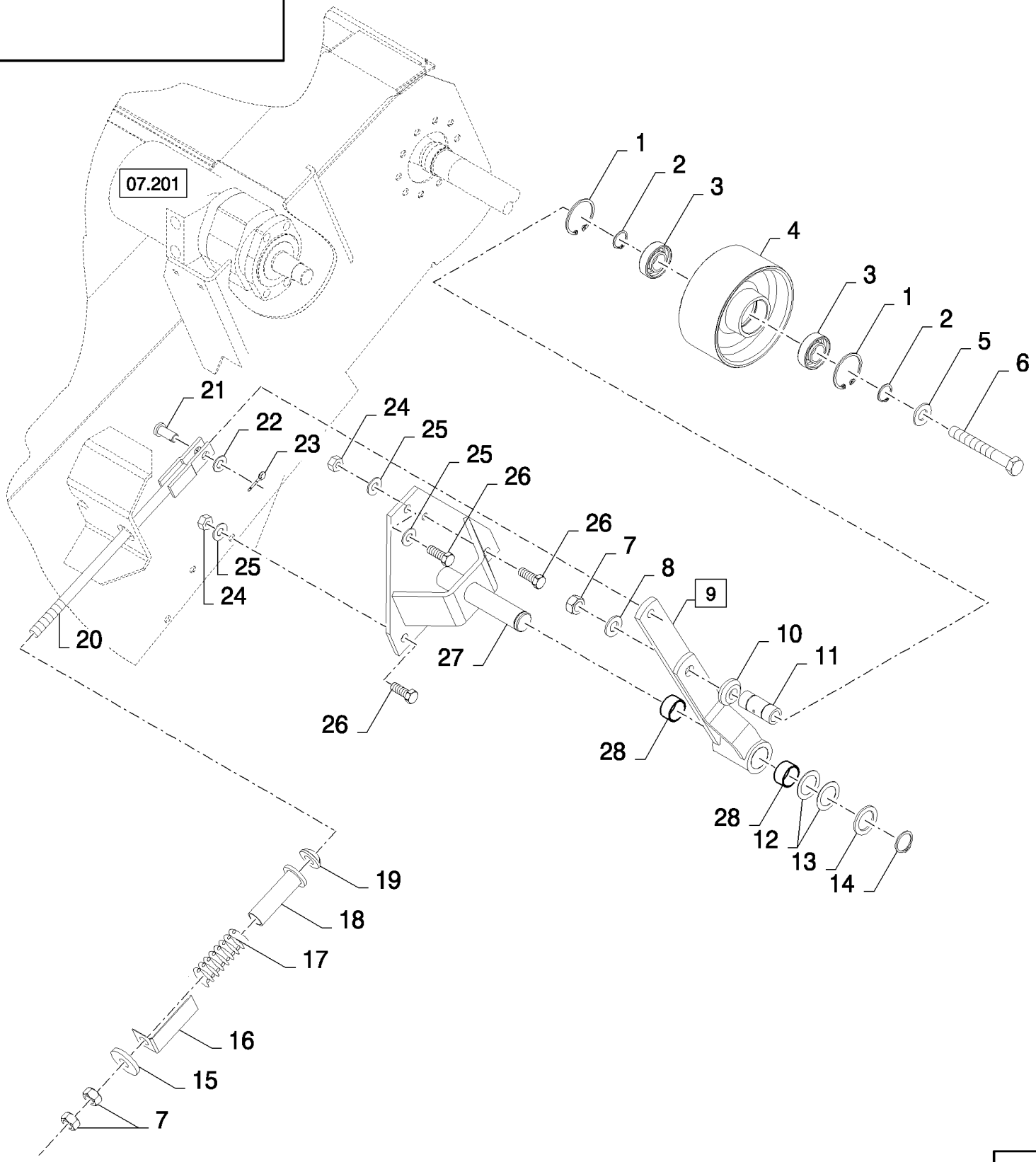

CS640 COMBINE BASE UNIT (1/03-) - Straw Elevator

13.209(01) ГИДРАВЛИЧЕСКИЙ РЕВЕРСИВНЫЙ МЕХАНИЗМ

ссылка	Номер детали	Кол-во	Описание
1	370011	2	Стопорное кольцо , M52, Int,
2	370002	2	Стопорное кольцо , M25, Ext,
3	443898	2	ПОДШИПНИК, ШАРИКОВЫЙ,
4	84980775	1	Натяжной ролик ,
5	378246	1	Плоская шайба , 16MM
6	321246	1	БОЛТ, Hex, M16 x 120, 8.8,
7	100020	3	Гайка , M16, Cl 8,
8	140048	1	Пружинная шайба , Belleville, M16,
9	84980710	1	РЫЧАГ, (28)
10	84980619	1	ВТУЛКА,
11	84980609	1	ВТУЛКА,
12	441176	2	Плоская шайба , 31MM
13	84814901	1	Плоская шайба ,
14	370003	1	Стопорное кольцо , M30, Ext,
15	84005115	1	Плоская шайба , 17MM
16	84981593	1	Индикатор , , FOR 2HB ONLY
16	84981584	1	Индикатор , , FOR 3HB ONLY
17	359641	1	Пружина ,
18	84981585	1	Трубка ,
19	450869	1	Плоская шайба ,
20	84981179	1	Стержень ,
21	412209	1	Штифт с головкой и отверстием под шплинт , M12 x 30,
22	140223	1	Плоская шайба , 13MM
23	130004	1	Шплинт , M3.2 x 25,
24	9706685	2	Гайка , M12, Cl 8,
25	140046	3	Плоская шайба , Belleville, M12,
26	86629541	3	БОЛТ, Hex, M12 x 40, 8.8, Full Thd,
27	84980730	1	Суппорт ,
28	420410	2	ВТУЛКА,

13.210(01) СОЛОМОПОДЪЕМНИК, ПРИВОД 3НВ И 2НВ, НАТЯЖНОЙ ШКИВ

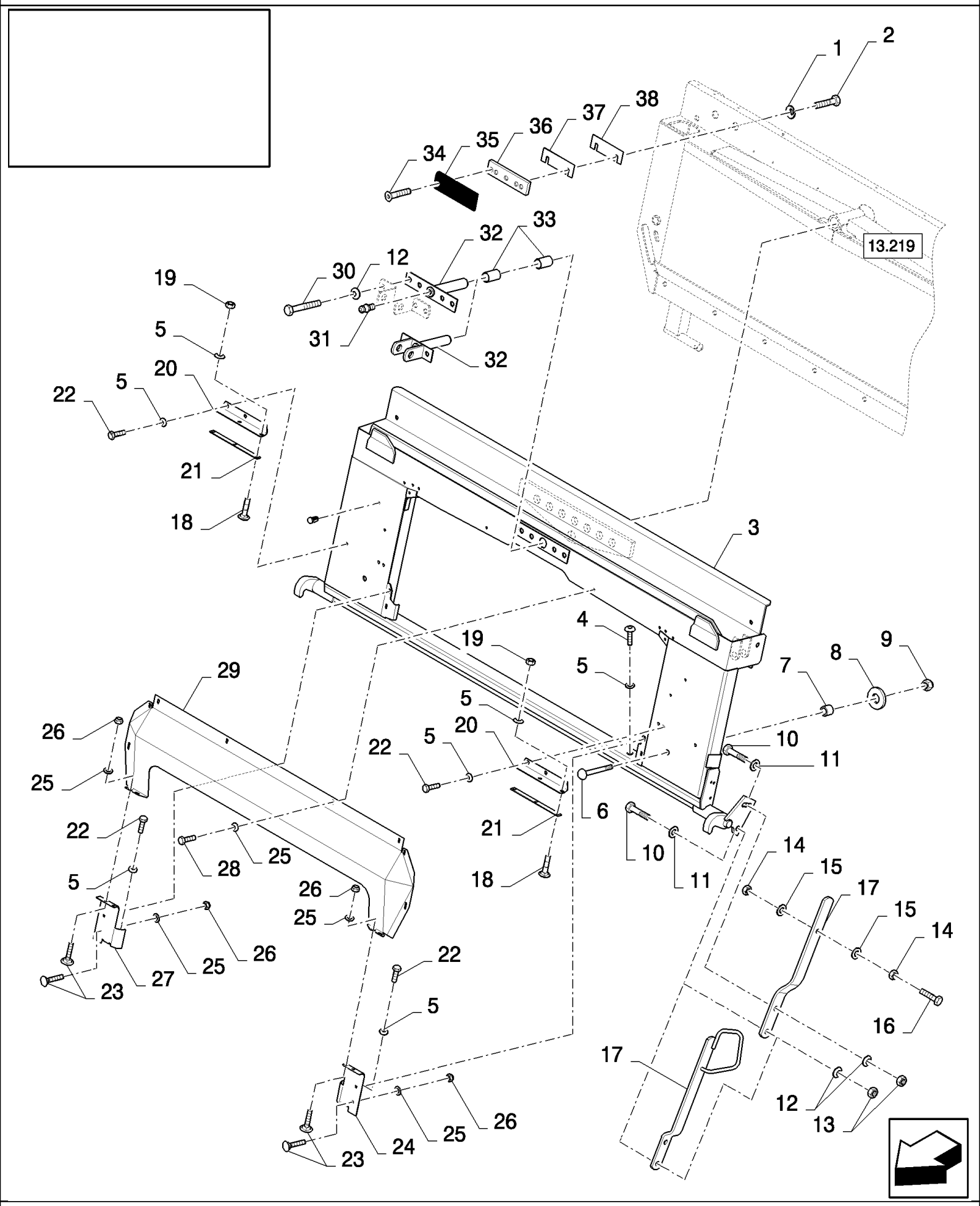

CS640 COMBINE BASE UNIT (1/03-) - Straw Elevator

13.210(01) СОЛОМОПОДЪЕМНИК, ПРИВОД 3НВ И 2НВ, НАТЯЖНОЙ ШКИВ

ссылка	Номер детали	Кол-во	Описание
1	140045	4	Пружинная шайба , Belleville, M10,
2	43139	4	Винт , Hex, M10 x 25, 8.8, Full Thd, M10x25
3	84334954	1	Рама , , FOR CS520, CS540 ONLY
3	84334953	1	Рама , , FOR CS640, CS660 ONLY
4	86512788	2	Винт , M8x30
5	322358	12	Пружинная шайба , Belleville, M8,
6	300663	2	БОЛТ, С КВАДРАТНЫМ ПОДГОЛОВКОМ, Short NK, M16 x 120, Cl8.8, M16x120
7	84071496	2	Распорка ,
8	913347	2	Плоская шайба , 17MM
9	412066	2	Контргайка , M16 x 2, Cl 8, M16
10	43168	2	БОЛТ, Hex, M16 x 40, 8.8,
11	378246	2	Плоская шайба , 16MM
12	140048	4	Пружинная шайба , Belleville, M16,
13	100020	2	Гайка , M16, Cl 8,
14	323238	2	Гайка , Thin, M12 x 1.75, Cl 05, M12, BSN C375
15	140046	2	Плоская шайба , Belleville, M12, , BSN C375
16	86629541	1	БОЛТ, Hex, M12 x 40, 8.8, Full Thd, , BSN C375
17	84069821	1	Рычаг , , BSN C375
17	87025578	1	Рычаг , , ASN D376
18	86507486	4	БОЛТ, С КВАДРАТНЫМ ПОДГОЛОВКОМ, Short NK, M8 x 20, Cl8.8, Full Thd,
19	89706690	4	Гайка , M8, Cl 8,
20	84069753	2	УГОЛОК, , FOR CS520, CS540 ONLY
20	84439654	2	УГОЛОК, , FOR CS640, CS660 ONLY
21	84437512	2	Пластина , , FOR CS520, CS540 ONLY
21	84437508	2	Пластина , , FOR CS640, CS660 ONLY
22	120104	6	Винт , Hex, M8 x 20, 8.8,
23	86512439	8	Винт , Short NK, M6 x 16, Cl8.8, Full Thd,
24	9500852	1	Башмак ,
25	412649	16	Пружинная шайба , Belleville, M6,
26	353308	8	Гайка , M6 x 1, Cl 8,
27	9500851	1	Башмак ,
28	120100	8	БОЛТ, Hex, M6 x 20, 8.8,
29	84071456	1	Пластина , , FOR CS520, CS540 ONLY
29	84071457	1	Пластина , , FOR CS640, CS660 ONLY
30	385922	2	Винт , Hex, M16 x 45, 8.8,
31	321204	1	Тавотница , M6 x 1, 16mm lg,
32	84439449	1	Штифт , , BSN C375
32	84454379	1	Штифт , , ASN D376
33	412365	2	SLEEVE,
34	393698	6	Винт , Hex Soc Flat Hd, M10 x 25, 8.8, M10x25
35	84045488	2	Защитное уплотнение ,
36	84989344	2	Пластина ,
37	84989342	2	Регулировочная пластинка ,
38	84989343	2	Регулировочная пластинка ,

13.211(01) ФРЕЙМ АГРЕГАТА ПОДАЧИ

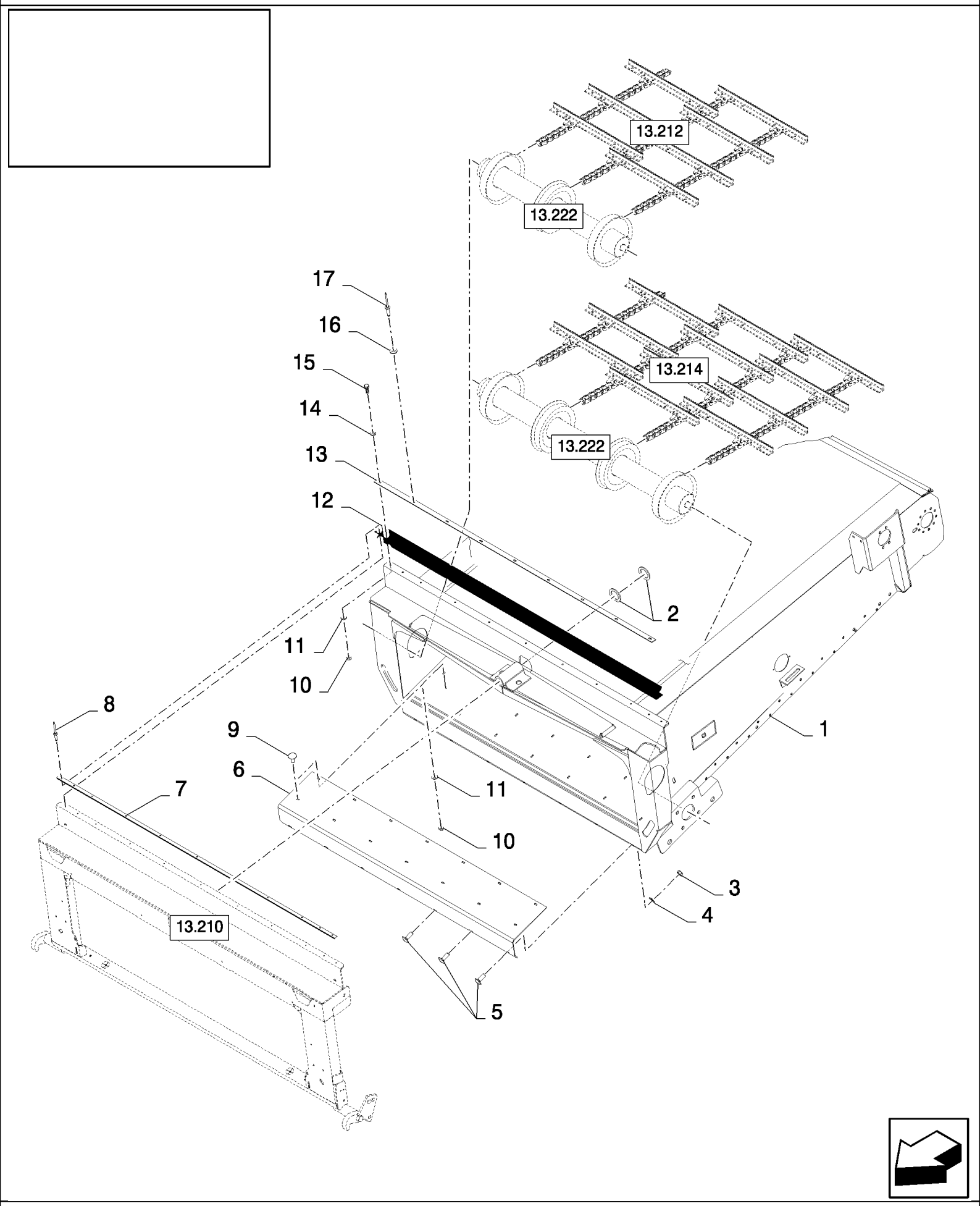

CS640 COMBINE BASE UNIT (1/03-) - Straw Elevator

13.211(01) ФРЕЙМ АГРЕГАТА ПОДАЧИ

ссылка	Номер детали	Кол-во	Описание
1	84981288	1	Наклонная камера , , FOR CS520, CS540 ONLY
1	84981290	1	Наклонная камера , , FOR CS640, CS660 ONLY
2	84018313	2	Плоская шайба , 35MM
3	89706690	AR	Гайка , M8, Cl 8,
4	322358	AR	Пружинная шайба , Belleville, M8,
5	86507486	AR	БОЛТ, С КВАДРАТНЫМ ПОДГОЛОВКОМ, Short NK, M8 x 20, Cl8.8, Full Thd,
6	84981268	1	Пластина , , FOR CS520, CS540 ONLY
6	84981304	1	Пластина , , FOR CS640, CS660 ONLY
7	84071233	1	Крепежная пластина , , BSN C415
8	80445395	AR	Заклепка , , BSN C415
9	86512439	AR	Винт , Short NK, M6 x 16, Cl8.8, Full Thd,
10	15896221	AR	Гайка , M6, Cl 10,
11	322357	AR	Пружинная шайба , Belleville, M6,
12	84981391	1	ТЕНТ, , FOR CS520, CS540 ONLY, BSN C415
12	84442672	1	ТЕНТ, , FOR CS520, CS540 ONLY, ASN D416
12	84981390	1	ТЕНТ, , FOR CS640, CS660 ONLY, BSN C415
12	84443712	1	ТЕНТ, , FOR CS640, CS660 ONLY, ASN D416
13	84981455	1	Крепежная пластина , , FOR CS520, CS540 ONLY, BSN C415
13	89593163	1	Крепежная пластина , , FOR CS520, CS540 ONLY, ASN D416
13	84981465	1	Крепежная пластина , , FOR CS640, CS660 ONLY, BSN C415
13	84071233	1	Крепежная пластина , , FOR CS640, CS660 ONLY, ASN D416
14	86588450	AR	Плоская шайба , M6, , BSN C415
15	120100	AR	БОЛТ, Hex, M6 x 20, 8.8, , BSN C415
16	9824326	AR	Плоская шайба , M5, 5MM, ASN D416
17	NS	AR	Не обслуживается , , ASN D416

13.213(01) НИЖНИЙ ВАЛ

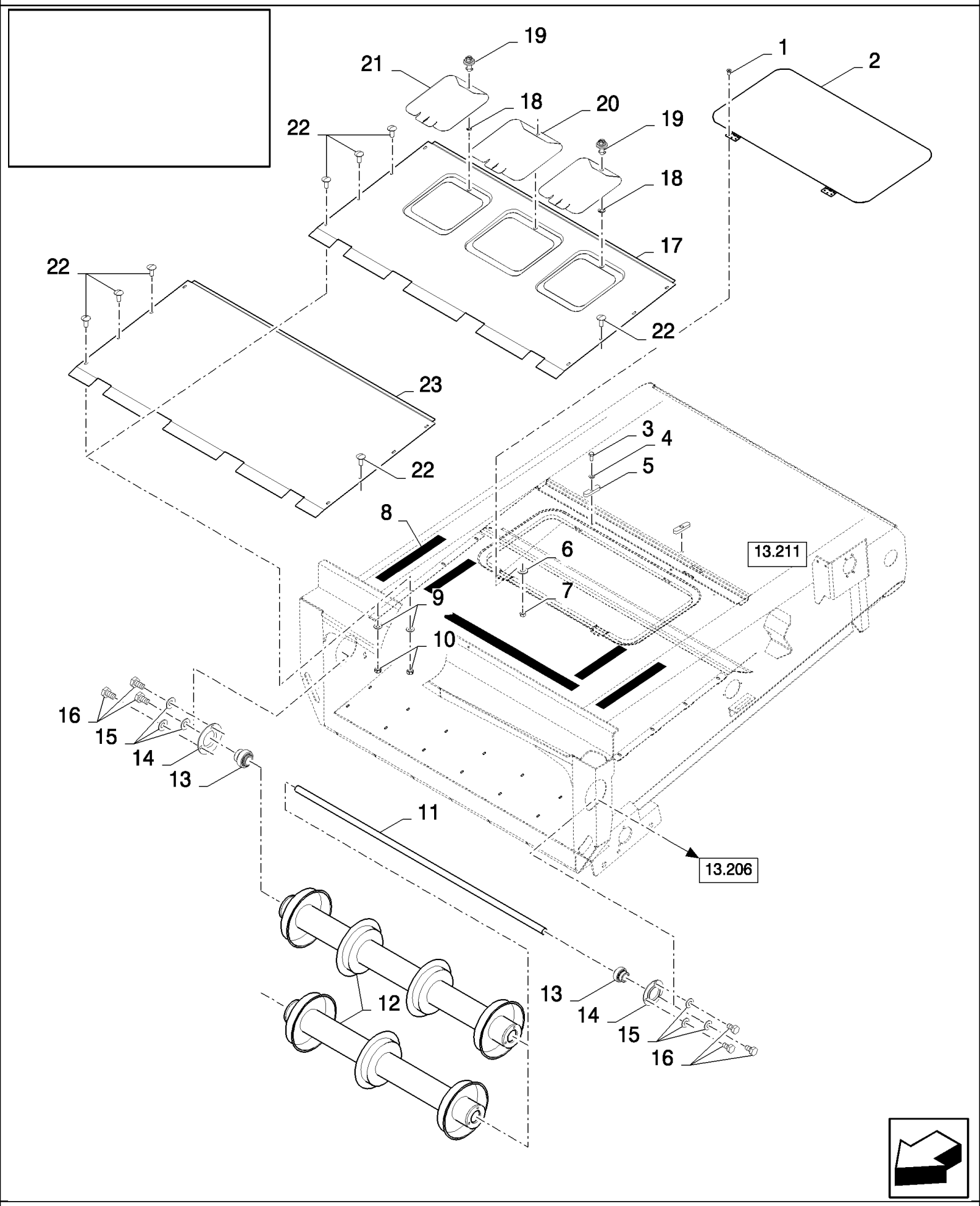

CS640 COMBINE BASE UNIT (1/03-) - Straw Elevator

13.213(01) НИЖНИЙ ВАЛ

ссылка	Номер детали	Кол-во	Описание
1	120100	6	БОЛТ, Hex, M6 x 20, 8.8,
2	84982332	1	Крышка ,
3	120104	2	Винт , Hex, M8 x 20, 8.8,
4	378243	2	Плоская шайба , M8,
5	84982331	2	Зажим ,
6	322357	6	Пружинная шайба , Belleville, M6,
7	15896221	6	Гайка , M6, Cl 10,
8	401502	1	Полоса фрикционная , 51mm x 18.3 Roll - Cut to Size
9	89706690	8	Гайка , M8, Cl 8,
10	322358	8	Пружинная шайба , Belleville, M8,
11	84980843	1	Вал , , FOR CS520, CS540 ONLY, BSN C427
11	84993033	1	Вал , , FOR CS640, CS660 ONLY, BSN C427
12	84980931	1	Вал , , FOR CS520, CS540 ONLY, BSN C427
12	84457375	1	Конвейерный ролик , , FOR CS520, CS540 ONLY, BSN F428431
12	87318779	1	Конвейерный ролик , , FOR CS520, CS540 ONLY, ASN D432
12	84980792	1	Вал , , FOR CS640, CS660 ONLY, BSN C427
12	84077190	1	Конвейерный ролик , , FOR CS640, CS660 ONLY, BSN F428431
12	87318775	1	Конвейерный ролик , , FOR CS640, CS660 ONLY, ASN D432
13	84992371	2	ПОДШИПНИК В СБОРЕ, , BSN C427
14	40697	2	Фланец , , BSN C427
15	140045	6	Пружинная шайба , Belleville, M10, , BSN C427
16	43138	6	Винт , Hex, M10 x 20, 8.8, Full Thd, , BSN C427
17	84980946	1	Пластина , , FOR CS520, CS540 ONLY, BSN C363
17	84448971	1	Пластина , , FOR CS520, CS540 ONLY, ASN D364
17	84981307	1	Пластина , , FOR CS640, CS660 ONLY, BSN C363
17	84449007	1	Пластина , , FOR CS640, CS660 ONLY, ASN D364
18	9514605	AR	Плоская шайба ,
19	89514603	AR	Замок ,
20	84071266	AR	Крышка , , BSN C363
20	84448919	AR	Крышка , , ASN D364
21	84071269	2	Крышка , , FOR CS640, CS660 ONLY, BSN C363
21	84448921	2	Крышка , , FOR CS640, CS660 ONLY, ASN D364
22	86507486	8	БОЛТ, С КВАДРАТНЫМ ПОДГОЛОВКОМ, Short NK, M8 x 20, Cl8.8, Full Thd,
23	87340925	1	Металлическая пластина , , FOR CS640, CS660 ONLY
23	87340918	1	Металлическая пластина , , FOR CS520, CS540 ONLY

13.214(01) ЦЕПЬ ПЛАВАЮЩЕГО ТРАНСПОРТЕРА

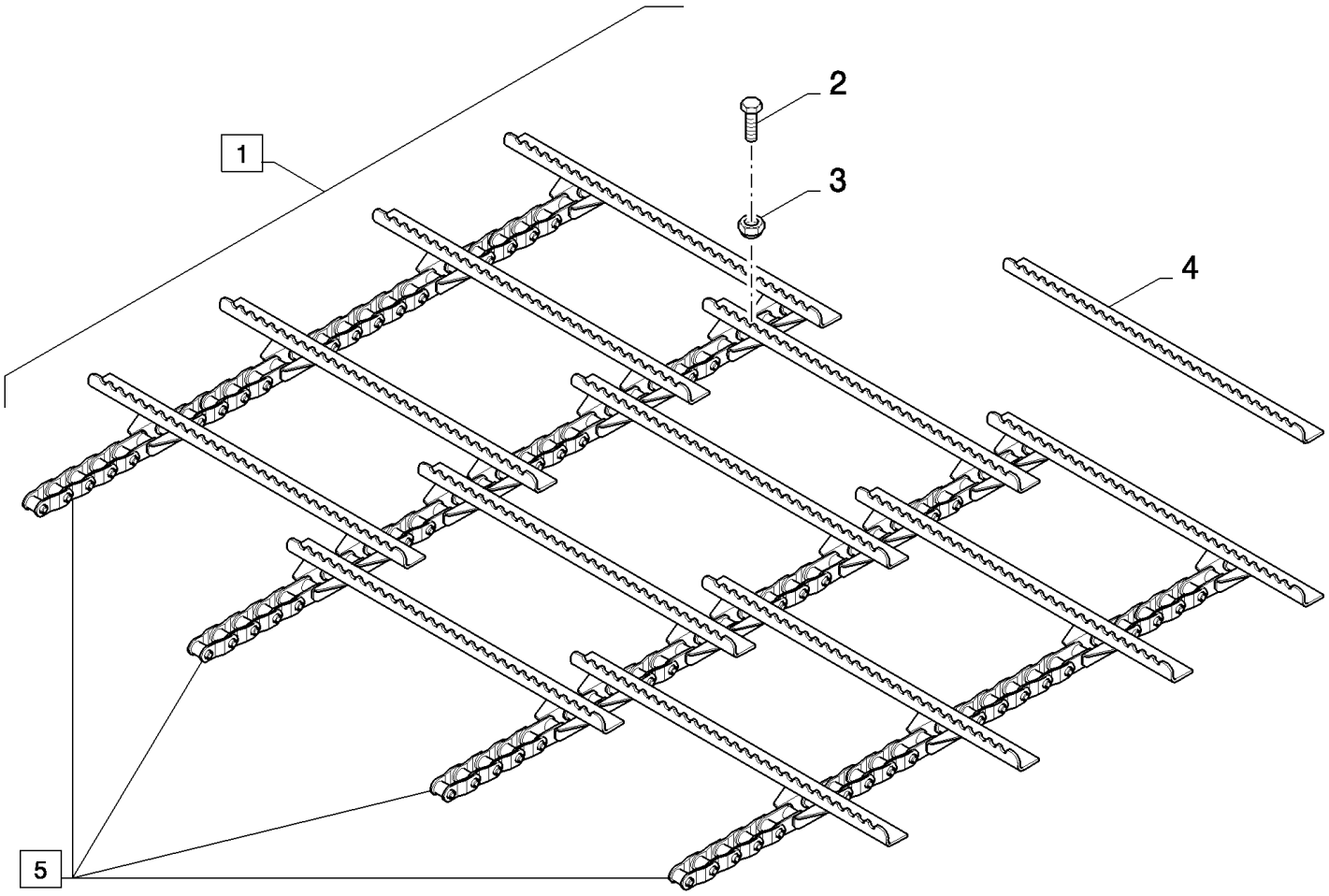

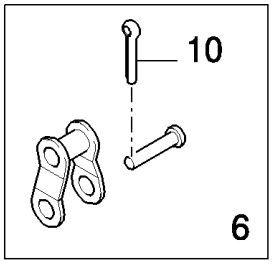

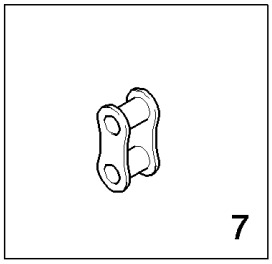

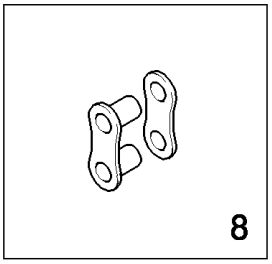

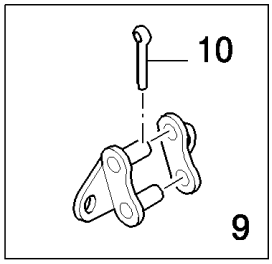

CS640 COMBINE BASE UNIT (1/03-) - Straw Elevator

13.214(01) ЦЕПЬ ПЛАВАЮЩЕГО ТРАНСПОРТЕРА

ссылка	Номер детали	Кол-во	Описание
1	84981395	1	Цепь , (2 to 10), BSN C395
1	84441580	1	Цепь , , ASN D396
2	120104	216	Винт , Hex, M8 x 20, 8.8, , BSN C395
2	120104	168	Винт , Hex, M8 x 20, 8.8, , ASN D396
3	86629542	216	Контргайка , M8 x 1.25, Cl 8, , BSN C395
3	86629542	168	Контргайка , M8 x 1.25, Cl 8, , ASN D396
4	84440367	54	СТЕРЖЕНЬ , , BSN C395
4	84440367	42	СТЕРЖЕНЬ , , ASN D396
5	84981396	1	Комплект цепей , (6 to 10), BSN C395
5	84441578	1	Комплект цепей , , ASN D396
6	40242	AR	Внешняя тяга ,
7	86595253	AR	Звено цепи ,
8	40241	AR	Соединительное звено ,
9	9835830	AR	Соединительное звено ,
10	NS	AR	Не обслуживается ,

13.215(01) СОЛОМОПОДЪЕМНИК, ЩИТЫ С ЛЕВОЙ СТОРОНЫ

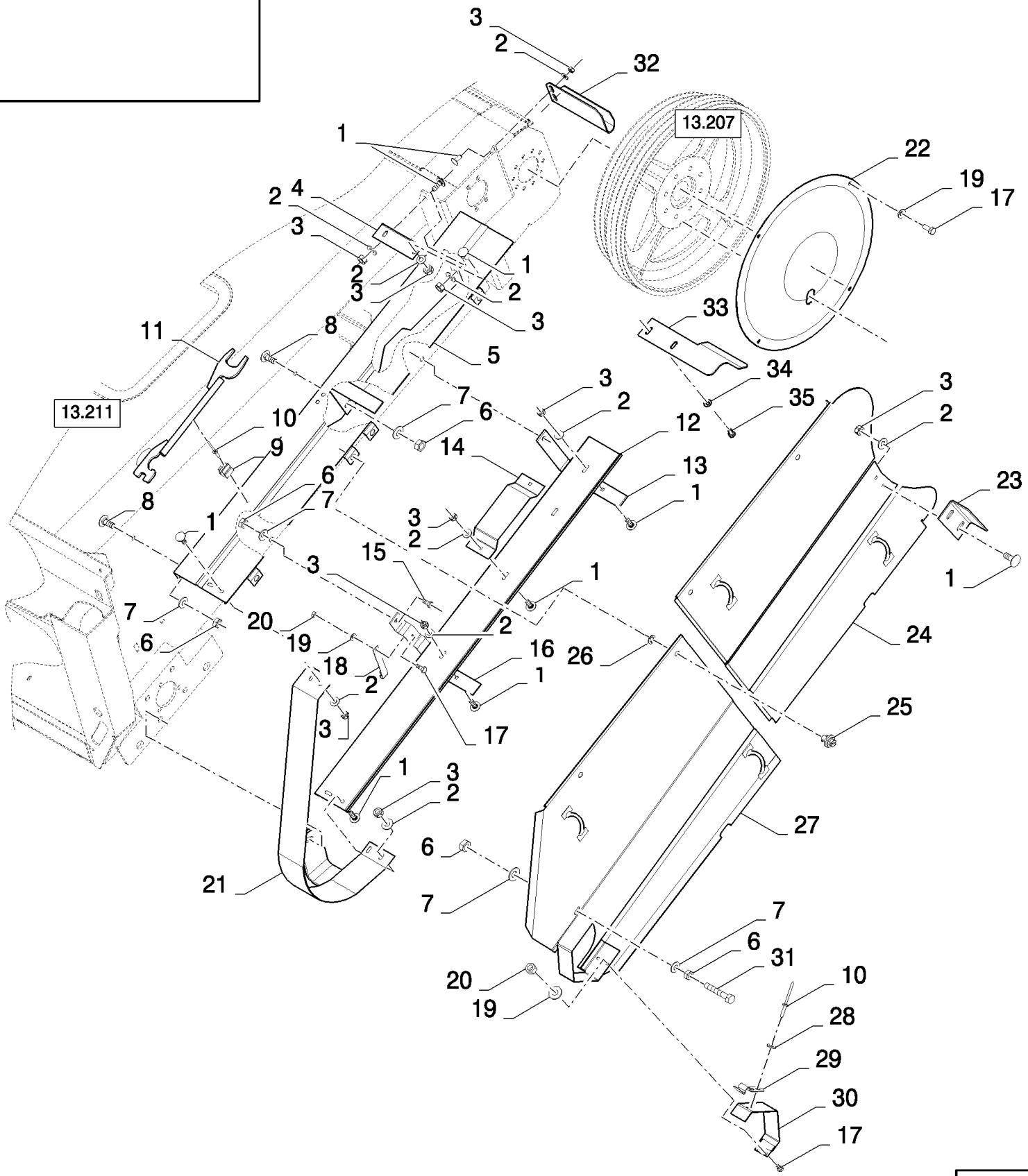

CS640 COMBINE BASE UNIT (1/03-) - Straw Elevator

13.215(01) СОЛОМОПОДЪЕМНИК, ЩИТЫ С ЛЕВОЙ СТОРОНЫ

ссылка	Номер детали	Кол-во	Описание
1	86512420	15	БОЛТ, С КВАДРАТНЫМ ПОДГОЛОВКОМ, Short NK, M8 x 20, Cl8.8, Full Thd,
2	322358	15	Пружинная шайба , Belleville, M8,
3	89706690	15	Гайка , M8, Cl 8,
4	84981514	1	КРОНШТЕЙН,
5	84980240	1	Кожух ,
6	100016	5	Гайка , M10, Cl 8,
7	140045	5	Пружинная шайба , Belleville, M10,
8	338949	2	БОЛТ, С КВАДРАТНЫМ ПОДГОЛОВКОМ, Short NK, M10 x 25, Cl8.8, Full Thd,
9	323307	1	Зажим ,
10	80445395	3	Заклепка ,
11	84431038	1	Стопорная шпонка ,
12	84981513	1	Кожух ,
13	84981515	1	КРОНШТЕЙН,
14	84004143	1	КРОНШТЕЙН,
15	43139	1	Винт , Hex, M10 x 25, 8.8, Full Thd, M10x25
16	84981512	1	КРОНШТЕЙН,
17	86508568	7	Винт , Hex, M6 x 16, 8.8,
18	84072277	1	Крюк ,
19	322357	7	Пружинная шайба , Belleville, M6,
20	15896221	3	Гайка , M6, Cl 10,
21	84980239	1	Кожух , , BSN C363
21	84449029	1	Кожух , , ASN D364
22	84981403	1	Кожух ,
23	84981500	1	КРОНШТЕЙН,
24	84981499	1	Кожух , , BSN C363
24	84449590	1	Кожух , , ASN D364
25	89514603	4	Замок ,
26	9514605	4	Плоская шайба ,
27	84980241	1	Кожух , , BSN C301
27	84982313	1	Кожух , , ASN D302
28	86588450	2	Плоская шайба , M6,
29	9801069	1	Защелка ,
30	84981539	1	Кожух ,
31	120070	1	БОЛТ, Hex, M10 x 60, 8.8,
32	84982310	1	Пластина , , ASN D302
33	84983437	1	Направляющая , , ASN D428
34	140045	2	Пружинная шайба , Belleville, M10, , ASN D428
35	43139	2	Винт , Hex, M10 x 25, 8.8, Full Thd, M10x25, ASN D428

13.216(01) ПОДВЕСКИ ТОЛЬКО С БОКОВОЙ ФЛОТАЦИЕЙ

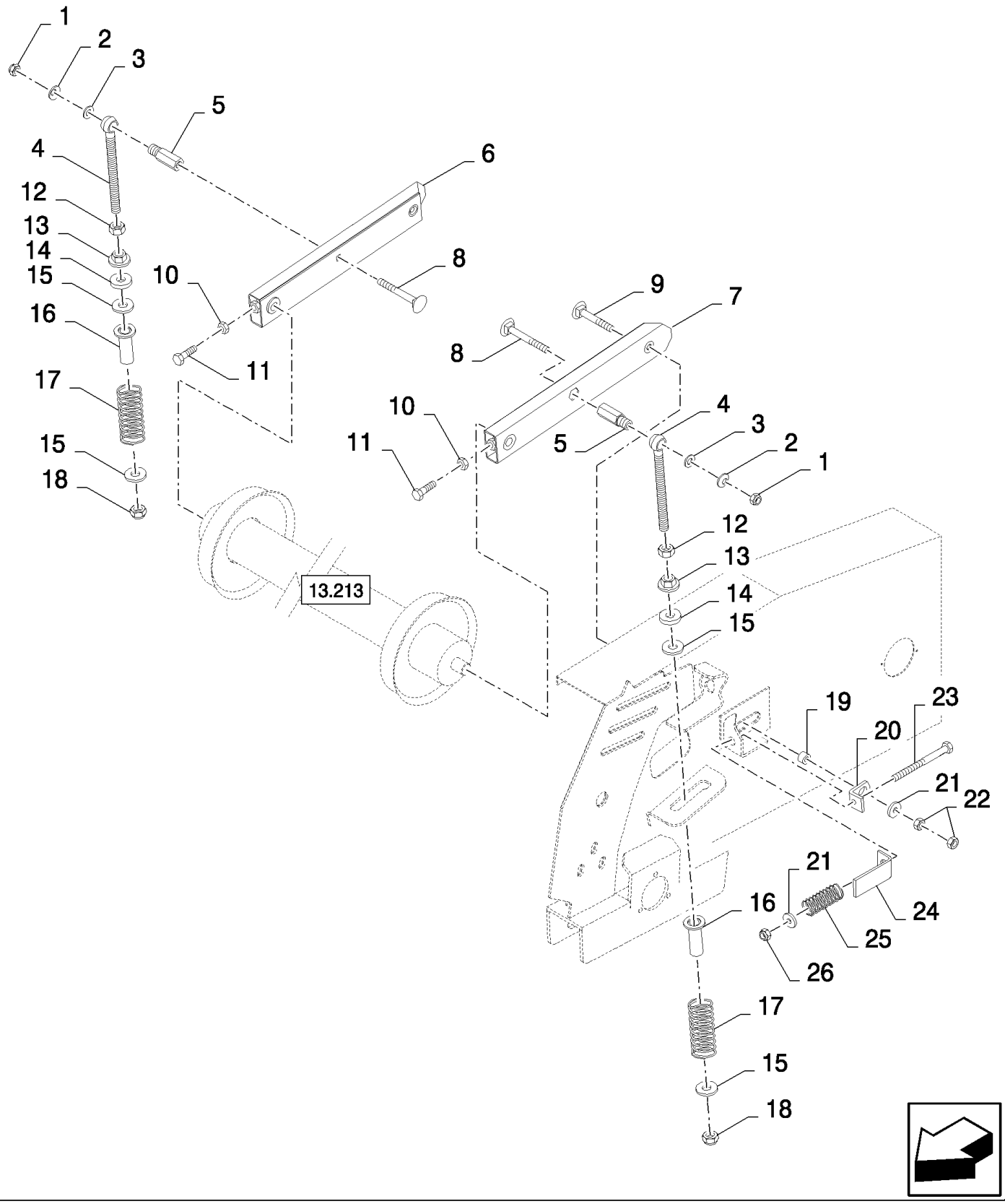

CS640 COMBINE BASE UNIT (1/03-) - Straw Elevator

13.216(01) ПОДВЕСКИ ТОЛЬКО С БОКОВОЙ ФЛОТАЦИЕЙ

ссылка	Номер детали	Кол-во	Описание
1	100038	2	Гайка , M12 x 1.75, Cl 8,
2	140046	2	Плоская шайба , Belleville, M12,
3	378245	2	Плоская шайба , M12,
4	84035977	2	Болт с проушиной ,
5	84071261	2	ВТУЛКА,
6	84980898	1	Суппорт ,
7	84980899	1	Суппорт ,
8	412339	2	БОЛТ, С КВАДРАТНЫМ ПОДГОЛОВКОМ, Short NK, M12 x 120, Cl8.8, M12x120
9	322362	2	БОЛТ, С КВАДРАТНЫМ ПОДГОЛОВКОМ, Short NK, M16 x 100, Cl8.8, M16x100
10	100016	2	Гайка , M10, Cl 8,
11	43140	2	БОЛТ, Hex, M10 x 30, 8.8, Full Thd,
12	9706694	2	Гайка , M20, Cl 8,
13	84072978	2	Гайка ,
14	84057094	2	Демпфер ,
15	86592703	4	Плоская шайба , M20 x 50 x 6, HT,
16	84072979	2	Трубка ,
17	84072994	2	Пружина ,
18	412180	2	Контргайка , M20 x 2.5, Cl 8, M20
19	84076896	2	ВТУЛКА,
20	84075539	2	КРОНШТЕЙН,
21	325594	4	Плоская шайба , 17MM
22	100020	4	Гайка , M16, Cl 8,
23	86508585	2	БОЛТ, Hex, M16 x 190, 8.8, M16x190
24	84981494	2	Индикатор ,
25	920487	2	Пружина ,
26	412066	2	Контргайка , M16 x 2, Cl 8, M16

13.217(01) ШТЫРЬ, ПРИВОДНОЙ ВАЛ 35

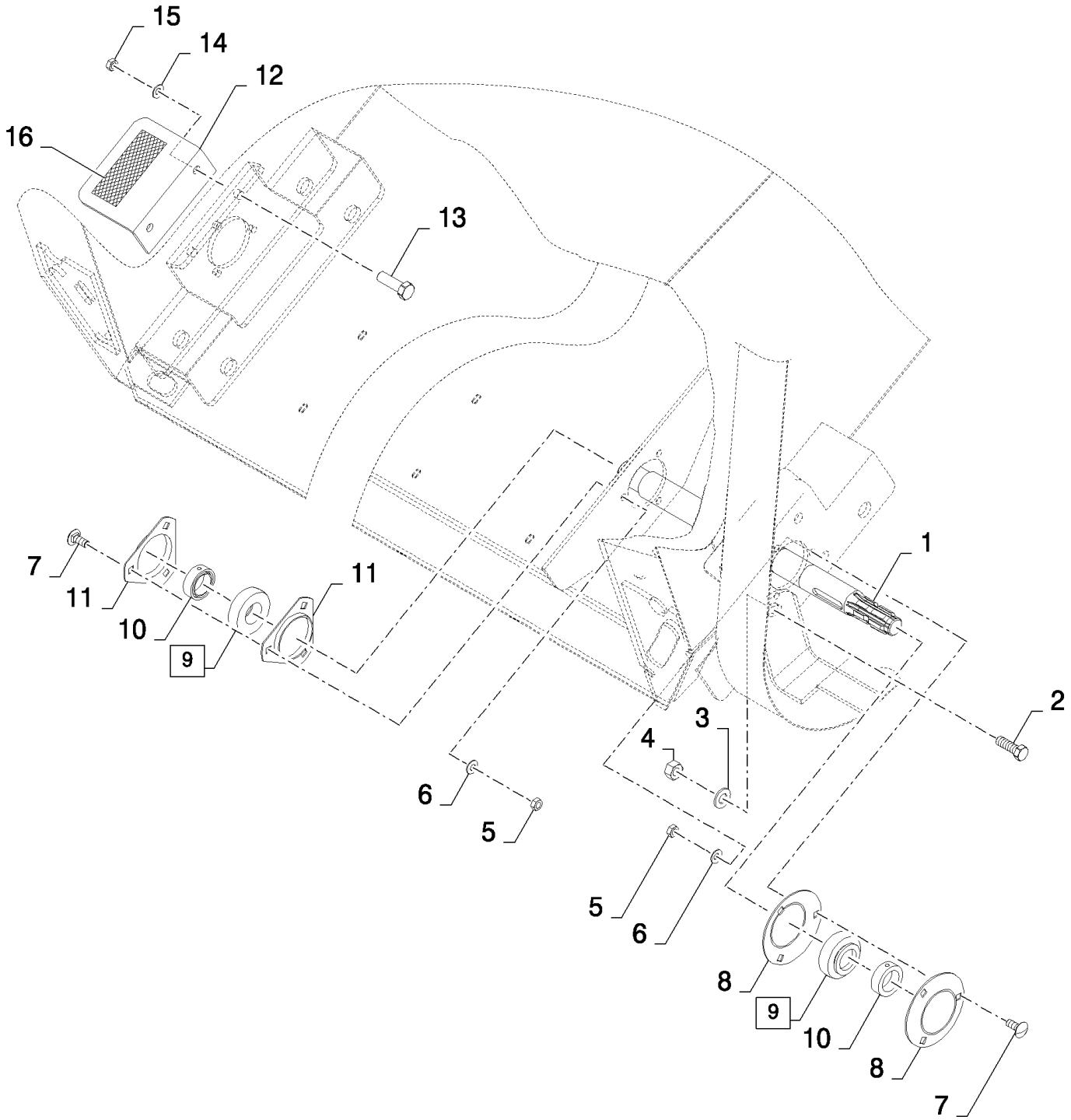

CS640 COMBINE BASE UNIT (1/03-) - Straw Elevator

13.217(01) ШТЫРЬ, ПРИВОДНОЙ ВАЛ 35

ссылка	Номер детали	Кол-во	Описание
1	84980919	1	Вал ,
2	120090	1	Винт , Hex, M16 x 50, 8.8,
3	140048	1	Пружинная шайба , Belleville, M16,
4	100020	1	Гайка , M16, Cl 8,
5	100016	6	Гайка , M10, Cl 8,
6	140045	6	Пружинная шайба , Belleville, M10,
7	338949	6	БОЛТ, С КВАДРАТНЫМ ПОДГОЛОВКОМ, Short NK, M10 x 25, Cl8.8, Full Thd,
8	86620026	2	Фланец , , ASN D376
8	578189	2	Фланец , , BSN C375
9	322360	2	ПОДШИПНИК, ШАРИКОВЫЙ, (10)
10	NSS	2	Не поставляется отдельно ,
11	578189	2	Фланец ,
12	84461204	1	Пластина , , ASN D428
13	89706687	2	Винт , M12x30, ASN D428
14	140046	2	Плоская шайба , Belleville, M12, , ASN D428
15	89706685	2	Гайка , M12, ASN D428
16	401502	AR	Полоса фрикционная , , ASN D428

13.218(01) СОЛОМОПОДЪЕМНИК, НАПРАВЛЯЮЩИЙ РОЛИК

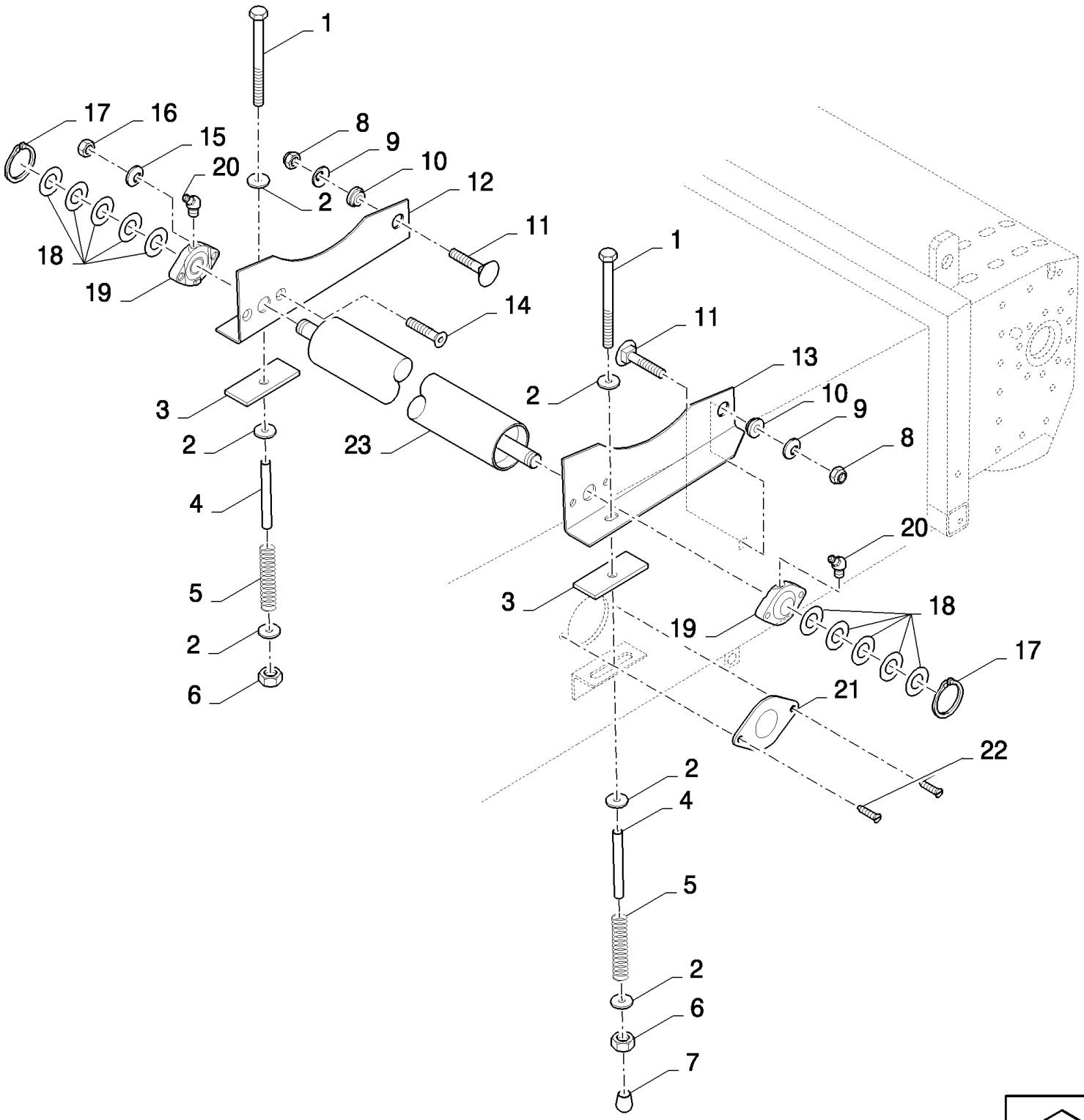

CS640 COMBINE BASE UNIT (1/03-) - Straw Elevator

13.218(01) СОЛОМОПОДЪЕМНИК, НАПРАВЛЯЮЩИЙ РОЛИК

ссылка	Номер детали	Кол-во	Описание
1	412579	2	БОЛТ, Hex, M10 x 230, 8.8, M10x230
2	9832748	6	Плоская шайба , 11MM
3	9500474	2	Резиновая прокладка ,
4	84334391	2	Трубка ,
5	354085	2	Пружина ,
6	412141	2	Контргайка , M10 x 1.5, Cl 8,
7	84005018	1	Пробка ,
8	100038	2	Гайка , M12 x 1.75, Cl 8,
9	140046	2	Плоская шайба , Belleville, M12,
10	9500475	2	ВТУЛКА,
11	120044	2	БОЛТ, С КВАДРАТНЫМ ПОДГОЛОВКОМ, Short NK, M12 x 30, Cl8.8, Full Thd,
12	84039236	1	Суппорт , RH
13	84039235	1	Суппорт , LH
14	412466	4	Винт , Hex Soc Flat Hd, M10 x 35, 8.8, M10x40
15	140045	4	Пружинная шайба , Belleville, M10,
16	100016	4	Гайка , M10, Cl 8,
17	370002	2	Стопорное кольцо , M25, Ext,
18	140229	AR	Плоская шайба , 26MM
19	9514667	2	ПОДШИПНИК В СБОРЕ,
20	84814929	2	Тавотница ,
21	378663	2	Крышка ,
22	331619	4	Винт ,
23	84071545	1	Ролик , , FOR CS520, CS540 ONLY
23	84071544	1	Конвейерный ролик , , FOR CS640, CS660 ONLY

13.219(01) СОЕДИНИТЕЛЬНАЯ РАМА ДЛЯ НИВЕЛИРУЮЩЕЙ РАМЫ С КАЧАЮЩИМСЯ РЕГУЛИРОВОЧНЫМ ПРИСПОСОБЛЕН

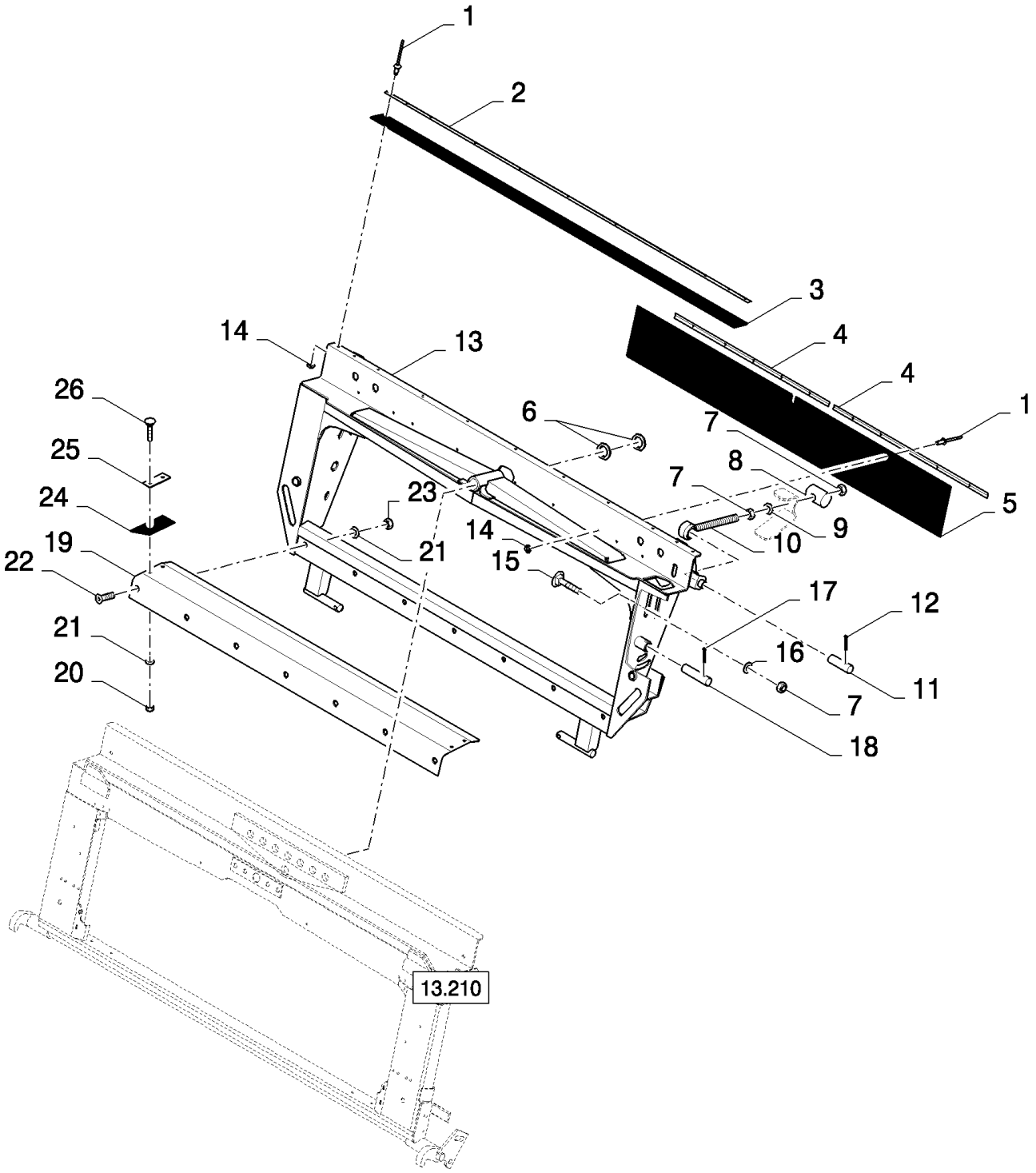

13.219(01) СОЕДИНИТЕЛЬНАЯ РАМА ДЛЯ НИВЕЛИРУЮЩЕЙ РАМЫ С КАЧАЮЩИМСЯ РЕГУЛИРОВОЧНЫМ ПРИСПОСОБЛЕН

сылка	Номер детали	Кол-во	Описание
1	NS	AR	Не обслуживается , Rivet
2	89593163	1	Крепежная пластина , , FOR CS540 ONLY
2	84071233	1	Крепежная пластина , , FOR CS640, CS660 ONLY
3	84069272	1	ТЕНТ, , FOR CS540 ONLY
3	84061508	1	ТЕНТ, , FOR CS640, CS660 ONLY
4	84073157	2	Крепежная пластина , , FOR CS540 ONLY
4	84072732	2	Крепежная пластина , , FOR CS640, CS660 ONLY
5	84069268	1	ТЕНТ, , FOR CS540 ONLY
5	84072188	1	ТЕНТ, , FOR CS640, CS660 ONLY
6	84018313	2	Плоская шайба , 35MM
7	100020	22	Гайка , M16, Cl 8,
8	9500556	2	Вал ,
9	333040	2	Плоская шайба , 16.5MM
10	84077745	2	Болт с проушиной ,
11	9500537	2	Штифт ,
12	130011	2	Шплинт , M5 x 40,
13	84073018	1	Рама , , FOR CS540 ONLY
13	84073017	1	Рама , , FOR CS640, CS660 ONLY
14	9824326	AR	Плоская шайба , M5, 5MM
15	412185	18	БОЛТ, С КВАДРАТНЫМ ПОДГОЛОВКОМ, Short NK, M16 x 50, Cl8.8, Full Thd,
16	86589278	18	Пружинная шайба ,
17	130016	2	Шплинт , M6.3 x 63,
18	84072933	2	Штифт ,
19	84073155	1	Пластина , , FOR CS540 ONLY
19	84073025	1	Пластина , , FOR CS640, CS660 ONLY
20	86629542	4	Контргайка , M8 x 1.25, Cl 8,
21	322358	AR	Пружинная шайба , Belleville, M8,
22	300498	AR	Винт , Hex Soc Flat Hd, M8 x 25, 10.9, M8x25
23	89706690	AR	Гайка , M8, Cl 8,
24	9500510	2	ТЕНТ,
25	9500511	2	Пластина ,
26	86507486	4	БОЛТ, С КВАДРАТНЫМ ПОДГОЛОВКОМ, Short NK, M8 x 20, Cl8.8, Full Thd,

13.220(01) ЩИТЫ ДЛЯ ЗАЩИТЫ ОТ НАМАТЫВАНИЯ

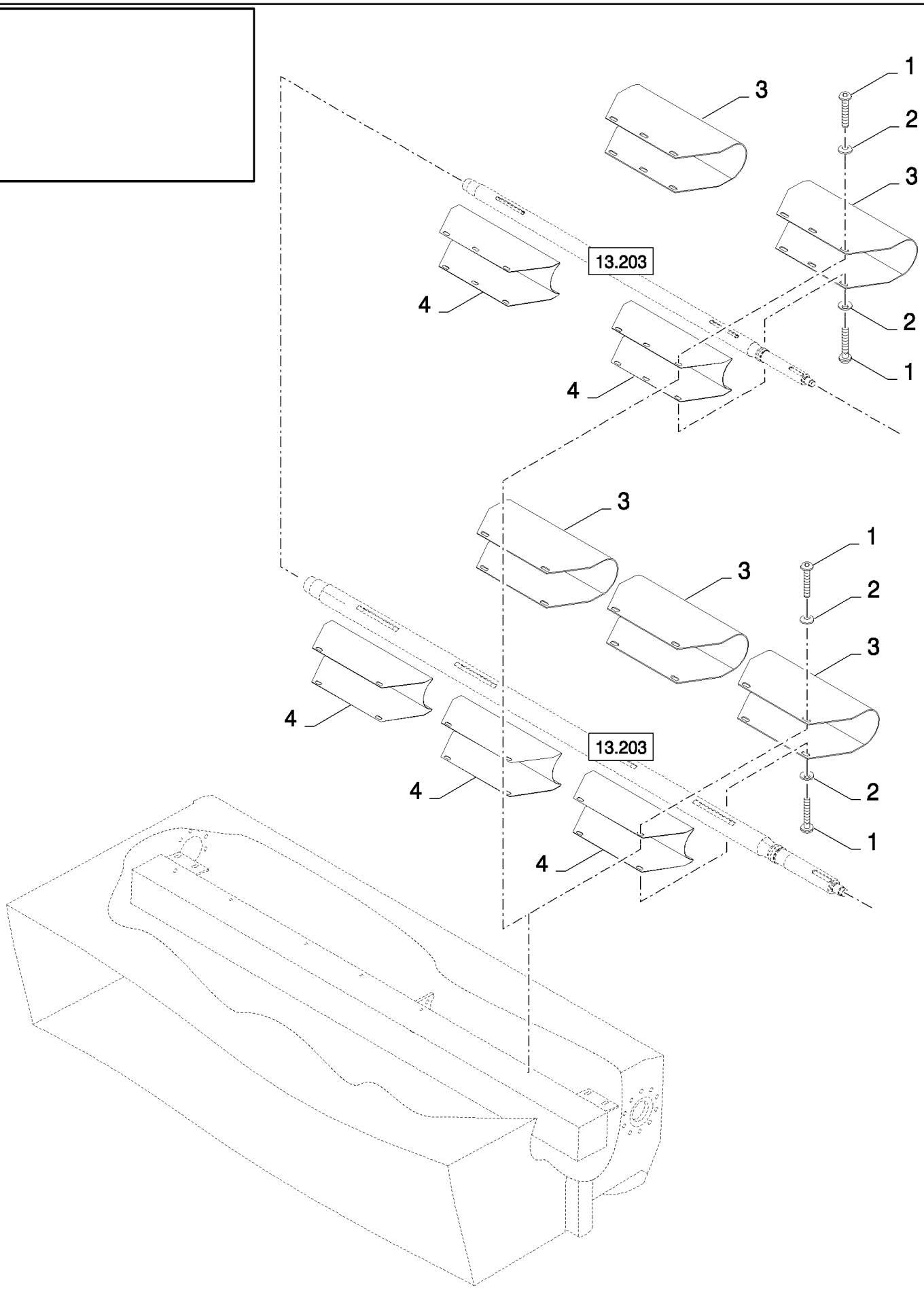

13.220(01) ЩИТЫ ДЛЯ ЗАЩИТЫ ОТ НАМАТЫВАНИЯ

ссылка	Номер детали	Кол-во	Описание
1	86512788	12	Винт , M8x30
2	412650	12	Плоская шайба , Belleville, M8,
3	84073714	2	Кожух , , FOR CS520, CS540 ONLY
3	84072031	3	Кожух , , FOR CS640, CS660 ONLY
4	84073715	2	Кожух , , FOR CS520, CS540 ONLY
4	84073716	3	Кожух , , FOR CS640, CS660 ONLY

13.224(01) ЩИТЫ ДЛЯ ЗАЩИТЫ ОТ НАМАТЫВАНИЯ

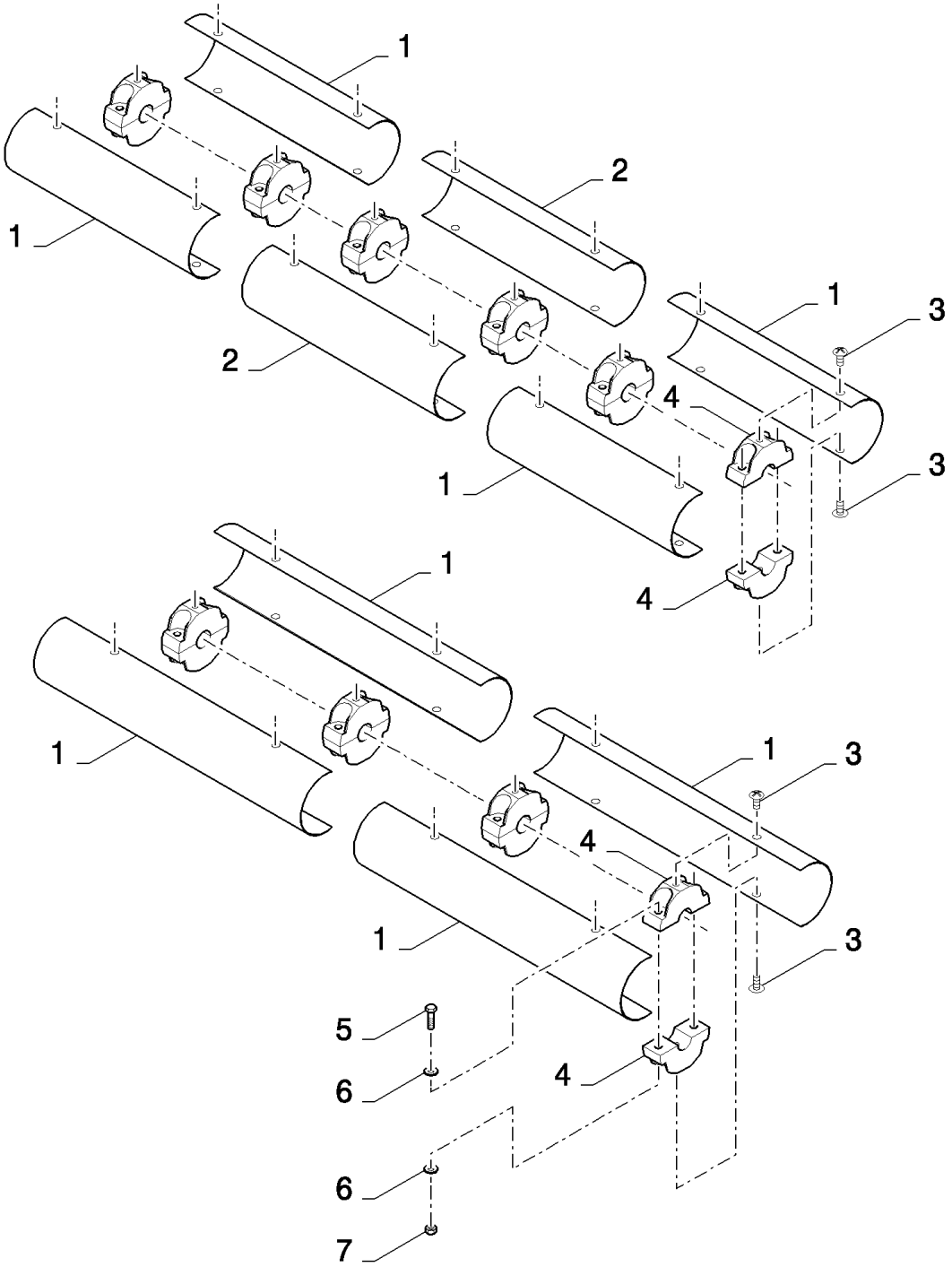

13.224(01) ЩИТЫ ДЛЯ ЗАЩИТЫ ОТ НАМАТЫВАНИЯ

ссылка	Номер детали	Кол-во	Описание
1	449977	4	Кожух , , FOR CS540 ONLY
1	84022121	4	Кожух , , FOR CS640, CS660 ONLY
2	84449037	2	Кожух , , FOR CS640, CS660 ONLY
3	62087	AR	Винт , M8x20
4	9513095	8	Зажим , , FOR CS540 ONLY
4	9513095	12	Зажим , , FOR CS640, CS660 ONLY
5	386045	AR	БОЛТ, Hex, M8 x 45, 8.8,
6	378243	AR	Плоская шайба , M8,
7	86629542	AR	Контргайка , M8 x 1.25, Cl 8,

13.228(01) УСТРОЙСТВА БЕЗОПАСНОСТИ ПЛАВАЮЩЕГО ТРАНСПОРТЕРА, ГЕРМАНИЯ

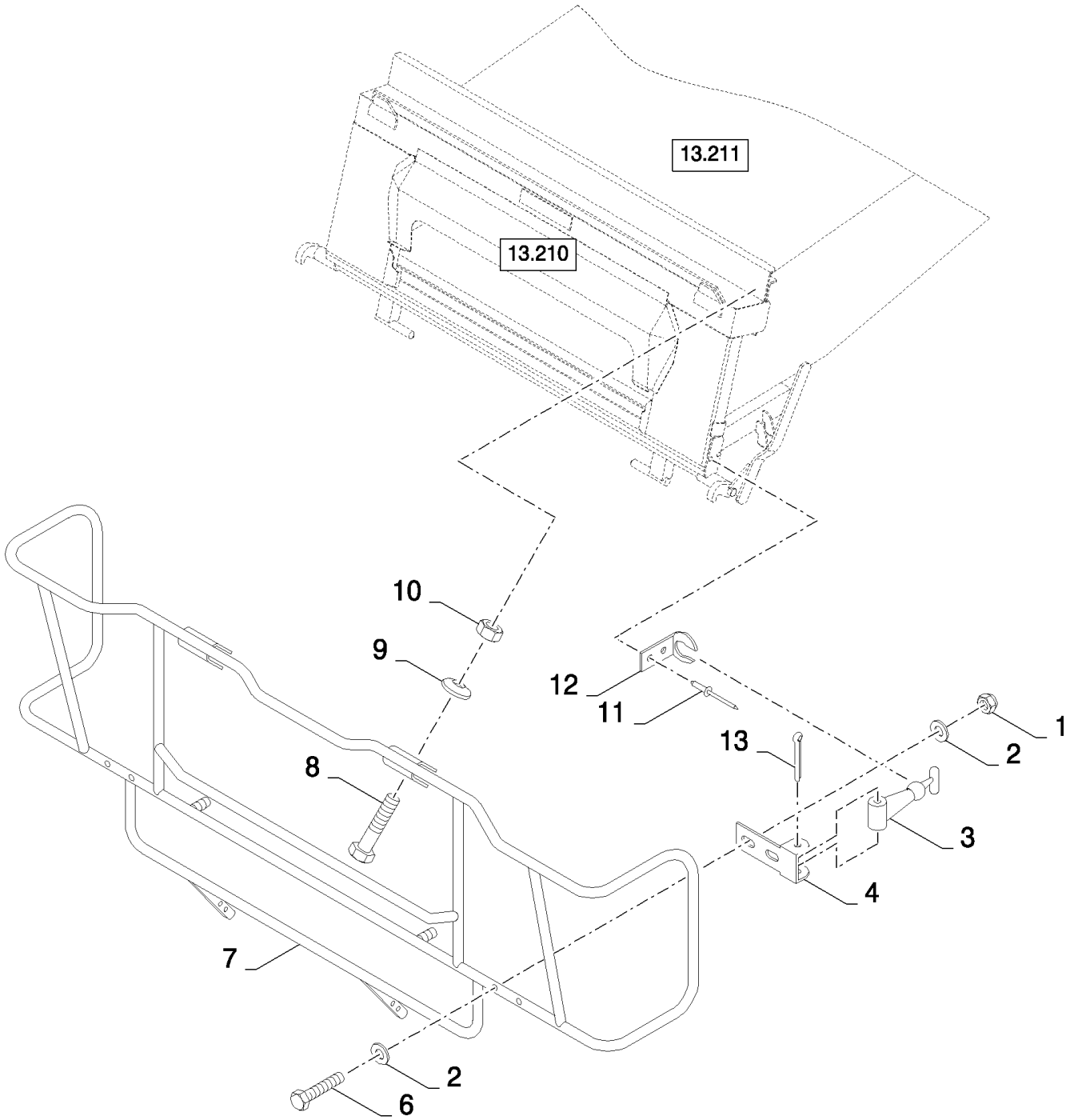

CS640 COMBINE BASE UNIT (1/03-) - Straw Elevator

13.228(01) УСТРОЙСТВА БЕЗОПАСНОСТИ ПЛАВАЮЩЕГО ТРАНСПОРТЕРА, ГЕРМАНИЯ

ссылка	Номер детали	Кол-во	Описание
1	353308	4	Гайка , M6 x 1, Cl 8,
2	86588450	8	Плоская шайба , M6,
3	353067	2	Ручка ,
4	350918	2	КРОНШТЕЙН,
5	300416	2	Шплинт , M4 x 50,
6	120102	4	Винт , Hex, M6 x 40, 8.8, Full Thd,
7	419643	1	Кожух ,
8	120061	2	БОЛТ, Hex, M8 x 60, 8.8,
9	322358	2	Пружинная шайба , Belleville, M8,
10	89706690	2	Гайка , M8, Cl 8,
11	NS	4	Не обслуживается , RIVET
12	453857	2	Зажим ,
13	300416	2	Шплинт , M4 x 50,

14.000(01) СИСТЕМА ОБМОЛОТА

THRESHING	**BATTAGE**	**TRILLA**	**TÆRSKNING**
TREBBIATURA	**DRUSCH**	**DEBULHA**	**DORSEN**

SEC. 14

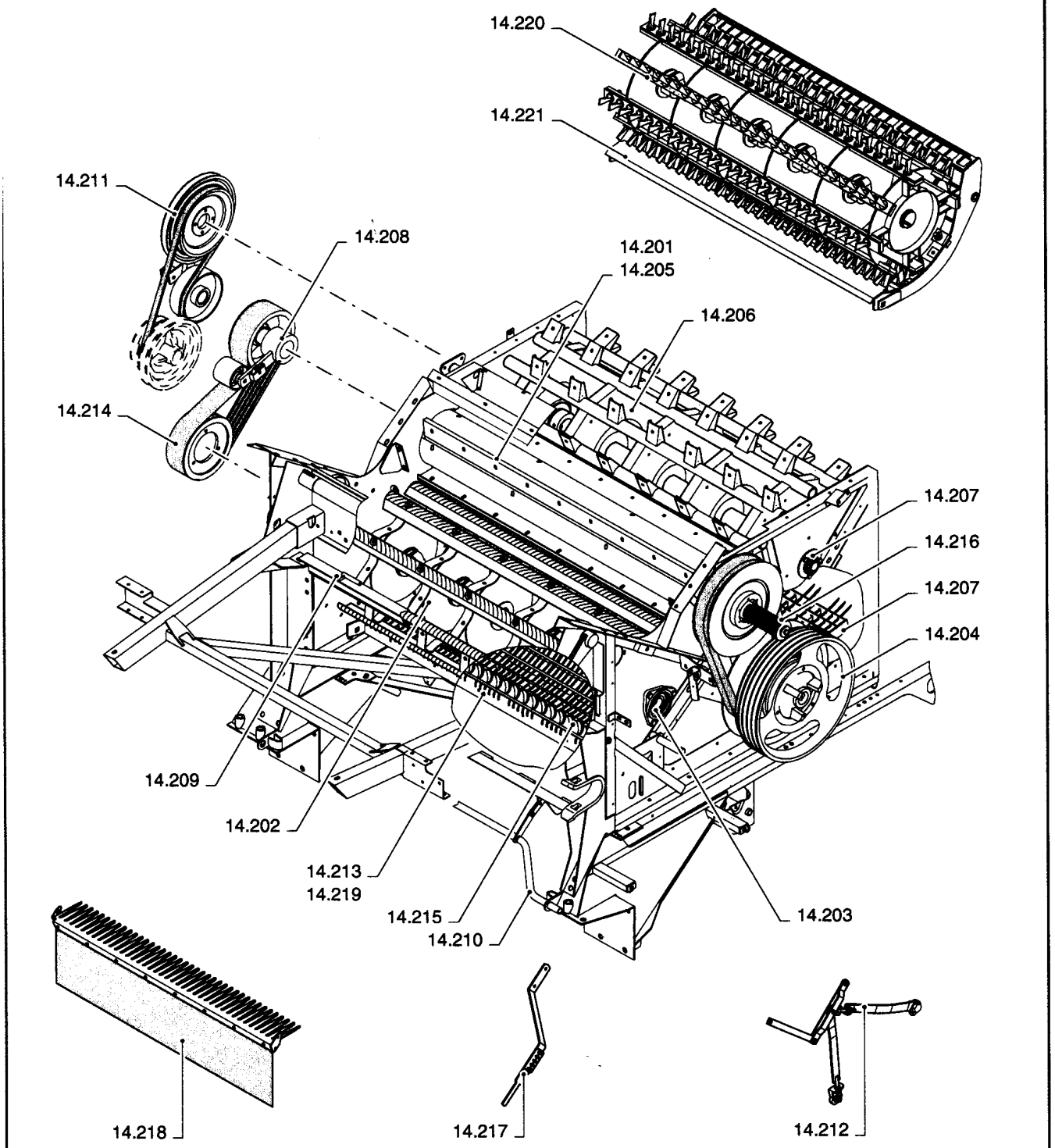

14.000(01) СИСТЕМА ОБМОЛОТА

ссылка	Номер детали	Кол-во	Описание

14.201(01) БИТЕР И ПЛАСТИНЫ КОМПЕНСАЦИИ ИЗНОСА, ПРЕОБРАЗ.

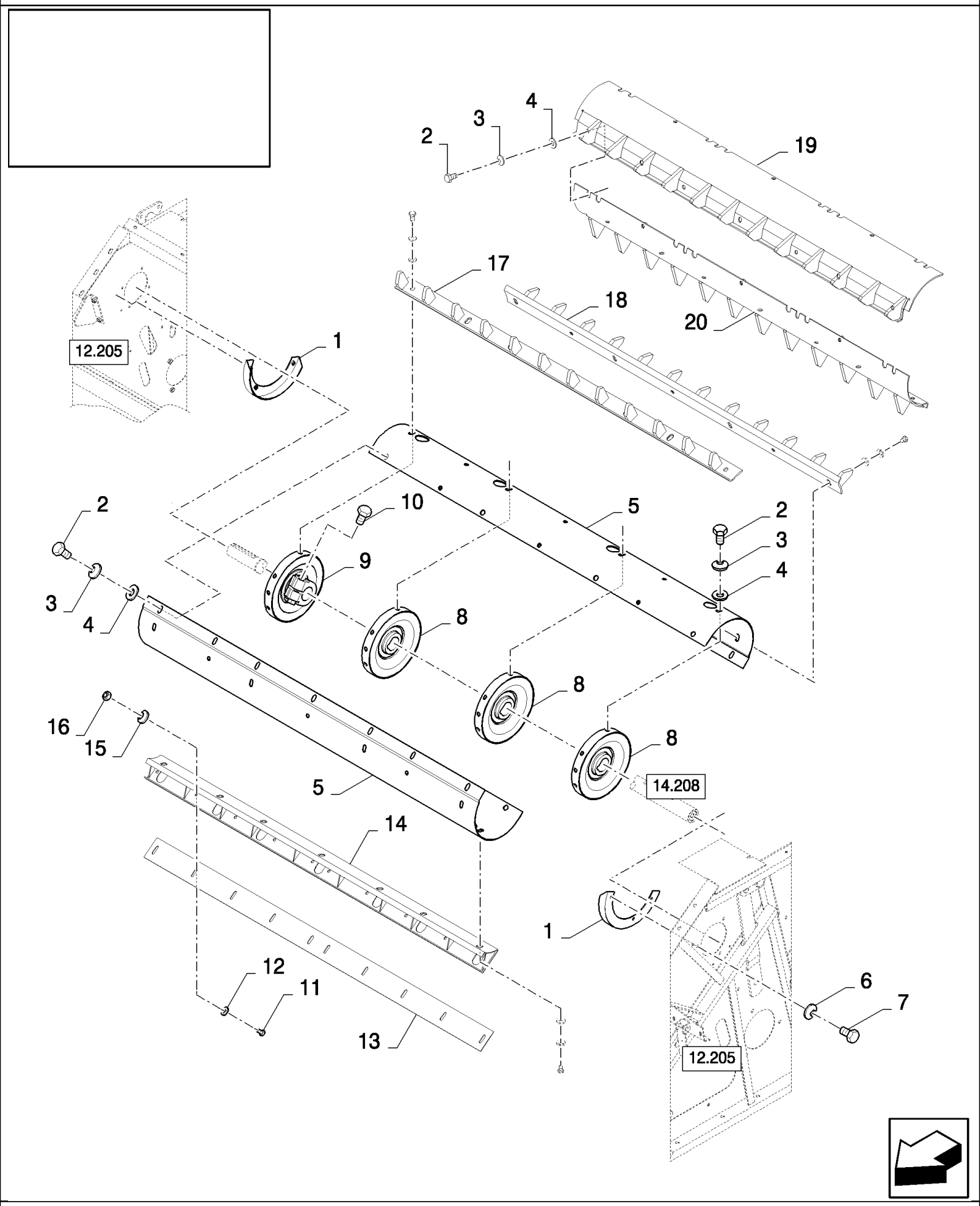

14.201(01) БИТЕР И ПЛАСТИНЫ КОМПЕНСАЦИИ ИЗНОСА, ПРЕОБРАЗ.

ссылка	Номер детали	Кол-во	Описание
1	84435912	2	Полукольцо ,
2	9706687	AR	Винт , Hex, M12 x 30, 8.8,
3	140046	AR	Плоская шайба , Belleville, M12,
4	543043	AR	Плоская шайба , 13MM
5	84433605	2	Металлическая оболочка , , FOR CS540 ONLY, FOR CL560 ONLY
5	84435847	2	Металлическая оболочка , , FOR CS640, CS660 ONLY
6	322357	6	Пружинная шайба , Belleville, M6,
7	120100	6	БОЛТ, Hex, M6 x 20, 8.8,
8	84435802	3	Диск ,
9	84435818	1	Диск ,
10	350616	4	Винт , Hex, M16 x 90, 8.8,
11	120104	AR	Винт , Hex, M8 x 20, 8.8,
12	378243	AR	Плоская шайба , M8,
13	84433415	4	Пластина , , FOR CL560 ONLY, FOR CS540 ONLY
13	84989512	4	Пластина , , FOR CS640, CS660 ONLY
14	84433420	4	Суппорт , , FOR CS540 ONLY, FOR CL560 ONLY
14	84989489	4	Суппорт , , FOR CS640, CS660 ONLY
15	322358	AR	Пружинная шайба , Belleville, M8,
16	89706690	AR	Гайка , M8, Cl 8,
17	84435903	2	Зубчатая рейка , , FOR CS640, CS660 ONLY
17	84433603	2	Зубчатая рейка , , FOR CL560 ONLY, FOR CS540 ONLY
18	84435899	2	Зубчатая рейка , , FOR CS640, CS660 ONLY
18	84433589	2	Зубчатая рейка , , FOR CS540 ONLY, FOR CL560 ONLY
19	84462657	2	Металлическая пластинка , , FOR CL560 ONLY, FOR CS540 ONLY
19	84462627	2	Металлическая пластинка , , FOR CS640, CS660 ONLY
20	84462655	2	Металлическая пластинка , , FOR CS540 ONLY, FOR CL560 ONLY
20	84462626	2	Металлическая пластинка , , FOR CS640, CS660 ONLY

14.202(01) МОЛОТИЛЬНЫЙ БАРАБАН, СТАНДАРТНЫЙ

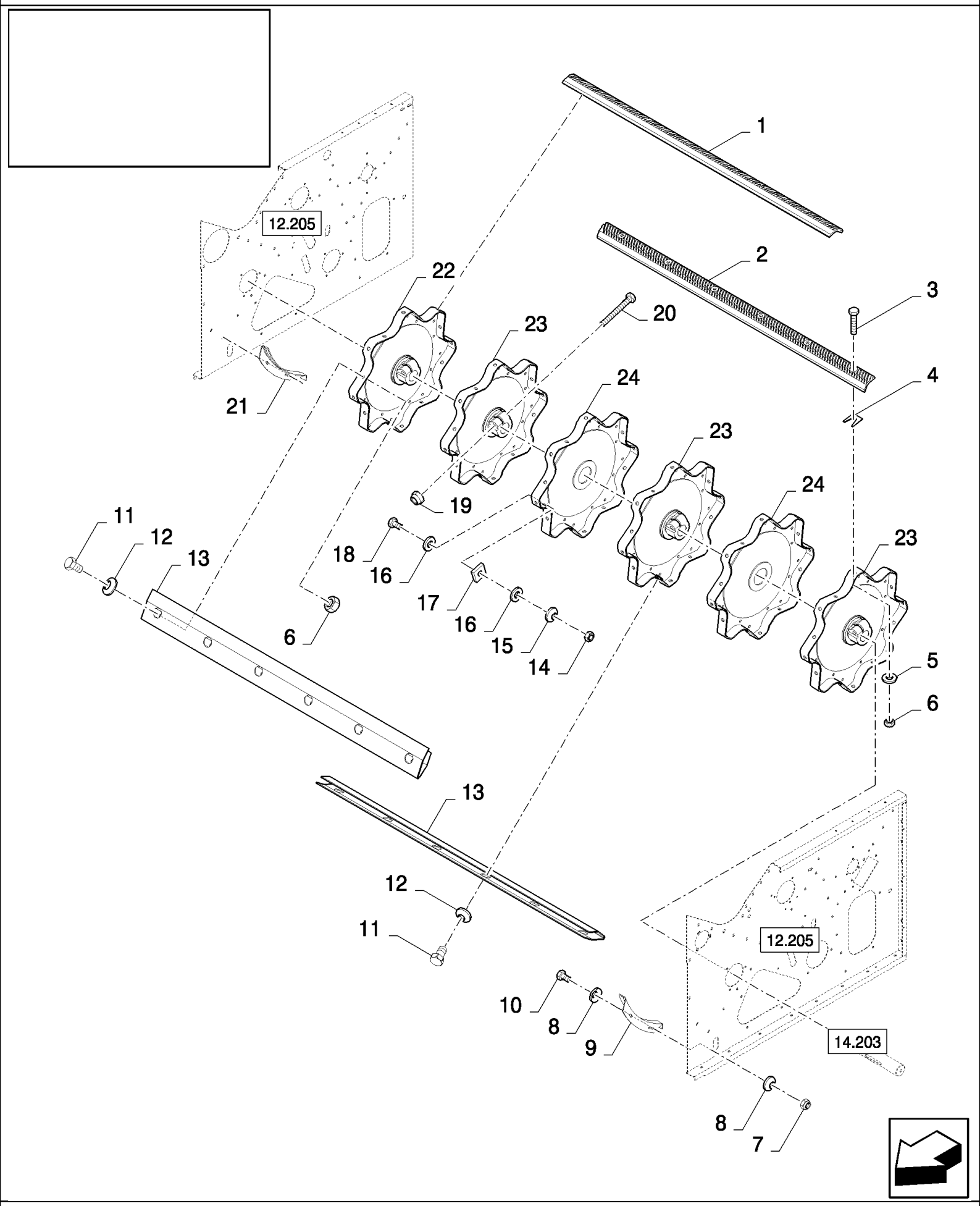

14.202(01) МОЛОТИЛЬНЫЙ БАРАБАН, СТАНДАРТНЫЙ

ссылка	Номер детали	Кол-во	Описание
1	84438639	2	Комплект бичей , LH, FOR CL560 ONLY, FOR CS520, CS540 ONLY
1	84438637	2	Комплект бичей , LH, FOR CS640, CS660 ONLY
2	84438640	2	Комплект бичей , RH, FOR CS520, CS540 ONLY, FOR CL560 ONLY
2	84438638	2	Комплект бичей , RH, FOR CS640, CS660 ONLY
3	385376	AR	Винт , M12x30
4	80481491	20	Регулировочная пластинка , , FOR CS520, CS540 ONLY, FOR CL560 ONLY
4	80481491	24	Регулировочная пластинка , , FOR CS640, CS660 ONLY
5	394630	AR	Плоская шайба ,
6	9706685	AR	Гайка , M12, Cl 8,
7	353308	4	Гайка , M6 x 1, Cl 8,
8	322357	8	Пружинная шайба , Belleville, M6,
9	333222	1	УГОЛОК,
10	120100	4	БОЛТ, Hex, M6 x 20, 8.8,
11	300388	AR	Винт , Hex, M12 x 25, 8.8,
12	140046	AR	Плоская шайба , Belleville, M12,
13	84442081	8	Крышка , , FOR CS520, CS540 ONLY, FOR CL560 ONLY
13	84440498	8	Крышка , , FOR CS640, CS660 ONLY
14	89706690	AR	Гайка , M8, Cl 8,
15	322358	AR	Пружинная шайба , Belleville, M8,
16	140041	AR	Плоская шайба , M8 x 28 x 3,
17	351518	AR	Регулировочная пластинка ,
18	43128	AR	БОЛТ, Hex, M8 x 30, 8.8,
19	86000441	4	Гайка , M16 x 2, Cl 8,
20	350616	4	Винт , Hex, M16 x 90, 8.8,
21	335307	1	УГОЛОК,
22	84440736	1	Диск ,
23	84440731	3	Диск ,
24	394487	1	Диск , , FOR CS520, CS540 ONLY, FOR CL560 ONLY
24	394487	2	Диск , , FOR CS640, CS660 ONLY

14.203(01) СТАНДАРТНЫЙ МОЛОТИЛЬНЫЙ БАРАБАН, ВАЛ И ПОДШИПНИКИ

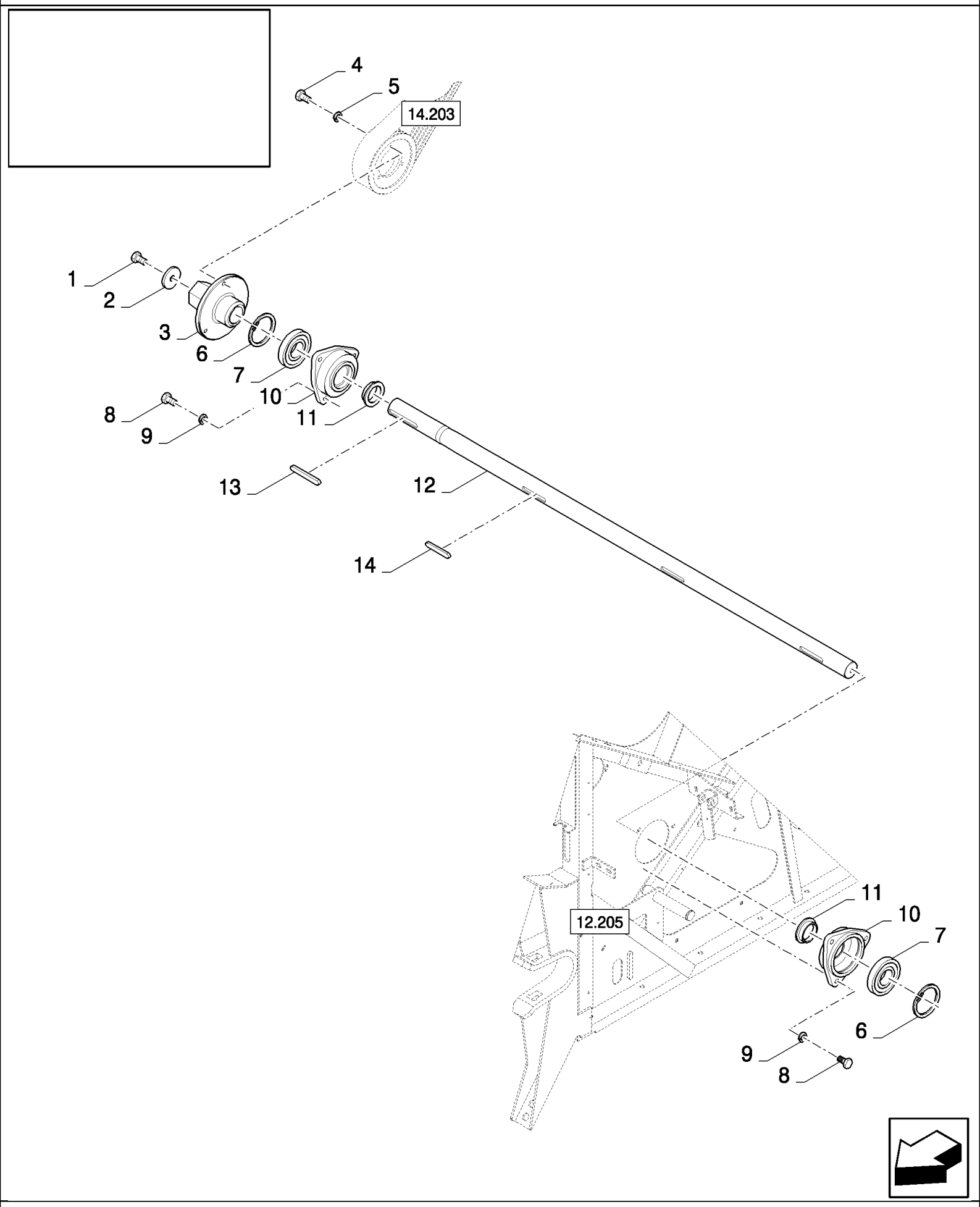

14.203(01) СТАНДАРТНЫЙ МОЛОТИЛЬНЫЙ БАРАБАН, ВАЛ И ПОДШИПНИКИ

ссылка	Номер детали	Кол-во	Описание
1	43167	1	БОЛТ, Hex, M16 x 30, 8.8, Full Thd,
2	84435349	1	Плоская шайба ,
3	84334140	1	Ступица ,
4	9706687	3	Винт , Hex, M12 x 30, 8.8,
5	140046	3	Плоская шайба , Belleville, M12,
6	301652	2	Стопорное кольцо , M110, Int,
7	388069	2	ПОДШИПНИК В СБОРЕ,
8	43140	6	БОЛТ, Hex, M10 x 30, 8.8, Full Thd,
9	140045	6	Пружинная шайба , Belleville, M10,
10	84334105	2	Корпус подшипника ,
11	388669	2	Кольцо ,
12	84432028	1	Вал , , FOR CS520, CS540 ONLY, FOR CL560 ONLY
12	84071597	1	Вал , , FOR CS640, CS660 ONLY
13	365612	1	Шпонка ,
14	306248	3	Шпонка ,

14.204(01) ВАРИАТОР МОЛОТИЛЬНОГО БАРАБАНА

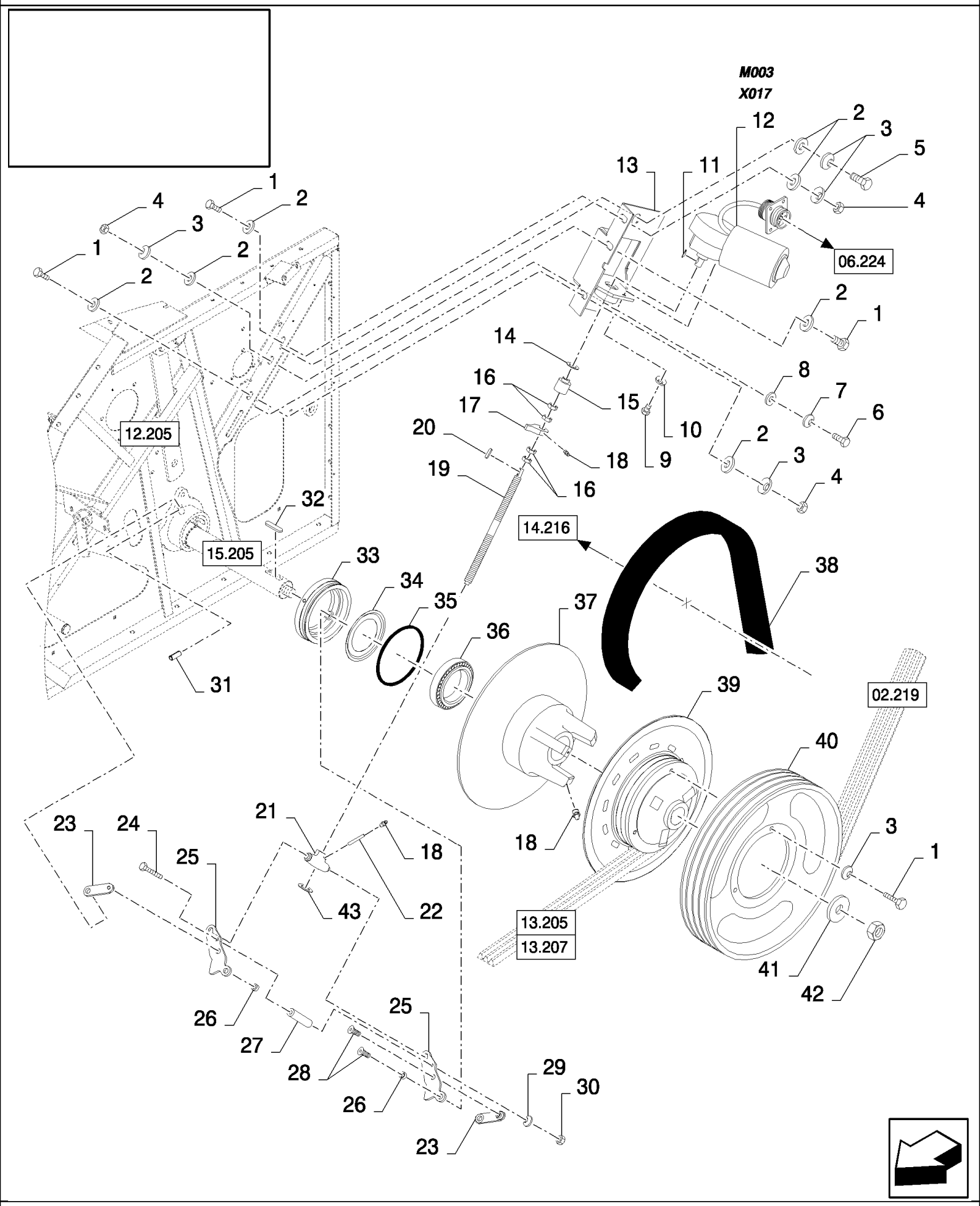

14.204(01) ВАРИАТОР МОЛОТИЛЬНОГО БАРАБАНА

ссылка	Номер детали	Кол-во	Описание
1	9706687	6	Винт , Hex, M12 x 30, 8.8,
2	378245	7	Плоская шайба , M12,
3	140046	7	Плоская шайба , Belleville, M12,
4	9706685	3	Гайка , M12, Cl 8,
5	43151	1	Винт , Hex, M12 x 20, 8.8, Full Thd,
6	120104	2	Винт , Hex, M8 x 20, 8.8,
7	322358	2	Пружинная шайба , Belleville, M8,
8	378243	2	Плоская шайба , M8,
9	120100	3	БОЛТ, Hex, M6 x 20, 8.8,
10	322357	3	Пружинная шайба , Belleville, M6,
11	84041731	1	Шпонка Вудруфа ,
12	84041620	1	Электрический двигатель , , SEE FIGURE 06.701
13	84334759	1	Суппорт ,
14	84073115	1	Опорная шайба , 24MM
15	84334748	1	ВТУЛКА,
16	84073134	4	Гайка ,
17	84334754	1	БЛОК ,
18	321204	4	Тавотница , M6 x 1, 16mm lg,
19	84072854	1	Резьбовая тяга ,
20	336126	1	Шпонка ,
21	84069528	1	БЛОК, СОЕДИНИТЕЛЬНЫЙ,
22	89818440	1	Трубка ,
23	84069522	2	Рычажный механизм ,
24	331168	1	БОЛТ, Hex, M10 x 140, 8.8,
25	84334764	2	Рычаг ,
26	84072865	2	SLEEVE,
27	84334765	1	ВТУЛКА,
28	393698	4	Винт , Hex Soc Flat Hd, M10 x 25, 8.8, M10x25
29	140045	1	Пружинная шайба , Belleville, M10,
30	100016	1	Гайка , M10, Cl 8,
31	393871	2	Стопорный штифт , M5 x 30, Slotted,
32	323624	1	Шпонка ,
33	84069518	1	Ступица ,
34	84072864	1	Фланец ,
35	84072819	1	Уплотнительное кольцо ,
36	84072818	1	ПОДШИПНИК В СБОРЕ,
37	84334396	1	Шкив ,
38	84035748	1	BELT, TRANSMISSION,
39	84334407	1	Шкив ,
40	84334285	1	Шкив ,
41	84433644	1	Плоская шайба ,
42	300852	1	Гайка , M30 x 1.5, Cl 8, M30x1.5
42	100034	2	Гайка , M30 x 1.5, Cl 8, , FOR CL560 ONLY
43	84453625	1	Распорка ,

14.205(01) БИТЕР И ПЛАСТИНЫ КОМПЕНСАЦИИ ИЗНОСА, НЕРЕГУЛ.

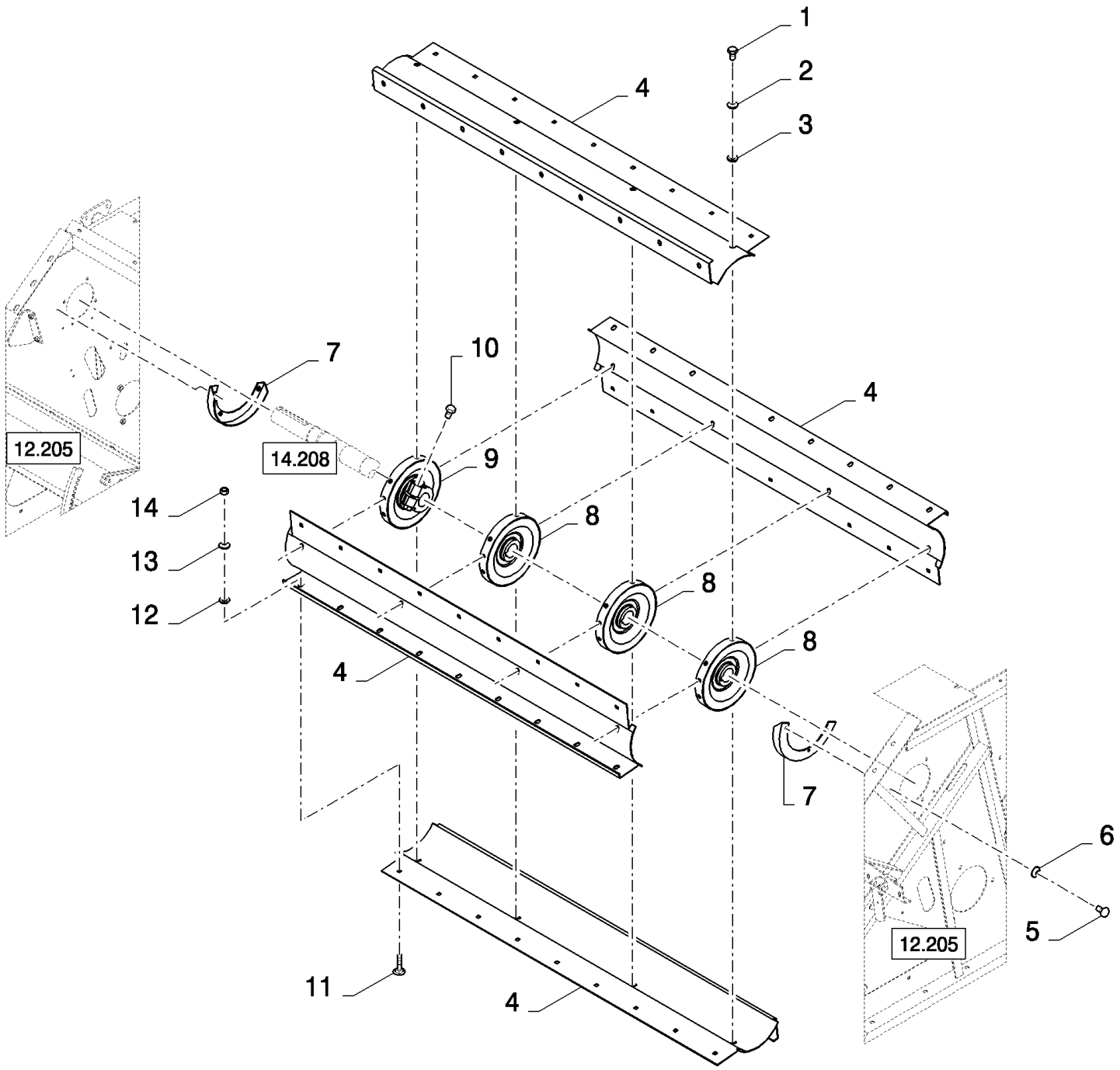

14.205(01) БИТЕР И ПЛАСТИНЫ КОМПЕНСАЦИИ ИЗНОСА, НЕРЕГУЛ.

ссылка	Номер детали	Кол-во	Описание
1	9706687	16	Винт , Hex, M12 x 30, 8.8,
2	140046	16	Плоская шайба , Belleville, M12,
3	543043	16	Плоская шайба , 13MM
4	84442315	4	Металлическая оболочка , , FOR CL560 ONLY, FOR CS520, CS540 ONLY
4	84442297	4	Металлическая оболочка , , FOR CS640 ONLY
5	120100	6	БОЛТ, Hex, M6 x 20, 8.8,
6	322357	6	Пружинная шайба , Belleville, M6,
7	84435912	2	Полукольцо ,
8	84435802	3	Диск ,
9	84435818	1	Диск ,
10	350616	4	Винт , Hex, M16 x 90, 8.8,
11	V43471	AR	БОЛТ, M10x20
12	378244	AR	Плоская шайба , M10,
13	140045	AR	Пружинная шайба , Belleville, M10,
14	100016	AR	Гайка , M10, Cl 8,

14.206(01) РОТАЦИОННЫЙ СЕПАРАТОР И ПЛАСТИНЫ КОМПЕНСАЦИИ ИЗНОСА

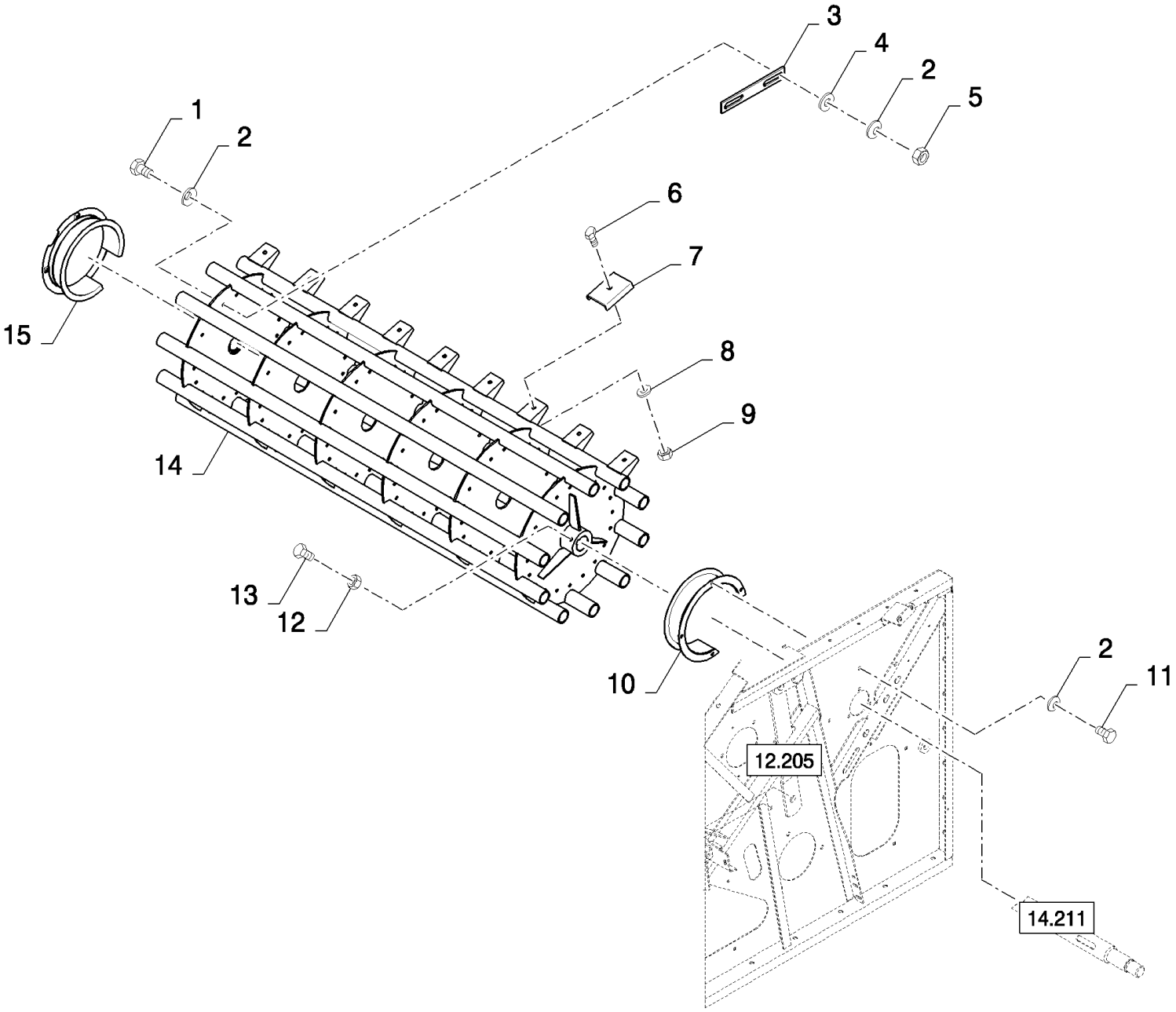

14.206(01) РОТАЦИОННЫЙ СЕПАРАТОР И ПЛАСТИНЫ КОМПЕНСАЦИИ ИЗНОСА

ссылка	Номер детали	Кол-во	Описание
1	43128	AR	БОЛТ, Hex, M8 x 30, 8.8,
2	322358	AR	Пружинная шайба , Belleville, M8,
3	351518	AR	Регулировочная пластинка , , FOR CS540 ONLY
4	140041	AR	Плоская шайба , M8 x 28 x 3,
5	89706690	AR	Гайка , M8, Cl 8,
6	338949	AR	БОЛТ, С КВАДРАТНЫМ ПОДГОЛОВКОМ, Short NK, M10 x 25, Cl8.8, Full Thd,
6	V43471	AR	БОЛТ, M10x20, FOR CL560 ONLY
7	9510423	70	Башмак , , FOR CL560 ONLY, FOR CS540 ONLY
7	9510423	85	Башмак , , FOR CS640, CS660 ONLY
8	378244	AR	Плоская шайба , M10,
9	100037	AR	Гайка , M10 x 1.5, Cl 8,
10	84073709	1	Защитный кожух ,
11	120104	7	Винт , Hex, M8 x 20, 8.8,
12	320648	2	Гайка , M10, Cl 8, M10
13	9706704	2	БОЛТ, Hex, M10 x 35, 8.8, Full Thd,
14	84435329	1	БИТЕР, , FOR CS540 ONLY, FOR CL560 ONLY
14	84435277	1	БИТЕР, , FOR CS640, CS660 ONLY
15	9515746	1	Защитный кожух ,

14.207(01) ПОДБАРАБАНЬЕ, РОТАЦИОННЫЙ СЕПАРАТОР

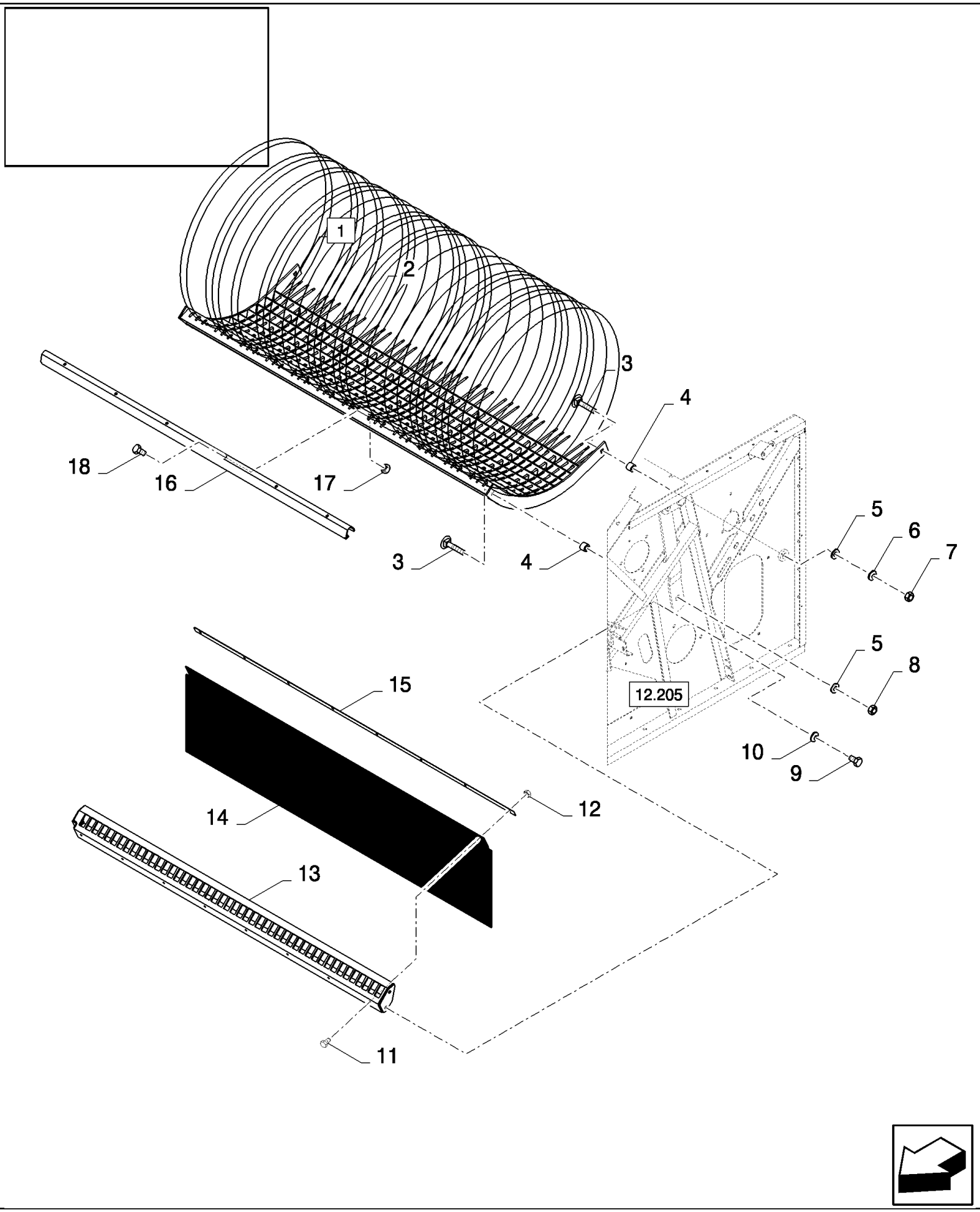

14.207(01) ПОДБАРАБАНЬЕ, РОТАЦИОННЫЙ СЕПАРАТОР

ссылка	Номер детали	Кол-во	Описание
1	84431261	1	Подбарабанье , (2), FOR CL560 ONLY, FOR CS540 ONLY
1	84431236	1	Подбарабанье , , FOR CS640, CS660 ONLY
2	84011227	AR	Провод , (2)
3	328754	4	БОЛТ, С КВАДРАТНЫМ ПОДГОЛОВКОМ, Short NK, M12 x 40, Cl8.8, Full Thd,
4	84073698	4	ВТУЛКА,
5	543043	4	Плоская шайба , 13MM
6	140046	2	Плоская шайба , Belleville, M12,
7	9706685	2	Гайка , M12, Cl 8,
8	100038	2	Гайка , M12 x 1.75, Cl 8,
9	43138	4	Винт , Hex, M10 x 20, 8.8, Full Thd,
10	140045	4	Пружинная шайба , Belleville, M10,
11	86508568	AR	Винт , Hex, M6 x 16, 8.8,
12	353308	AR	Гайка , M6 x 1, Cl 8,
13	84431285	1	Решетка , , FOR CS540 ONLY, FOR CL560 ONLY
13	84072239	1	Решетка , , FOR CS640, CS660 ONLY
14	84431263	1	ТЕНТ, , FOR CL560 ONLY, FOR CS540 ONLY
14	84073686	1	ТЕНТ, , FOR CS640, CS660 ONLY
15	84431271	1	Крепежная пластина , , FOR CS540 ONLY, FOR CL560 ONLY
15	84073695	1	Крепежная пластина , , FOR CS640, CS660 ONLY
16	84431267	1	Профиль , , FOR CS540 ONLY
16	84073696	1	Профиль , , FOR CS640, CS660 ONLY
17	86629542	6	Контргайка , M8 x 1.25, Cl 8,
18	120061	6	БОЛТ, Hex, M8 x 60, 8.8,

14.208(01) ВАЛ БИТЕРА

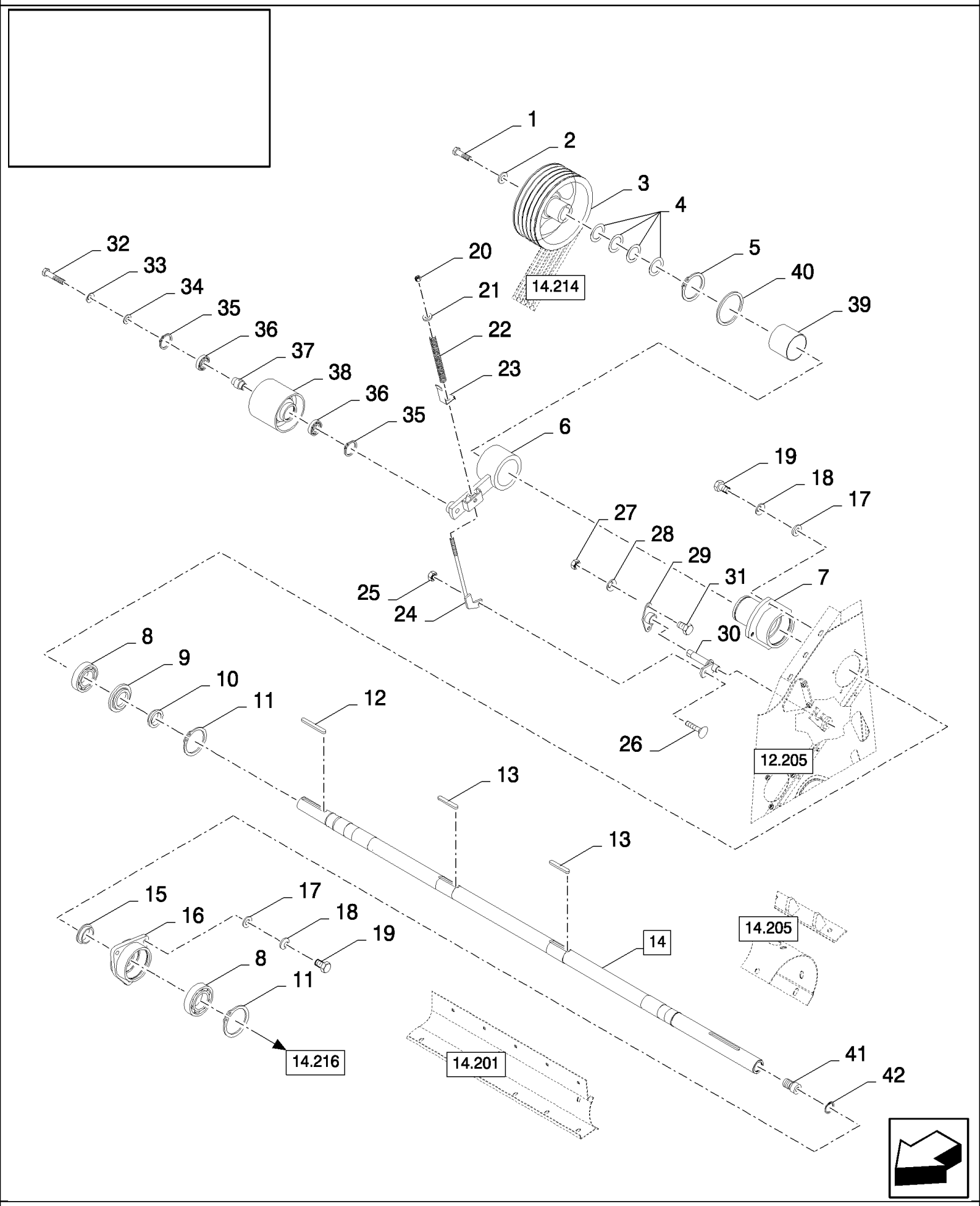

14.208(01) ВАЛ БИТЕРА

ссылка	Номер детали	Кол-во	Описание
1	86508583	1	БОЛТ, Hex, M16 x 35, 8.8,
2	84435349	1	Плоская шайба ,
3	84334166	1	Шкив ,
4	84072616	AR	Кольцо ,
5	300639	2	Стопорное кольцо , M90, Ext,
6	84444199	1	Рычаг ,
7	84072250	1	Корпус подшипника ,
8	388069	2	ПОДШИПНИК В СБОРЕ,
9	388937	1	Кольцо ,
10	84032287	1	Кольцо ,
11	301652	2	Стопорное кольцо , M110, Int,
12	84072875	1	Шпонка ,
13	434640	2	Шпонка ,
14	84432463	1	Вал , (41,42), FOR CS520, CS540 ONLY, FOR CL560 ONLY
14	84432471	1	Вал , (41,42), FOR CS640, CS660 ONLY
15	388669	1	Кольцо ,
16	439605	1	Корпус подшипника ,
17	378244	7	Плоская шайба , M10,
18	140045	7	Пружинная шайба , Belleville, M10,
19	9706704	7	БОЛТ, Hex, M10 x 35, 8.8, Full Thd,
20	412126	1	Контргайка , M12 x 1.75, Cl 8,
21	378245	1	Плоская шайба , M12,
22	84814910	1	Пружина ,
23	84077288	1	Индикатор ,
24	84077226	1	Тяга ,
25	100037	1	Гайка , M10 x 1.5, Cl 8,
26	338949	1	БОЛТ, С КВАДРАТНЫМ ПОДГОЛОВКОМ, Short NK, M10 x 25, Cl8.8, Full Thd,
27	89706690	2	Гайка , M8, Cl 8,
28	322358	2	Пружинная шайба , Belleville, M8,
29	338712	1	Фланец ,
30	84077232	1	Вал ,
31	120104	2	Винт , Hex, M8 x 20, 8.8,
32	43874	1	Винт , Hex, M16 x 110, 8.8,
33	140048	1	Пружинная шайба , Belleville, M16,
34	378246	1	Плоская шайба , 16MM
35	370011	2	Стопорное кольцо , M52, Int,
36	443898	2	ПОДШИПНИК, ШАРИКОВЫЙ,
37	9819056	1	ВТУЛКА,
38	84437587	1	Натяжной ролик ,
39	84444179	1	SLEEVE,
40	442413	1	Распорка ,
41	84072845	1	ВТУЛКА,
42	300642	1	Стопорное кольцо , M35, Int,

14.209(01) НАГРУЖЕННЫЙ ПРУЖИНОЙ ПЫЛЕЗАЩИТНЫЙ ЩИТ

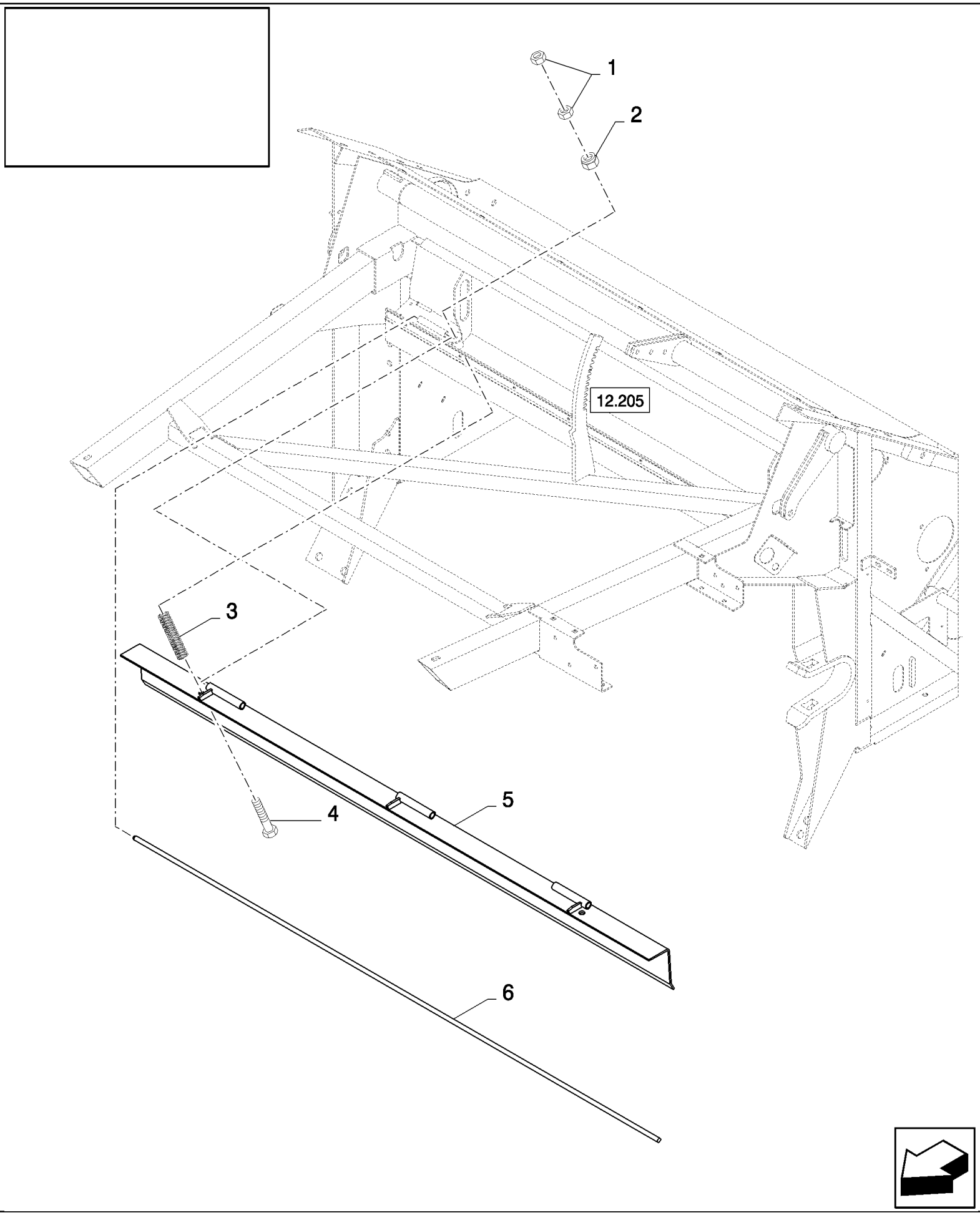

14.209(01) НАГРУЖЕННЫЙ ПРУЖИНОЙ ПЫЛЕЗАЩИТНЫЙ ЩИТ

ссылка	Номер детали	Кол-во	Описание
1	100016	4	Гайка , M10, Cl 8,
2	412141	2	Контргайка , M10 x 1.5, Cl 8,
3	180069	2	Пружина ,
4	120117	2	БОЛТ, Hex, M10 x 110, 8.8, Full Thd,
5	84432438	1	Крышка , , FOR CS520, CS540 ONLY, FOR CL560 ONLY
5	84075232	1	Крышка , , FOR CS640, CS660 ONLY
6	394608	1	Стержень , , FOR CS520, CS540 ONLY, FOR CL560 ONLY
6	390376	1	Стержень , , FOR CS640, CS660 ONLY

14.210(01) КАМНЕУЛОВИТЕЛЬ И КРЫШКА

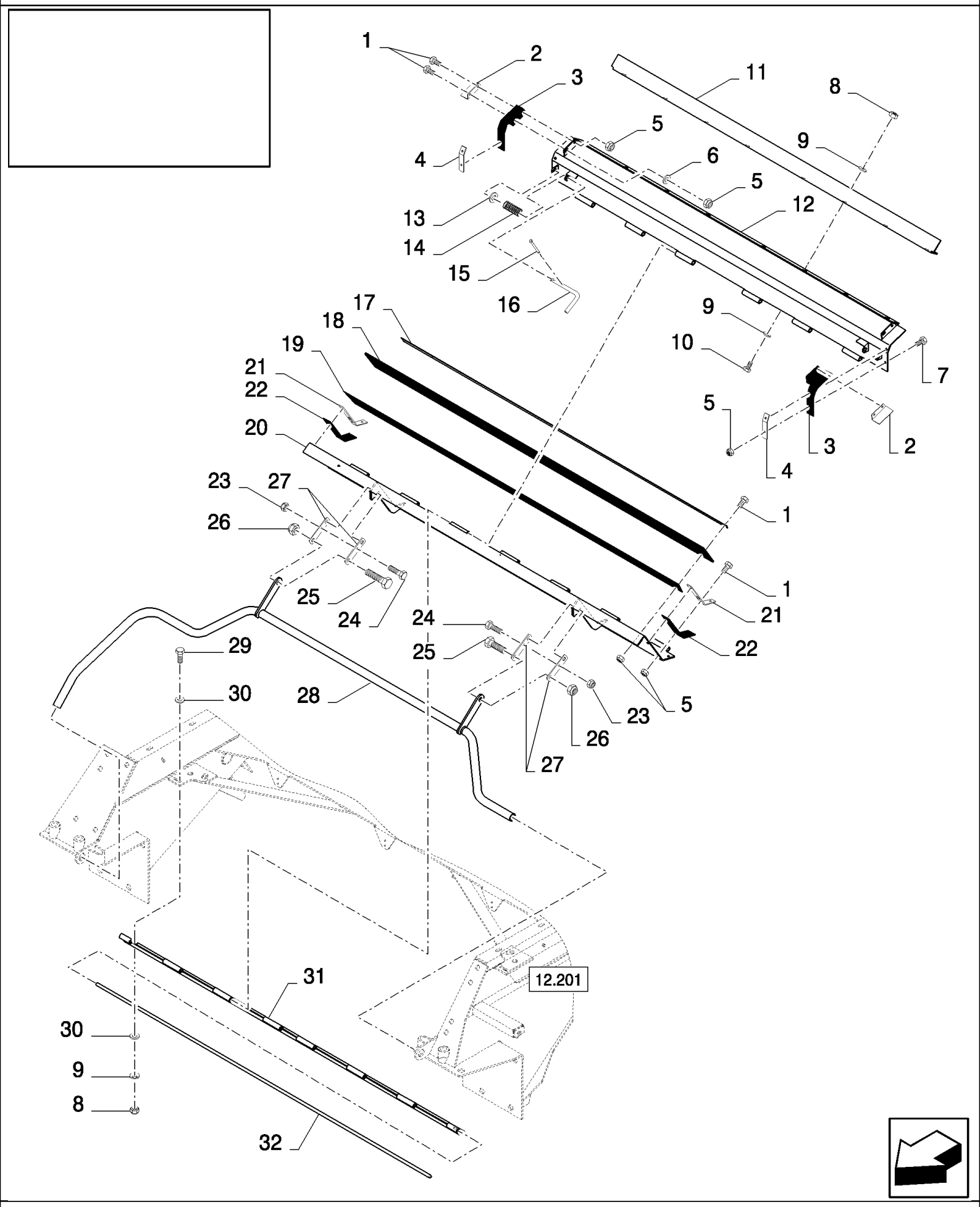

14.210(01) КАМНЕУЛОВИТЕЛЬ И КРЫШКА

ссылка	Номер детали	Кол-во	Описание
1	120100	AR	БОЛТ, Hex, M6 x 20, 8.8,
2	84072895	2	КРОНШТЕЙН,
3	84071726	2	ТЕНТ,
4	84072893	2	КРОНШТЕЙН,
5	353308	AR	Гайка , M6 x 1, Cl 8,
6	9824259	2	Плоская шайба , M6 x 12 x 1.6,
7	86508568	4	Винт , Hex, M6 x 16, 8.8,
8	89706690	AR	Гайка , M8, Cl 8,
9	322358	AR	Пружинная шайба , Belleville, M8,
10	120104	AR	Винт , Hex, M8 x 20, 8.8,
11	84077984	1	Крышка , , FOR CS520, CS540 ONLY, FOR CL560 ONLY
11	84072889	1	Крышка , , FOR CS640, CS660 ONLY
12	84334042	1	Крышка , , FOR CS520, CS540 ONLY, FOR CL560 ONLY
12	84071741	1	Крышка , , FOR CS640, CS660 ONLY
13	86588502	2	Плоская шайба , M12 x 25 x 3, 12MM
14	84814911	2	Пружина ,
15	130005	2	Шплинт , M3.2 x 32,
16	84072894	2	Ручка ,
17	9815946	1	Крепежная пластина , , FOR CS520, CS540 ONLY, FOR CL560 ONLY
17	84000704	1	Полоска , , FOR CS640, CS660 ONLY
18	9813902	1	ТЕНТ, , FOR CS520, CS540 ONLY, FOR CL560 ONLY
18	9831017	1	ТЕНТ, , FOR CS640, CS660 ONLY
19	9813903	1	ТЕНТ, , FOR CS520, CS540 ONLY, FOR CL560 ONLY
19	9813936	1	ТЕНТ, , FOR CS640, CS660 ONLY
20	84334021	1	Крышка , , FOR CS520, CS540 ONLY, FOR CL560 ONLY
20	84072886	1	Крышка , , FOR CS640, CS660 ONLY
21	84072891	2	КРОНШТЕЙН,
22	84071813	2	ТЕНТ,
23	86629542	2	Контргайка , M8 x 1.25, Cl 8,
24	43127	2	БОЛТ, Hex, M8 x 25, 8.8,
25	9706687	4	Винт , Hex, M12 x 30, 8.8,
26	100038	4	Гайка , M12 x 1.75, Cl 8,
27	84072935	4	КРОНШТЕЙН,
28	84334023	1	Рычаг , , FOR CS520, CS540 ONLY, FOR CL560 ONLY
28	84072951	1	Рычаг , , FOR CS640, CS660 ONLY
29	43128	4	БОЛТ, Hex, M8 x 30, 8.8,
30	140041	8	Плоская шайба , M8 x 28 x 3,
31	84432552	1	Шарнир , , FOR CS520, CS540 ONLY, FOR CL560 ONLY
31	84072892	1	Шарнир , , FOR CS640, CS660 ONLY
32	394608	1	Стержень , , FOR CS520, CS540 ONLY, FOR CL560 ONLY
32	390376	1	Стержень , , FOR CS640, CS660 ONLY

14.211(01) РОТАЦИОННЫЙ СЕПАРАТОР, ТРАНСМИССИЯ И ВАЛ

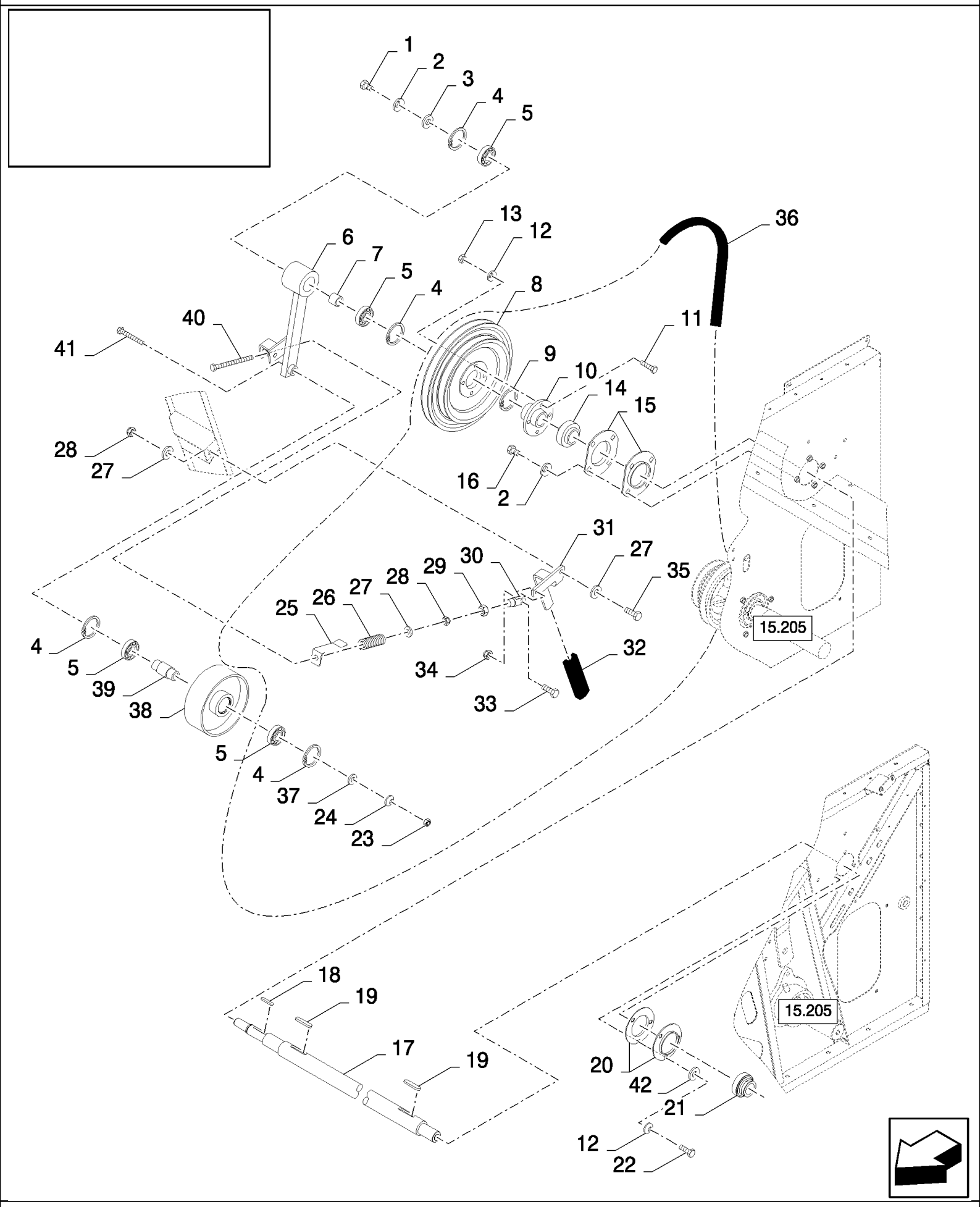

14.211(01) РОТАЦИОННЫЙ СЕПАРАТОР, ТРАНСМИССИЯ И ВАЛ

ссылка	Номер детали	Кол-во	Описание
1	9706687	1	Винт , Hex, M12 x 30, 8.8,
2	140046	5	Плоская шайба , Belleville, M12,
3	9839232	1	Плоская шайба , 13MM
4	370011	4	Стопорное кольцо , M52, Int,
5	443898	4	ПОДШИПНИК, ШАРИКОВЫЙ,
6	84076933	1	РЫЧАГ, , BSN C507
6	87381774	1	РЫЧАГ, , ASN D508
7	430235	1	Распорка ,
8	84814020	1	Шкив ,
9	370004	1	Стопорное кольцо , M35, Ext,
10	84334177	1	Фланец ,
11	120112	4	БОЛТ, Hex, M10 x 40, 8.8, Full Thd, , BSN C507
11	412151	4	БОЛТ, Hex, M10 x 55, 8.8, , ASN D508
12	140045	7	Пружинная шайба , Belleville, M10,
13	100016	4	Гайка , M10, Cl 8,
14	455805	1	ПОДШИПНИК, ШАРИКОВЫЙ,
15	9837215	2	Фланец ,
16	300388	4	Винт , Hex, M12 x 25, 8.8,
17	84433157	1	Вал , , FOR CL560 ONLY, FOR CS540 ONLY
17	84075051	1	Вал , , FOR CS640, CS660 ONLY
18	170012	1	Шпонка ,
19	323624	2	Шпонка ,
20	36403	2	Фланец ,
21	84814912	1	ПОДШИПНИК, ШАРИКОВЫЙ,
22	43139	3	Винт , Hex, M10 x 25, 8.8, Full Thd, M10x25
23	100020	1	Гайка , M16, Cl 8,
24	140048	1	Пружинная шайба , Belleville, M16,
25	84438562	1	Индикатор ,
26	322297	1	Пружина ,
27	378245	3	Плоская шайба , M12,
28	412126	2	Контргайка , M12 x 1.75, Cl 8,
29	9706685	1	Гайка , M12, Cl 8,
30	9602976	1	Вилка ,
31	84076898	1	Рычаг ,
32	84439164	1	Рукоятка ,
33	9706704	1	БОЛТ, Hex, M10 x 35, 8.8, Full Thd,
34	100037	1	Гайка , M10 x 1.5, Cl 8,
35	86629541	1	БОЛТ, Hex, M12 x 40, 8.8, Full Thd,
36	84073933	1	BELT, TRANSMISSION,
37	378246	1	Плоская шайба , 16MM
38	84814021	1	Натяжной ролик ,
39	9513986	1	ВТУЛКА,
40	84074911	1	БОЛТ, Hex, M12 x 200, 12.9, M12x200
41	321246	1	БОЛТ, Hex, M16 x 120, 8.8,
42	378244	1	Плоская шайба , M10,

14.212(01) ПОДБАРАБАНЬЕ, РЕГУЛИРОВКА

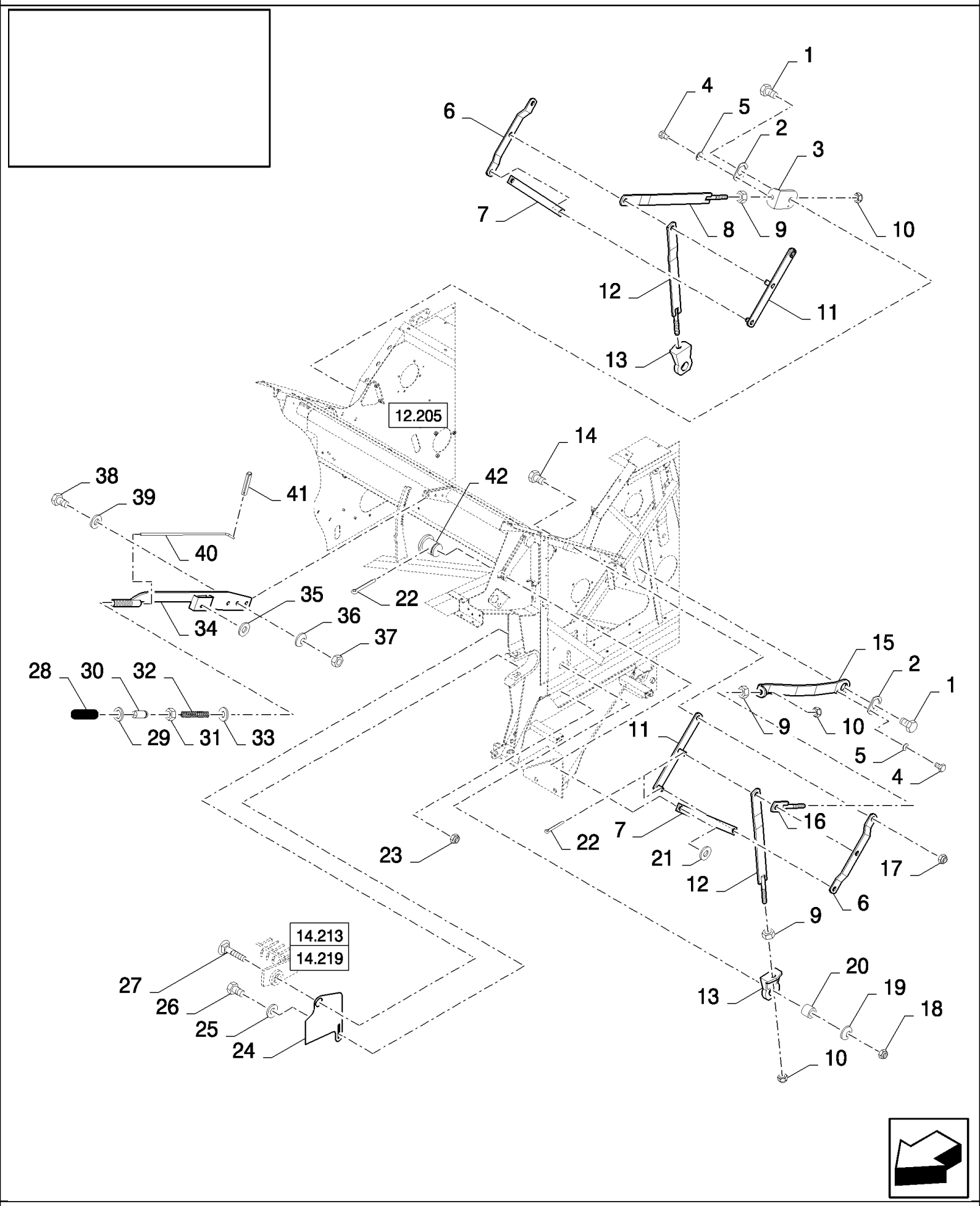

14.212(01) ПОДБАРАБАНЬЕ, РЕГУЛИРОВКА

ссылка	Номер детали	Кол-во	Описание
1	382101	2	БОЛТ, Hex, M20 x 80, 8.8,
2	434568	2	Предохранительная пластинка ,
3	84431065	1	КРОНШТЕЙН, , BSN C511
3	87515310	1	КРОНШТЕЙН, , ASN D512
4	378056	2	БОЛТ, Hex, M6 x 10, 8.8, Full Thd,
5	322357	2	Пружинная шайба , Belleville, M6,
6	80450358	2	Рычаг ,
7	84073937	2	Рычаг ,
8	84073915	1	Рычаг ,
9	100020	4	Гайка , M16, Cl 8,
10	412066	4	Контргайка , M16 x 2, Cl 8, M16
11	84073630	2	Рычаг ,
12	84073647	2	Рычаг ,
13	748975	2	Суппорт ,
14	120090	2	Винт , Hex, M16 x 50, 8.8,
15	84431033	1	Рычаг , , BSN C511
15	87515304	1	Рычаг , , ASN D512
16	84431035	1	Рычаг ,
17	86000441	2	Гайка , M16 x 2, Cl 8,
18	412180	2	Контргайка , M20 x 2.5, Cl 8, M20
19	322359	2	Пружинная шайба , Belleville, M20,
20	84072025	2	ВТУЛКА,
21	140090	2	Плоская шайба , 17MM
22	130007	6	Шплинт , M4 x 25,
23	86629542	2	Контргайка , M8 x 1.25, Cl 8,
24	84431052	2	Пластина ,
25	378243	2	Плоская шайба , M8,
26	120104	2	Винт , Hex, M8 x 20, 8.8,
27	84007392	2	БОЛТ, С КВАДРАТНЫМ ПОДГОЛОВКОМ, Short NK, M20 x 100, Cl8.8, M20x100
28	332749	1	Рукоятка ,
29	129979	1	Уплотнительное кольцо , -115, 70 Duro, .674" ID x .103" Thk,
30	9818347	1	Кнопка ,
31	89706690	1	Гайка , M8, Cl 8,
32	84441780	1	Пружина ,
33	84441758	1	Плоская шайба ,
34	84075496	1	Рычаг ,
35	140016	1	Плоская шайба , M8 x 16 x 1.6,
36	140046	3	Плоская шайба , Belleville, M12,
37	9706685	3	Гайка , M12, Cl 8,
38	86629541	3	БОЛТ, Hex, M12 x 40, 8.8, Full Thd,
39	140018	3	Плоская шайба , M12 x 24 x 2.5,
40	84075419	1	Стержень ,
41	300865	1	Стопорный штифт , M3 x 20, Slotted,
42	380840	2	Штифт с головкой и отверстием под шплинт , M16 x 30,

14.213(01) ПОДБАРАБАНЬЕ, МОЛОТИЛЬНЫЙ БАРАБАН

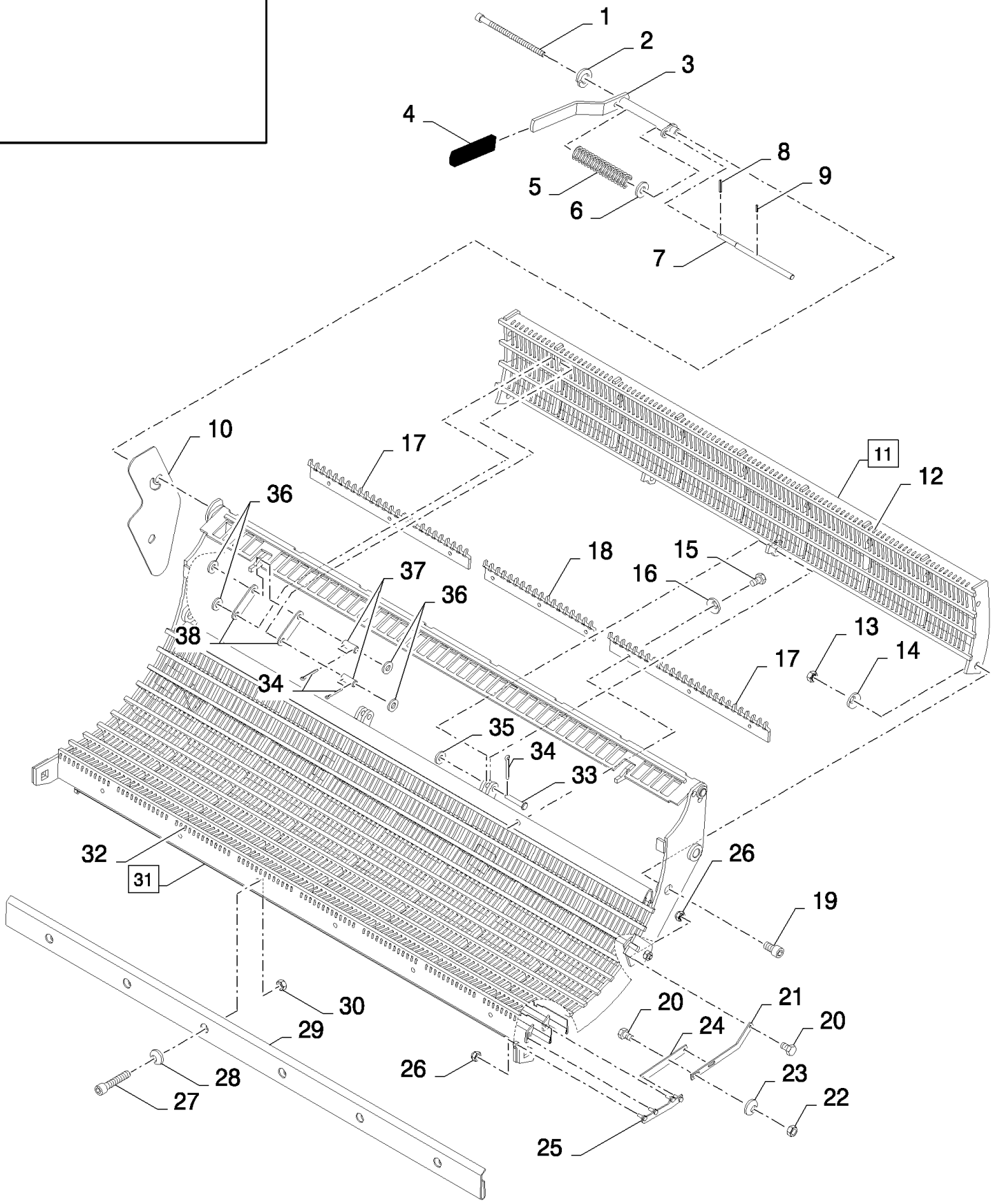

14.213(01) ПОДБАРАБАНЬЕ, МОЛОТИЛЬНЫЙ БАРАБАН

ссылка	Номер детали	Кол-во	Описание
1	84077695	1	Винт , M12x200
2	412123	1	Плоская шайба , M12,
3	84072041	1	Рычаг ,
4	84439164	1	Рукоятка ,
5	321215	1	Пружина ,
6	84439368	1	Плоская шайба , 12.5MM
7	84072023	1	Вал ,
8	9823343	1	Стопорный штифт , M5 x 65, Slotted,
9	300865	1	Стопорный штифт , M3 x 20, Slotted,
10	84442865	1	Пластина , , FOR CL560 ONLY, WITHOUT ROTARY SEPARATOR, FOR CS520, CS540, CS640 ONLY
10	84431177	1	Пластина , , FOR CL560 ONLY, FOR CS540, CS640, CS660 ONLY, WITH ROTARY SEPARATOR
11	84433026	1	Подбарабанье , (12), FOR CL560 ONLY, FOR CS520, CS540 ONLY
11	84071997	1	Подбарабанье , (12), FOR CS640, CS660 ONLY
12	84071701	78	Крепежная проволока , , FOR CS520, CS540 ONLY, FOR CL560 ONLY
12	84071701	96	Крепежная проволока , , FOR CS640, CS660 ONLY
13	100020	2	Гайка , M16, Cl 8,
14	140048	2	Пружинная шайба , Belleville, M16,
15	120104	AR	Винт , Hex, M8 x 20, 8.8,
16	322358	AR	Пружинная шайба , Belleville, M8,
17	84432976	2	Решетка ,
18	84433062	1	Решетка , , FOR CS520, CS540 ONLY, FOR CL560 ONLY
18	84431562	1	Решетка , , FOR CS640, CS660 ONLY
19	84077750	2	Винт , M16x30
20	120100	6	БОЛТ, Hex, M6 x 20, 8.8,
21	84443709	2	Рычаг ,
22	15896221	4	Гайка , M6, Cl 10,
23	322357	4	Пружинная шайба , Belleville, M6,
24	84443708	2	Рычаг ,
25	84443710	2	Рычаг ,
26	353308	10	Гайка , M6 x 1, Cl 8,
27	120052	6	Винт , Hex Soc Hd, M10 x 25, 8.8,
28	140045	6	Пружинная шайба , Belleville, M10,
29	84432701	1	Передний лист , , FOR CS520, CS540 ONLY, FOR CL560 ONLY
29	84072086	1	Передний лист , , FOR CS640, CS660 ONLY
30	100016	6	Гайка , M10, Cl 8,
31	84432935	1	Подбарабанье , (32), FOR CL560 ONLY, FOR CS540 ONLY, WITH ROTARY SEPARATOR
31	84072139	1	Подбарабанье , (32), WITH ROTARY SEPARATOR, FOR CS640, CS660 ONLY
31	84442926	1	Подбарабанье , (32), FOR CS520, CS540 ONLY, FOR CL560 ONLY, WITHOUT ROTARY SEPARATOR
31	84443560	1	Подбарабанье , (32), WITHOUT ROTARY SEPARATOR, FOR CS640 ONLY
32	84071705	82	Крепежная проволока , , FOR CL560 ONLY, FOR CS520, CS540 ONLY
32	84071705	100	Крепежная проволока , , FOR CS640, CS660 ONLY
33	321018	2	Штифт с головкой и отверстием под шплинт , M12 x 40,
34	130003	10	Шплинт , M3.2 x 20,

14.213(01) ПОДБАРАБАНЬЕ, МОЛОТИЛЬНЫЙ БАРАБАН

ссылка	Номер детали	Кол-во	Описание
35	86511324	2	Плоская шайба , M12 x 24 x 2.5,
36	378245	8	Плоская шайба , M12,
37	80324907	4	Роликообразный штифт ,
38	84441795	4	Рычаг , , WITH ROTARY SEPARATOR
38	84446253	4	Рычаг , , WITHOUT ROTARY SEPARATOR

14.214(01) ВАРИАТОР ОБОРОТОВ МОЛОТИЛЬНОГО БАРАБАНА

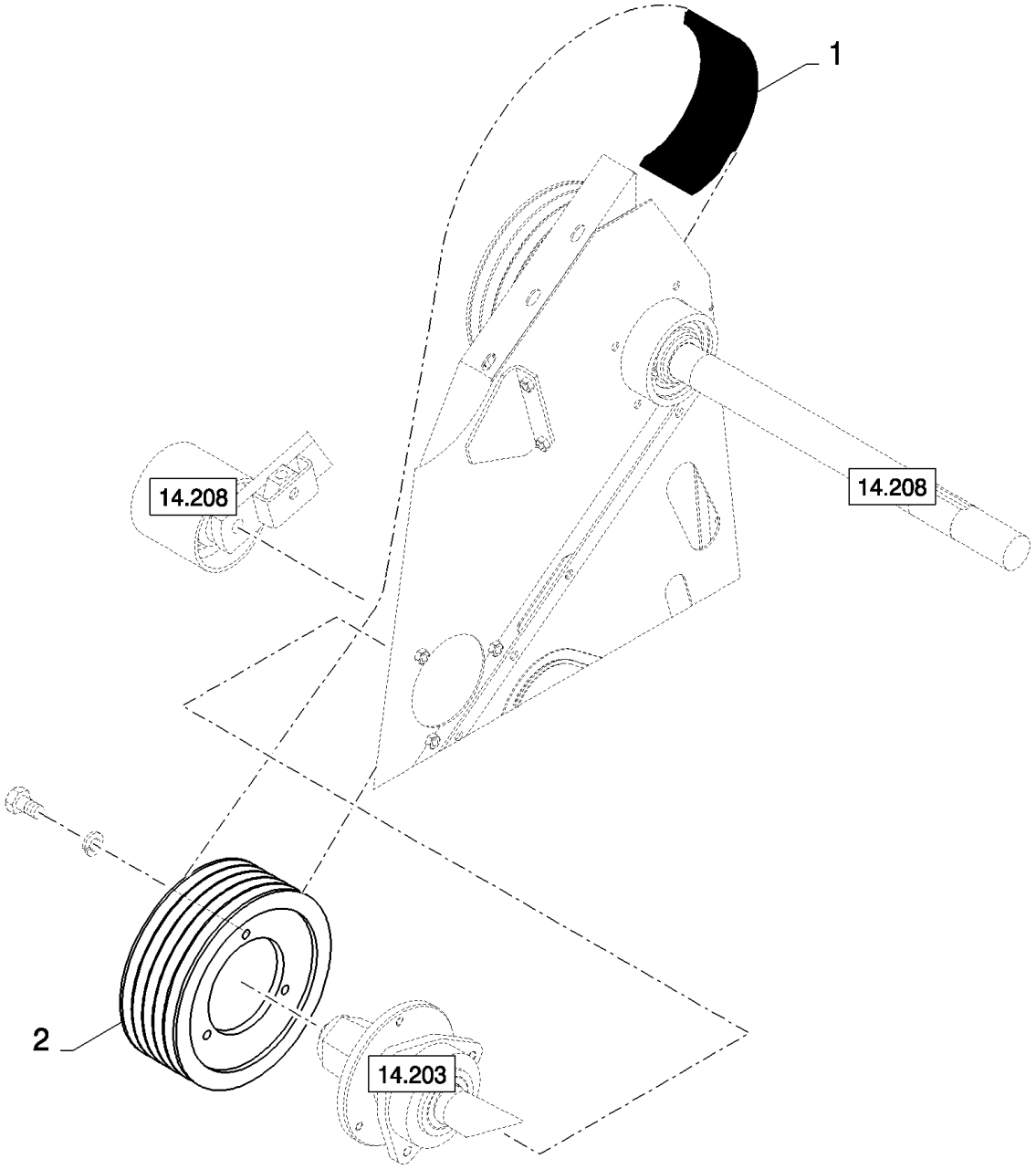

14.214(01) ВАРИАТОР ОБОРОТОВ МОЛОТИЛЬНОГО БАРАБАНА

ссылка	Номер детали	Кол-во	Описание
1	84072772	1	BELT, TRANSMISSION,
1	84072815	1	BELT, TRANSMISSION, , LOW DRUM SPEED
2	84334104	1	Шкив ,
2	84334120	1	Шкив , , LOW DRUM SPEED

14.215(01) ОСТЕОТДЕЛИТЕЛИ

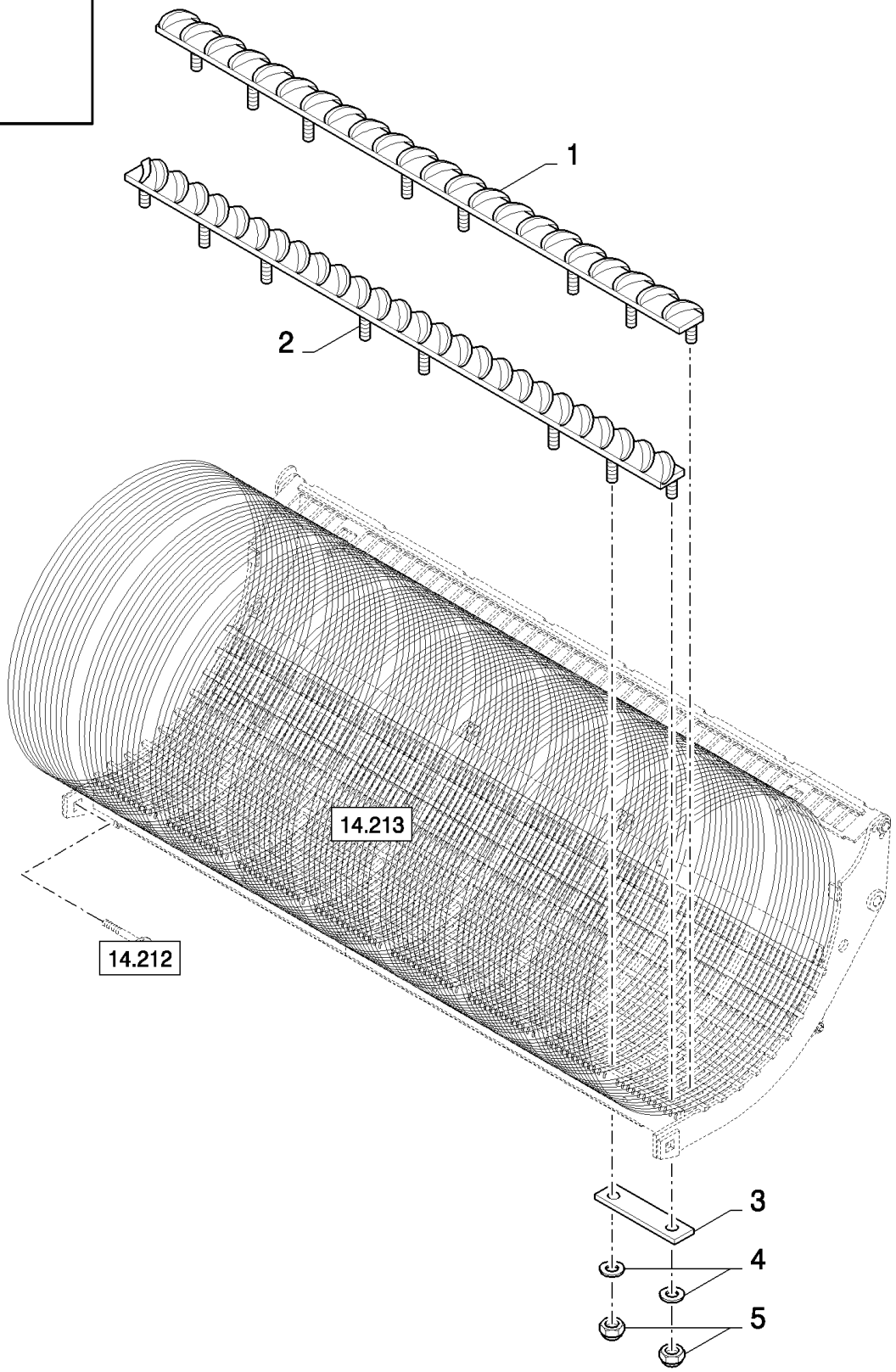

14.215(01) ОСТЕОТДЕЛИТЕЛИ

ссылка	Номер детали	Кол-во	Описание
1	84015711	1	Остеотделитель , , FOR CS520, CS540 ONLY, FOR CL560 ONLY
1	84814227	1	Остеотделитель , , FOR CS640, CS660 ONLY
2	84015713	1	Остеотделитель , , FOR CS520, CS540 ONLY, FOR CL560 ONLY
2	84814223	1	Остеотделитель , , FOR CS640, CS660 ONLY
3	9832998	6	Крепежная пластина ,
4	140041	16	Плоская шайба , M8 x 28 x 3,
5	412250	16	Контргайка , M8 x 1.25, Cl 8,

14.216(01) ВАРИАТОР МОЛОТИЛЬНОГО БАРАБАНА

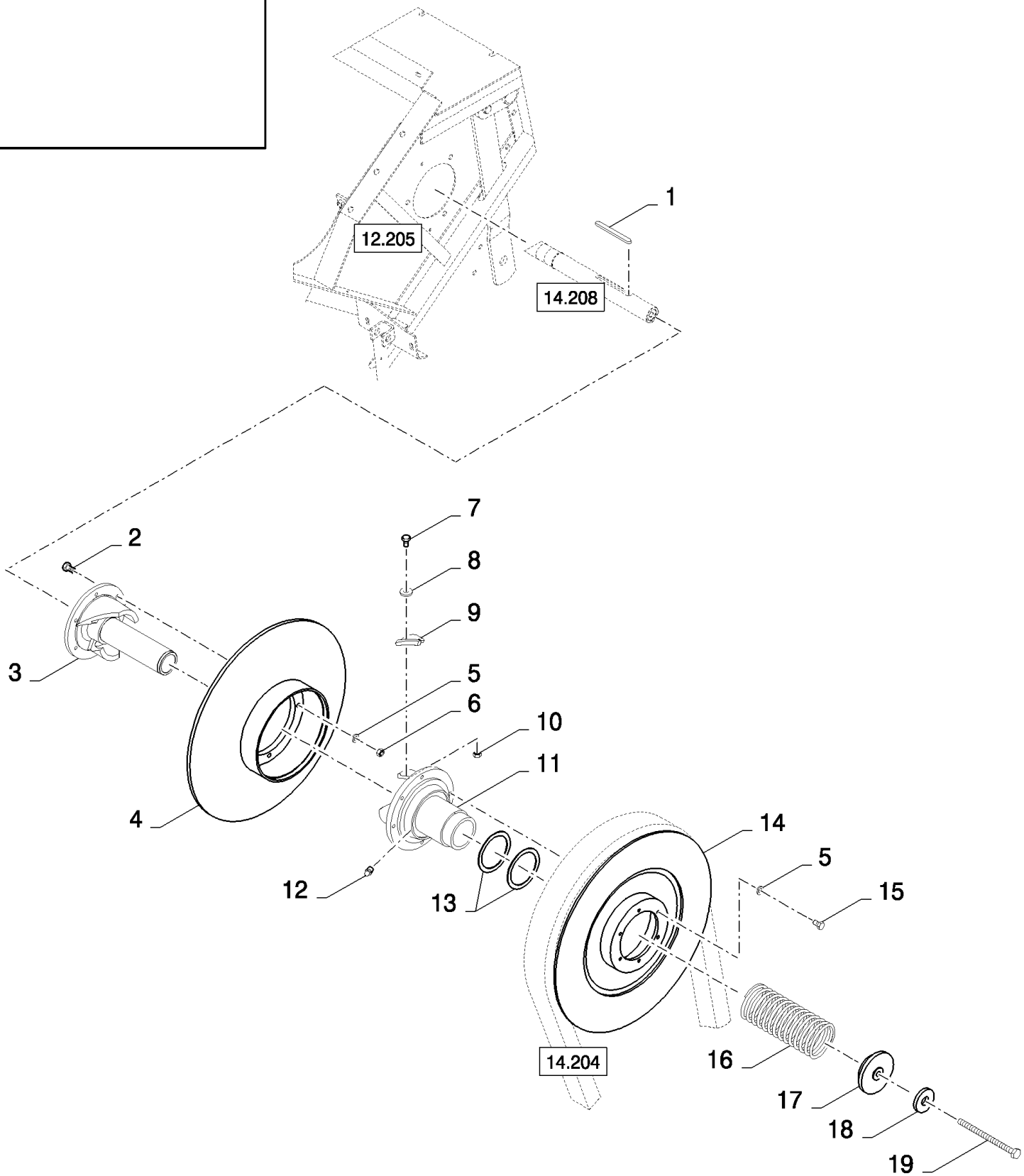

14.216(01) ВАРИАТОР МОЛОТИЛЬНОГО БАРАБАНА

ссылка	Номер детали	Кол-во	Описание
1	444889	1	Шпонка ,
2	120112	6	БОЛТ, Hex, M10 x 40, 8.8, Full Thd,
3	84072287	1	Ступица ,
4	84334199	1	Диск ,
5	140045	12	Пружинная шайба , Belleville, M10,
6	100016	6	Гайка , M10, Cl 8,
7	43117	6	БОЛТ, Hex, M6 x 30, 8.8,
8	140015	6	Плоская шайба , 6MM
9	84072684	2	КУЛАЧОК,
10	353308	6	Гайка , M6 x 1, Cl 8,
11	84334439	1	Ступица ,
12	321204	1	Тавотница , M6 x 1, 16mm lg,
13	84072991	2	Кольцо ,
14	84334197	1	Диск ,
15	43140	6	БОЛТ, Hex, M10 x 30, 8.8, Full Thd,
16	84431523	1	Пружина ,
17	84334193	1	Нажимное кольцо ,
18	84058945	1	Плоская шайба ,
19	84072773	1	БОЛТ, Hex, M16 x 240, 8.8, Full Thd, M16x240

14.217(01) РОТАЦИОННЫЙ СЕПАРАТОР, РЕГУЛИРОВКА ПОДБАРАБАНЬЯ

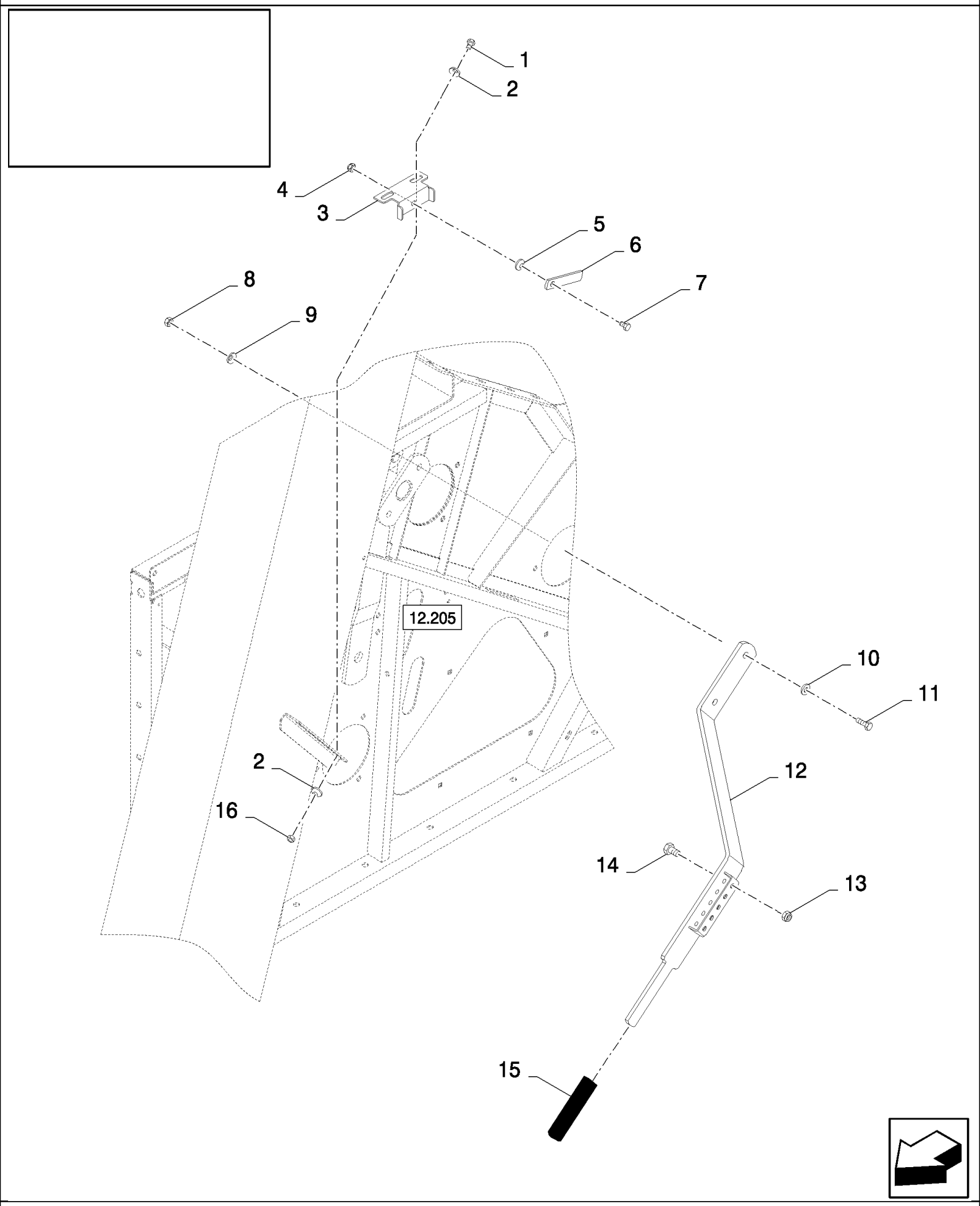

14.217(01) РОТАЦИОННЫЙ СЕПАРАТОР, РЕГУЛИРОВКА ПОДБАРАБАНЬЯ

ссылка	Номер детали	Кол-во	Описание
1	43138	2	Винт , Hex, M10 x 20, 8.8, Full Thd,
2	140045	4	Пружинная шайба , Belleville, M10,
3	84017313	1	Суппорт ,
4	100037	1	Гайка , M10 x 1.5, Cl 8,
5	80300368	1	Плоская шайба ,
6	84017312	1	Крышка ,
7	43139	1	Винт , Hex, M10 x 25, 8.8, Full Thd, M10x25
8	9706685	2	Гайка , M12, Cl 8,
9	140046	2	Плоская шайба , Belleville, M12,
10	140018	2	Плоская шайба , M12 x 24 x 2.5,
11	86629541	2	БОЛТ, Hex, M12 x 40, 8.8, Full Thd,
12	84437245	1	Рычаг , , BSN C375
12	84453729	1	Рычаг , , ASN D376
13	86629542	5	Контргайка , M8 x 1.25, Cl 8, , BSN C375
14	43129	5	БОЛТ, Hex, M8 x 40, 8.8, , BSN C375
15	84439164	1	Рукоятка ,
16	100016	2	Гайка , M10, Cl 8,

14.218(01) ГРАБЛИ ПОД БИТЕРОМ

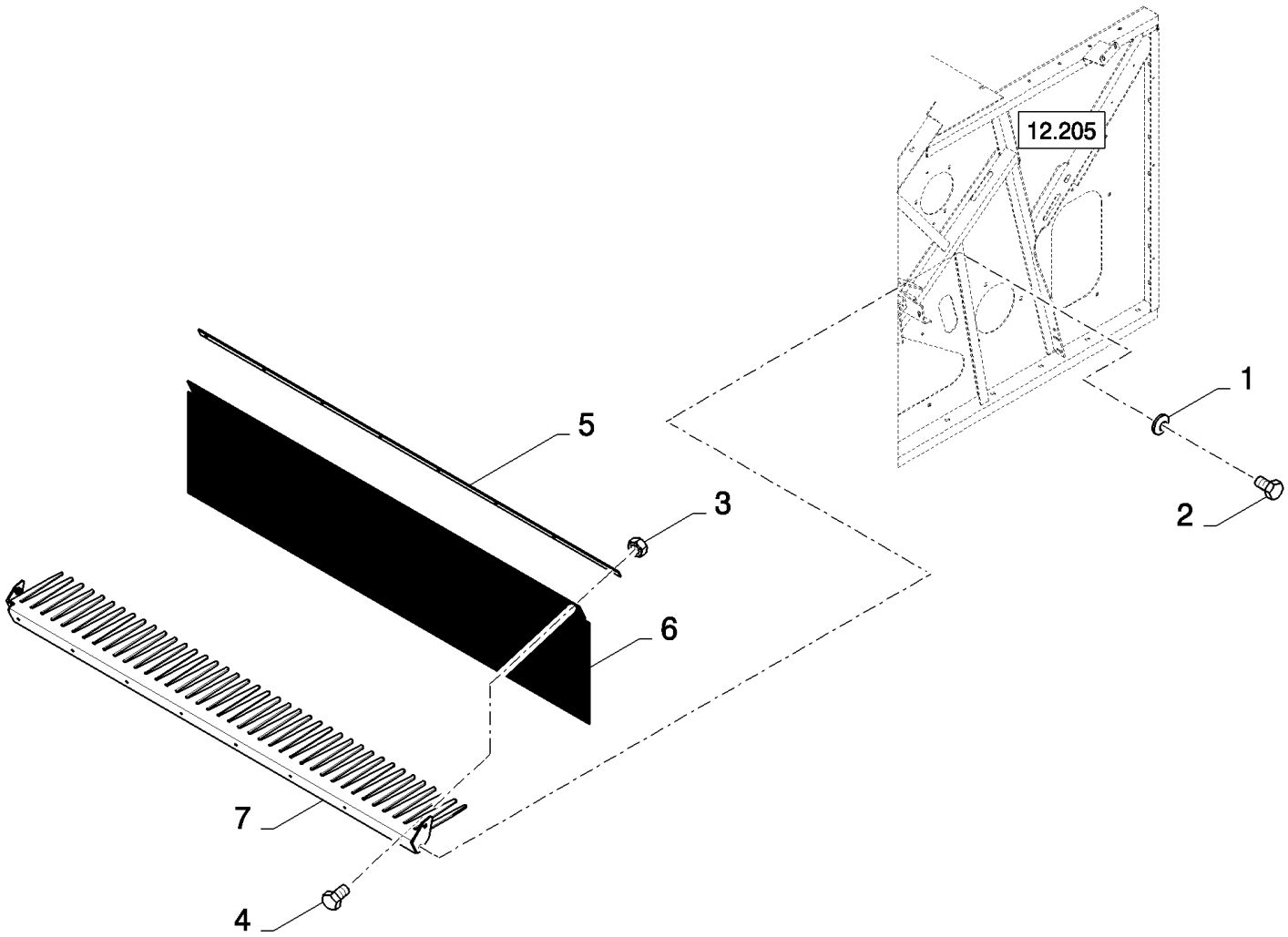

14.218(01) ГРАБЛИ ПОД БИТЕРОМ

ссылка	Номер детали	Кол-во	Описание
1	140045	4	Пружинная шайба , Belleville, M10,
2	43138	4	Винт , Hex, M10 x 20, 8.8, Full Thd,
3	353308	AR	Гайка , M6 x 1, Cl 8,
4	120100	AR	БОЛТ, Hex, M6 x 20, 8.8,
5	84431271	1	Крепежная пластина , , FOR CS520, CS540 ONLY, FOR CL560 ONLY
5	84073695	1	Крепежная пластина , , FOR CS640 ONLY
6	84431263	1	ТЕНТ, , FOR CL560 ONLY, FOR CS520, CS540 ONLY
6	84073686	1	ТЕНТ, , FOR CS640 ONLY
7	84432674	1	Колосниковая решетка , , FOR CS520, CS540 ONLY, FOR CL560 ONLY
7	84072244	1	Колосниковая решетка , , FOR CS640 ONLY

14.219(01) ПОДБАРАБАНЬЕ ДЛЯ КУКУРУЗЫ, МОЛОТИЛЬНЫЙ БАРАБАН

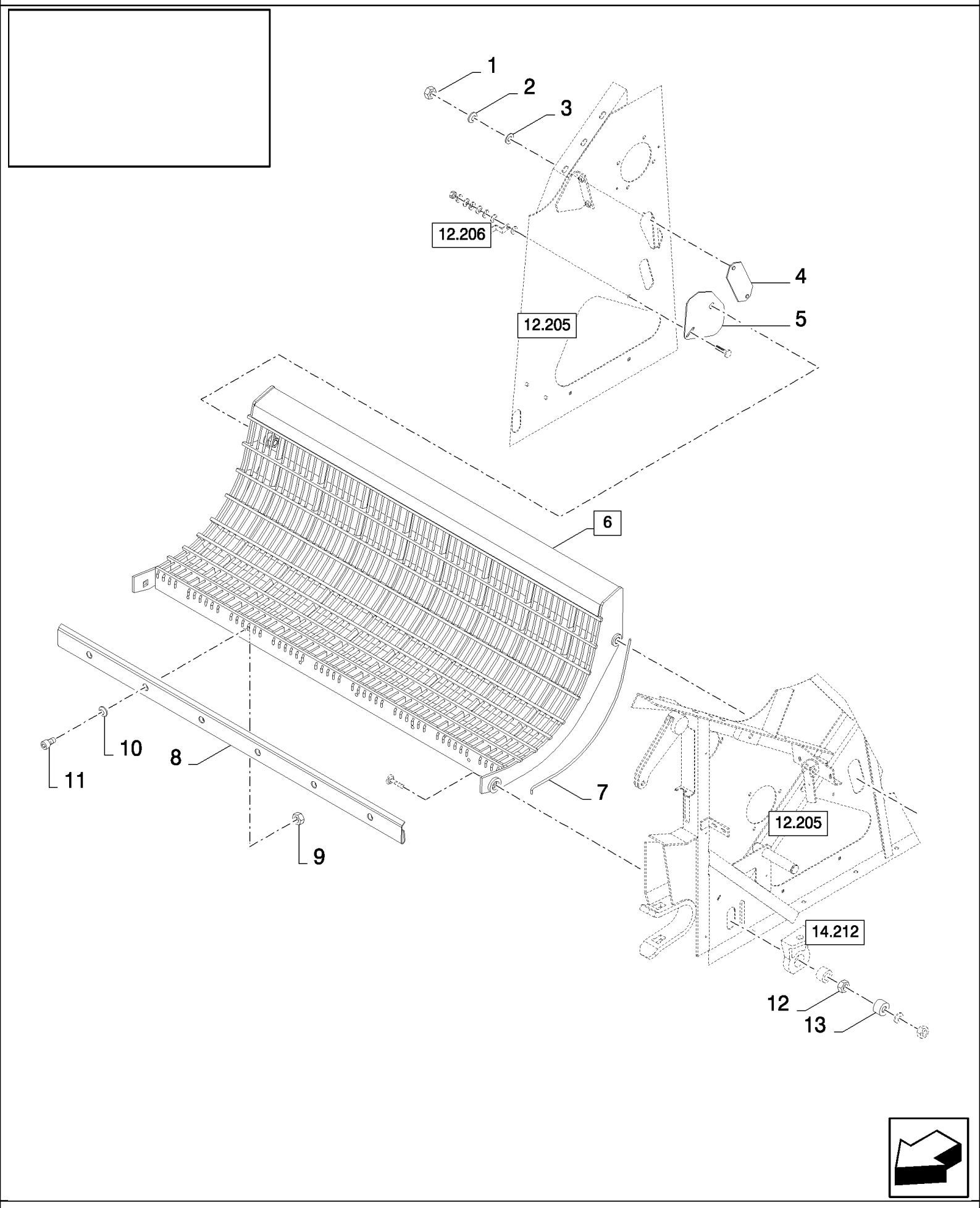

14.219(01) ПОДБАРАБАНЬЕ ДЛЯ КУКУРУЗЫ, МОЛОТИЛЬНЫЙ БАРАБАН

ссылка	Номер детали	Кол-во	Описание
1	15896221	2	Гайка , M6, Cl 10,
2	322357	2	Пружинная шайба , Belleville, M6,
3	140040	2	Плоская шайба , M6 x 22 x 2,
4	84432831	1	Крышка , , BSN C301
4	84443834	1	Крышка , , ASN D302
5	84431053	1	Крышка , , BSN C301
5	84443839	1	Крышка , , ASN D302
6	84432761	1	Подбарабанье , (7), FOR CL560 ONLY, FOR CS520, CS540 ONLY
6	84076873	1	Подбарабанье , (7), FOR CS640, CS660 ONLY
7	84076567	41	Крепежная проволока , , FOR CS520, CS540 ONLY, FOR CL560 ONLY
7	84076567	49	Крепежная проволока , , FOR CS640, CS660 ONLY
8	84432701	1	Передний лист , , FOR CS520, CS540 ONLY, FOR CL560 ONLY
8	84072086	1	Передний лист , , FOR CS640, CS660 ONLY
9	100016	6	Гайка , M10, Cl 8,
10	140045	6	Пружинная шайба , Belleville, M10,
11	120052	6	Винт , Hex Soc Hd, M10 x 25, 8.8,
12	9706694	2	Гайка , M20, Cl 8, , BSN C419
12	380424	2	Контргайка , M20 x 2.5, Cl 8, , ASN D420
13	84007394	2	ВТУЛКА,

14.220(01) ПОДБАРАБАНЬЕ ДЛЯ РИСА 56 И 84

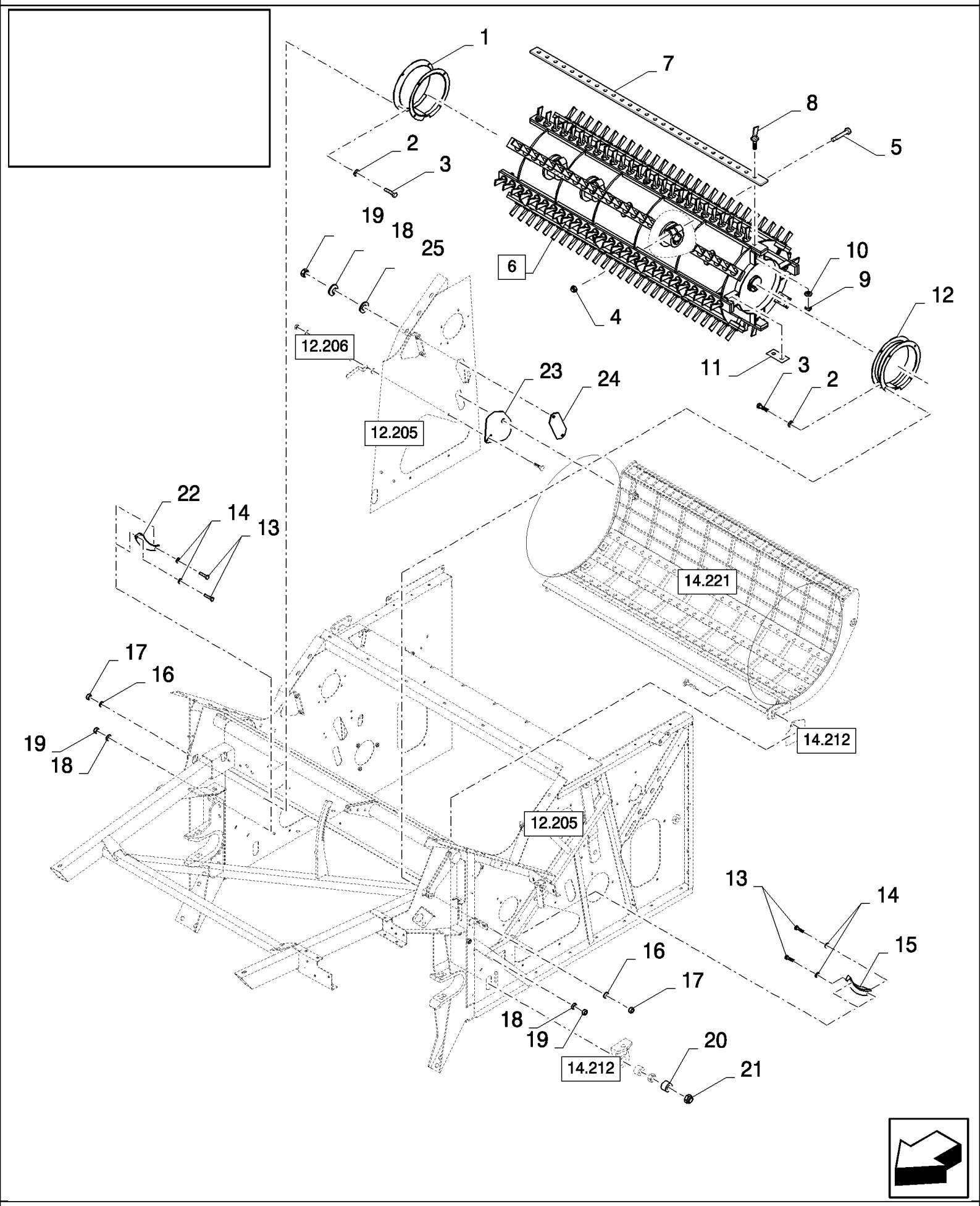

14.220(01) ПОДБАРАБАНЬЕ ДЛЯ РИСА 56 И 84

ссылка	Номер детали	Кол-во	Описание
1	80424748	1	Кожух ,
2	140016	6	Плоская шайба , M8 x 16 x 1.6,
3	120104	6	Винт , Hex, M8 x 20, 8.8,
4	86000441	4	Гайка , M16 x 2, Cl 8,
5	350616	4	Винт , Hex, M16 x 90, 8.8,
6	84452140	1	Барабан , (7 to 11), FOR CS540 ONLY, FOR 56MM ONLY
6	84452689	1	Барабан , (7 to 11), FOR CS540 ONLY, FOR 84MM ONLY
6	84452125	1	Барабан , (7 to 11), FOR 56MM ONLY, FOR CS640, CS660 ONLY
6	84452682	1	КОРПУС , (7 to 11), FOR CS640, CS660 ONLY, FOR 84MM ONLY
7	80399645	4	СТЕРЖЕНЬ , , FOR 56MM ONLY, FOR CS540 ONLY
7	84452428	8	СТЕРЖЕНЬ , , FOR CS540 ONLY, FOR 84MM ONLY
7	80411043	8	СТЕРЖЕНЬ , , FOR 56MM ONLY, FOR CS640, CS660 ONLY
7	84452471	8	СТЕРЖЕНЬ , , FOR CS640, CS660 ONLY, FOR 84MM ONLY
8	396935	180	Зуб для обмолота риса , , FOR 56MM ONLY, FOR CS540 ONLY
8	396935	120	Зуб для обмолота риса , , FOR CS540 ONLY, FOR 84MM ONLY
8	396935	216	Зуб для обмолота риса , , FOR 56MM ONLY, FOR CS640, CS660 ONLY
8	396935	144	Зуб для обмолота риса , , FOR CS640, CS660 ONLY, FOR 84MM ONLY
9	86000441	AR	Гайка , M16 x 2, Cl 8,
10	394631	AR	Плоская шайба , 17MM
11	331138	AR	Пластина , , FOR 56MM ONLY
11	84452449	AR	Пластина , , FOR 84MM ONLY
12	84452645	1	Защитный кожух ,
13	120100	4	БОЛТ, Hex, M6 x 20, 8.8,
14	412649	4	Пружинная шайба , Belleville, M6,
15	354592	1	Кожух ,
16	322358	6	Пружинная шайба , Belleville, M8,
17	89706690	6	Гайка , M8, Cl 8,
18	322357	6	Пружинная шайба , Belleville, M6,
19	15896221	6	Гайка , M6, Cl 10,
20	84007394	2	ВТУЛКА,
21	412180	2	Контргайка , M20 x 2.5, Cl 8, M20, BSN C495
21	380424	2	Контргайка , M20 x 2.5, Cl 8, , ASN D496
22	354593	1	Кожух ,
23	84443839	1	Крышка ,
24	84443834	1	Крышка ,
25	140040	2	Плоская шайба , M6 x 22 x 2,

14.221(01) ЗУБЧАТОЕ ПОДБАРАБАНЬЕ 56 И 84

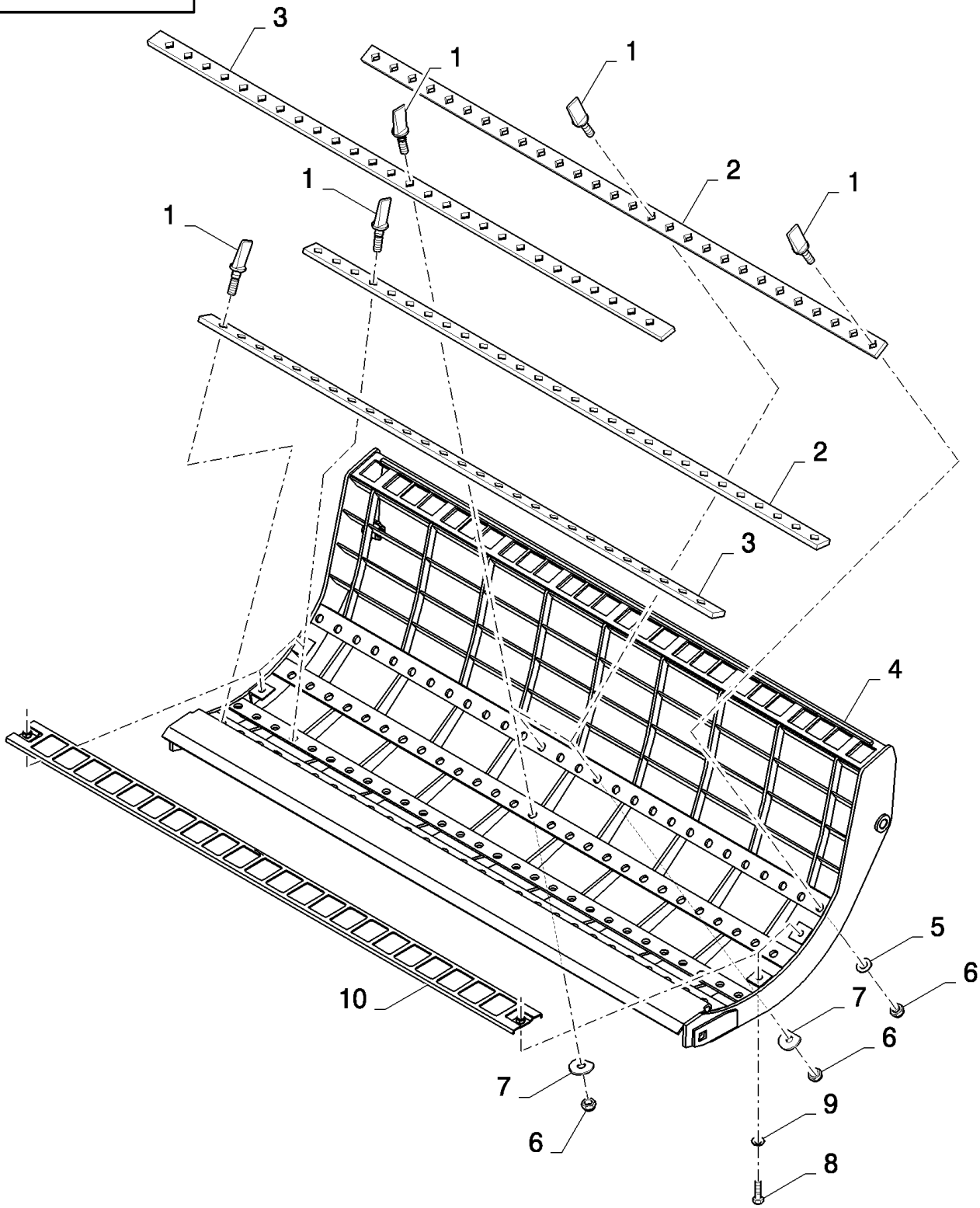

CS640 COMBINE BASE UNIT (1/03-) - Threshing

14.221(01) ЗУБЧАТОЕ ПОДБАРАБАНЬЕ 56 И 84

ссылка	Номер детали	Кол-во	Описание
1	396935	68	Зуб для обмолота риса , , FOR 56MM ONLY, FOR CS540 ONLY
1	396935	45	Зуб для обмолота риса , , FOR CS540 ONLY, FOR 84MM ONLY
1	396935	81	Зуб для обмолота риса , , FOR 56MM ONLY, FOR CS640, CS660 ONLY
1	396935	54	Зуб для обмолота риса , , FOR CS640, CS660 ONLY, FOR 84MM ONLY
2	399656	2	Металлическая пластинка , , FOR 56MM ONLY, FOR CS540 ONLY
2	80922581	2	Крепежная пластина , , FOR CS540 ONLY, FOR 84MM ONLY
2	411298	2	Крепежная пластина , , FOR 56MM ONLY, FOR CS640, CS660 ONLY
2	9502466	2	Крепежная пластина , , FOR CS640, CS660 ONLY, FOR 84MM ONLY
3	399655	2	Металлическая пластинка , , FOR 56MM ONLY, FOR CS540 ONLY
3	80922586	2	Крепежная пластина , , FOR CS540 ONLY, FOR 84MM ONLY
3	411304	2	Крепежная пластина , , FOR 56MM ONLY, FOR CS640, CS660 ONLY
3	84818355	2	Крепежная пластина , , FOR CS640, CS660 ONLY, FOR 84MM ONLY
4	84452141	1	Подбарабанье , , FOR 56MM ONLY, FOR CS540 ONLY
4	84452244	1	Подбарабанье , , FOR CS540 ONLY, FOR 84MM ONLY
4	84437361	1	Подбарабанье , , FOR 56MM ONLY, FOR CS640, CS660 ONLY
4	84452253	1	Подбарабанье , , FOR CS640, CS660 ONLY, FOR 84MM ONLY
5	394631	AR	Плоская шайба , 17MM
6	86000441	AR	Гайка , M16 x 2, Cl 8,
7	333041	AR	Плоская шайба , 16.5MM
8	43138	4	Винт , Hex, M10 x 20, 8.8, Full Thd,
9	140045	4	Пружинная шайба , Belleville, M10,
10	84038643	2	Решетка , , FOR CS540 ONLY
10	84038642	2	Решетка , , FOR CS640, CS660 ONLY

15.000(01) СИСТЕМА ОЧИСТКИ

CLEANING	**NETTOYAGE**	**LIMPIEZA**	**RENSNING**
PULITURA	**REINIGUNG**	**LIMPEZA**	**REINIGING**

SEC. 15

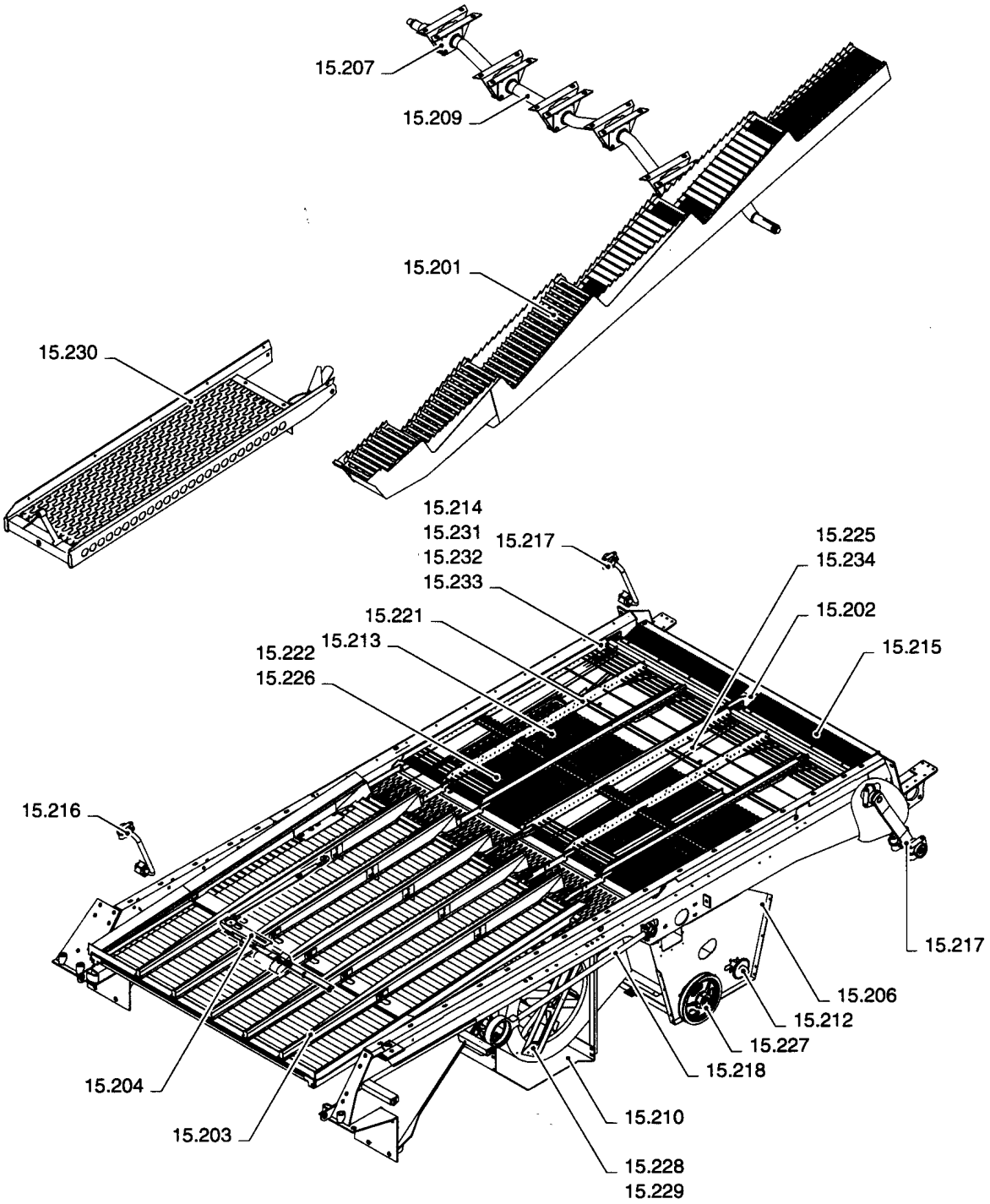

15.000(01) СИСТЕМА ОЧИСТКИ

ссылка	Номер детали	Кол-во	Описание

15.000(02) СИСТЕМА ОЧИСТКИ

CLEANING	**NETTOYAGE**	**LIMPIEZA**	**RENSNING**
PULITURA	**REINIGUNG**	**LIMPEZA**	**REINIGING**

SEC. 15

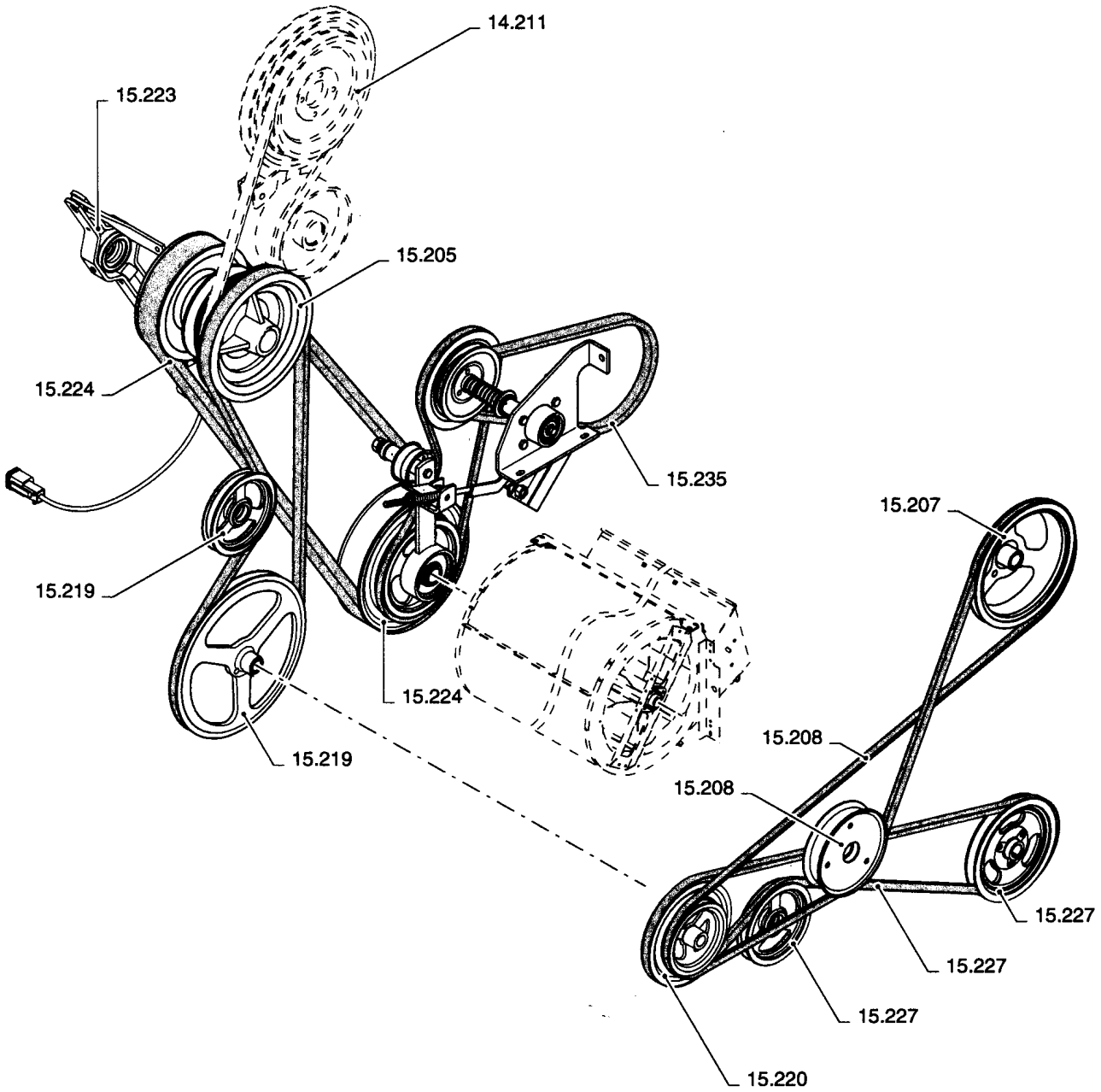

15.000(02) СИСТЕМА ОЧИСТКИ

ссылка	Номер детали	Кол-во	Описание

15.201(01) КЛАВИШНЫЕ СОЛОМОТРЯСЫ И КРЫШКИ

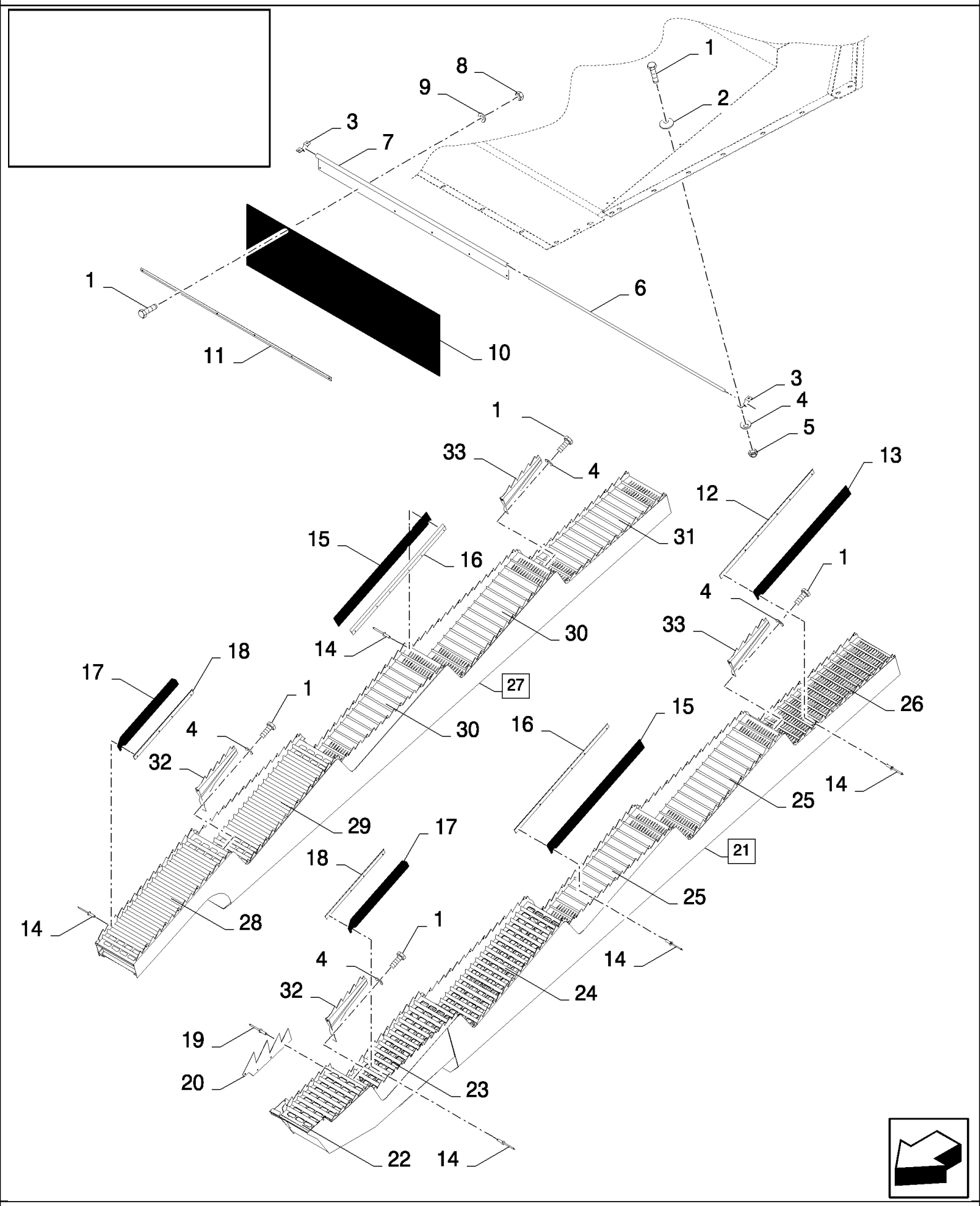

15.201(01) КЛАВИШНЫЕ СОЛОМОТРЯСЫ И КРЫШКИ

ссылка	Номер детали	Кол-во	Описание
1	86508568	AR	Винт , Hex, M6 x 16, 8.8,
2	412649	4	Пружинная шайба , Belleville, M6,
3	84058757	2	COLLAR, RETAINER,
4	322357	4	Пружинная шайба , Belleville, M6,
5	15896221	4	Гайка , M6, Cl 10,
6	84058866	1	Вал , , FOR CS520, CS540 ONLY, FOR CL560 ONLY
6	84058867	1	Вал , , FOR CS640, CS660 ONLY
7	84058872	1	Шарнир , , FOR CS520, CS540 ONLY, BSN C363
7	84453141	1	Шарнир , , FOR CS520, CS540 ONLY, FOR CL560 ONLY, ASN D364
7	84058870	1	Шарнир , , FOR CS640, CS660 ONLY, BSN C363
7	84453137	1	Шарнир , , FOR CS640, CS660 ONLY, ASN D364
8	353308	AR	Гайка , M6 x 1, Cl 8,
9	140040	AR	Плоская шайба , M6 x 22 x 2,
10	84058874	1	ТЕНТ, , FOR CS520, CS540 ONLY, FOR CL560 ONLY
10	84058875	1	ТЕНТ, , FOR CS640, CS660 ONLY
11	84058868	1	Крепежная пластина , , FOR CS520, CS540 ONLY, FOR CL560 ONLY
11	84058869	1	Крепежная пластина , , FOR CS640, CS660 ONLY
12	84431464	2	Крепежная пластина ,
13	84431465	2	ТЕНТ,
14	NSS	AR	Не поставляется отдельно , Rivet
15	84434206	AR	ТЕНТ,
16	84057552	AR	Крепежная пластина ,
17	84065042	2	ТЕНТ,
18	84065041	2	Крепежная пластина ,
19	445394	AR	Заклепка , Pop, M4.8 x 12.7, , FOR CL560 ONLY, WITHOUT ROTARY SEPARATOR, FOR CS520, CS540, CS640 ONLY
20	84442380	AR	КУЛАЧОК, , FOR CS520, CS540, CS640 ONLY, WITHOUT ROTARY SEPARATOR, FOR CL560 ONLY
21	84442327	AR	Клавишный соломотряс , (22 to 26), FOR CL560 ONLY, WITHOUT ROTARY SEPARATOR, FOR CS520, CS540, CS640 ONLY
22	84442271	1	Металлическая гильза , , FOR CS520, CS540, CS640 ONLY, WITHOUT ROTARY SEPARATOR, FOR CL560 ONLY
23	84442279	1	Металлическая гильза , , WITHOUT ROTARY SEPARATOR, FOR CS520, CS540, CS640 ONLY
23	84062228	1	Металлическая гильза , , FOR CL560 ONLY
24	84056964	1	Металлическая гильза , , FOR CL560 ONLY, FOR CS520, CS540, CS640 ONLY, WITHOUT ROTARY SEPARATOR
25	84062225	2	Металлическая гильза , , WITHOUT ROTARY SEPARATOR, FOR CS520, CS540, CS640 ONLY, FOR CL560 ONLY
26	84072766	1	Металлическая гильза , , FOR CL560 ONLY, FOR CS520, CS540, CS640 ONLY, WITHOUT ROTARY SEPARATOR
27	84072906	AR	Клавишный соломотряс , (28 to 31), FOR CS540, CS640, CS660 ONLY, WITH ROTARY SEPARATOR, BSN C319
27	84446951	AR	Клавишный соломотряс , (28 to 31), WITH ROTARY SEPARATOR, FOR CS540, CS640, CS660 ONLY, FOR CL560 ONLY, ASN D320

15.201(01) КЛАВИШНЫЕ СОЛОМОТРЯСЫ И КРЫШКИ

ссылка	Номер детали	Кол-во	Описание
28	84072764	1	Металлическая гильза , , FOR CL560 ONLY, FOR CS540, CS640, CS660 ONLY, WITH ROTARY SEPARATOR
29	84056964	1	Металлическая гильза , , WITH ROTARY SEPARATOR, FOR CS540, CS640, CS660 ONLY, FOR CL560 ONLY
30	84062225	2	Металлическая гильза , , FOR CL560 ONLY, FOR CS540, CS640, CS660 ONLY, WITH ROTARY SEPARATOR
31	84072766	1	Металлическая гильза , , WITH ROTARY SEPARATOR, FOR CS540, CS640, CS660 ONLY, FOR CL560 ONLY
32	84446428	AR	Решетка ,
33	84446407	AR	Решетка ,

CS640 COMBINE BASE UNIT (1/03-) - Cleaning

15.202(01) ОЧИСТНОЙ КУЗОВ

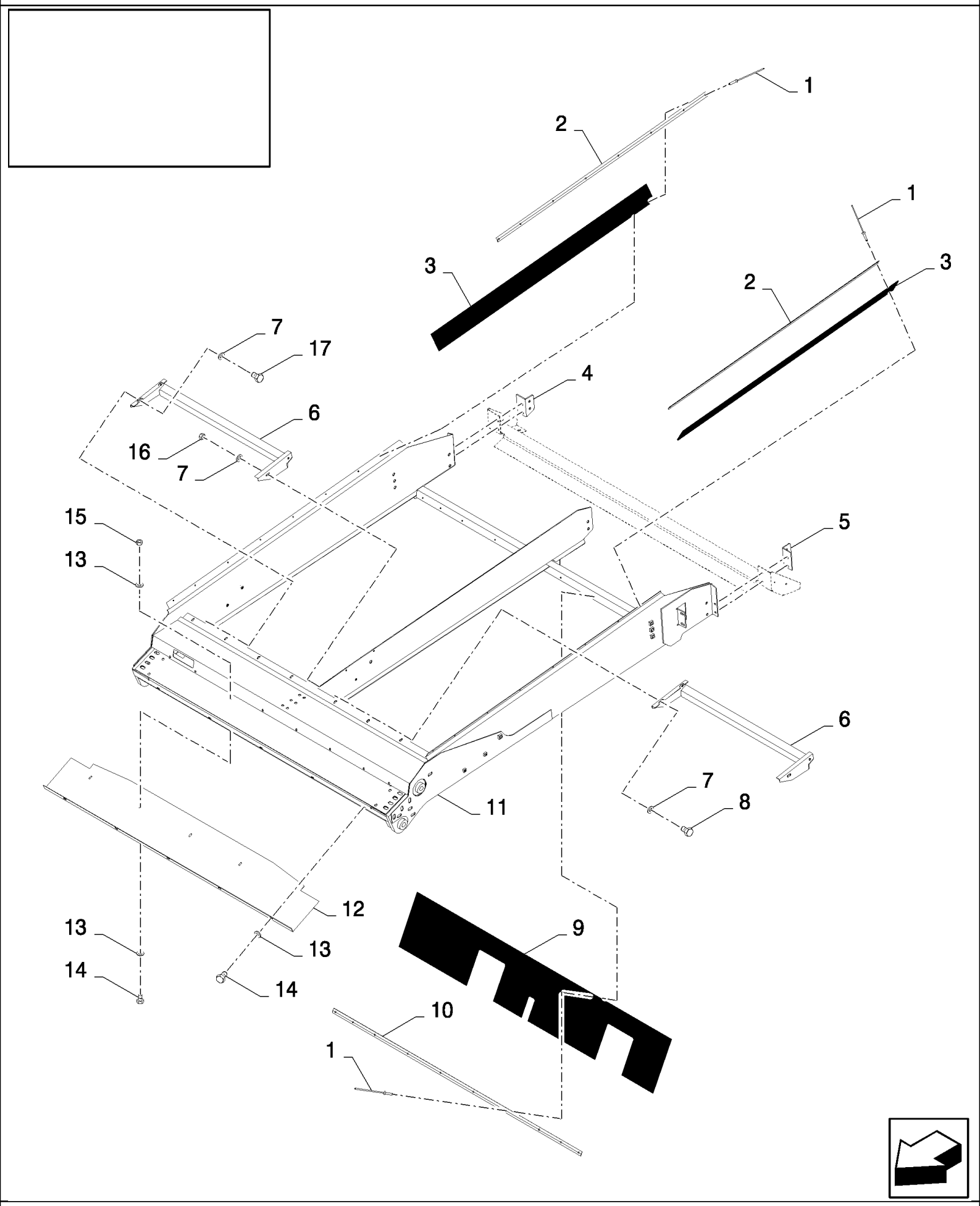

CS640 COMBINE BASE UNIT (1/03-) - Cleaning

15.202(01) ОЧИСТНОЙ КУЗОВ

ссылка	Номер детали	Кол-во	Описание
1	NSS	AR	Не поставляется отдельно , Rivet
2	451800	2	Крепежная пластина , , BSN C479
2	84461998	2	Крепежная пластина , , ASN D480
3	9504162	2	Уплотнительное кольцо , , BSN C479
3	84461979	2	ТЕНТ, , ASN D480
4	84441932	1	КРОНШТЕЙН, RH, FIXED SHOE, BSN C385
4	84457087	1	Суппорт , , FIXED SHOE, ASN D386
5	84441931	1	КРОНШТЕЙН, LH, FIXED SHOE
6	84441961	1	Суппорт , , FIXED SHOE, FOR CS520, CS540 ONLY, BSN C419
6	84458018	1	Суппорт , , FOR CS520, CS540 ONLY, FOR CL560 ONLY, FIXED SHOE, ASN D420
6	84441950	2	Суппорт , , FIXED SHOE, FOR CS640, CS660 ONLY, BSN C419
6	84455992	2	Суппорт , , FOR CS640, CS660 ONLY, FIXED SHOE, ASN D420
7	322358	AR	Пружинная шайба , Belleville, M8, , FIXED SHOE
8	120104	2	Винт , Hex, M8 x 20, 8.8, , FIXED SHOE, FOR CS640, CS660 ONLY
9	89835149	1	ТЕНТ, , FOR CS520, CS540 ONLY, FOR CL560 ONLY
9	84026134	1	ТЕНТ, , FOR CS640, CS660 ONLY
10	84037243	1	Крепежная пластина , , FOR CS520, CS540 ONLY, FOR CL560 ONLY
10	84026135	1	Фиксаторная пластина , , FOR CS640, CS660 ONLY
11	84442057	1	Подвижный решетный стан , , FOR CS520, CS540 ONLY, FOR CL560 ONLY, BSN C479
11	84462071	1	Подвижный решетный стан , , FOR CL560 ONLY, FOR CS520, CS540 ONLY, ASN D480
11	84334179	1	Подвижный решетный стан , , FOR CS640, CS660 ONLY, FIXED SHOE, BSN C479
11	84462009	1	Подвижный решетный стан , , FIXED SHOE, FOR CS640, CS660 ONLY, ASN D480
11	84071993	1	Подвижный решетный стан , , FOR CS640, CS660 ONLY, SELF LEVELING, BSN C479
11	84462070	1	Подвижный решетный стан , , SELF LEVELING, FOR CS640, CS660 ONLY, ASN D480
12	84439701	1	Пластина , , FOR CS520, CS540 ONLY, FOR CL560 ONLY
12	84439292	1	Пластина , , FOR CS640, CS660 ONLY
13	322357	AR	Пружинная шайба , Belleville, M6,
14	86508568	AR	Винт , Hex, M6 x 16, 8.8,
15	15896221	AR	Гайка , M6, Cl 10,
16	89706690	2	Гайка , M8, Cl 8, , FOR CS640, CS660 ONLY, FIXED SHOE
17	16043224	4	БОЛТ, Hex, M8 x 16, 8.8, Full Thd, , FIXED SHOE

15.203(01) СИСТЕМА САМОНИВЕЛИРОВАНИЯ, ДЕЛИТЕЛИ СКАТНОЙ ЗЕРНОВОЙ ДОСКИ

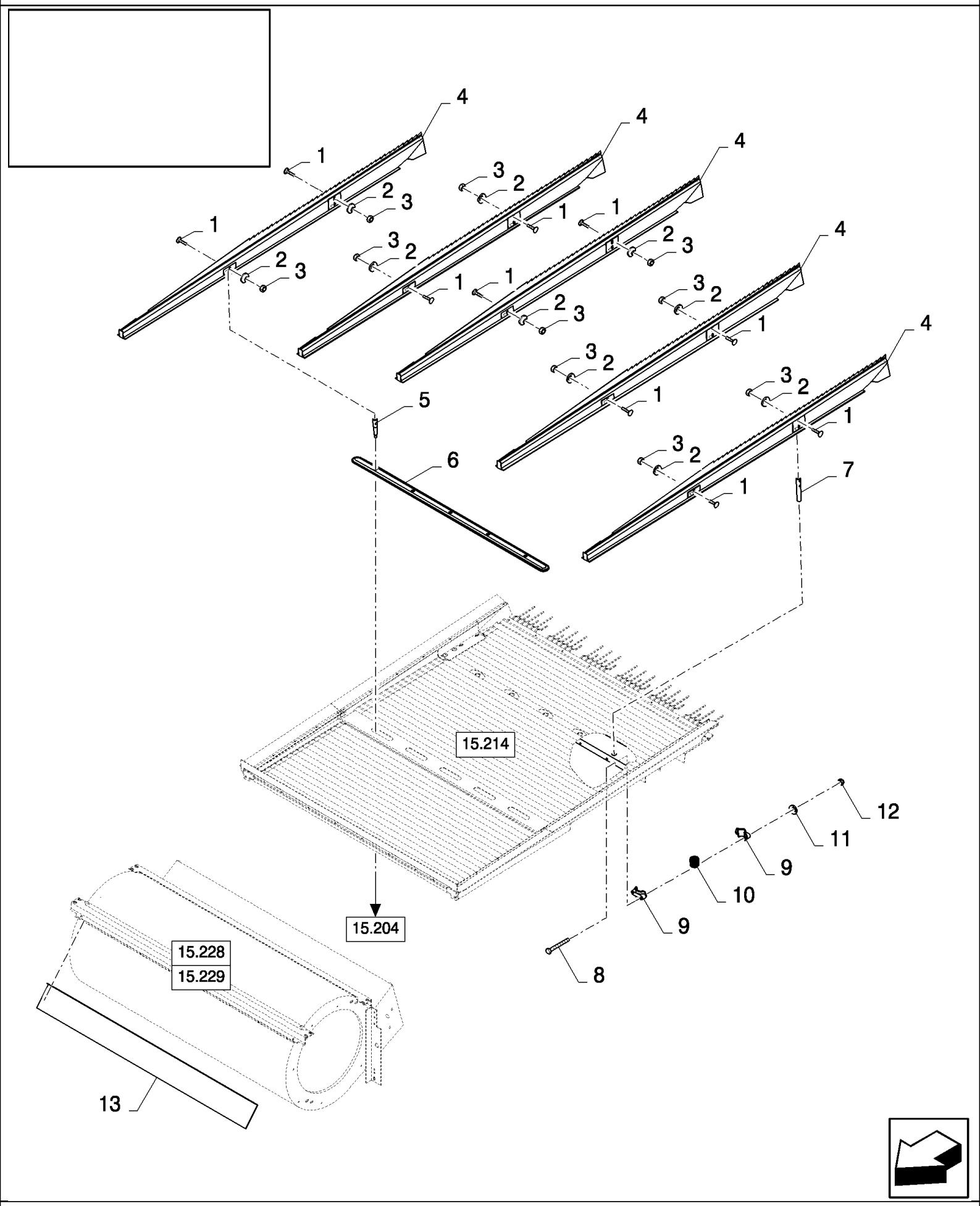

15.203(01) СИСТЕМА САМОНИВЕЛИРОВАНИЯ, ДЕЛИТЕЛИ СКАТНОЙ ЗЕРНОВОЙ ДОСКИ

ссылка	Номер детали	Кол-во	Описание
1	86512443	AR	БОЛТ, С КВАДРАТНЫМ ПОДГОЛОВКОМ, Short NK, M8 x 35, Cl8.8, Full Thd, M8x35
2	412650	AR	Плоская шайба , Belleville, M8,
3	89706690	AR	Гайка , M8, Cl 8,
4	84074207	4	КУЛАЧОК, , FOR CS520, CS540 ONLY
4	84074207	5	КУЛАЧОК, , FOR CS640, CS660 ONLY
5	80920037	4	Вал , , FOR CS520, CS540 ONLY
5	80920037	5	Вал , , FOR CS640, CS660 ONLY
6	84074623	1	Пластина , , FOR CS520, CS540 ONLY
6	84074622	1	Пластина , , FOR CS640, CS660 ONLY
7	80920109	4	Шкворень , , FOR CS520, CS540 ONLY
7	80920109	5	Шкворень , , FOR CS640, CS660 ONLY
8	120062	AR	БОЛТ, Hex, M8 x 70, 8.8,
9	320033	AR	Посадочное место ,
10	84000052	AR	ВТУЛКА, РЕЗИНОВАЯ,
11	322358	AR	Пружинная шайба , Belleville, M8,
12	86629542	AR	Контргайка , M8 x 1.25, Cl 8,
13	89835560	1	Пластина , , FOR CS520, CS540 ONLY
13	84078029	1	Пластина , , FOR CS640, CS660 ONLY

15.204(01) СИСТЕМА САМОНИВЕЛИРОВАНИЯ, ДЕЛИТЕЛИ СКАТНОЙ ЗЕРНОВОЙ ДОСКИ

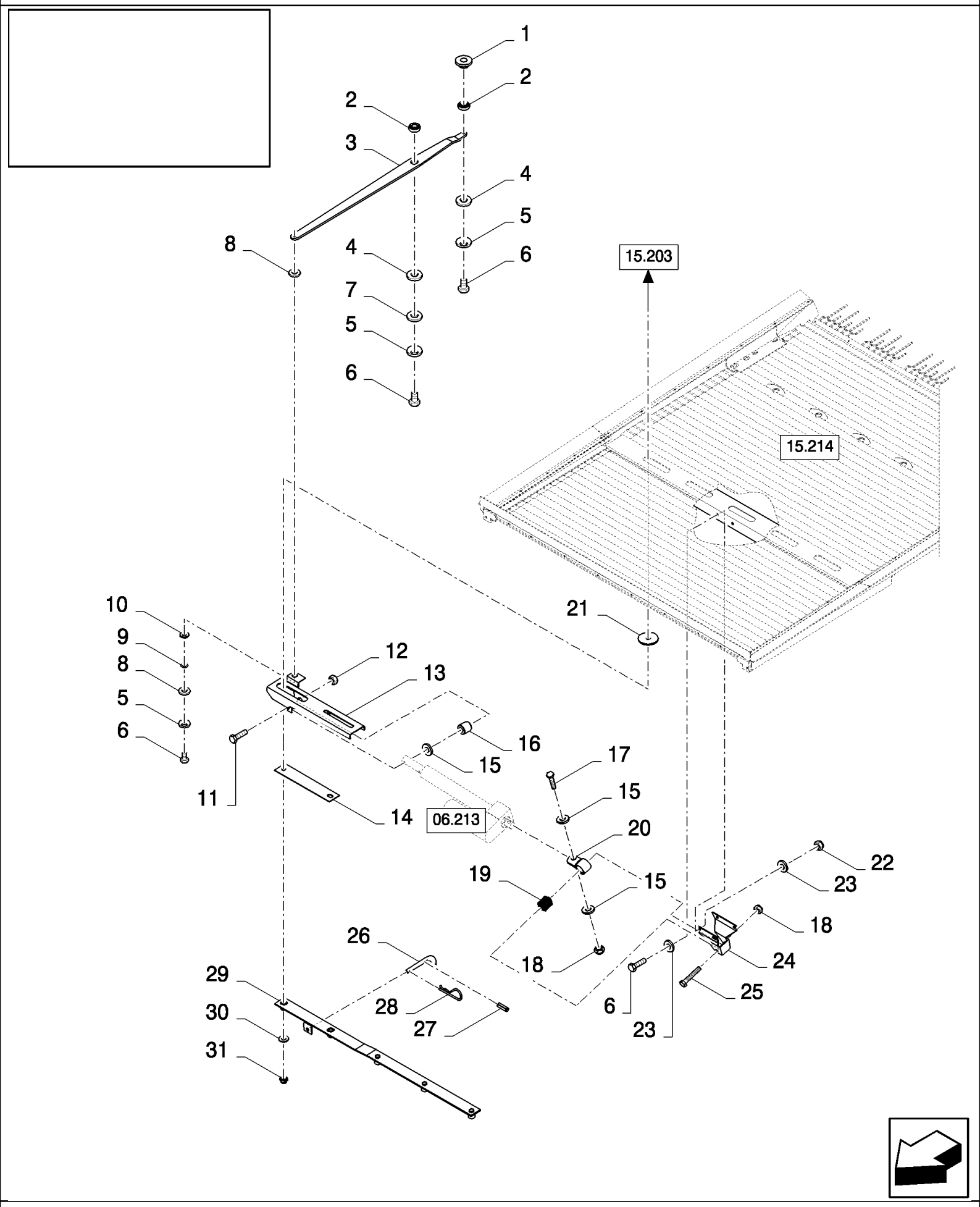

15.204(01) СИСТЕМА САМОНИВЕЛИРОВАНИЯ, ДЕЛИТЕЛИ СКАТНОЙ ЗЕРНОВОЙ ДОСКИ

ссылка	Номер детали	Кол-во	Описание
1	446413	1	Кольцо ,
2	80412239	2	ПОДШИПНИК В СБОРЕ,
3	84072193	1	РЫЧАГ,
4	378243	2	Плоская шайба , M8,
5	322358	3	Пружинная шайба , Belleville, M8,
6	120104	7	Винт , Hex, M8 x 20, 8.8,
7	140075	1	Плоская шайба , 8MM
8	140041	2	Плоская шайба , M8 x 28 x 3,
9	331171	1	Плоская шайба , 8MM
10	89833424	1	Кольцо ,
11	88043	1	БОЛТ, Hex, 1/2"-13 x 3 1/4", G5,
12	280431	1	Гайка , 1/2"-13, G5,
13	89510785	1	Суппорт ,
14	84078022	1	Направляющая ,
15	378245	3	Плоская шайба , M12,
16	322153	1	Распорка ,
17	9706693	1	БОЛТ, Hex, M12 x 60, 8.8,
18	100038	2	Гайка , M12 x 1.75, Cl 8,
19	445913	1	ВТУЛКА, РЕЗИНОВАЯ,
20	753565	1	Зажим ,
21	89502130	AR	Резиновое кольцо , 15MM
22	86629542	4	Контргайка , M8 x 1.25, Cl 8,
23	140016	8	Плоская шайба , M8 x 16 x 1.6,
24	89503023	1	Суппорт ,
25	9706717	1	БОЛТ, Hex, M12 x 70, 8.8, Full Thd, Hex, M12 x 70, 8.8, Full Thd
26	89503107	1	Ручка ,
27	14164370	1	Стопорный штифт , M4 x 30, Slotted,
28	370539	1	Шплинт ,
29	9503030	1	Чехол , , FOR CS520, CS540 ONLY
29	84078020	1	РЫЧАГ, , FOR CS640, CS660 ONLY
30	378244	AR	Плоская шайба , M10,
31	100037	AR	Гайка , M10 x 1.5, Cl 8,

15.205(01) ПРОМЕЖУТОЧНЫЙ ВАЛ

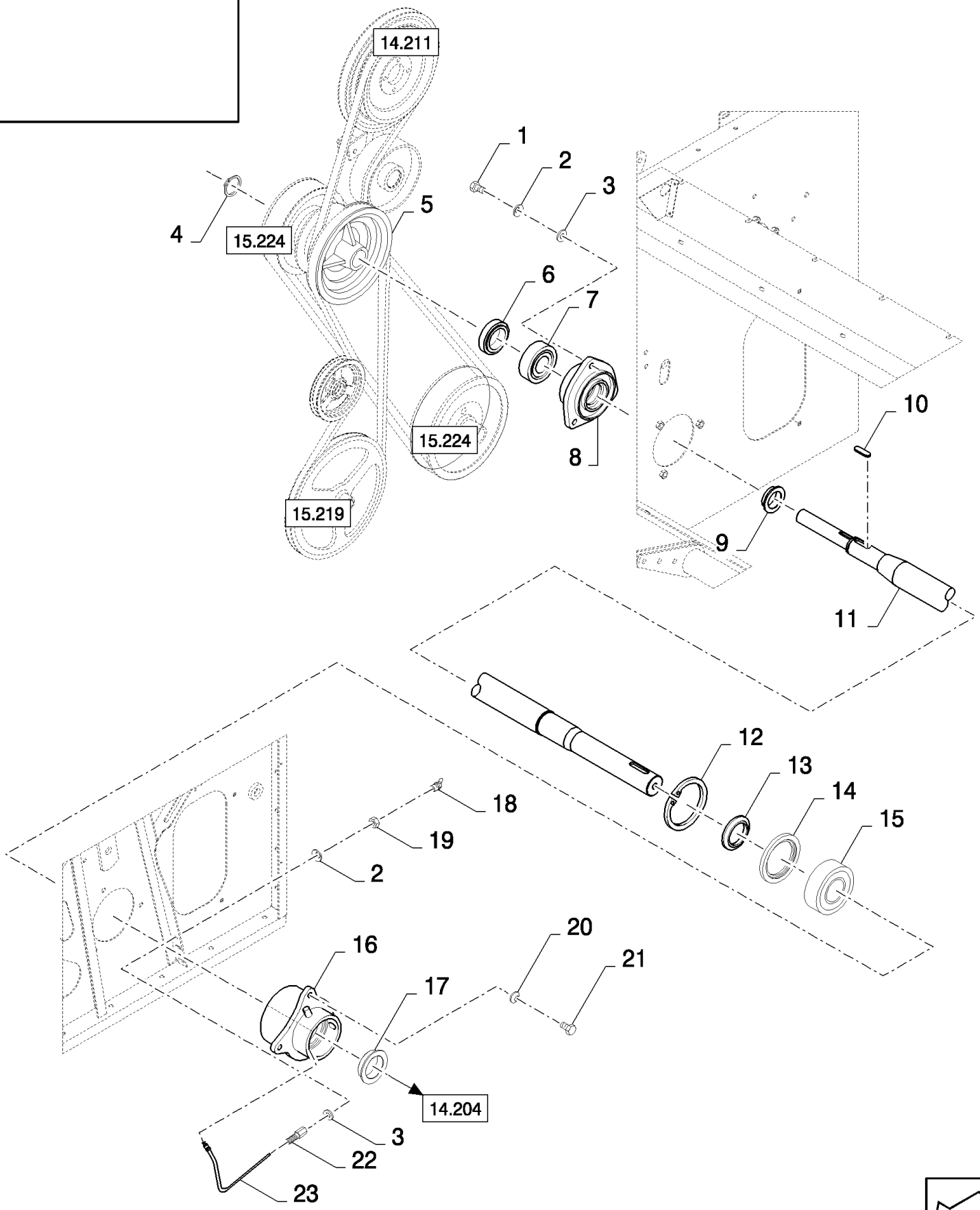

15.205(01) ПРОМЕЖУТОЧНЫЙ ВАЛ

ссылка	Номер детали	Кол-во	Описание
1	43140	3	БОЛТ, Hex, M10 x 30, 8.8, Full Thd,
2	140045	4	Пружинная шайба , Belleville, M10,
3	378244	4	Плоская шайба , M10,
4	370007	1	Стопорное кольцо , M45, Ext,
5	84444886	1	Шкив ,
6	84438500	1	Кольцо , , BSN C415
6	84457165	1	Кольцо , , ASN D416
7	210086	1	ПОДШИПНИК В СБОРЕ, , BSN C415
7	388069	1	ПОДШИПНИК В СБОРЕ, , ASN D416
8	433908	1	Корпус подшипника , , BSN C415
8	439605	1	Корпус подшипника , , ASN D416
9	80426516	1	Кольцо , , BSN C415
9	388669	1	Кольцо , , ASN D416
10	170066	1	Шпонка ,
11	84447796	1	Вал , , FOR CS520, CS540 ONLY, BSN C415
11	84457743	1	Приводной вал , , FOR CS520, CS540 ONLY, FOR CL560 ONLY, ASN D416
11	84447720	1	Вал , , FOR CS640, CS660 ONLY, BSN C415
11	84455783	1	Приводной вал , , FOR CS640, CS660 ONLY, ASN D416
12	370014	1	Стопорное кольцо , M130, Int,
13	84447437	1	Кольцо , , BSN C415
13	84447659	1	Кольцо , , ASN D416
14	84072255	1	Кольцо , , BSN C482
14	87335332	1	Кольцо , , ASN D483
15	84434950	1	ПОДШИПНИК В СБОРЕ,
16	84334340	1	Корпус подшипника ,
17	84072254	1	Кольцо ,
18	84814929	1	Тавотница ,
19	100016	1	Гайка , M10, Cl 8,
20	140046	3	Плоская шайба , Belleville, M12,
21	9706687	3	Винт , Hex, M12 x 30, 8.8,
22	84817004	1	Патрубок ,
23	84077866	1	Трубка ,

15.206(01) КОРПУС ШНЕКА

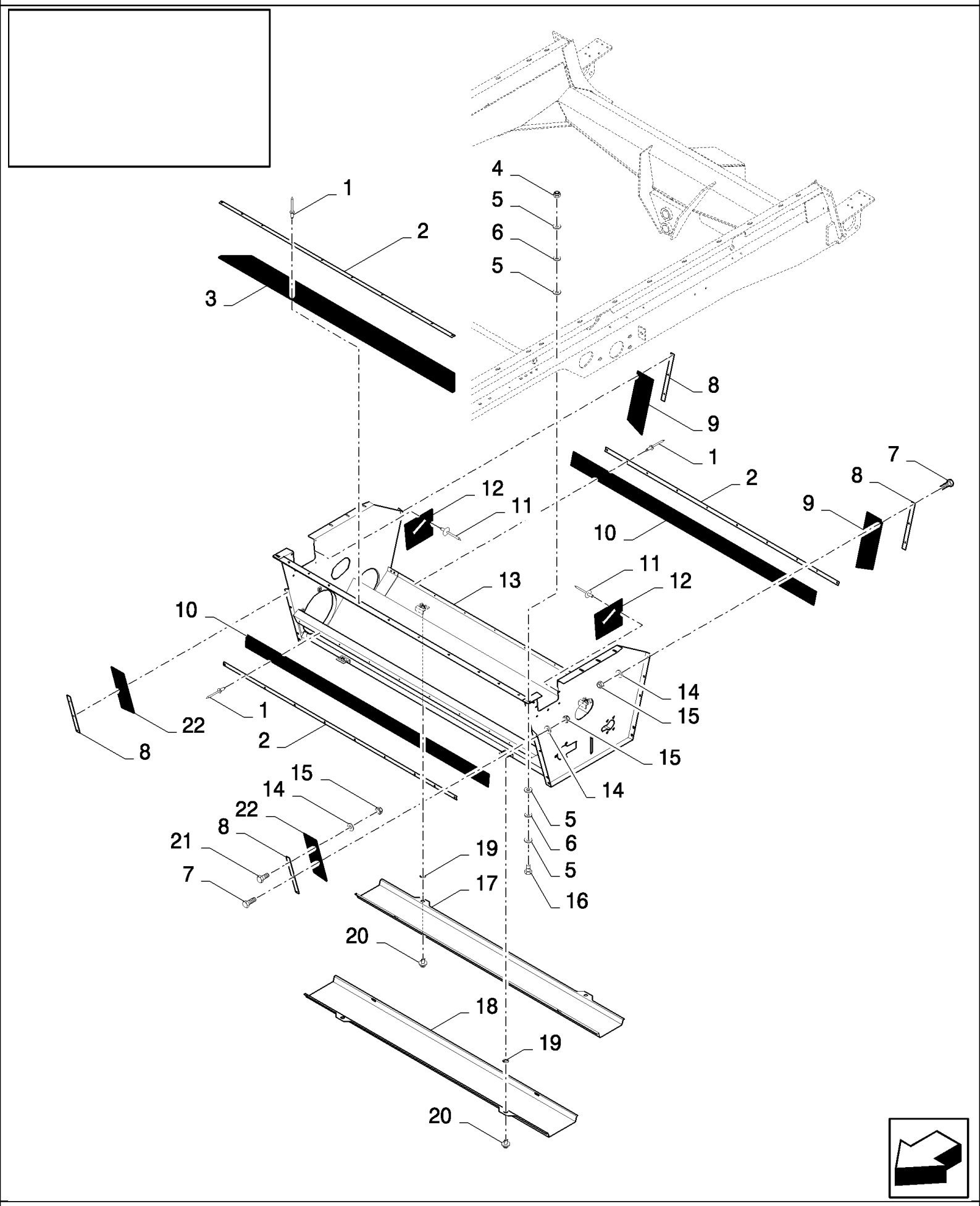

CS640 COMBINE BASE UNIT (1/03-) - Cleaning

15.206(01) КОРПУС ШНЕКА

ссылка	Номер детали	Кол-во	Описание
1	NSS	AR	Не поставляется отдельно , Rivet
2	9815946	3	Крепежная пластина , , FOR CS520, CS540 ONLY, FOR CL560 ONLY
2	84989728	3	Крепежная пластина , , FOR CS640, CS660 ONLY
3	84989811	1	ТЕНТ, , FOR CS520, CS540 ONLY, FOR CL560 ONLY
3	84023434	1	ТЕНТ, , FOR CS640, CS660 ONLY
4	86629542	8	Контргайка , M8 x 1.25, Cl 8,
5	140041	32	Плоская шайба , M8 x 28 x 3,
6	190132	16	Плоская шайба , 9MM
7	120100	10	БОЛТ, Hex, M6 x 20, 8.8,
8	89811571	4	Пластина ,
9	89505249	2	ТЕНТ,
10	918145	2	ТЕНТ, , FOR CS520, CS540 ONLY, FOR CL560 ONLY
10	84989681	2	ТЕНТ, , FOR CS640, CS660 ONLY
11	NSS	14	Не поставляется отдельно , Rivet
12	89509843	2	ТЕНТ,
13	84989636	1	Посадочное место , , FOR CS520, CS540 ONLY, FOR CL560 ONLY
13	84989577	1	Посадочное место , , FOR CS640, CS660 ONLY
14	9824259	12	Плоская шайба , M6 x 12 x 1.6,
15	353308	12	Гайка , M6 x 1, Cl 8,
16	43129	8	БОЛТ, Hex, M8 x 40, 8.8,
17	84989674	1	Крышка , , FOR CS520, CS540 ONLY, FOR CL560 ONLY
17	84989666	1	Крышка , , FOR CS640, CS660 ONLY
17	84982652	1	Ограждение , , FOR CS520, CS540 ONLY, FOR CL560 ONLY, PERFORATED (LONG HOLES)
17	84982659	1	Ограждение , , PERFORATED (LONG HOLES), FOR CS640, CS660 ONLY
18	84989677	1	Крышка , , FOR CS520, CS540 ONLY, FOR CL560 ONLY
18	84989667	1	Крышка , , FOR CS640, CS660 ONLY
18	84982654	1	Ограждение , , FOR CS520, CS540 ONLY, FOR CL560 ONLY, PERFORATED (LONG HOLES)
18	84982657	1	Ограждение , , PERFORATED (LONG HOLES), FOR CS640, CS660 ONLY
19	9514605	4	Плоская шайба ,
20	89514603	4	Замок ,
21	86508568	2	Винт , Hex, M6 x 16, 8.8,
22	80388331	2	Прокладка ,

15.207(01) КЛАВИШНЫЙ СОЛОМОТРЯС, ВАЛЫ, ПОДШИПНИК

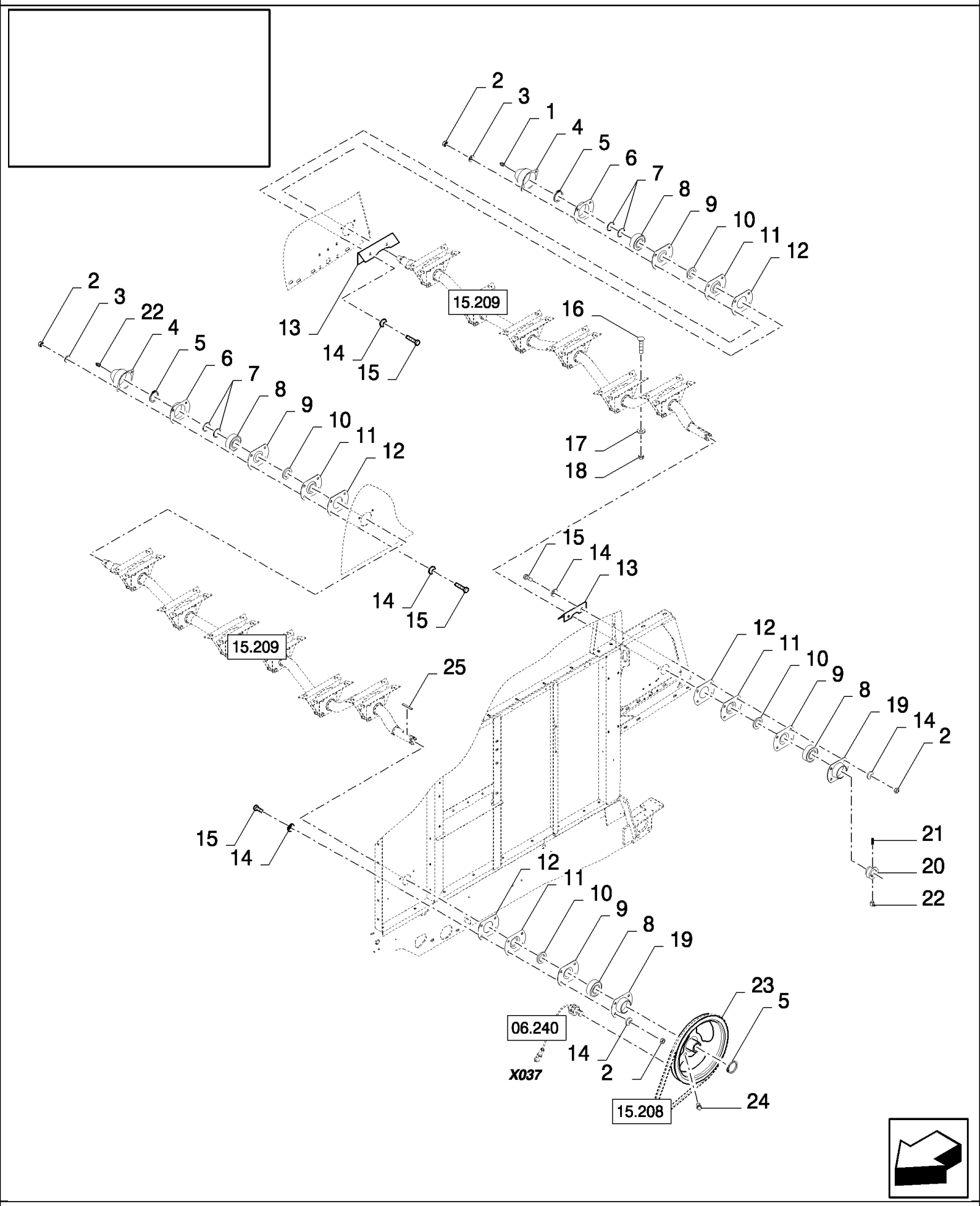

15.207(01) КЛАВИШНЫЙ СОЛОМОТРЯС, ВАЛЫ, ПОДШИПНИК

ссылка	Номер детали	Кол-во	Описание
1	332038	1	Тавотница ,
2	89706690	16	Гайка , M8, Cl 8,
3	140160	8	Стопорная шайба , Int T, M8
4	310067	2	Крышка ,
5	370003	3	Стопорное кольцо , M30, Ext,
6	9511041	2	Фланец , , FOR CS520, CS540 ONLY, FOR CL560 ONLY
6	84435386	2	Корпус подшипника , , FOR CS640, CS660 ONLY
7	140108	AR	Плоская шайба , 31MM
8	210033	4	ПОДШИПНИК, ШАРИКОВЫЙ, , FOR CS520, CS540 ONLY, FOR CL560 ONLY
8	84071761	4	ПОДШИПНИК В СБОРЕ, , FOR CS640, CS660 ONLY
9	84814927	4	Крышка ,
10	220061	4	Прокладка ,
11	84814926	4	Крышка ,
12	310085	4	Фланец , , FOR CS520, CS540 ONLY, FOR CL560 ONLY
13	84041119	2	Крышка ,
14	322358	24	Пружинная шайба , Belleville, M8,
15	43127	16	БОЛТ, Hex, M8 x 25, 8.8,
16	338949	AR	БОЛТ, С КВАДРАТНЫМ ПОДГОЛОВКОМ, Short NK, M10 x 25, Cl8.8, Full Thd,
17	394629	AR	Стопорная шайба , 10.5MM
18	100037	AR	Гайка , M10 x 1.5, Cl 8,
19	310049	2	Корпус подшипника , , FOR CL560 ONLY, FOR CS520, CS540 ONLY
19	84435387	2	Корпус подшипника , , FOR CS640, CS660 ONLY
20	300014	1	Хомутик ,
21	300480	1	Стопорный винт , Hex Soc, M10 x 12, Cup Pt,
22	332040	2	Тавотница , 90є, 1/8" NPT x .84" lg,
23	84334185	1	Шкив ,
24	321204	1	Тавотница , M6 x 1, 16mm lg,
25	170010	1	Шпонка ,

15.208(01) ПРИВОД КЛАВИШНОГО СОЛОМОТРЯСА

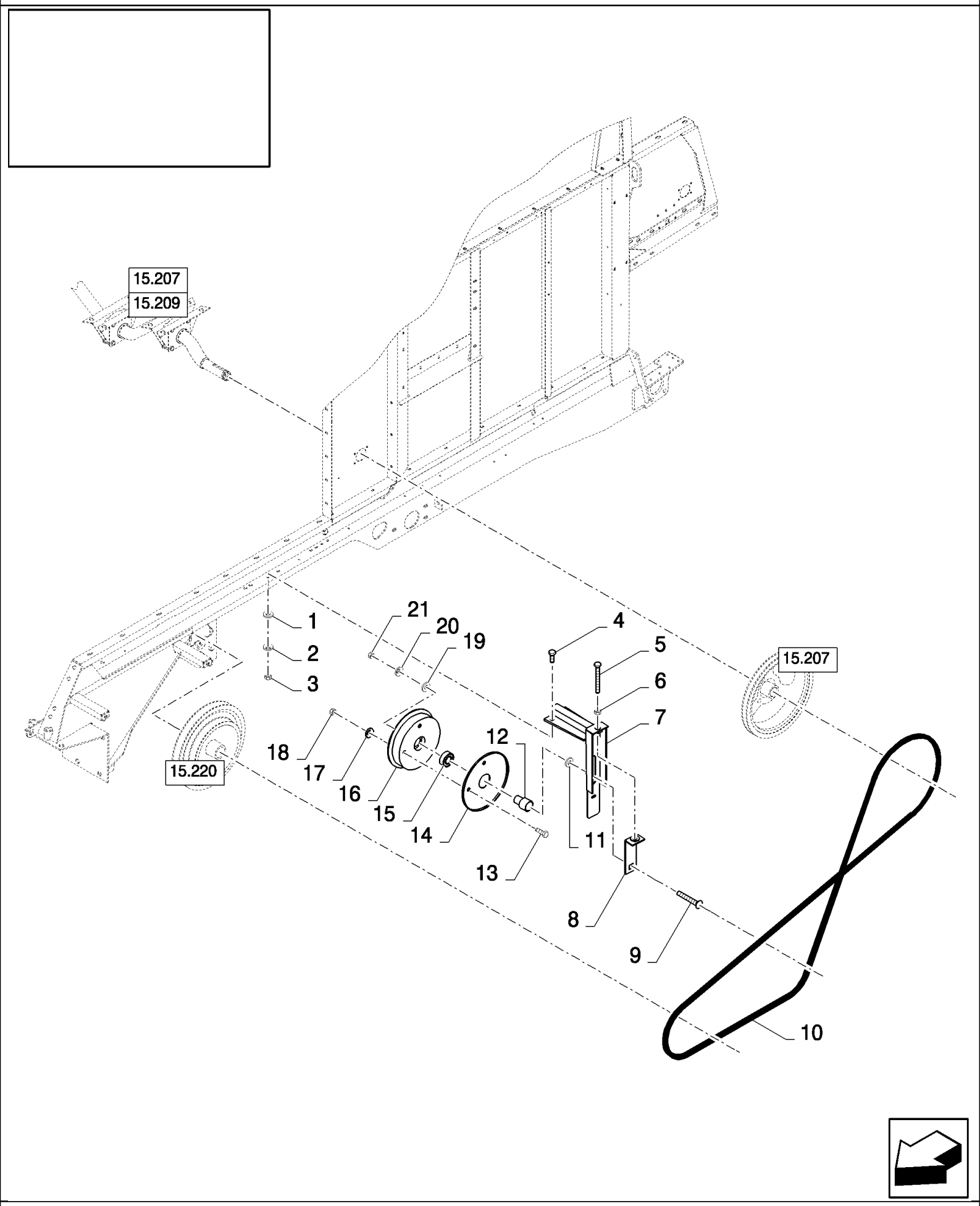

15.208(01) ПРИВОД КЛАВИШНОГО СОЛОМОТРЯСА

ссылка	Номер детали	Кол-во	Описание
1	378244	2	Плоская шайба , M10,
2	140045	2	Пружинная шайба , Belleville, M10,
3	100016	2	Гайка , M10, Cl 8,
4	43140	2	БОЛТ, Hex, M10 x 30, 8.8, Full Thd,
5	321802	1	Винт , M12x120, BSN C407
5	9837937	1	БОЛТ, Hex, M12 x 100, 8.8, Full Thd, M12x100, ASN D408
6	9706685	1	Гайка , M12, Cl 8,
7	84073294	1	Суппорт ,
8	84989830	1	КРОНШТЕЙН,
9	120047	1	БОЛТ, С КВАДРАТНЫМ ПОДГОЛОВКОМ, Short NK, M16 x 70, Cl8.8, , BSN C407
9	120048	1	БОЛТ, С КВАДРАТНЫМ ПОДГОЛОВКОМ, Short NK, M16 x 80, Cl8.8, , ASN D408
10	84073276	1	BELT, TRANSMISSION,
11	378246	1	Плоская шайба , 16MM
12	9515145	1	ВТУЛКА, , BSN C407
12	200072	1	ВТУЛКА, , ASN D408
13	86508568	3	Винт , Hex, M6 x 16, 8.8,
14	290119	1	Полушкив ,
15	443898	1	ПОДШИПНИК, ШАРИКОВЫЙ,
16	290122	1	Полушкив ,
17	322357	3	Пружинная шайба , Belleville, M6,
18	15896221	3	Гайка , M6, Cl 10,
19	140020	1	Плоская шайба , M16 x 30 x 3,
20	86729275	1	Стопорная шайба , 5/8",
21	100020	1	Гайка , M16, Cl 8,

15.209(01) ВАЛЫ КЛАВИШНЫХ СОЛОМОТРЯСОВ

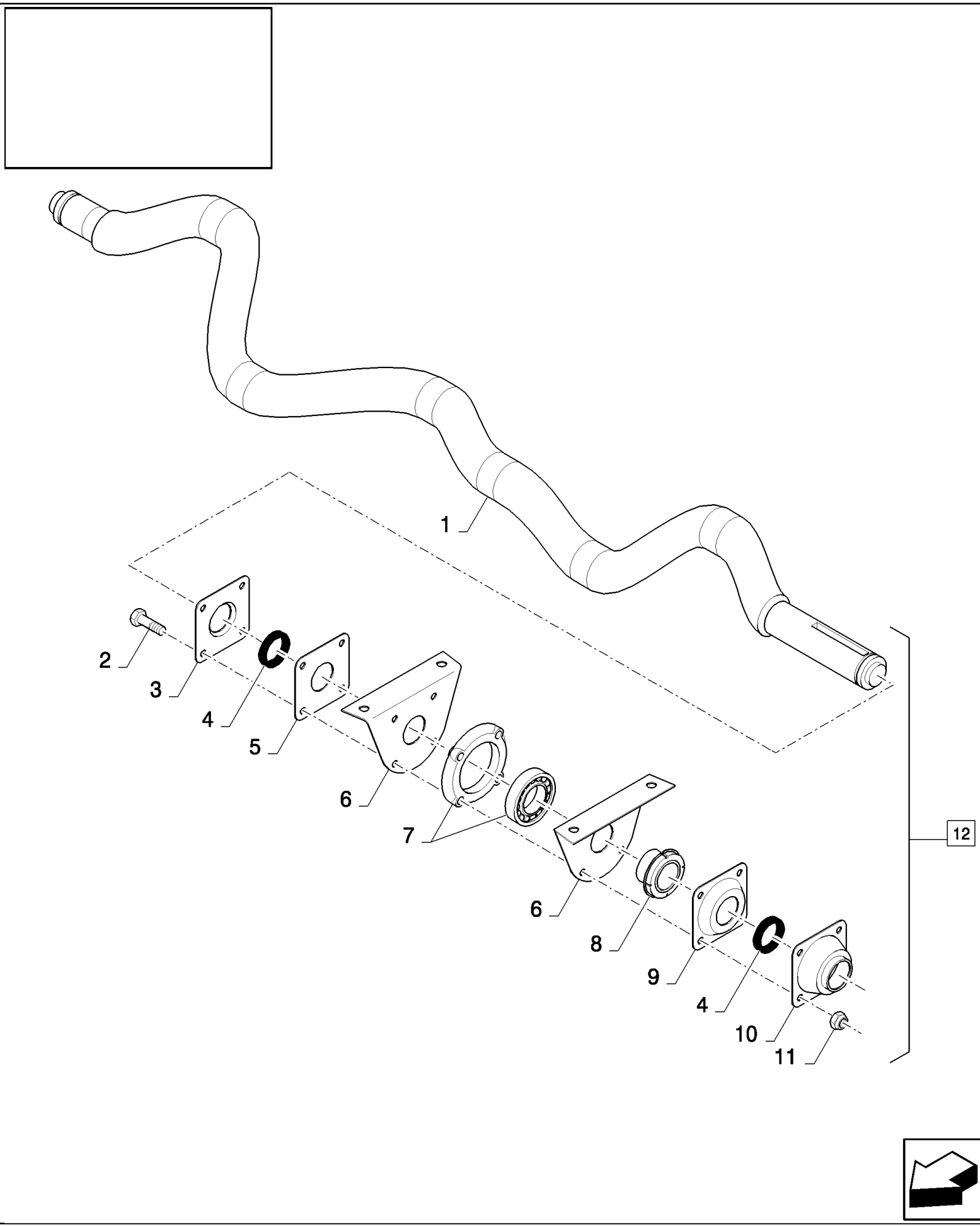

15.209(01) ВАЛЫ КЛАВИШНЫХ СОЛОМОТРЯСОВ

ссылка	Номер детали	Кол-во	Описание
1	84435950	1	Вал , , FOR CS520, CS540 ONLY, FOR CL560 ONLY, BSN C429
1	84454612	1	Вал , , FOR CL560 ONLY, FOR CS520, CS540 ONLY, ASN D430
1	84057292	1	Вал , , FOR CS640, CS660 ONLY
2	43129	AR	БОЛТ, Hex, M8 x 40, 8.8,
3	9850682	5	Фланец , , FOR CS520, CS540 ONLY, FOR CL560 ONLY
3	84072502	6	Фланец , , FOR CS640, CS660 ONLY
4	9850108	10	Кольцо , , FOR CS520, CS540 ONLY, FOR CL560 ONLY
4	84057533	12	Кольцо , , FOR CS640, CS660 ONLY
5	9850679	5	Фланец , , FOR CS520, CS540 ONLY, FOR CL560 ONLY
5	84072504	6	Фланец , , FOR CS640, CS660 ONLY
6	421876	10	Пластина , , FOR CS520, CS540 ONLY, FOR CL560 ONLY
6	421876	12	Пластина , , FOR CS640, CS660 ONLY
7	396079	5	ПОДШИПНИК В СБОРЕ, , FOR CS520, CS540 ONLY, BSN C407
7	84434854	5	ПОДШИПНИК В СБОРЕ, , FOR CS520, CS540 ONLY, FOR CL560 ONLY, ASN D408
7	396079	6	ПОДШИПНИК В СБОРЕ, , FOR CS640, CS660 ONLY, BSN C407
7	84434854	6	ПОДШИПНИК В СБОРЕ, , FOR CS640, CS660 ONLY, ASN D408
8	306740	5	Стопорная шайба , , FOR CS520, CS540 ONLY, FOR CL560 ONLY
8	84057563	6	ВТУЛКА, , FOR CS640, CS660 ONLY
9	9850681	5	Крышка , , FOR CS520, CS540 ONLY, FOR CL560 ONLY
9	84072507	6	Фланец , , FOR CS640, CS660 ONLY
10	9850680	5	Фланец , , FOR CS520, CS540 ONLY, FOR CL560 ONLY
10	84072506	6	Фланец , , FOR CS640, CS660 ONLY
11	86629542	20	Контргайка , M8 x 1.25, Cl 8, , FOR CS520, CS540 ONLY, FOR CL560 ONLY
11	86629542	24	Контргайка , M8 x 1.25, Cl 8, , FOR CS640, CS660 ONLY
12	84437155	2	Вал , (1 to 11), FOR CS520, CS540 ONLY, FOR CL560 ONLY, BSN C429
12	84454903	2	Вал , (1 to 11), FOR CL560 ONLY, FOR CS520, CS540 ONLY, ASN D430
12	84072405	2	Вал , (1 to 11), FOR CS640, CS660 ONLY

15.210(01) ЗАЩИТНОЕ ОГРАЖДЕНИЕ ВЕНТИЛЯТОРА ОЧИСТНОГО КУЗОВА

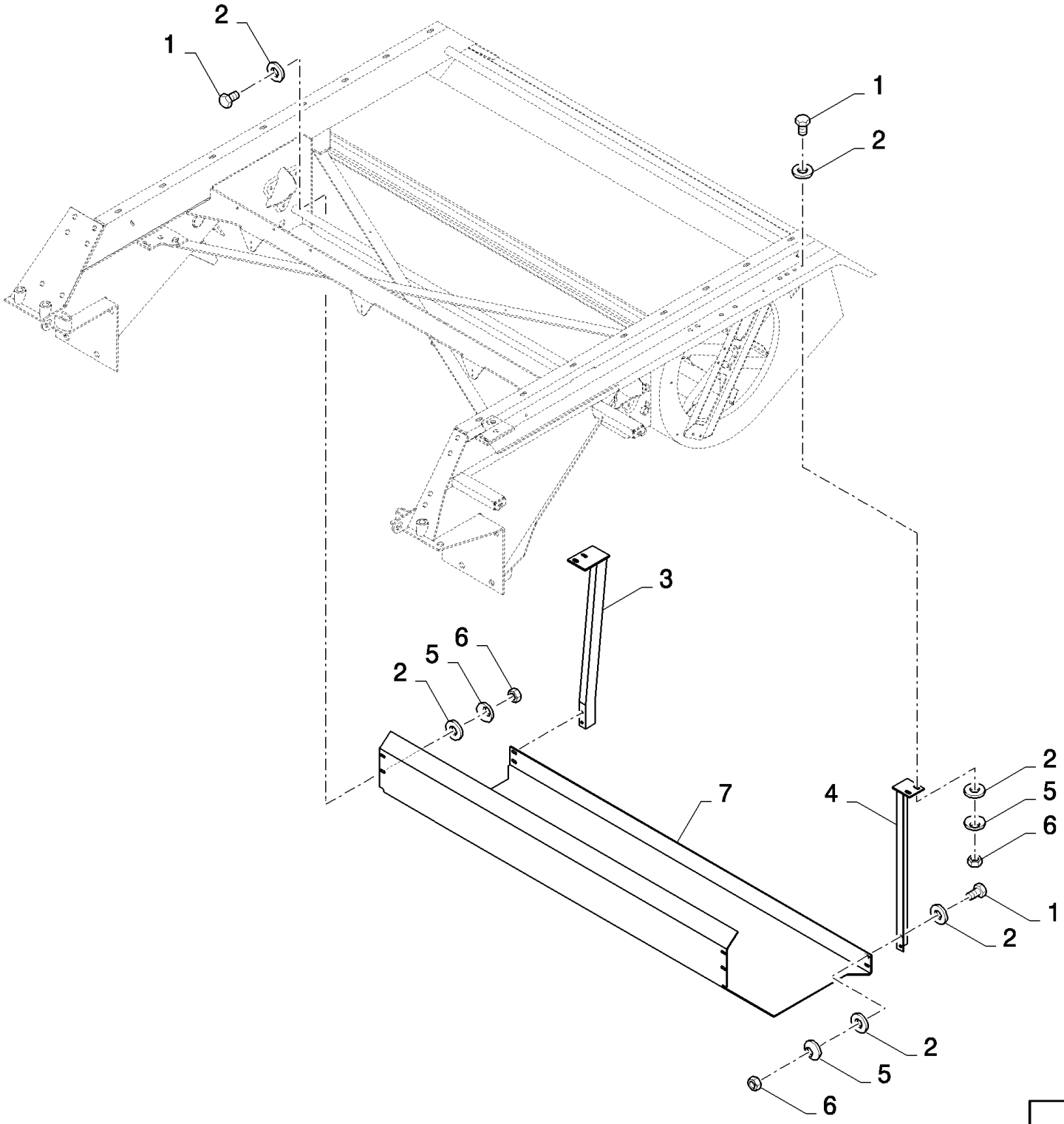

15.210(01) ЗАЩИТНОЕ ОГРАЖДЕНИЕ ВЕНТИЛЯТОРА ОЧИСТНОГО КУЗОВА

ссылка	Номер детали	Кол-во	Описание
1	43127	12	БОЛТ, Hex, M8 x 25, 8.8,
2	378243	24	Плоская шайба , M8,
3	80424732	1	Суппорт ,
4	80424728	1	Суппорт ,
5	322358	12	Пружинная шайба , Belleville, M8,
6	89706690	12	Гайка , M8, Cl 8,
7	84432608	1	Пластина , , FOR CS520, CS540 ONLY, FOR CL560 ONLY
7	84432609	1	Пластина , , FOR CS640, CS660 ONLY

15.212(01) КОЛОСОВЫЕ ЭЛЕВАТОРЫ, НИЖНИЙ ШНЕК

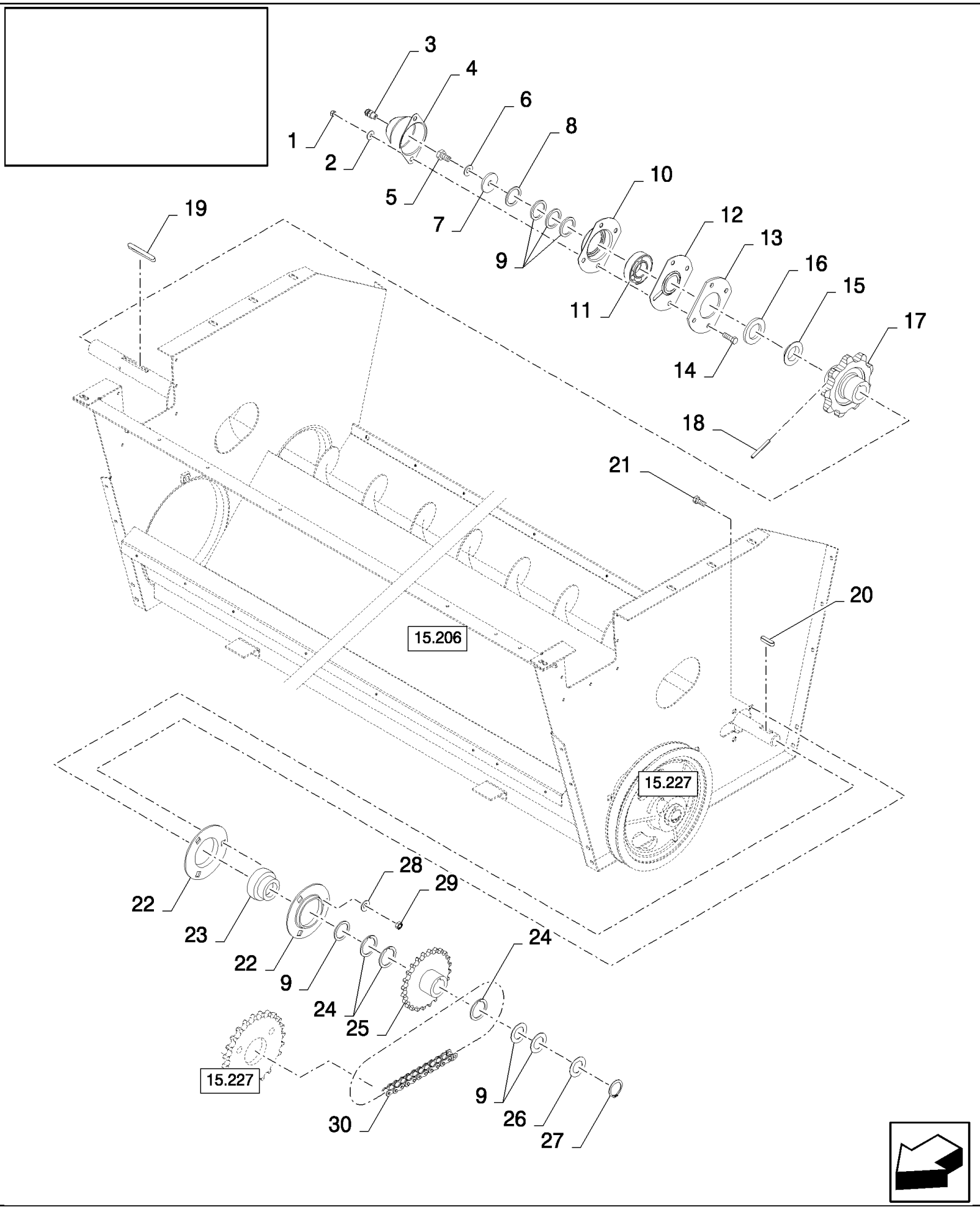

15.212(01) КОЛОСОВЫЕ ЭЛЕВАТОРЫ, НИЖНИЙ ШНЕК

ссылка	Номер детали	Кол-во	Описание
1	89706690	4	Гайка , M8, Cl 8,
2	322358	4	Пружинная шайба , Belleville, M8,
3	332038	1	Тавотница ,
4	310067	1	Крышка ,
5	43138	1	Винт , Hex, M10 x 20, 8.8, Full Thd,
6	140045	1	Пружинная шайба , Belleville, M10,
7	140219	1	Плоская шайба , 11MM
8	140109	1	Плоская шайба , 31MM
9	140110	AR	Плоская шайба , 31MM
10	9511041	1	Фланец ,
11	210064	1	ПОДШИПНИК В СБОРЕ,
12	84814927	1	Крышка ,
13	84981540	1	Фланец ,
14	43127	4	БОЛТ, Hex, M8 x 25, 8.8,
15	310072	1	Кольцо ,
16	220062	1	Уплотнение ,
17	84981028	1	Звездочка ведомая ,
18	333960	1	Стопорный штифт , M6 x 50, Slotted,
19	354775	1	Шпонка ,
20	170008	1	Шпонка ,
21	86633356	3	БОЛТ, С КВАДРАТНЫМ ПОДГОЛОВКОМ, Short NK, M10 x 25, Cl8.8, Full Thd,
22	40697	2	Фланец ,
23	325106	1	ПОДШИПНИК В СБОРЕ,
24	444974	AR	Плоская шайба ,
25	84981224	1	Звездочка ведомая ,
26	140108	1	Плоская шайба , 31MM
27	370003	1	Стопорное кольцо , M30, Ext,
28	412655	3	Пружинная шайба , Belleville, M10,
29	100016	3	Гайка , M10, Cl 8,
30	216820	1	Цепь ,

15.213(01) ВЗАИМОЗАМЕНЯЕМОЕ НИЖНЕЕ СИТО, РАМА, BLANK-D=16MM,D=18MM

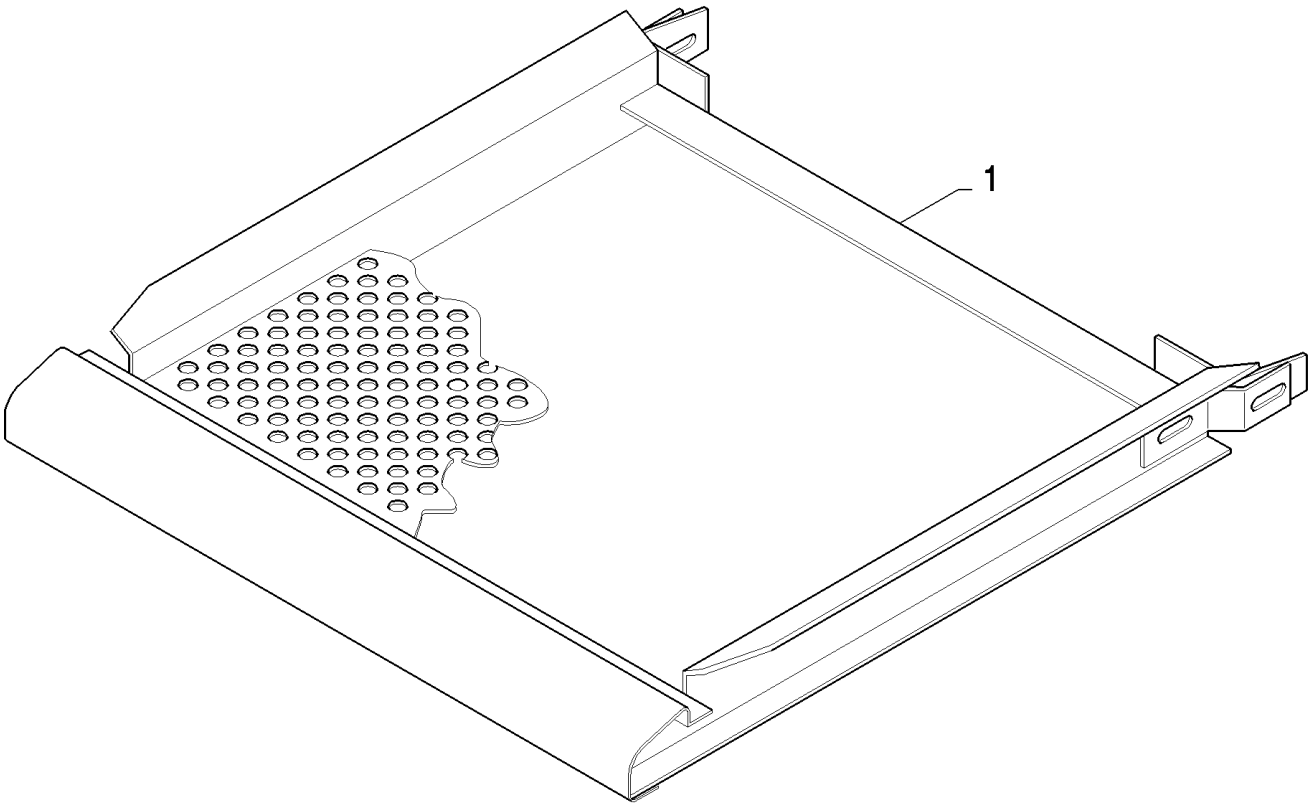

15.213(01) ВЗАИМОЗАМЕНЯЕМОЕ НИЖНЕЕ СИТО, РАМА, BLANK-D=16MM,D=18MM

ссылка	Номер детали	Кол-во	Описание
1	80395158	1	Боковая стенка , D=16MM, FOR CS520, CS540 ONLY, FOR CL560 ONLY
1	395160	1	Муфта , D=18MM, FOR CL560 ONLY, FOR CS520, CS540 ONLY
1	390370	1	D=16MM, FOR CS640, CS660 ONLY
1	390371	1	D=18MM, FOR CS640, CS660 ONLY

15.214(01) СКАТНАЯ ЗЕРНОВАЯ ДОСКА

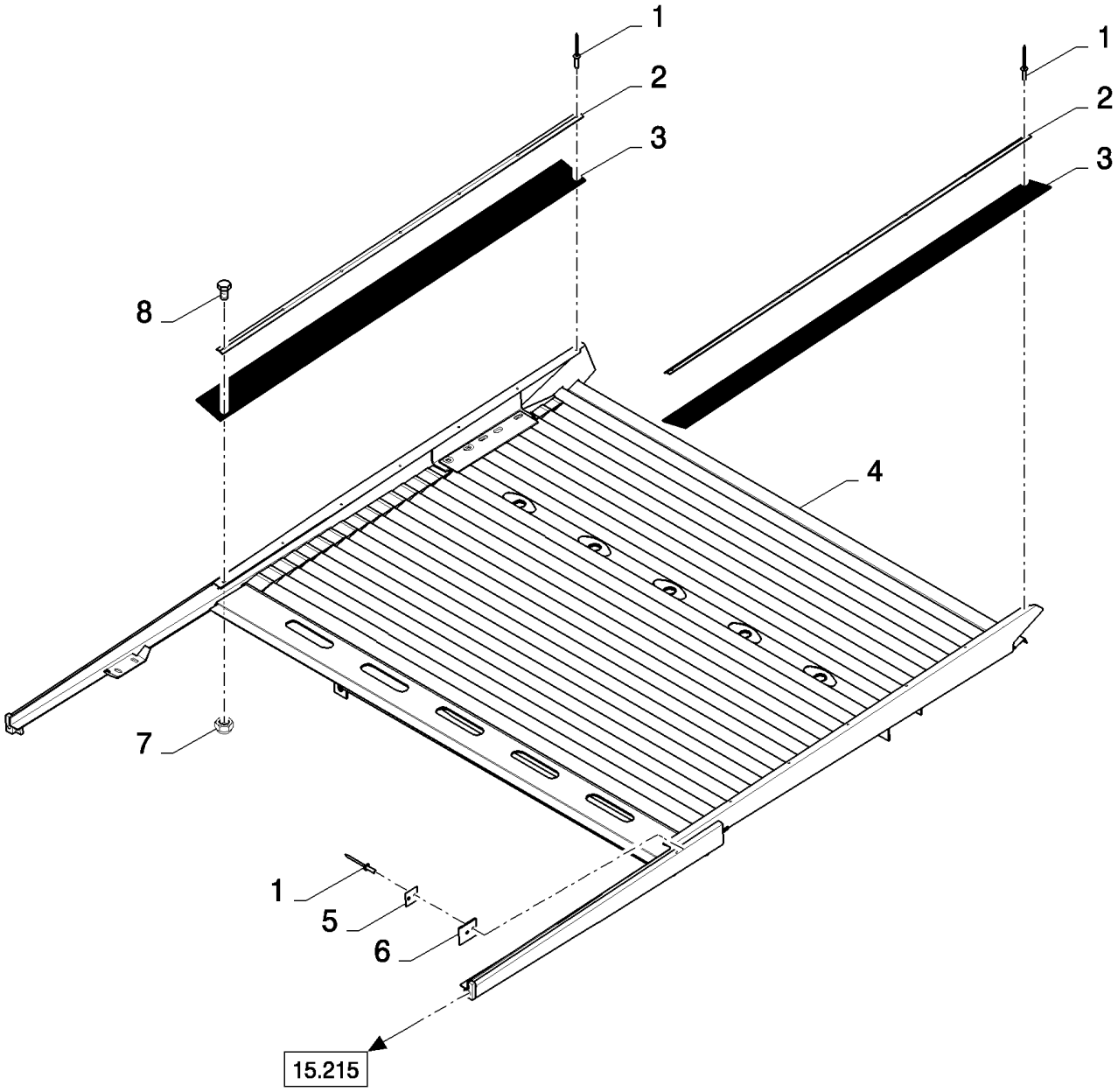

15.214(01) СКАТНАЯ ЗЕРНОВАЯ ДОСКА

ссылка	Номер детали	Кол-во	Описание
1	NS	AR	Не обслуживается , Rivet
2	84072565	2	Крепежная пластина ,
3	84072563	2	ТЕНТ,
4	84989783	1	Транспортная доска , , FOR CS520, CS540 ONLY, FOR CL560 ONLY, FIXED SHOE
4	84431016	1	Транспортная доска , , FOR CS520, CS540 ONLY, SELF LEVELING
4	84989727	1	Транспортная доска , , FOR CS640, CS660 ONLY, FIXED SHOE
4	84071491	1	Транспортная доска , , FOR CS640, CS660 ONLY, SELF LEVELING
5	84073793	2	Крепежная пластина ,
6	84073720	2	ТЕНТ,
7	353308	2	Гайка , M6 x 1, Cl 8,
8	120100	2	БОЛТ, Hex, M6 x 20, 8.8,

15.215(01) СКАТНАЯ ЗЕРНОВАЯ ДОСКА, СИСТЕМА САМОНИВЕЛИРОВАНИЯ

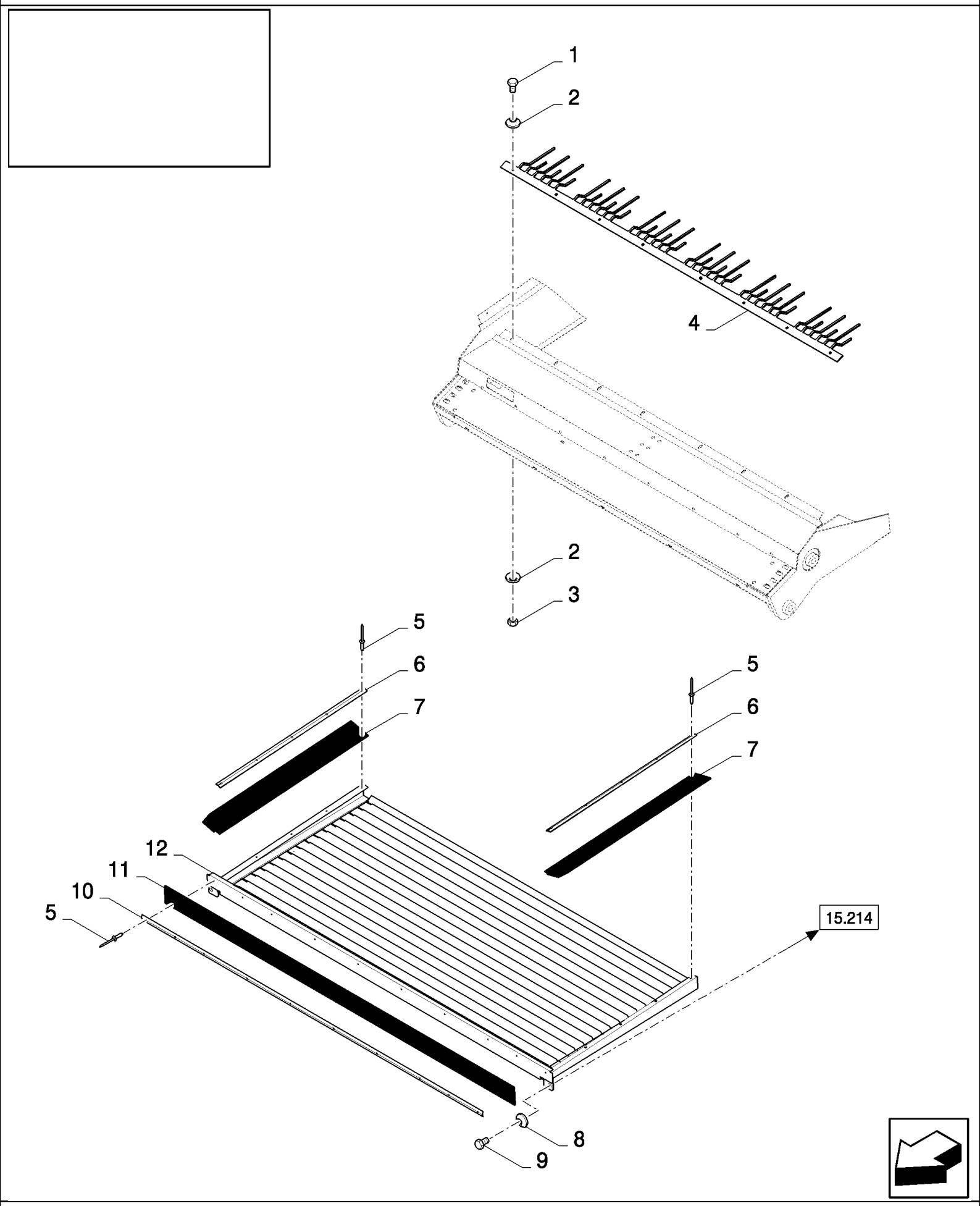

15.215(01) СКАТНАЯ ЗЕРНОВАЯ ДОСКА, СИСТЕМА САМОНИВЕЛИРОВАНИЯ

ссылка	Номер детали	Кол-во	Описание
1	86508568	AR	Винт , Hex, M6 x 16, 8.8,
2	322357	AR	Пружинная шайба , Belleville, M6,
3	15896221	AR	Гайка , M6, Cl 10,
4	84334537	1	Решетка , , FOR CS520, CS540 ONLY, FIXED SHOE, BSN C383
4	84452950	1	Решетка , , FIXED SHOE, FOR CS520, CS540 ONLY, FOR CL560 ONLY, ASN D384
4	84334538	1	Зубчатая рейка , , FOR CS520, CS540 ONLY, SELF LEVELING
4	84334477	1	Решетка , , FOR CS640, CS660 ONLY, FIXED SHOE, BSN C383
4	84446434	1	Решетка , , FIXED SHOE, FOR CS640, CS660 ONLY, ASN D384
4	84072667	1	Зубчатая рейка , , FOR CS640, CS660 ONLY, SELF LEVELING
5	NS	AR	Не обслуживается , Rivet
6	84072726	2	Крепежная пластина ,
7	84072358	2	ТЕНТ,
8	140045	2	Пружинная шайба , Belleville, M10,
9	43140	2	БОЛТ, Hex, M10 x 30, 8.8, Full Thd,
10	84431049	1	Крепежная пластина , , FOR CS520, CS540 ONLY, FOR CL560 ONLY
10	84072727	1	Крепежная пластина , , FOR CS640, CS660 ONLY
11	84431030	1	ТЕНТ, , FOR CS520, CS540 ONLY, FOR CL560 ONLY
11	84072359	1	ТЕНТ, , FOR CS640, CS660 ONLY
12	84431181	1	Транспортная доска , , FOR CS520, CS540 ONLY, FOR CL560 ONLY, FIXED SHOE
12	84334430	1	Транспортная доска , , FOR CS520, CS540 ONLY, SELF LEVELING
12	84431299	1	Транспортная доска , , FOR CS640, CS660 ONLY, FIXED SHOE
12	84071651	1	Транспортная доска , , FOR CS640, CS660 ONLY, SELF LEVELING

15.216(01) ОЧИСТНОЙ КУЗОВ

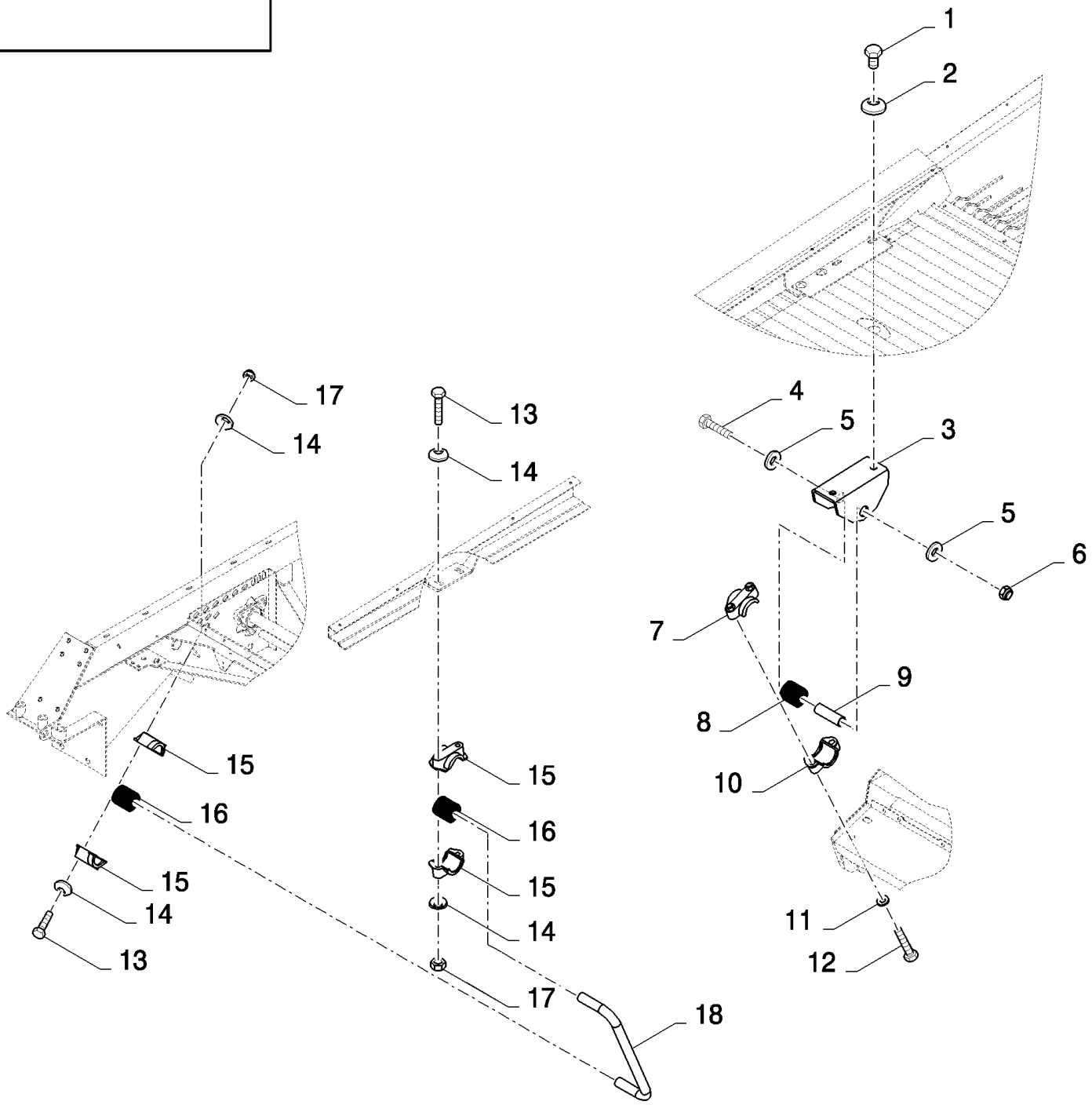

CS640 COMBINE BASE UNIT (1/03-) - Cleaning

15.216(01) ОЧИСТНОЙ КУЗОВ

ссылка	Номер детали	Кол-во	Описание
1	43140	4	БОЛТ, Hex, M10 x 30, 8.8, Full Thd,
2	140045	4	Пружинная шайба , Belleville, M10,
3	89512004	2	Суппорт ,
4	120248	2	БОЛТ, Hex, M16 x 100, 8.8, Full Thd,
5	86592702	4	Плоская шайба , M16 x 45 x 6, HT, 16MM
6	86000441	2	Гайка , M16 x 2, Cl 8,
7	9510495	2	Посадочное место ,
8	338222	2	ВТУЛКА, РЕЗИНОВАЯ,
9	9511999	2	Ограждение ,
10	387449	2	Полуфланец ,
11	394629	4	Стопорная шайба , 10MM
12	355788	4	БОЛТ, Hex, M10 x 70, 10.9, M10x70
13	120062	8	БОЛТ, Hex, M8 x 70, 8.8,
14	322358	16	Пружинная шайба , Belleville, M8,
15	320033	8	Посадочное место ,
16	84000052	4	ВТУЛКА, РЕЗИНОВАЯ,
17	86629542	8	Контргайка , M8 x 1.25, Cl 8,
18	9504173	2	Суппорт ,

15.217(01) ОЧИСТНОЙ КУЗОВ

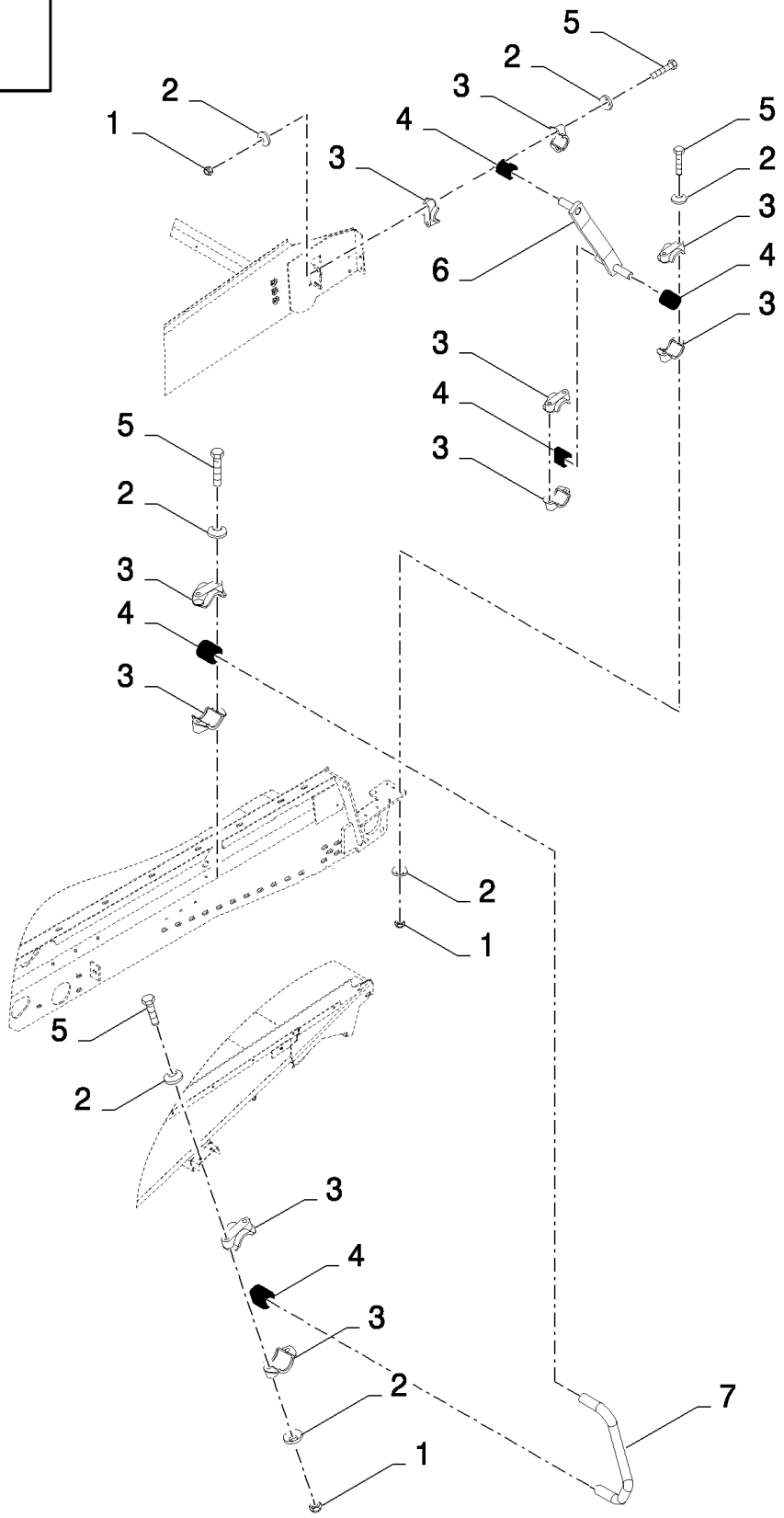

CS640 COMBINE BASE UNIT (1/03-) - Cleaning

15.217(01) ОЧИСТНОЙ КУЗОВ

ссылка	Номер детали	Кол-во	Описание
1	86629542	16	Контргайка , M8 x 1.25, Cl 8,
2	322358	36	Пружинная шайба , Belleville, M8,
3	320033	20	Посадочное место ,
4	84000052	10	ВТУЛКА, РЕЗИНОВАЯ,
5	120062	20	БОЛТ, Hex, M8 x 70, 8.8,
6	84334808	2	РЫЧАГ,
7	84434759	2	Суппорт ,

CS640 COMBINE BASE UNIT (1/03-) - Cleaning

15.218(01) ОЧИСТНОЙ КУЗОВ

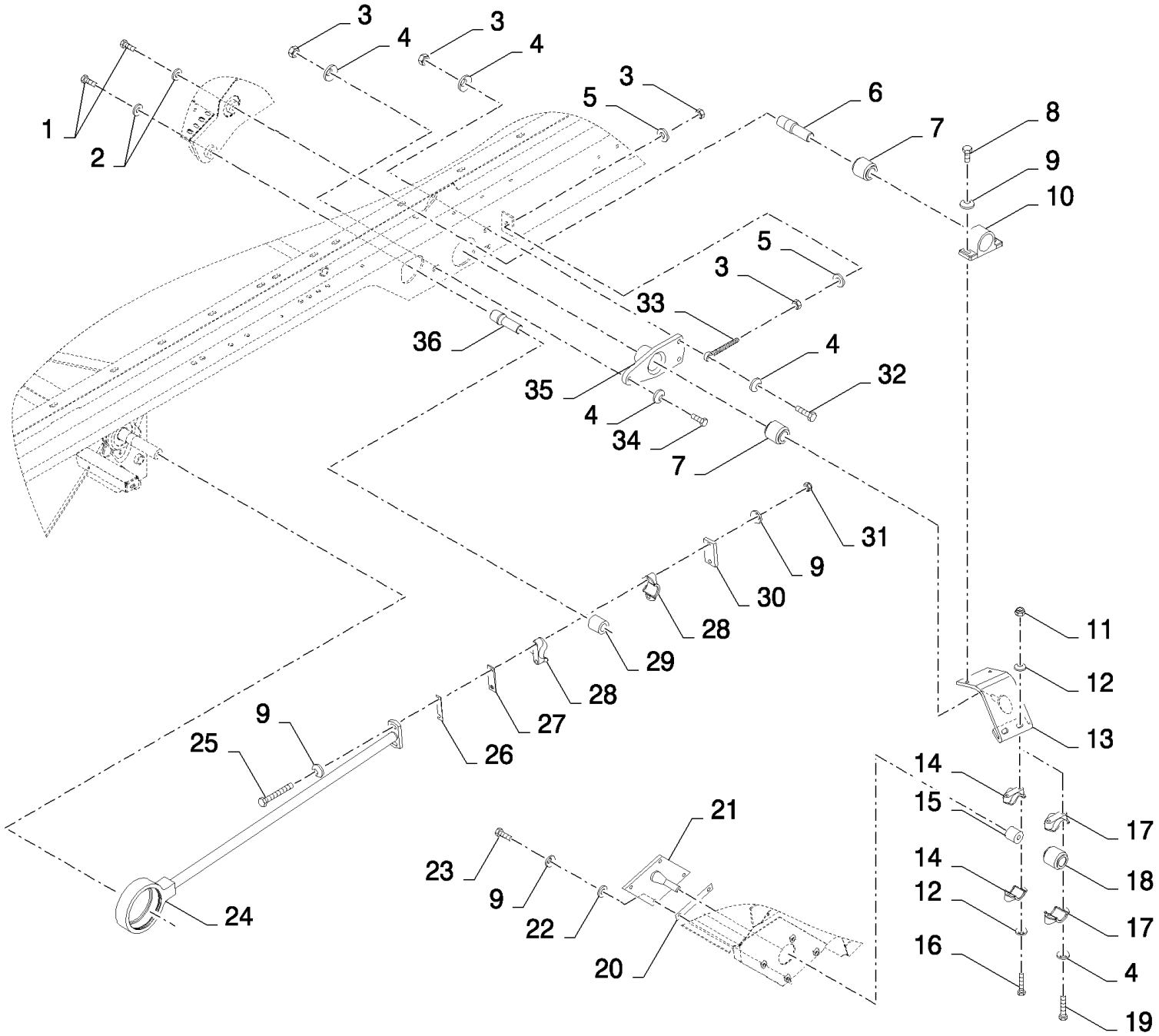

CS640 COMBINE BASE UNIT (1/03-) - Cleaning

15.218(01) ОЧИСТНОЙ КУЗОВ

ссылка	Номер детали	Кол-во	Описание
1	120091	4	БОЛТ, Hex, M16 x 60, 8.8,
2	86592702	4	Плоская шайба , M16 x 45 x 6, HT, 16MM
3	9706685	8	Гайка , M12, Cl 8,
4	140046	AR	Плоская шайба , Belleville, M12,
5	86511324	2	Плоская шайба , M12 x 24 x 2.5,
6	89813486	2	Вал ,
7	80442446	AR	ВТУЛКА, РЕЗИНОВАЯ, , BSN C511
7	84459072	AR	ВТУЛКА, РЕЗИНОВАЯ, , ASN D512
8	43139	4	Винт , Hex, M10 x 25, 8.8, Full Thd, M10x25
9	140045	20	Пружинная шайба , Belleville, M10,
10	89813482	2	Ступица ,
11	86629542	4	Контргайка , M8 x 1.25, Cl 8, , FOR CS520, CS540 ONLY, FOR CL560 ONLY
12	322358	8	Пружинная шайба , Belleville, M8, , FOR CL560 ONLY, FOR CS520, CS540 ONLY
13	89813487	1	РЫЧАГ, RH, FOR CS520, CS540 ONLY, FOR CL560 ONLY
13	84439325	1	РЫЧАГ, RH, FOR CS640, CS660 ONLY
13	89813488	1	РЫЧАГ, LH, FOR CS520, CS540 ONLY, FOR CL560 ONLY
13	84439331	1	РЫЧАГ, LH, FOR CS640, CS660 ONLY
14	320033	4	Посадочное место , , FOR CS520, CS540 ONLY, FOR CL560 ONLY
15	84000052	2	ВТУЛКА, РЕЗИНОВАЯ, , FOR CL560 ONLY, FOR CS520, CS540 ONLY
16	331175	4	БОЛТ, Hex, M8 x 75, 8.8, , FOR CS520, CS540 ONLY, FOR CL560 ONLY
17	84446877	4	Корпус подшипника , , FOR CS640, CS660 ONLY
18	80442446	2	ВТУЛКА, РЕЗИНОВАЯ, , FOR CS640, CS660 ONLY, BSN C511
18	84459072	2	ВТУЛКА, РЕЗИНОВАЯ, , FOR CS640, CS660 ONLY, ASN D512
19	43158	4	БОЛТ, Hex, M12 x 80, 8.8, , FOR CS640, CS660 ONLY
20	84031772	2	Суппорт ,
21	89504172	1	Суппорт , RH, FOR CS520, CS540 ONLY, FOR CL560 ONLY
21	84439817	1	Суппорт , RH, FOR CS640, CS660 ONLY
21	89504219	1	Суппорт , LH, FOR CS520, CS540 ONLY, FOR CL560 ONLY
21	84439805	1	Суппорт , LH, FOR CS640, CS660 ONLY
22	378244	8	Плоская шайба , M10, , FOR CS520, CS540 ONLY, FOR CL560 ONLY
23	43140	8	БОЛТ, Hex, M10 x 30, 8.8, Full Thd,
24	9504180	2	РЫЧАГ,
25	120074	4	БОЛТ, Hex, M10 x 90, 8.8,
26	89508617	AR	Регулировочная пластинка ,
27	89508615	2	Пластина ,
28	387449	4	Полуфланец ,
29	80395394	2	ВТУЛКА,
30	84023740	2	Крышка ,
31	100037	4	Гайка , M10 x 1.5, Cl 8,
32	9706702	1	Винт , Hex, M12 x 50, 8.8,
33	330413	1	БОЛТ С ПРОУШИНОЙ,
34	86629541	5	БОЛТ, Hex, M12 x 40, 8.8, Full Thd,
35	84334522	2	Корпус подшипника ,
36	9504183	2	МОСТ, ПЕРЕДНИЙ,

15.219(01) ОЧИСТНОЙ КУЗОВ, ТРАНСМИССИЯ

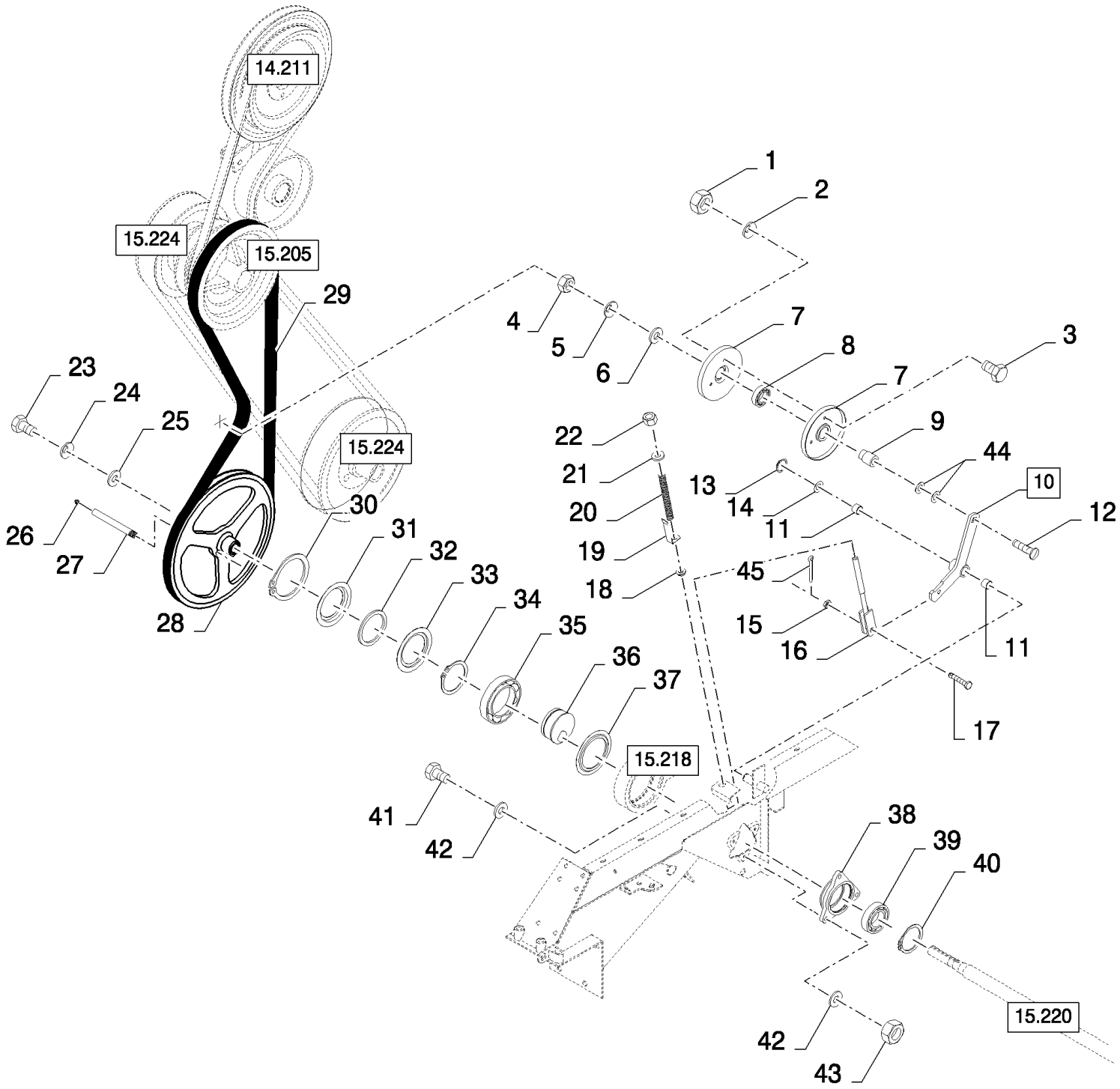

15.219(01) ОЧИСТНОЙ КУЗОВ, ТРАНСМИССИЯ

ссылка	Номер детали	Кол-во	Описание
1	89706690	3	Гайка , M8, Cl 8,
2	322358	3	Пружинная шайба , Belleville, M8,
3	16043224	3	БОЛТ, Hex, M8 x 16, 8.8, Full Thd,
4	100020	1	Гайка , M16, Cl 8,
5	140048	1	Пружинная шайба , Belleville, M16,
6	378246	1	Плоская шайба , 16MM
7	84334051	2	Полушкив ,
8	443898	1	ПОДШИПНИК, ШАРИКОВЫЙ,
9	395278	1	Кольцо ,
10	84444152	1	Рычаг , (11)
11	84057311	2	SLEEVE,
12	120048	1	БОЛТ, С КВАДРАТНЫМ ПОДГОЛОВКОМ, Short NK, M16 x 80, Cl8.8,
13	370002	1	Стопорное кольцо , M25, Ext,
14	140229	1	Плоская шайба , 26MM
14	140103	1	Плоская шайба , 26MM
15	86629542	1	Контргайка , M8 x 1.25, Cl 8,
15	140016	1	Плоская шайба , M8 x 16 x 1.6,
16	84443958	1	Стержень ,
17	412479	1	БОЛТ, Hex, M8 x 35, 8.8,
17	335040	1	Штифт с головкой и отверстием под шплинт , M8 x 28,
18	439857	1	ВТУЛКА,
19	84057943	1	Индикатор , , BSN C383
19	84980884	1	Индикатор , , ASN D384
20	337829	1	Пружина ,
21	378245	1	Плоская шайба , M12,
22	412126	1	Контргайка , M12 x 1.75, Cl 8,
23	300388	1	Винт , Hex, M12 x 25, 8.8,
24	140046	1	Плоская шайба , Belleville, M12,
25	9511052	1	Плоская шайба , M12 x 44 x 4, 12MM
25	80395606	1	Плоская шайба , 12MM
26	321204	1	Тавотница , M6 x 1, 16mm lg,
27	89818440	1	Трубка ,
28	84077988	1	Шкив ,
29	84817635	1	BELT, TRANSMISSION,
30	388294	1	Стопорное кольцо , M125, Int,
31	392106	1	Фланец ,
32	410063	1	Войлочная прокладка ,
33	392105	1	Крышка ,
34	370009	1	Стопорное кольцо , M80, Ext,
35	210039	1	ПОДШИПНИК, ШАРИКОВЫЙ,
36	9504210	1	БЛОК ,
37	388427	1	Кольцо ,
38	80387566	1	Посадочное место ,
39	320557	1	ПОДШИПНИК В СБОРЕ,
40	80300633	1	Стопорное кольцо ,

15.219(01) ОЧИСТНОЙ КУЗОВ, ТРАНСМИССИЯ

ссылка	Номер детали	Кол-во	Описание
41	9706704	6	БОЛТ, Hex, M10 x 35, 8.8, Full Thd,
42	394629	12	Стопорная шайба , 10MM
43	100037	6	Гайка , M10 x 1.5, Cl 8,
44	140090	AR	Плоская шайба , 17MM
45	9512667	1	Шплинт , M2 x 20,

15.220(01) ОЧИСТНОЙ КУЗОВ, ТРАНСМИССИЯ

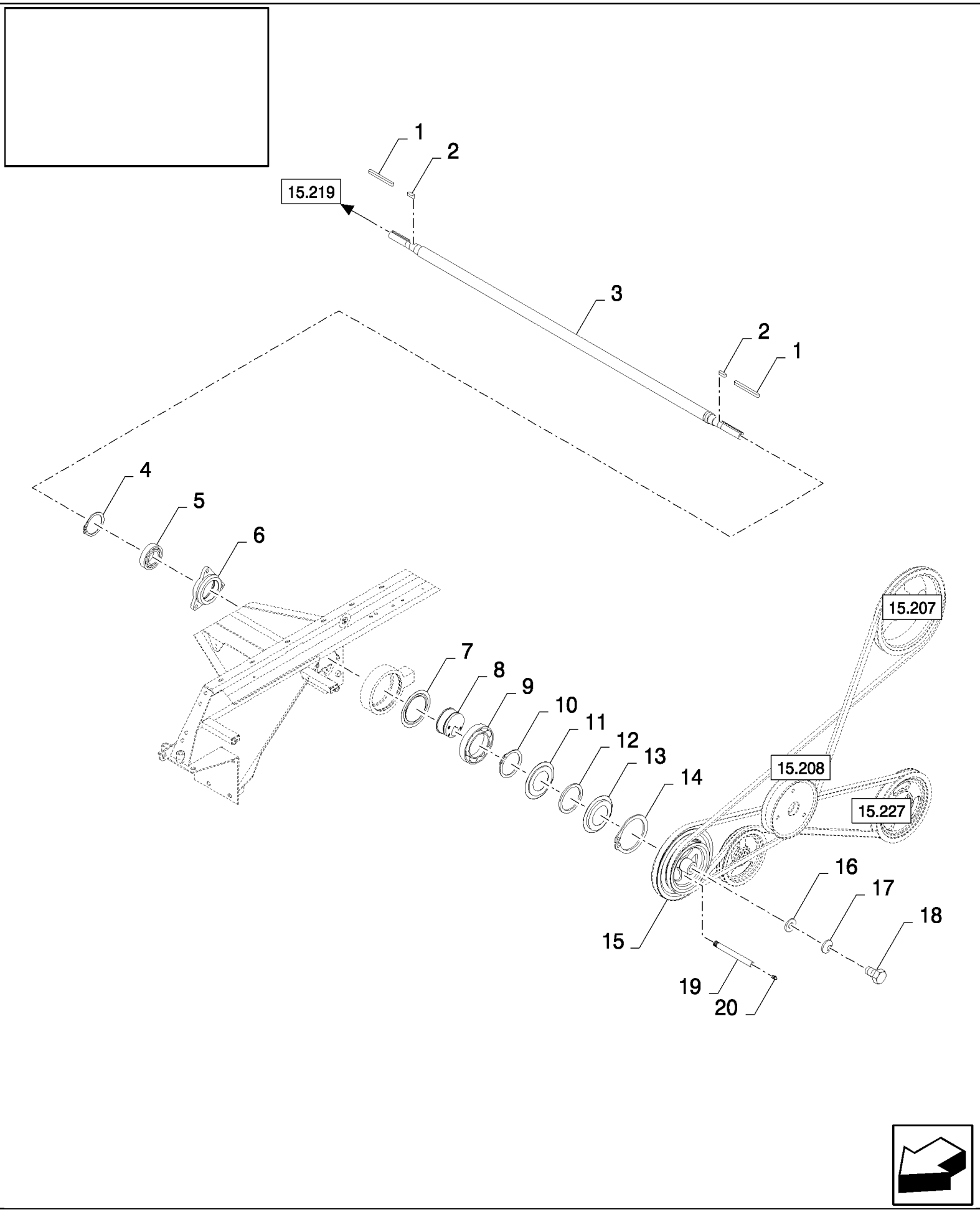

CS640 COMBINE BASE UNIT (1/03-) - Cleaning

15.220(01) ОЧИСТНОЙ КУЗОВ, ТРАНСМИССИЯ

ссылка	Номер детали	Кол-во	Описание
1	170035	2	Шпонка ,
2	170030	2	Шпонка , M8 x 7 x 32, Par,
3	84432016	1	Вал , , FOR CL560 ONLY, FOR CS520, CS540 ONLY
3	84077978	1	Вал , , FOR CS640, CS660 ONLY
4	80300633	1	Стопорное кольцо ,
5	320557	1	ПОДШИПНИК В СБОРЕ,
6	80387566	1	Посадочное место ,
7	388427	1	Кольцо ,
8	9504210	1	БЛОК ,
9	210039	1	ПОДШИПНИК, ШАРИКОВЫЙ,
10	370009	1	Стопорное кольцо , M80, Ext,
11	392105	1	Крышка ,
12	410063	1	Войлочная прокладка ,
13	392106	1	Фланец ,
14	388294	1	Стопорное кольцо , M125, Int,
15	84077982	1	Шкив ,
16	9511052	1	Плоская шайба , M12 x 44 x 4, 12MM
16	80395606	1	Плоская шайба , 12MM
17	140046	1	Плоская шайба , Belleville, M12,
18	300388	1	Винт , Hex, M12 x 25, 8.8,
19	89818440	1	Трубка ,
20	321204	1	Тавотница , M6 x 1, 16mm lg,

15.221(01) УДЛИНЕННЫЕ ДЕЛИТЕЛИ

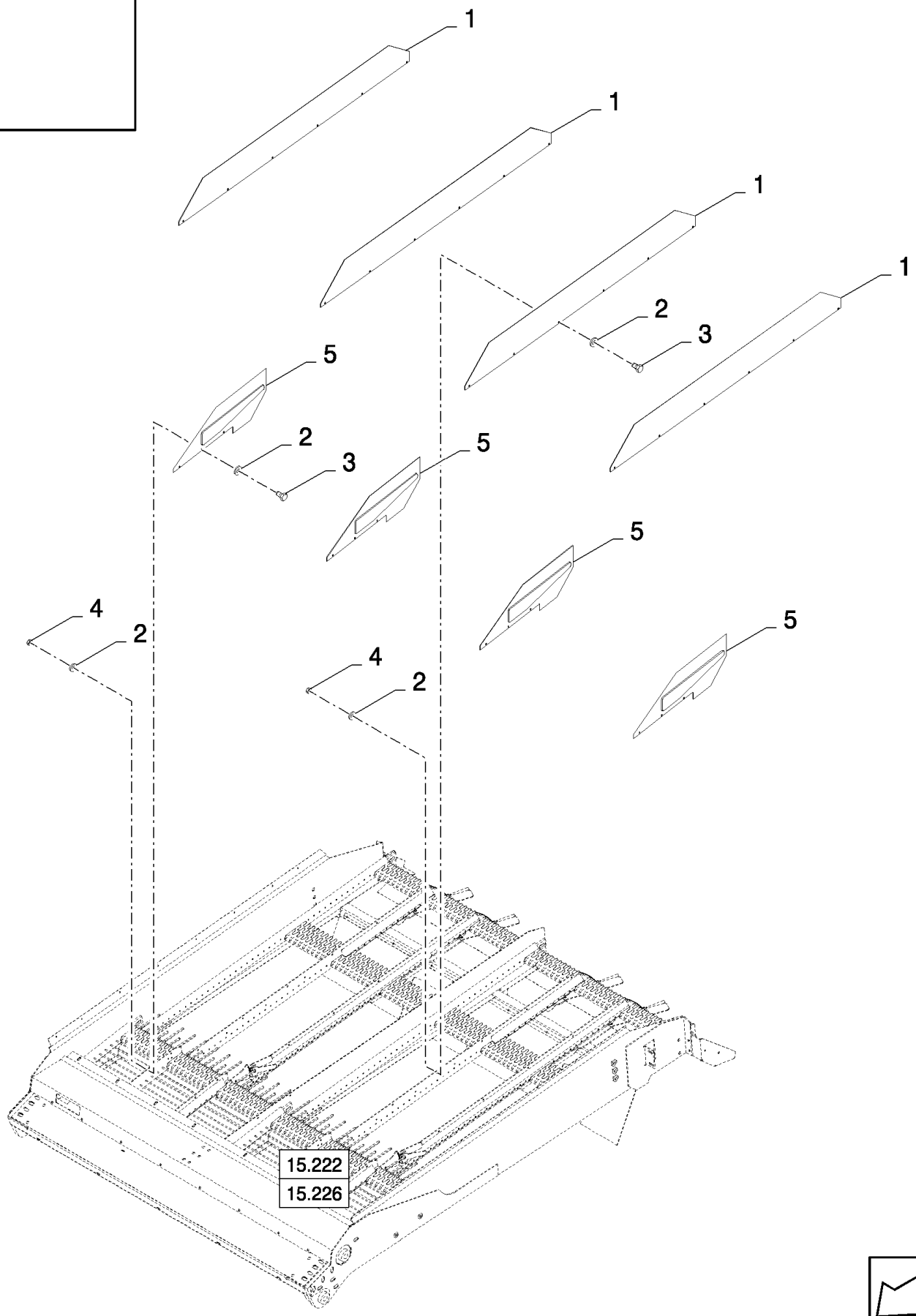

15.221(01) УДЛИНЕННЫЕ ДЕЛИТЕЛИ

ссылка	Номер детали	Кол-во	Описание
1	84442490	4	Отражатель ,
2	322356	72	Плоская шайба , 5MM
3	300806	36	Винт , Hex, M5 x 10, 8.8, Full Thd,
4	86508813	36	Гайка , M5, Cl 8,
5	84442195	4	Отражатель ,

15.222(01) ВЕРХНИЕ СИТА - СИСТЕМА САМОНИВЕЛИРОВАНИЯ

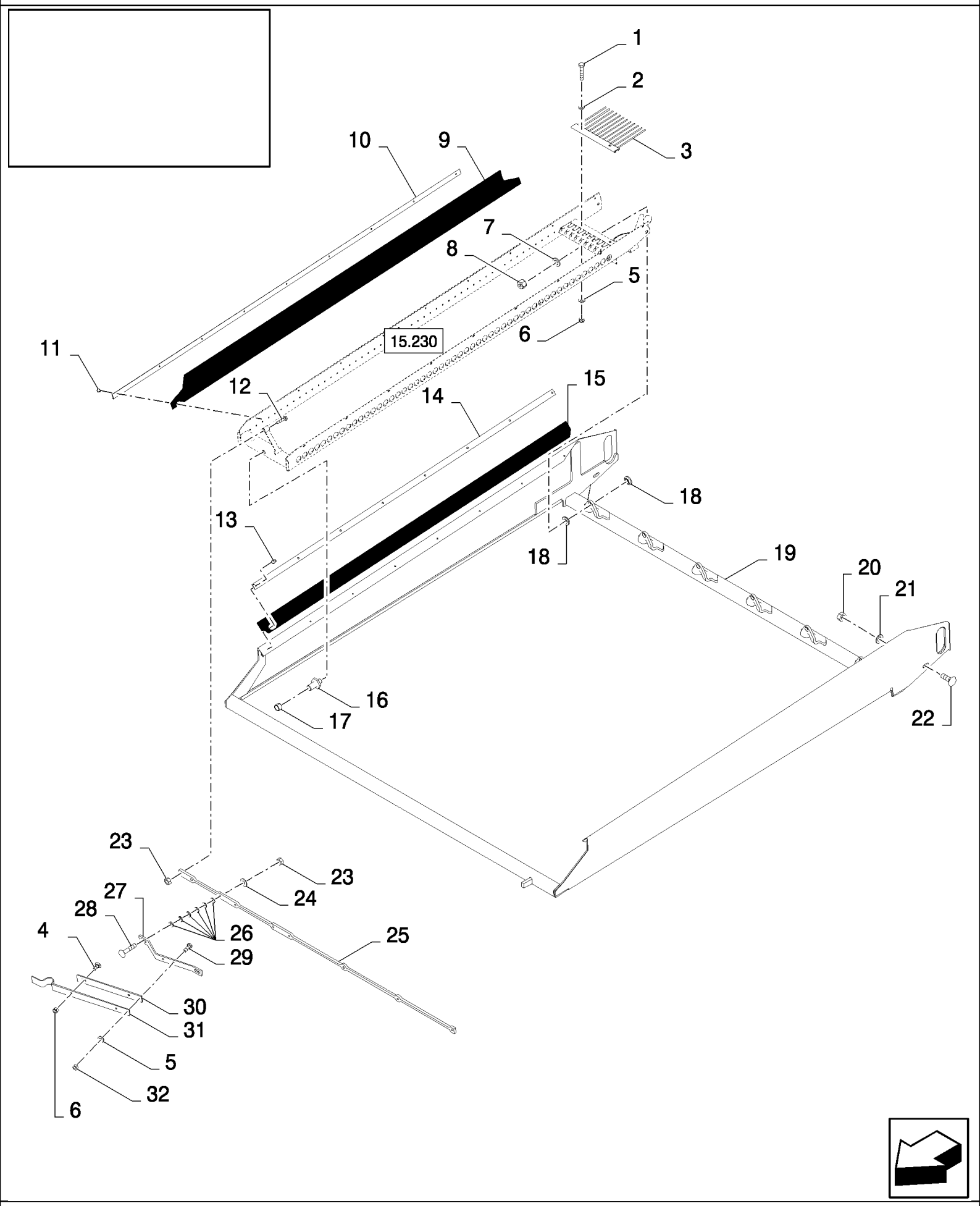

CS640 COMBINE BASE UNIT (1/03-) - Cleaning

15.222(01) ВЕРХНИЕ СИТА - СИСТЕМА САМОНИВЕЛИРОВАНИЯ

ссылка	Номер детали	Кол-во	Описание
1	43118	AR	БОЛТ, Hex, M6 x 40, 8.8,
2	86588450	AR	Плоская шайба , M6,
3	80922395	AR	Боковая стенка , , HC 1 5/8"
3	80919977	AR	Зубчатая рейка , , HC 1 1/8"
4	86512439	1	Винт , Short NK, M6 x 16, Cl8.8, Full Thd,
5	322357	AR	Пружинная шайба , Belleville, M6,
6	353308	AR	Гайка , M6 x 1, Cl 8,
7	140017	AR	Плоская шайба , M10 x 20 x 2,
8	412141	AR	Контргайка , M10 x 1.5, Cl 8,
9	84436002	AR	ТЕНТ,
10	84436103	AR	Крепежная пластина ,
11	89832321	AR	Заклепка , , BSN C407
11	84457966	AR	Заклепка , , ASN D408
12	43129	AR	БОЛТ, Hex, M8 x 40, 8.8,
13	NS	AR	Не обслуживается , Rivet
14	435587	2	Крепежная пластина ,
15	9502212	2	ТЕНТ,
16	80920236	AR	Штифт ,
17	80919875	AR	SLEEVE,
18	80919958	AR	Распорка ,
19	84436030	1	Рама , , FOR CS520, CS540 ONLY
19	84436031	1	Рама , , FOR CS640, CS660 ONLY
20	100016	2	Гайка , M10, Cl 8,
21	412655	2	Пружинная шайба , Belleville, M10,
22	86512446	2	БОЛТ, С КВАДРАТНЫМ ПОДГОЛОВКОМ, Short NK, M10 x 30, Cl8.8, Full Thd,
23	89706690	AR	Гайка , M8, Cl 8,
24	322358	2	Пружинная шайба , Belleville, M8,
25	84436084	1	КРОНШТЕЙН, , FOR CS520, CS540 ONLY
25	84074015	1	КРОНШТЕЙН, , FOR CS640, CS660 ONLY
26	9824259	AR	Плоская шайба , M6 x 12 x 1.6,
26	378243	AR	Плоская шайба , M8,
27	80919626	1	КРОНШТЕЙН,
28	86512444	2	БОЛТ, С КВАДРАТНЫМ ПОДГОЛОВКОМ, Short NK, M8 x 40, Cl8.8, Full Thd, M8x40
29	120100	2	БОЛТ, Hex, M6 x 20, 8.8,
30	89505278	1	Пружина ,
31	89505279	1	Пластина ,
32	15896221	2	Гайка , M6, Cl 10,

15.223(01) ВАРИАТОР ОБОРОТОВ ВЕНТИЛЯТОРА

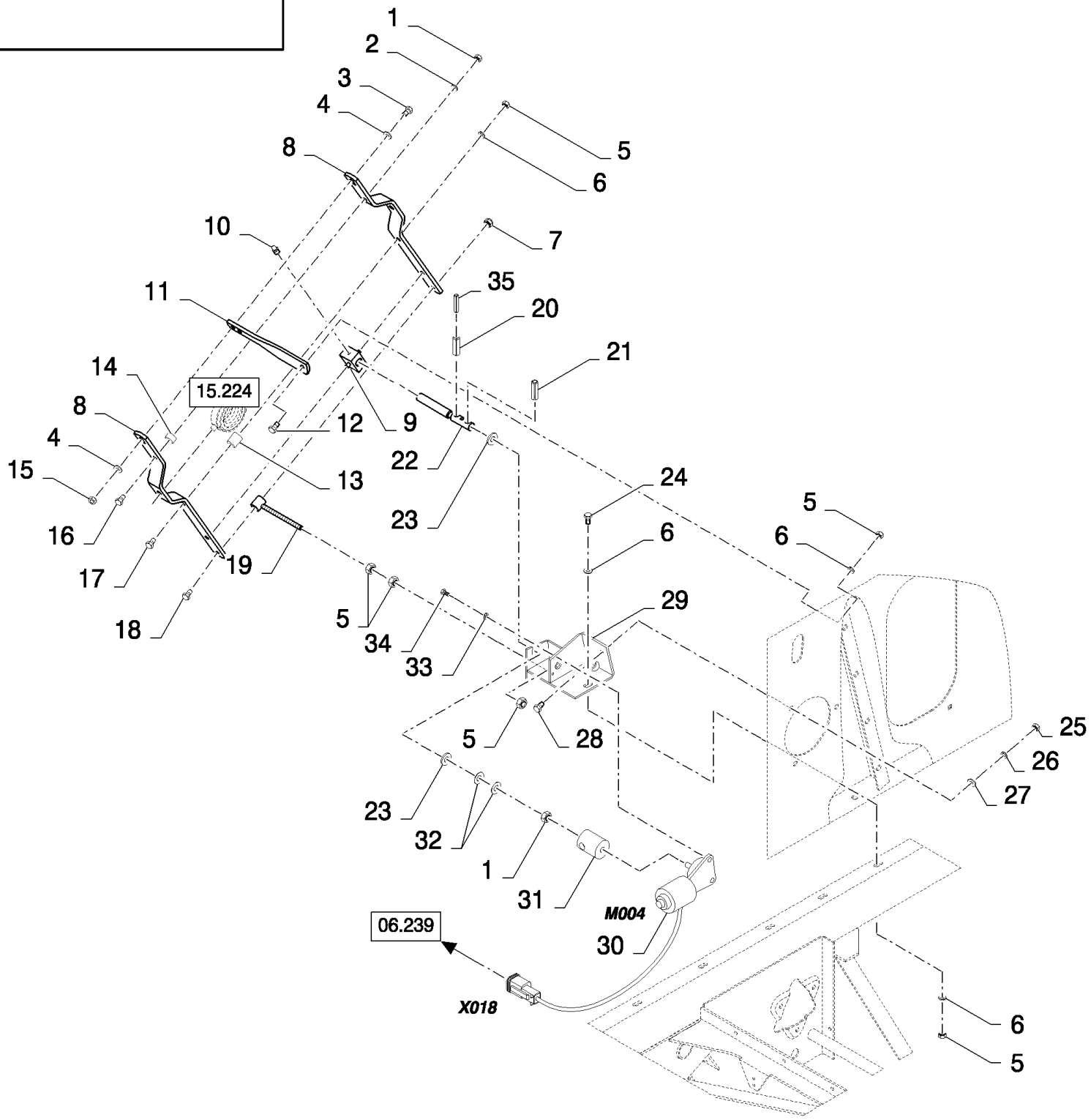

15.223(01) ВАРИАТОР ОБОРОТОВ ВЕНТИЛЯТОРА

ссылка	Номер детали	Кол-во	Описание
1	89706690	2	Гайка , M8, Cl 8,
2	322358	1	Пружинная шайба , Belleville, M8,
3	120069	1	Винт , Hex, M10 x 50, 8.8,
4	378244	2	Плоская шайба , M10,
5	100016	7	Гайка , M10, Cl 8,
6	140045	4	Пружинная шайба , Belleville, M10,
7	86629542	1	Контргайка , M8 x 1.25, Cl 8,
8	84076709	2	РЫЧАГ,
9	89831500	1	Регулятор , ADJUSTER, BSN C367
9	84453114	1	Регулятор , , ASN D368
10	323713	1	Тавотница , 6MM
11	84076718	1	РЫЧАГ,
12	43140	1	БОЛТ, Hex, M10 x 30, 8.8, Full Thd,
13	84439930	1	ВТУЛКА,
14	334055	1	Распорка ,
15	100037	1	Гайка , M10 x 1.5, Cl 8,
16	43129	1	БОЛТ, Hex, M8 x 40, 8.8,
17	412217	1	БОЛТ, Hex, M10 x 55, 8.8, M10x55
18	43130	1	БОЛТ, Hex, M8 x 50, 8.8,
19	84076788	1	Стержень ,
20	9511051	2	Стопорный штифт , M6 x 30, Slotted, , BSN C391
20	86548577	2	Штифт , M8 x 40, Slotted, , ASN D392
21	300868	1	Штифт , M6 x 36, Slotted, , BSN C391
21	300872	1	Стопорный штифт , M8 x 36, Slotted, , ASN D392
22	84076768	1	Вал , , BSN C367
22	84453047	1	Вал , , BSN F368391
22	84455902	1	Вал , , BSN F392479
22	87368039	1	Вал , , ASN D480
23	80456510	2	Плоская шайба , 20MM, BSN C391
23	536293	2	Плоская шайба , , BSN F392479
23	86592703	2	Плоская шайба , M20 x 50 x 6, HT, , ASN D480
24	9706704	1	БОЛТ, Hex, M10 x 35, 8.8, Full Thd,
25	9706685	1	Гайка , M12, Cl 8,
26	140046	1	Плоская шайба , Belleville, M12,
27	378245	1	Плоская шайба , M12,
28	9706687	1	Винт , Hex, M12 x 30, 8.8,
29	84076720	1	Суппорт , , BSN C391
29	84455770	1	Станина двигателя , , BSN F392479
29	87331052	1	Станина двигателя , , ASN D480
30	86579537	1	Электрический двигатель ,
31	89831501	1	ВТУЛКА,
32	350606	2	Кольцо , , BSN C391
32	394632	1	Плоская шайба , M20 x 40 x 4, HT, , BSN F392479
33	322357	3	Пружинная шайба , Belleville, M6,
34	86508568	3	Винт , Hex, M6 x 16, 8.8,

15.223(01) ВАРИАТОР ОБОРОТОВ ВЕНТИЛЯТОРА

ссылка	Номер детали	Кол-во	Описание
35	321950	2	Штифт , , BSN C479
35	86977792	2	Шплинт , M5 x 40, Slotted, , ASN D480

15.224(01) ВАРИАТОР ОБОРОТОВ ВЕНТИЛЯТОРА

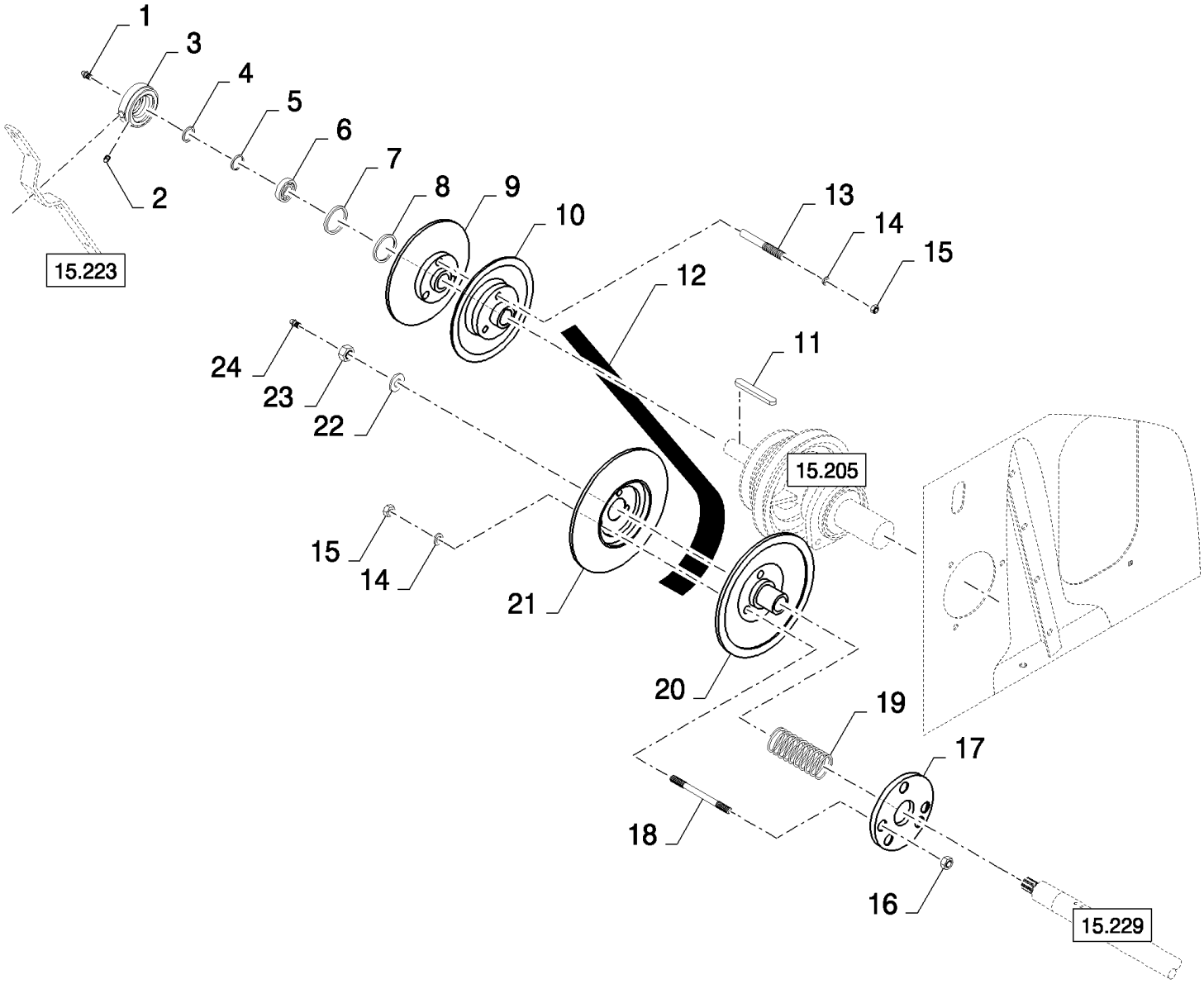

15.224(01) ВАРИАТОР ОБОРОТОВ ВЕНТИЛЯТОРА

ссылка	Номер детали	Кол-во	Описание
1	332038	1	Тавотница ,
2	332040	1	Тавотница , 90є, 1/8" NPT x .84" lg,
3	84807862	1	Корпус подшипника ,
4	220010	1	Уплотнение ,
5	320397	1	Фиксатор ,
6	210054	1	ПОДШИПНИК В СБОРЕ,
7	309088	1	Уплотнение ,
8	320399	1	Стопорное кольцо ,
9	84334068	1	Шкив ,
10	84334100	1	Шкив ,
11	354775	1	Шпонка ,
12	84073979	1	BELT, TRANSMISSION,
13	110055	3	Установочный штифт ,
14	140048	6	Пружинная шайба , Belleville, M16,
15	100020	6	Гайка , M16, Cl 8,
16	86000441	3	Гайка , M16 x 2, Cl 8,
17	84437593	1	Кольцо ,
18	350617	3	Установочный штифт ,
19	334054	1	Пружина ,
20	84334072	1	Шкив ,
21	84334092	1	Шкив ,
22	86592703	1	Плоская шайба , M20 x 50 x 6, HT,
23	100085	1	Гайка , M20 x 1.5, Cl 8,
24	321204	1	Тавотница , M6 x 1, 16mm lg,

CS640 COMBINE BASE UNIT (1/03-) - Cleaning

15.225(01) ОЧИСТНОЙ КУЗОВ

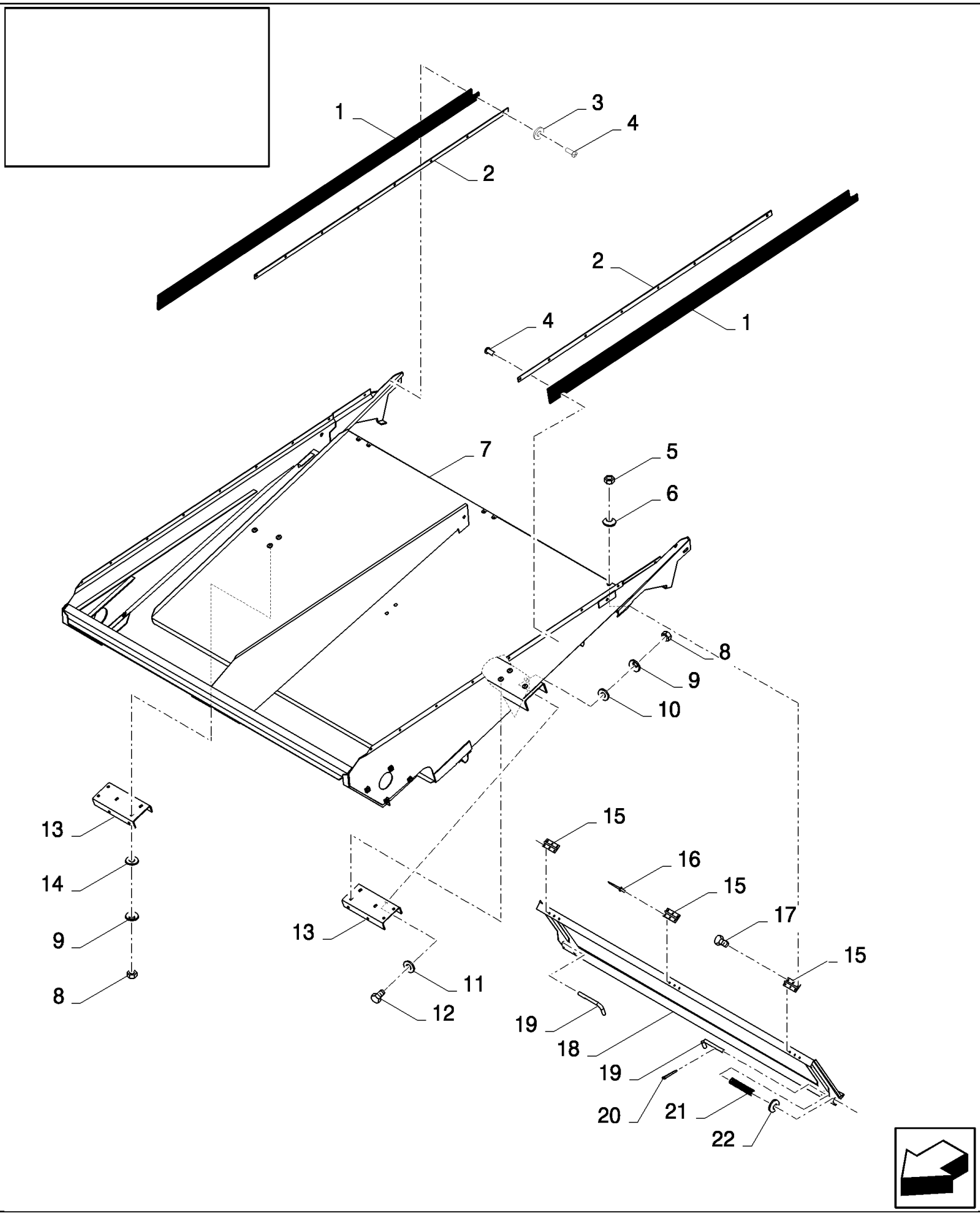

CS640 COMBINE BASE UNIT (1/03-) - Cleaning

15.225(01) ОЧИСТНОЙ КУЗОВ

ссылка	Номер детали	Кол-во	Описание
1	89503288	2	ТЕНТ,
2	84438981	2	Крепежная пластина ,
3	140040	4	Плоская шайба , M6 x 22 x 2,
4	NSS	20	Не поставляется отдельно , Rivet
5	86508813	6	Гайка , M5, Cl 8,
6	322356	6	Плоская шайба , 5MM
7	84435069	1	Подвижный решетный стан , , FOR CL560 ONLY, FOR CS520, CS540 ONLY
7	84434774	1	Подвижный решетный стан , , FOR CS640, CS660 ONLY
8	89706690	10	Гайка , M8, Cl 8,
9	322358	10	Пружинная шайба , Belleville, M8,
10	140041	4	Плоская шайба , M8 x 28 x 3,
11	86511315	4	Плоская шайба , M8 x 16 x 1.6,
12	43127	4	БОЛТ, Hex, M8 x 25, 8.8,
13	84434757	2	Суппорт ,
14	80394628	6	Стопорная шайба , 8MM
15	350083	3	Шарнир ,
16	NSS	9	Не поставляется отдельно , Rivet
17	300806	6	Винт , Hex, M5 x 10, 8.8, Full Thd,
18	84432760	1	Крышка , , FOR CS520, CS540 ONLY, FOR CL560 ONLY
18	84434351	1	Крышка , , FOR CS640, CS660 ONLY
19	394549	2	Ручка ,
20	130003	2	Шплинт , M3.2 x 20,
21	84814911	2	Пружина , , BSN C323
21	84814911	2	Пружина , , ASN D324
22	140223	2	Плоская шайба , 13MM

15.226(01) СИТА

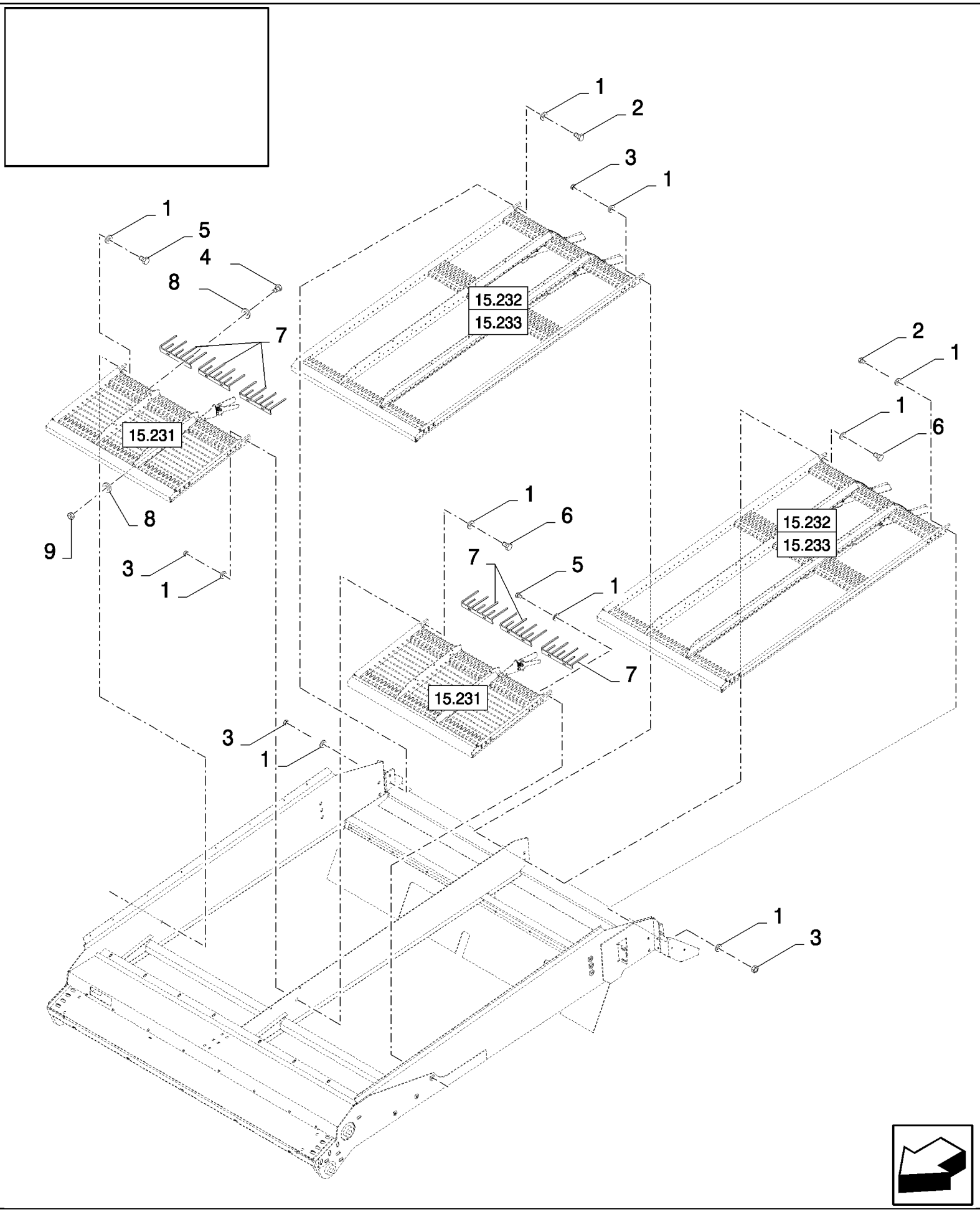

CS640 COMBINE BASE UNIT (1/03-) - Cleaning

15.226(01) СИТА

ссылка	Номер детали	Кол-во	Описание
1	140045	AR	Пружинная шайба , Belleville, M10,
2	43140	2	БОЛТ, Hex, M10 x 30, 8.8, Full Thd,
3	100016	AR	Гайка , M10, Cl 8,
4	120102	AR	Винт , Hex, M6 x 40, 8.8, Full Thd,
5	43138	2	Винт , Hex, M10 x 20, 8.8, Full Thd,
6	9706704	2	БОЛТ, Hex, M10 x 35, 8.8, Full Thd, , FOR CS640, CS660 ONLY
7	84446427	AR	Решетка ,
8	412649	AR	Пружинная шайба , Belleville, M6,
9	15896221	AR	Гайка , M6, Cl 10,

15.227(01) ЗЕРНОВОЙ ЭЛЕВАТОР, НИЖНИЙ ПРИВОД

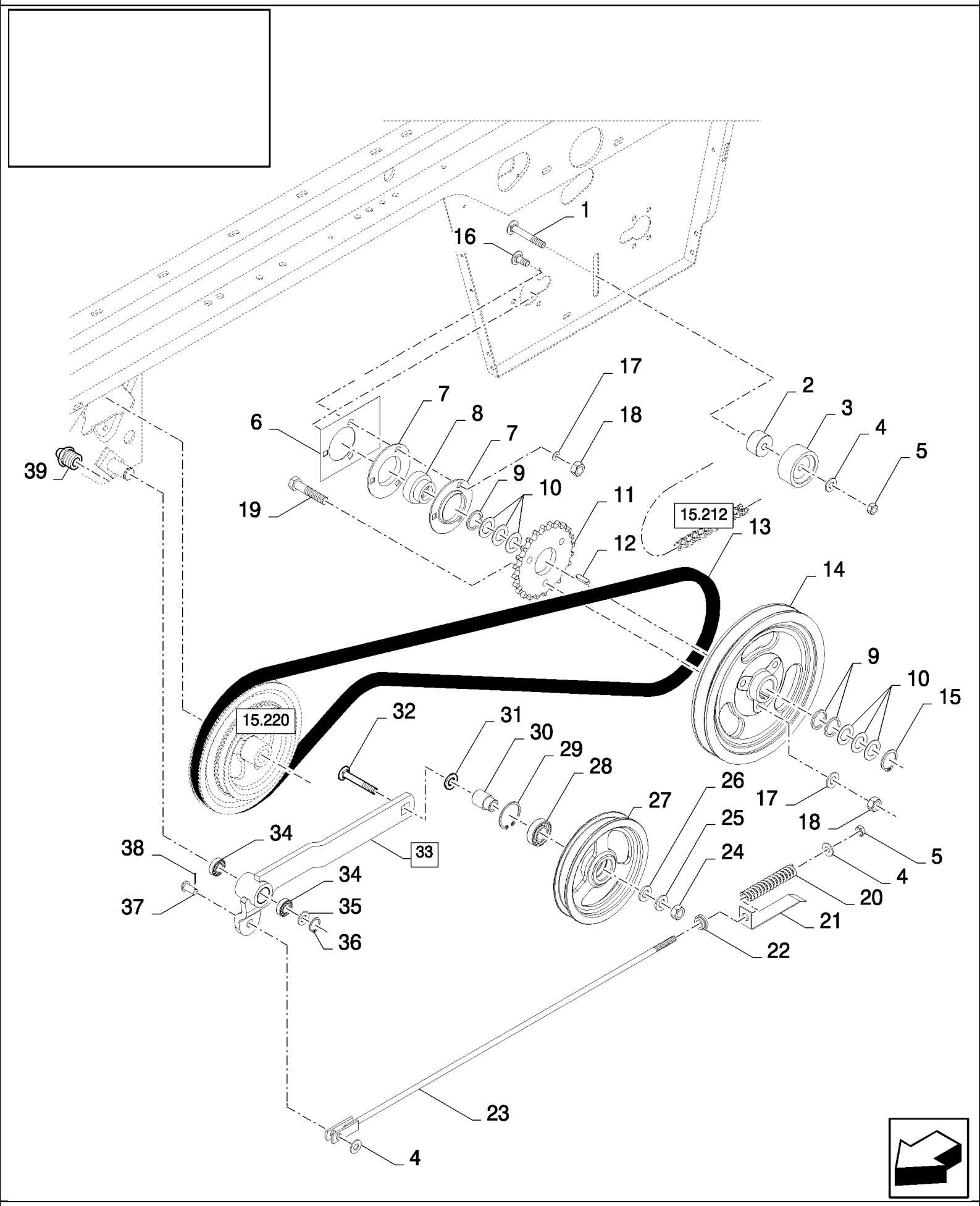

15.227(01) ЗЕРНОВОЙ ЭЛЕВАТОР, НИЖНИЙ ПРИВОД

ссылка	Номер детали	Кол-во	Описание
1	300662	1	БОЛТ, С КВАДРАТНЫМ ПОДГОЛОВКОМ, Short NK, M12 x 80, Cl8.8,
2	84980957	1	ВТУЛКА,
3	334970	1	Саттелит ,
4	378245	3	Плоская шайба , M12,
5	412126	2	Контргайка , M12 x 1.75, Cl 8,
6	84980956	1	Пластина ,
7	40697	2	Фланец ,
8	325106	1	ПОДШИПНИК В СБОРЕ,
9	140110	3	Плоская шайба , 31MM
10	140108	6	Плоская шайба , 31MM
11	84981311	1	Звездочка ведомая ,
12	170008	1	Шпонка ,
13	80422731	1	BELT, TRANSMISSION,
14	84980572	1	Шкив ,
15	370003	1	Стопорное кольцо , M30, Ext,
16	86633356	3	БОЛТ, С КВАДРАТНЫМ ПОДГОЛОВКОМ, Short NK, M10 x 25, Cl8.8, Full Thd,
17	140045	6	Пружинная шайба , Belleville, M10,
18	100037	6	Гайка , M10 x 1.5, Cl 8,
19	120070	3	БОЛТ, Hex, M10 x 60, 8.8,
20	385307	1	Пружина ,
21	84980884	1	Индикатор , , BSN C383
21	84057943	1	Индикатор , , ASN D384
22	439857	1	ВТУЛКА,
23	84443895	1	Стержень ,
24	100020	1	Гайка , M16, Cl 8,
25	140048	1	Пружинная шайба , Belleville, M16,
26	378246	1	Плоская шайба , 16MM
27	84980958	1	Шкив ,
28	80034439	1	ПОДШИПНИК В СБОРЕ,
29	370011	1	Стопорное кольцо , M52, Int,
30	395278	1	Кольцо ,
31	393062	AR	Плоская шайба , 17MM
32	120048	1	БОЛТ, С КВАДРАТНЫМ ПОДГОЛОВКОМ, Short NK, M16 x 80, Cl8.8,
33	84981645	1	Рычаг , (34)
34	84057311	2	SLEEVE,
35	338206	1	Плоская шайба , 26MM
36	370002	1	Стопорное кольцо , M25, Ext,
37	412209	1	Штифт с головкой и отверстием под шплинт , M12 x 30,
38	130003	1	Шплинт , M3.2 x 20,
39	321204	1	Тавотница , M6 x 1, 16mm lg, , ASN D416

15.228(01) ВЕНТИЛЯТОР, ФРЕЙМ

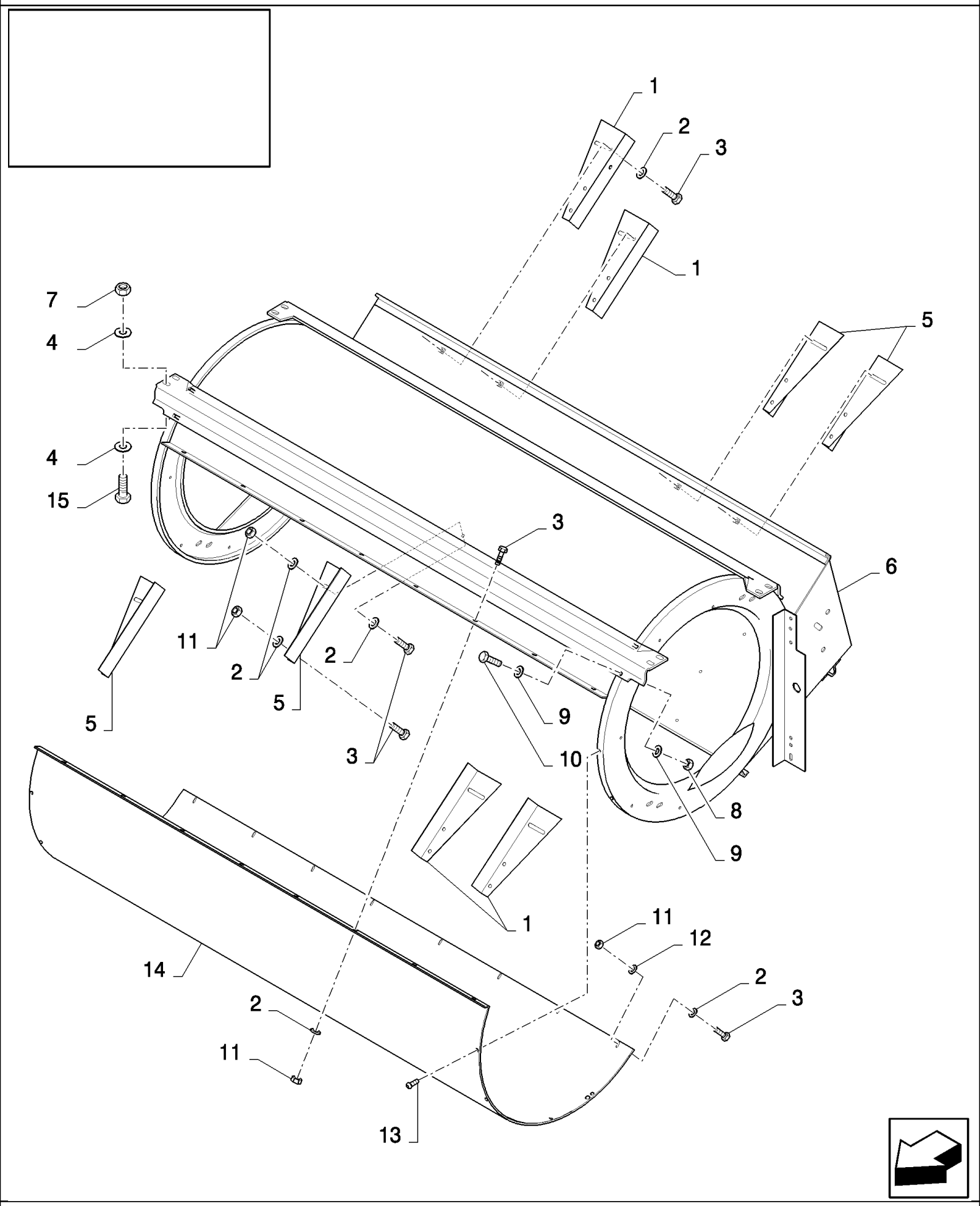

15.228(01) ВЕНТИЛЯТОР, ФРЕЙМ

ссылка	Номер детали	Кол-во	Описание
1	331712	AR	Пластина ,
2	322357	AR	Пружинная шайба , Belleville, M6,
3	86508568	AR	Винт , Hex, M6 x 16, 8.8,
4	378244	16	Плоская шайба , M10,
5	331713	AR	Суппорт ,
6	84432499	1	Корпус вентилятора , , FOR CS520, CS540 ONLY, FOR CL560 ONLY
6	84806955	1	Корпус вентилятора , , FOR CS640, CS660 ONLY
7	100037	8	Гайка , M10 x 1.5, Cl 8,
8	89706690	8	Гайка , M8, Cl 8,
9	322358	AR	Пружинная шайба , Belleville, M8,
10	43127	8	БОЛТ, Hex, M8 x 25, 8.8,
11	15896221	AR	Гайка , M6, Cl 10,
12	412649	AR	Пружинная шайба , Belleville, M6,
13	353075	10	Винт ,
14	84806954	1	Крышка , , FOR CS520, CS540 ONLY, FOR CL560 ONLY
14	84806956	1	Крышка , , FOR CS640, CS660 ONLY
15	43140	8	БОЛТ, Hex, M10 x 30, 8.8, Full Thd,

15.229(01) ВЕНТИЛЯТОР, КРЫЛЬЧАТКА И НАПРАВЛЯЮЩИЕ

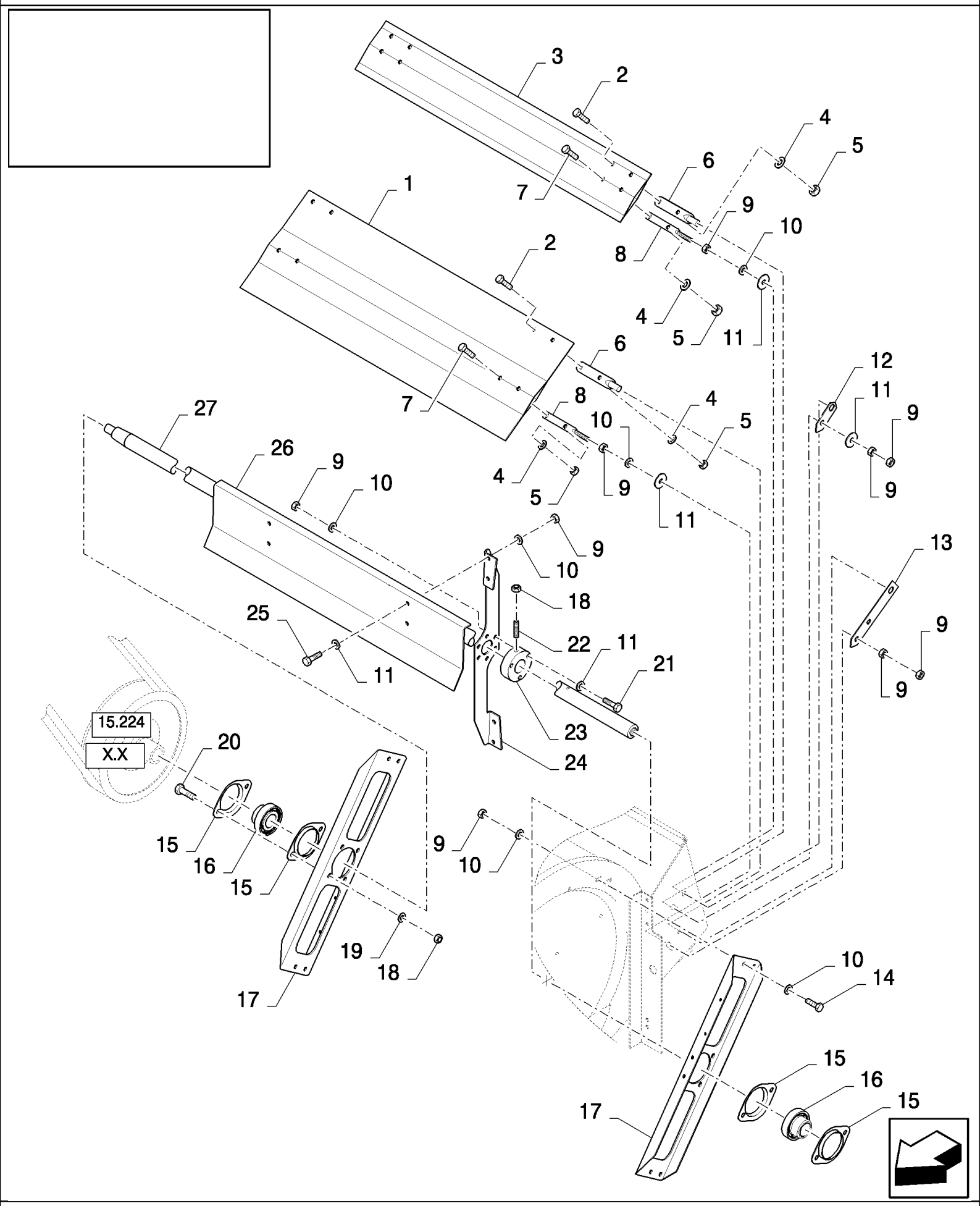

15.229(01) ВЕНТИЛЯТОР, КРЫЛЬЧАТКА И НАПРАВЛЯЮЩИЕ

ссылка	Номер детали	Кол-во	Описание
1	80393507	1	Отражатель , , FOR CS520, CS540 ONLY, FOR CL560 ONLY
1	84022819	1	Отражатель , , FOR CS640, CS660 ONLY
2	120100	8	БОЛТ, Hex, M6 x 20, 8.8,
3	80420225	1	Отражатель , , FOR CS520, CS540 ONLY, FOR CL560 ONLY
3	84022805	1	Отражатель , , FOR CS640, CS660 ONLY
4	322357	16	Пружинная шайба , Belleville, M6,
5	15896221	16	Гайка , M6, Cl 10,
6	482006	4	Винт ,
7	86508568	8	Винт , Hex, M6 x 16, 8.8,
8	340039	4	Винт ,
9	89706690	65	Гайка , M8, Cl 8,
10	322358	65	Пружинная шайба , Belleville, M8,
11	140041	AR	Плоская шайба , M8 x 28 x 3,
12	484811	2	Индикатор ,
13	333383	2	Индикатор ,
14	16043224	8	БОЛТ, Hex, M8 x 16, 8.8, Full Thd,
15	136978	4	Фланец ,
16	84814912	2	ПОДШИПНИК, ШАРИКОВЫЙ,
17	84433291	2	Суппорт ,
18	100016	7	Гайка , M10, Cl 8,
19	140045	4	Пружинная шайба , Belleville, M10,
20	43138	4	Винт , Hex, M10 x 20, 8.8, Full Thd,
21	43130	9	БОЛТ, Hex, M8 x 50, 8.8,
22	391136	3	Стопорный винт , Hex Soc, M10 x 40, M8x40
23	80393985	3	Ступица ,
24	80393759	9	Суппорт , , FOR CS520, CS540 ONLY, FOR CL560 ONLY
24	84031906	9	Суппорт , , FOR CS640, CS660 ONLY
25	120104	36	Винт , Hex, M8 x 20, 8.8,
26	80755448	6	НОЖ, , FOR CS520, CS540 ONLY, FOR CL560 ONLY
26	84031907	6	НОЖ, , FOR CS640, CS660 ONLY
27	84433058	1	Вал , , FOR CS520, CS540 ONLY, FOR CL560 ONLY
27	84071760	1	Вал , , FOR CS640, CS660 ONLY

15.230(01) ВЕРХНЕЕ СИТО, СИСТЕМА САМОНИВЕЛИРОВАНИЯ

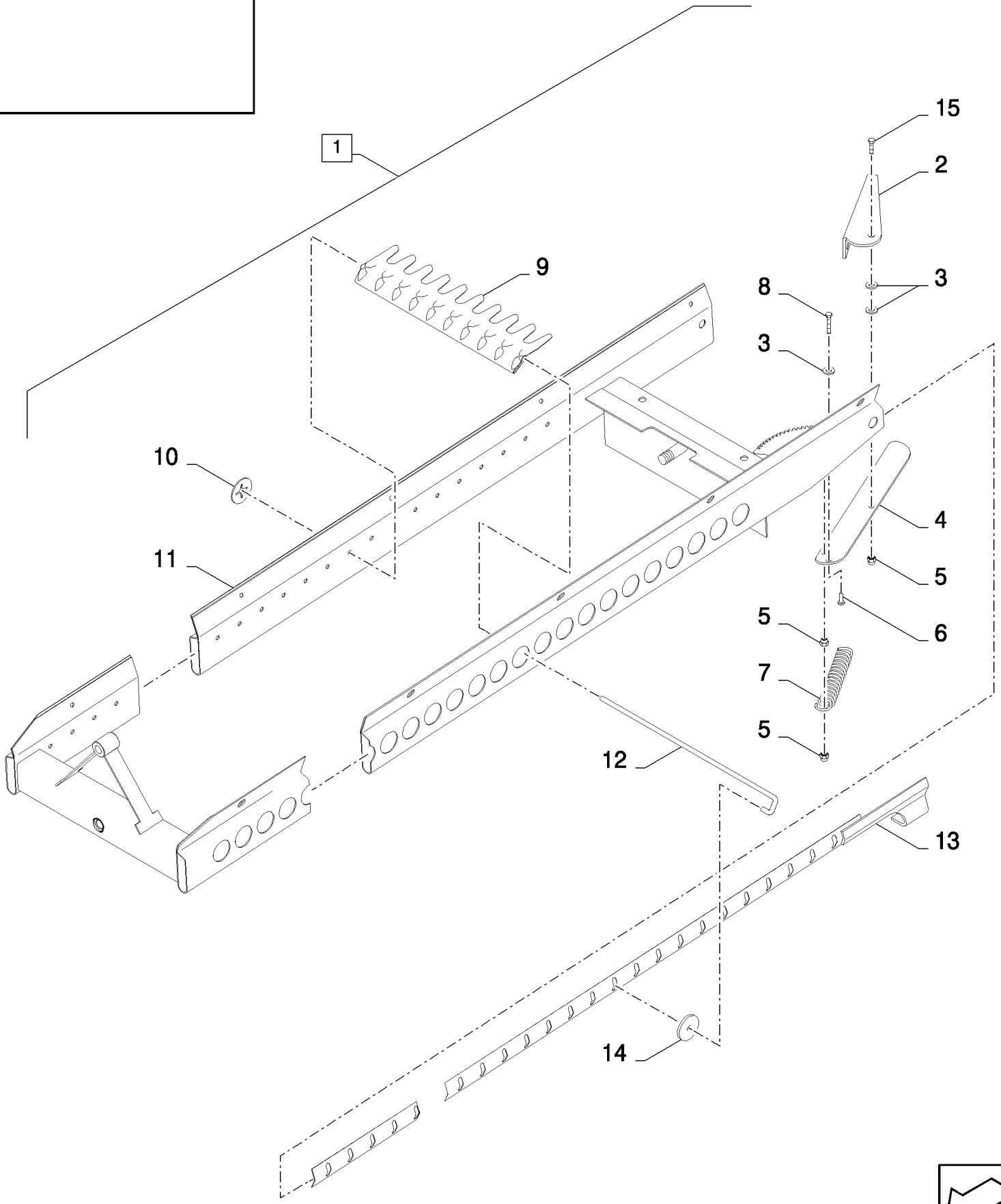

CS640 COMBINE BASE UNIT (1/03-) - Cleaning

15.230(01) ВЕРХНЕЕ СИТО, СИСТЕМА САМОНИВЕЛИРОВАНИЯ

ссылка	Номер детали	Кол-во	Описание
1	84436039	1	Боковая стенка , (2 to 15), HC 1 1/8"
1	84436040	1	Боковая стенка , (2 to 15), HC 1 5/8"
2	80919945	1	Стопорное устройство ,
3	9824259	3	Плоская шайба , M6 x 12 x 1.6,
4	84068930	1	Ручка ,
5	353308	3	Гайка , M6 x 1, Cl 8,
6	NS	1	Не обслуживается , Rivet
7	338713	1	Пружина ,
8	43117	1	БОЛТ, Hex, M6 x 30, 8.8,
9	84068920	51	Крышка , , HC 1 1/8"
9	80922328	35	Крышка , , HC 1 5/8"
10	398561	5	Зажим ,
11	NS	1	Не обслуживается ,
12	84436001	AR	Крепежная проволока ,
13		1	
14	140182	5	Плоская шайба , M5 x 18 x 2,
15	86508568	1	Винт , Hex, M6 x 16, 8.8,

15.231(01) ПЕРЕДНЕЕ СИТО 1 1/8” - 1 5/8”

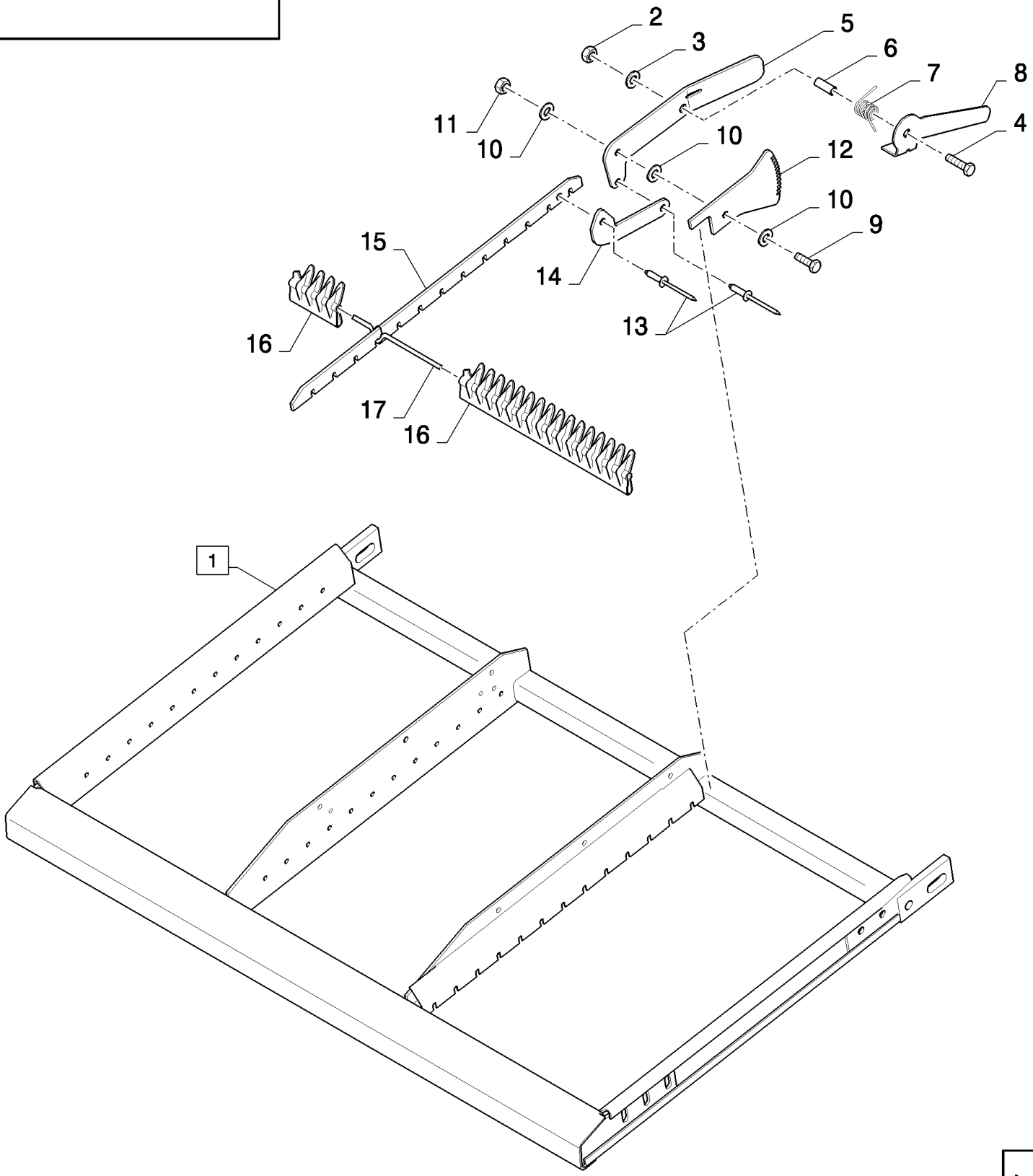

CS640 COMBINE BASE UNIT (1/03-) - Cleaning

15.231(01) ПЕРЕДНЕЕ СИТО 1 1/8” - 1 5/8”

ссылка	Номер детали	Кол-во	Описание
1	84442347	1	Боковая стенка , , FOR CL560 ONLY, FOR CS520, CS540 ONLY, FOR SIEVE 1 1/8" ONLY
1	84442356	2	Боковая стенка , , FOR SIEVE 1 1/8" ONLY, FOR CS640, CS660 ONLY
1	84442346	1	Боковая стенка , , FOR CS520, CS540 ONLY, FOR CL560 ONLY, FOR SIEVE 1 5/8" ONLY
1	84442355	2	Боковая стенка , , FOR SIEVE 1 5/8" ONLY, FOR CS640, CS660 ONLY
2	15896221	1	Гайка , M6, Cl 10,
2	353308	1	Гайка , M6 x 1, Cl 8, , FOR CL560 ONLY
3	322357	1	Пружинная шайба , Belleville, M6,
4	86512441	1	БОЛТ, С КВАДРАТНЫМ ПОДГОЛОВКОМ, Short NK, M6 x 30, Cl8.8, Full Thd, M6x30, FOR CL560 ONLY, FOR CS520, CS540 ONLY
4	86639146	1	БОЛТ, С КВАДРАТНЫМ ПОДГОЛОВКОМ, Short NK, M6 x 35, Cl8.8, Full Thd, , FOR CS640, CS660 ONLY
5	84442030	1	Зубчатый сектор ,
6	84442028	1	ВТУЛКА,
7	84441976	1	Пружина ,
8	84442029	1	Ручка ,
9	120100	1	БОЛТ, Hex, M6 x 20, 8.8,
10	140040	3	Плоская шайба , M6 x 22 x 2,
11	353308	1	Гайка , M6 x 1, Cl 8,
12	84442031	1	Пластина ,
13	NS	2	Не обслуживается , Rivet
14	84442032	1	Пластина ,
15	84442033	1	Замок , , FOR SIEVE 1 1/8" ONLY
15	84442252	1	Пластина , , FOR SIEVE 1 5/8" ONLY
16	324715	65	СТЕРЖЕНЬ , , FOR SIEVE 1 1/8" ONLY, FOR CS520, CS540 ONLY, FOR CL560 ONLY
16	324715	39	СТЕРЖЕНЬ , , FOR CS640, CS660 ONLY, FOR SIEVE 1 1/8" ONLY
16	80396505	45	СТЕРЖЕНЬ , , FOR CS520, CS540 ONLY, FOR CL560 ONLY, FOR SIEVE 1 5/8" ONLY
16	80396505	27	СТЕРЖЕНЬ , , FOR SIEVE 1 5/8" ONLY, FOR CS640, CS660 ONLY
17	80394836	13	Колонка , , FOR CS520, CS540 ONLY, FOR CL560 ONLY, FOR SIEVE 1 1/8" ONLY
17	80388354	13	, FOR SIEVE 1 1/8" ONLY, FOR CS640, CS660 ONLY
17	80394836	9	Колонка , , FOR CS520, CS540 ONLY, FOR CL560 ONLY, FOR SIEVE 1 5/8" ONLY
17	80388354	9	, FOR SIEVE 1 5/8" ONLY, FOR CS640, CS660 ONLY

15.232(01) ВЕРХНИЕ СИТА - НС 1 1/8"

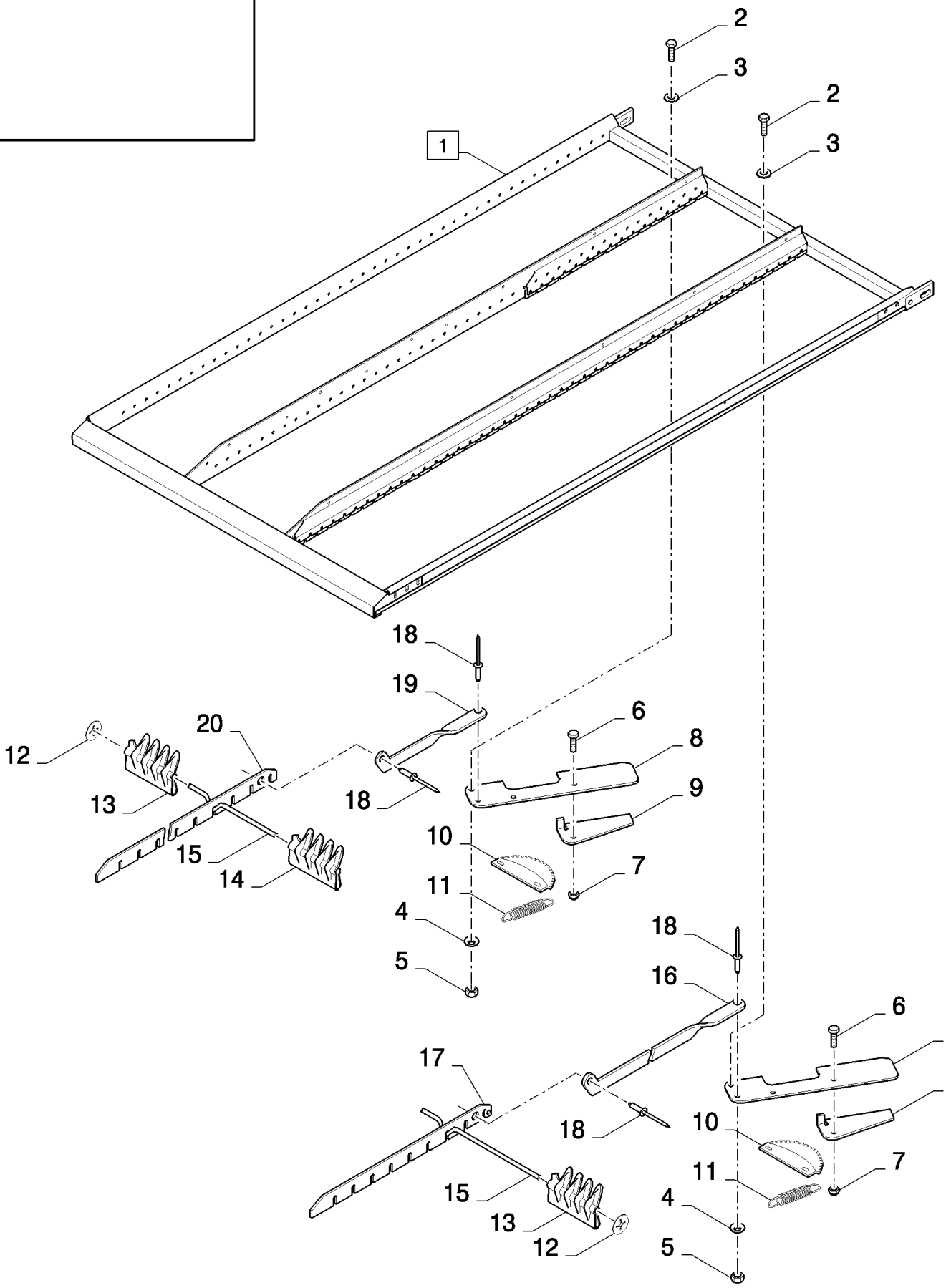

CS640 COMBINE BASE UNIT (1/03-) - Cleaning

15.232(01) ВЕРХНИЕ СИТА - НС 1 1/8"

ссылка	Номер детали	Кол-во	Описание
1	84442412	1	Боковая стенка , (2 to 20), FOR CS520, CS540 ONLY, FOR CL560 ONLY
1	84442418	2	Боковая стенка , (2 to 20), FOR CS640, CS660 ONLY
2	80412236	2	Винт , M8x20, FOR CS520, CS540 ONLY, FOR CL560 ONLY
2	80412117	2	Винт , M8x20, FOR CS640, CS660 ONLY
3	331171	2	Плоская шайба , 8MM
4	300367	2	Плоская шайба , 8MM
5	86629542	2	Контргайка , M8 x 1.25, Cl 8,
6	86508568	2	Винт , Hex, M6 x 16, 8.8,
7	353308	2	Гайка , M6 x 1, Cl 8,
8	9817781	2	Ручка ,
9	432187	2	Ручка ,
10	426565	2	КВАДРАНТ,
11	449942	2	Пружина ,
12	398561	6	Зажим ,
13	324715	225	СТЕРЖЕНЬ , , FOR CS520, CS540 ONLY, FOR CL560 ONLY
13	324715	119	СТЕРЖЕНЬ , , FOR CS640, CS660 ONLY
14	84068920	16	Крышка , , FOR CS640, CS660 ONLY
15	80394836	45	Колонка , , FOR CS520, CS540 ONLY, FOR CL560 ONLY
15	80388354	45	, FOR CS640, CS660 ONLY
16	84442044	1	Пластина ,
17	84442042	1	Пластина ,
18	NS	4	Не обслуживается , Rivet
19	84442045	1	Пластина , , FOR CS520, CS540 ONLY, FOR CL560 ONLY
19	84097908	1	Пластина , , FOR CS640, CS660 ONLY
20	84442043	1	Пластина , , FOR CS520, CS540 ONLY, FOR CL560 ONLY
20	84442072	1	Пластина , , FOR CS640, CS660 ONLY

CS640 COMBINE BASE UNIT (1/03-) - Cleaning

15.233(01) СИТА - НС 1 5/8"

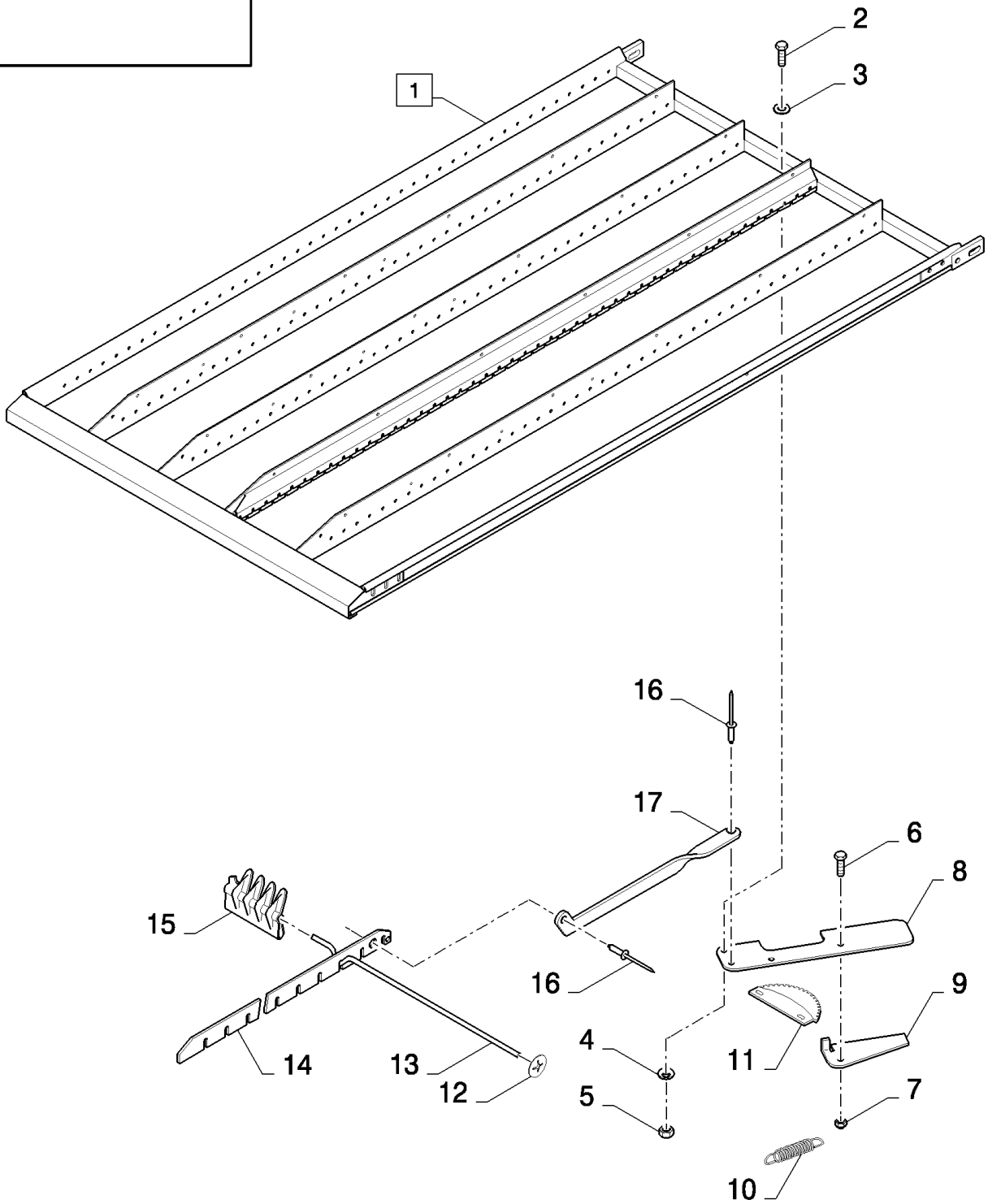

CS640 COMBINE BASE UNIT (1/03-) - Cleaning

15.233(01) СИТА - НС 1 5/8"

ссылка	Номер детали	Кол-во	Описание
1	84098300	1	Боковая стенка , (2 to 17), FOR CS520, CS540 ONLY, FOR CL560 ONLY
1	84097915	2	Боковая стенка , (2 to 17), FOR CS640, CS660 ONLY
2	80412117	1	Винт , M8x20
3	331171	1	Плоская шайба , 8MM
4	300367	1	Плоская шайба , 8MM
5	86629542	1	Контргайка , M8 x 1.25, Cl 8,
6	86508568	1	Винт , Hex, M6 x 16, 8.8,
7	353308	1	Гайка , M6 x 1, Cl 8,
8	9817781	1	Ручка ,
9	432187	1	Ручка ,
10	449942	1	Пружина ,
11	426565	1	КВАДРАНТ,
12	398561	6	Зажим ,
13	80394836	31	Колонка , , FOR CS520, CS540 ONLY, FOR CL560 ONLY
13	80388354	31	, FOR CS640, CS660 ONLY
14	84097922	1	Пластина ,
15	80396505	155	СТЕРЖЕНЬ , , FOR CS520, CS540 ONLY, FOR CL560 ONLY
15	80396505	93	СТЕРЖЕНЬ , , FOR CS640, CS660 ONLY
16	NS	2	Не обслуживается , Rivet
17	84097908	1	Пластина ,

15.234(01) НИЖНЕЕ СИТО CL 1 1/8"

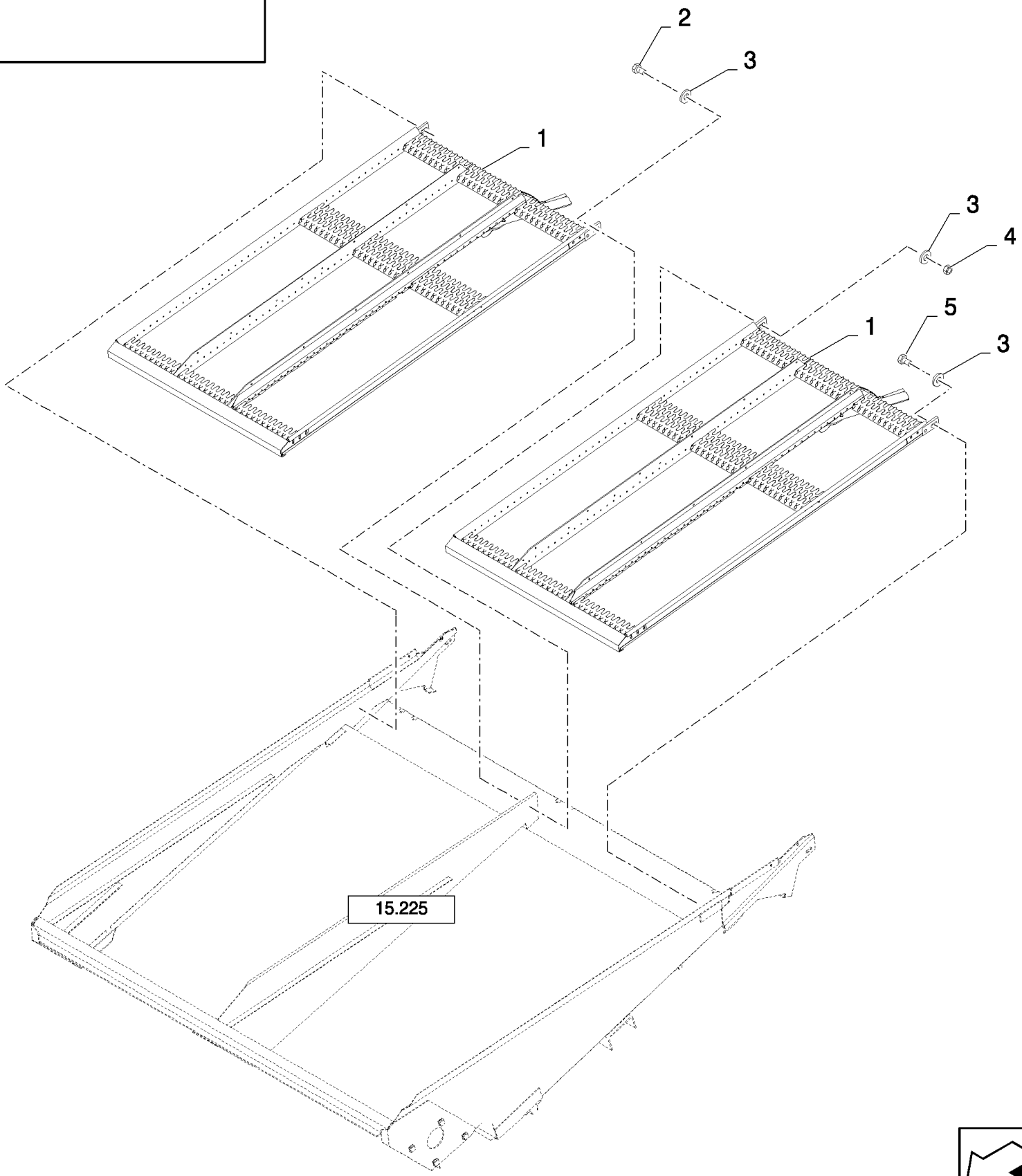

CS640 COMBINE BASE UNIT (1/03-) - Cleaning

15.234(01) НИЖНЕЕ СИТО CL 1 1/8"

ссылка	Номер детали	Кол-во	Описание
1	84097928	1	Боковая стенка , , FOR CS520, CS540 ONLY
1	84097906	2	Боковая стенка , , FOR CS640, CS660 ONLY
2	120112	1	БОЛТ, Hex, M10 x 40, 8.8, Full Thd, , FOR CS640, CS660 ONLY
3	140045	AR	Пружинная шайба , Belleville, M10,
4	100016	1	Гайка , M10, Cl 8, , FOR CS640, CS660 ONLY
5	43138	2	Винт , Hex, M10 x 20, 8.8, Full Thd,

15.235(01) ОБОРУДОВАНИЕ ДЛЯ СЕМЯН ТРАВЯНЫХ

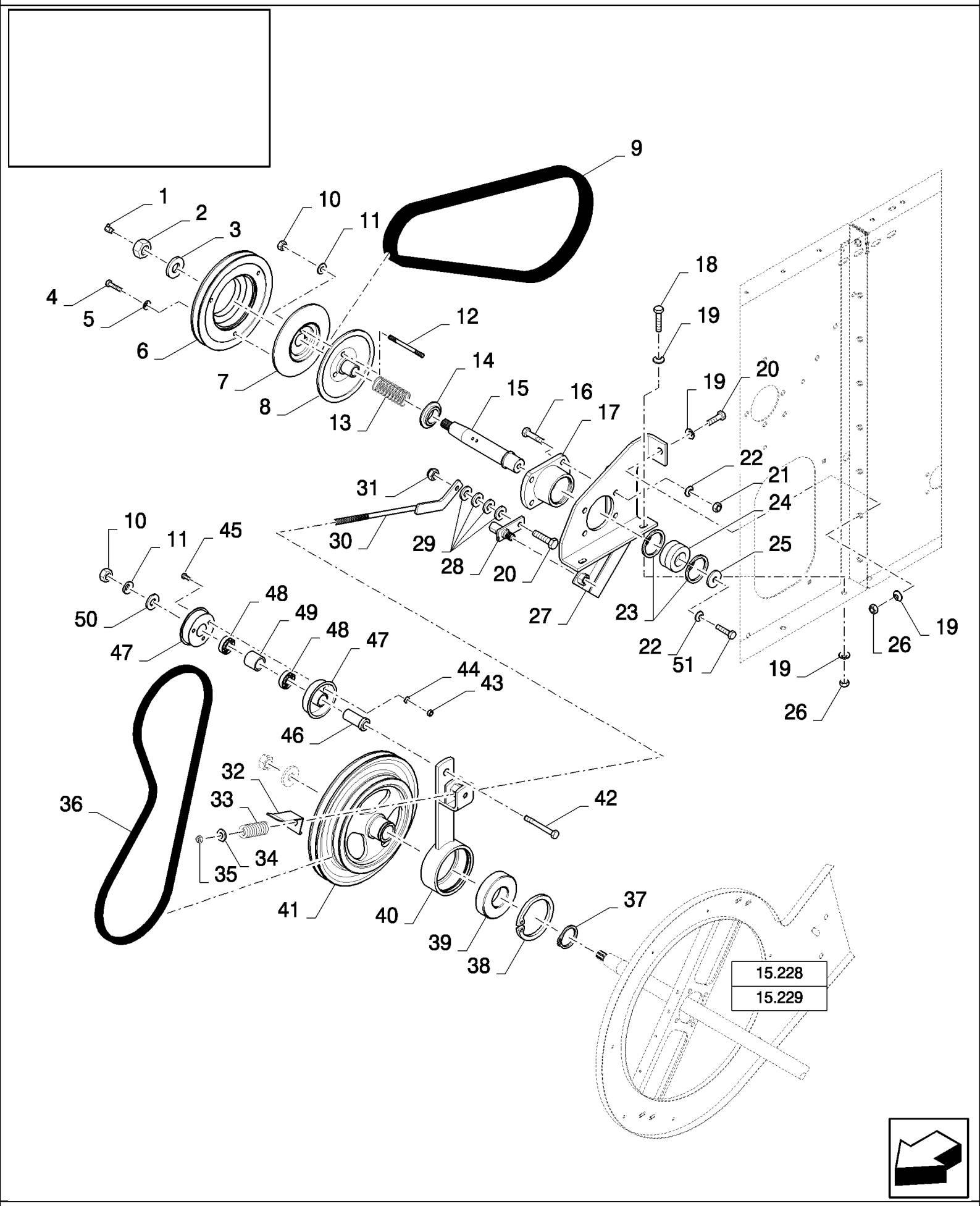

15.235(01) ОБОРУДОВАНИЕ ДЛЯ СЕМЯН ТРАВЯНЫХ

ссылка	Номер детали	Кол-во	Описание
1	323713	1	Тавотница ,
2	100085	1	Гайка , M20 x 1.5, Cl 8,
3	86592703	1	Плоская шайба , M20 x 50 x 6, HT,
4	43127	3	БОЛТ, Hex, M8 x 25, 8.8,
5	322358	3	Пружинная шайба , Belleville, M8,
6	84452186	1	Шкив ,
7	84452219	1	Полушкив ,
8	84334072	1	Шкив ,
9	84452153	1	РЕМЕНЬ,
10	100020	4	Гайка , M16, Cl 8,
11	140048	4	Пружинная шайба , Belleville, M16,
12	110055	3	Установочный штифт ,
13	334054	1	Пружина ,
14	84452294	1	Кольцо ,
15	84452136	1	Шкворень ,
16	300389	4	БОЛТ, Hex, M12 x 35, 8.8, Full Thd,
17	84452245	1	Корпус подшипника ,
18	120112	2	БОЛТ, Hex, M10 x 40, 8.8, Full Thd,
19	140045	6	Пружинная шайба , Belleville, M10,
20	9706704	2	БОЛТ, Hex, M10 x 35, 8.8, Full Thd,
21	9706685	4	Гайка , M12, Cl 8,
22	140046	5	Плоская шайба , Belleville, M12,
23	80300649	2	
24	84452155	1	ПОДШИПНИК В СБОРЕ,
25	80395606	1	Плоская шайба ,
26	100016	3	Гайка , M10, Cl 8,
27	84452384	1	Суппорт ,
28	84431514	1	Шарнир ,
29	378244	AR	Плоская шайба , M10,
30	84452387	1	Тяга ,
31	100037	1	Гайка , M10 x 1.5, Cl 8,
32	84452396	1	Индикатор ,
33	440651	1	Пружина ,
34	378245	1	Плоская шайба , M12,
35	412126	1	Контргайка , M12 x 1.75, Cl 8,
36	84452112	1	РЕМЕНЬ,
37	80370008	1	Стопорное кольцо ,
38	301652	1	Стопорное кольцо , M110, Int,
39	388069	1	ПОДШИПНИК В СБОРЕ,
40	84452357	1	Рычаг ролика ,
41	84452194	1	Шкив ,
42	374889	1	БОЛТ, Hex, M16 x 100, 8.8,
43	15896221	3	Гайка , M6, Cl 10,
44	322357	3	Пружинная шайба , Belleville, M6,
45	86508568	3	Винт , Hex, M6 x 16, 8.8,

15.235(01) ОБОРУДОВАНИЕ ДЛЯ СЕМЯН ТРАВЯНЫХ

ссылка	Номер детали	Кол-во	Описание
46	427248	1	ВТУЛКА,
47	84441735	2	Полушкив ,
48	443898	2	ПОДШИПНИК, ШАРИКОВЫЙ,
49	430235	1	Распорка ,
50	140093	1	Плоская шайба ,
51	300388	1	Винт , Hex, M12 x 25, 8.8,

15.236(01) GRAIN PAN, NON REMOVABLE

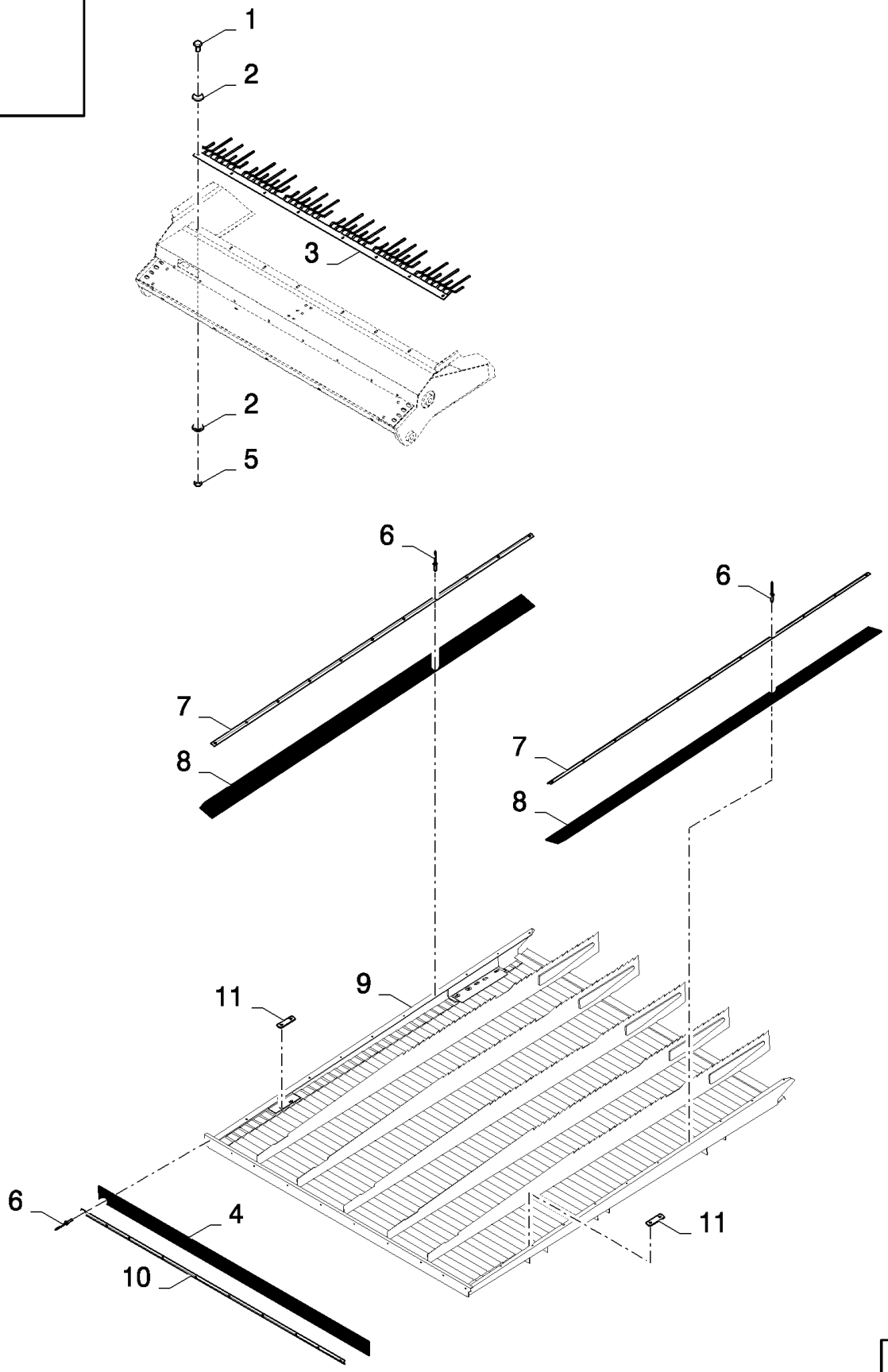

CS640 COMBINE BASE UNIT (1/03-) - Cleaning

15.236(01) GRAIN PAN, NON REMOVABLE

ссылка	Номер детали	Кол-во	Описание
1	86508568	AR	Винт , Hex, M6 x 16, 8.8,
2	322357	AR	Пружинная шайба , Belleville, M6,
3	84452950	1	Решетка , , FOR CS520, CS540, CL560 ONLY
3	84446434	1	Решетка , , FOR CS640, CS660 ONLY
4	84431030	1	TEHT, , FOR CS520, CS540, CL560 ONLY
4	84072359	1	TEHT, , FOR CS640, CS660 ONLY
5	89706755	AR	Гайка , M6
6	445395	AR	Заклепка , Pop, M4.8 x 18.1,
7	84461322	2	Крепежная пластина ,
8	84461049	2	TEHT,
9	84461624	1	Отражатель , , FOR CS520, CS540, CL560 ONLY
9	84461623	1	Отражатель , , FOR CS640, CS660 ONLY
10	84431049	1	Крепежная пластина , , FOR CS520, CS540, CL560 ONLY
10	84072727	1	Крепежная пластина , , FOR CS640, CS660 ONLY
11	333541	2	Регулировочная пластинка ,

16.000(01) СИСТЕМА ВЫГРУЗКИ

UNLOADING	**VIDANGE**	**DESCARGA**	**TØMME**
SCARICO	**ENTLEERUNG**	**DESCARGA**	**ONTLADING**

SEC. 16

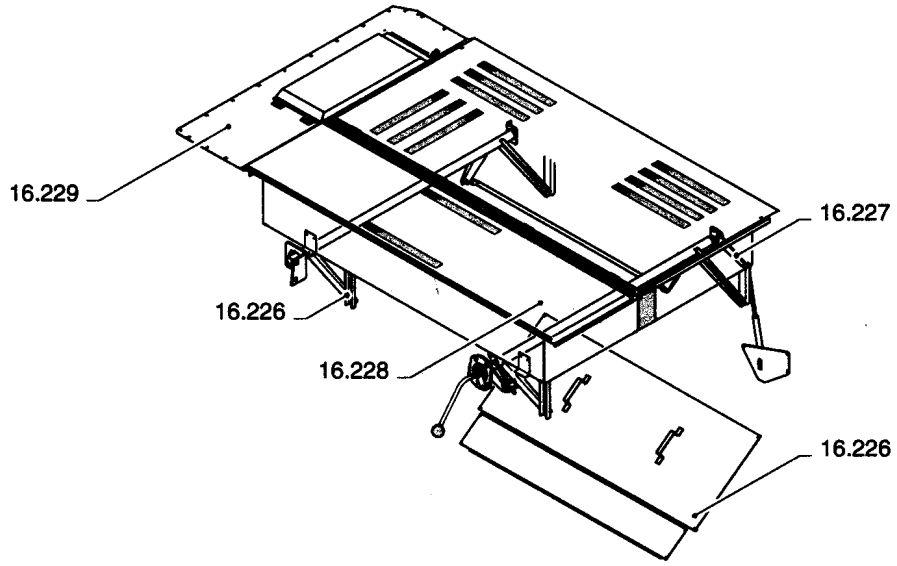

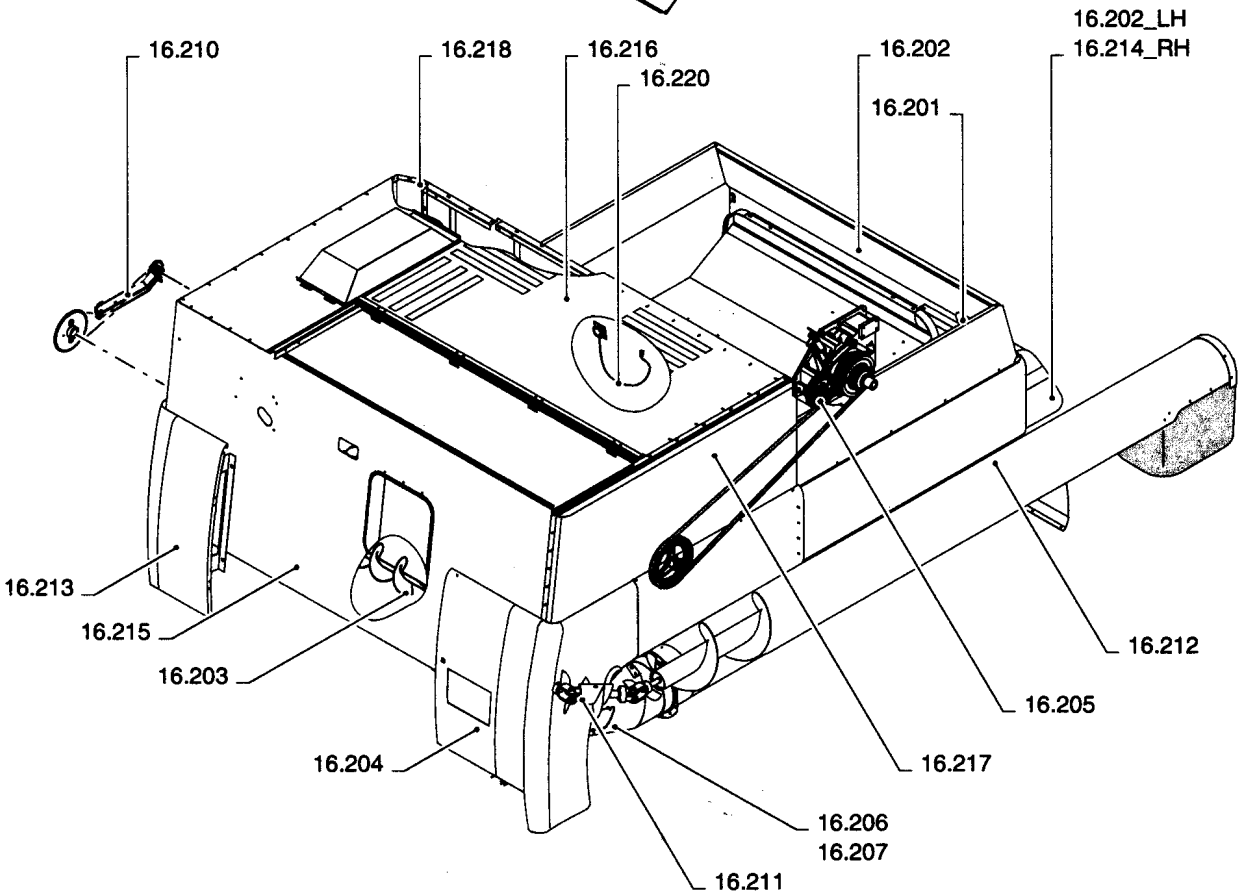

16.000(01) СИСТЕМА ВЫГРУЗКИ

ссылка	Номер детали	Кол-во	Описание

16.000(02) СИСТЕМА ВЫГРУЗКИ

UNLOADING	**VIDANGE**	**DESCARGA**	**TØMME**
SCARICO	**ENTLEERUNG**	**DESCARGA**	**ONTLADING**

SEC. 16

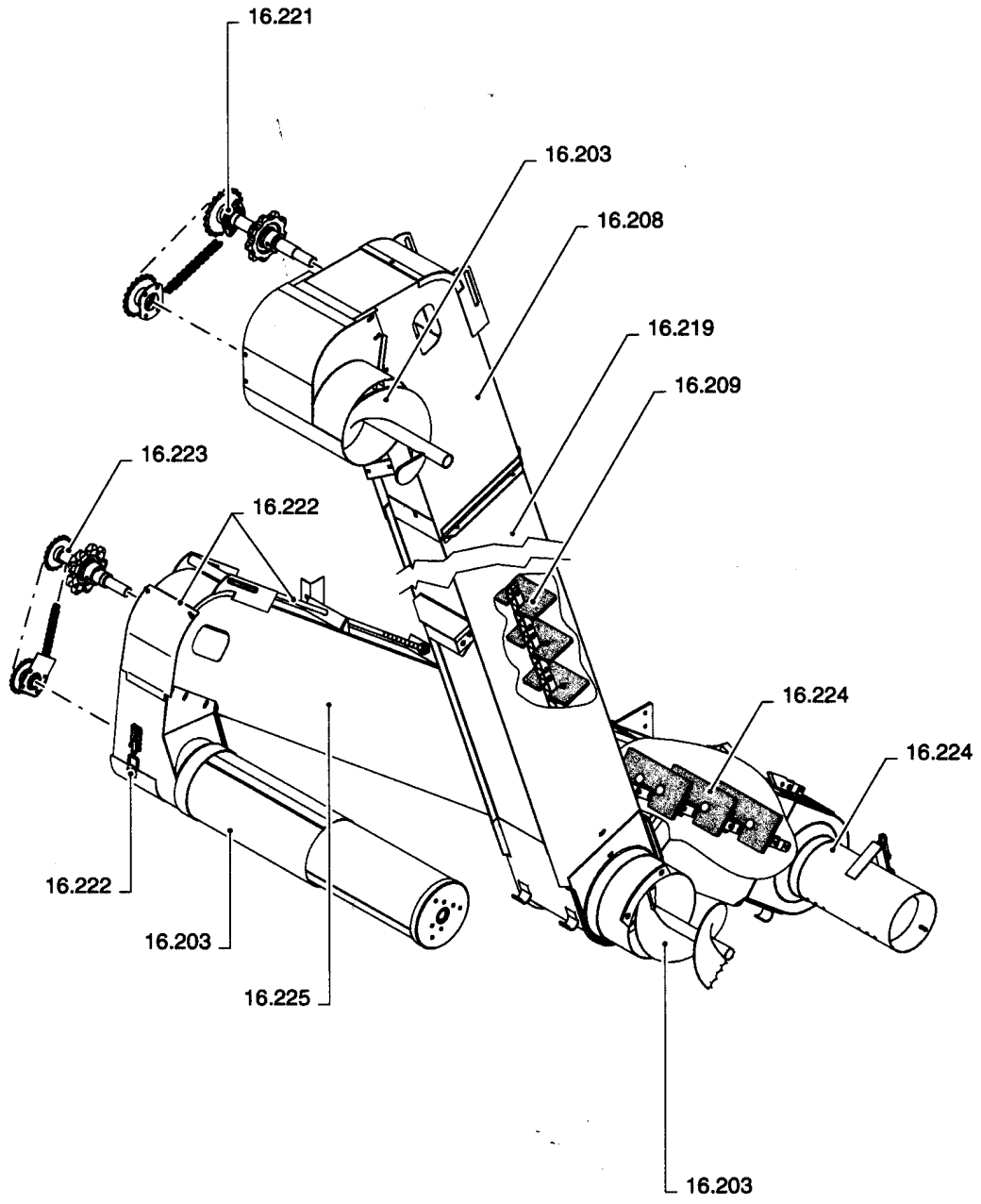

16.000(02) СИСТЕМА ВЫГРУЗКИ

ссылка	Номер детали	Кол-во	Описание

16.201(01) СИСТЕМА ВЫГРУЗКИ

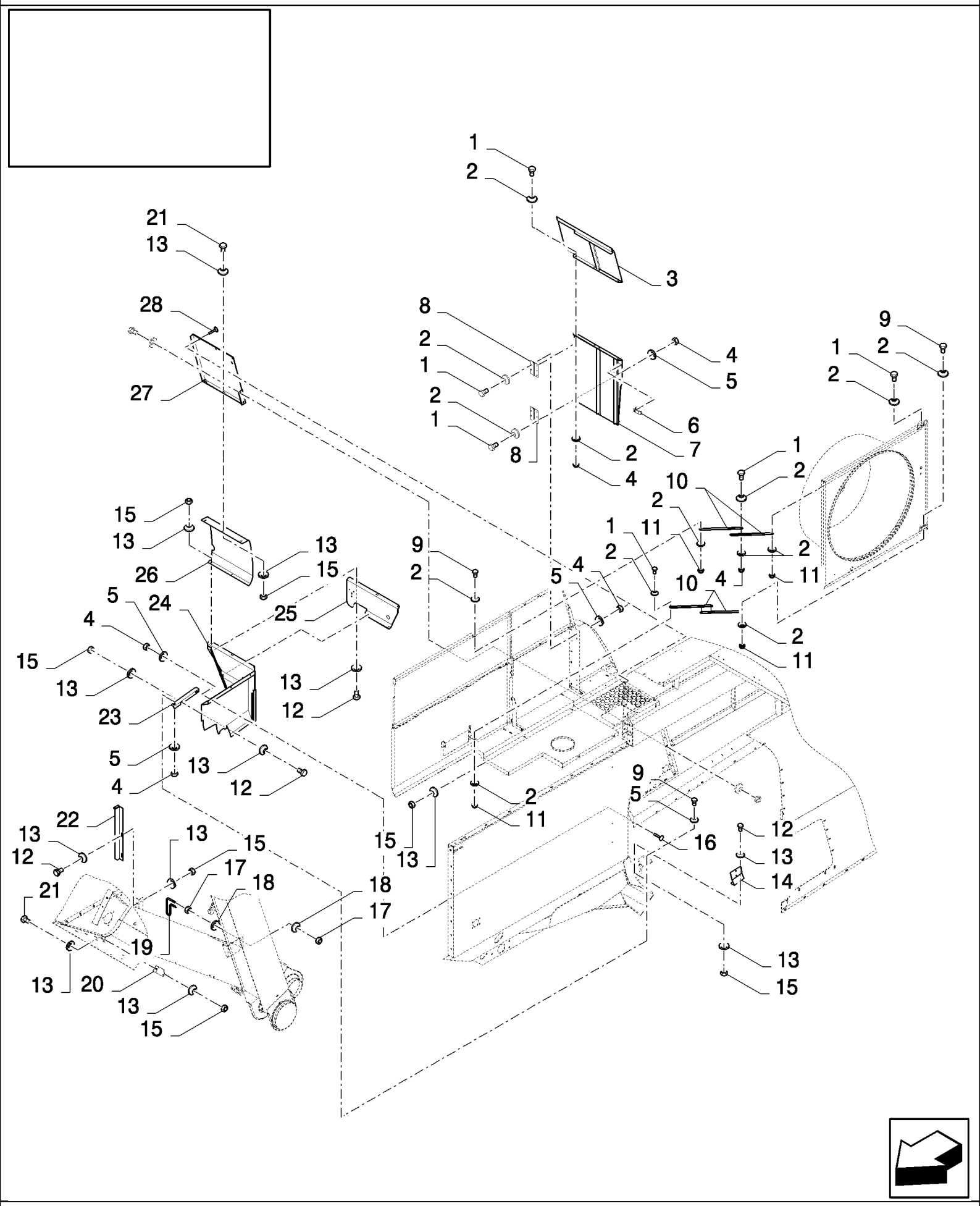

CS640 COMBINE BASE UNIT (1/03-) - Unloading

16.201(01) СИСТЕМА ВЫГРУЗКИ

ссылка	Номер детали	Кол-во	Описание
1	86508568	18	Винт , Hex, M6 x 16, 8.8,
2	412649	32	Пружинная шайба , Belleville, M6,
3	84435946	1	Дверь , , FOR CS520, CS540 ONLY, BSN C363
3	84435933	1	Дверь , , FOR CS640, CS660 ONLY, BSN C363
4	15896221	20	Гайка , M6, Cl 10,
5	322357	13	Пружинная шайба , Belleville, M6,
6	89577003	1	Замок , , BSN C415
7	84435947	1	Дверь , , FOR CS520, CS540 ONLY, BSN C363
7	84452462	1	Дверь , , FOR CS520, CS540 ONLY, FOR CL560 ONLY, BSN F364415
7	84435934	1	Дверь , , FOR CS640, CS660 ONLY, BSN C363
7	84453202	1	Дверь , , FOR CS640, CS660 ONLY, BSN F364415
8	84071391	2	Шарнир , , BSN C415
9	86977786	3	БОЛТ, Hex, M6 x 25, 8.8,
9	86977786	3	БОЛТ, Hex, M6 x 25, 8.8,
10	84443747	4	Суппорт , M6x25, FOR CS520, CS540 ONLY, FOR CL560 ONLY
10	84443635	4	Суппорт , , FOR CS640, CS660 ONLY
11	353308	4	Гайка , M6 x 1, Cl 8,
12	43127	AR	БОЛТ, Hex, M8 x 25, 8.8,
13	412650	AR	Плоская шайба , Belleville, M8,
14	84440592	1	Пластина , , BSN C301
15	89706690	AR	Гайка , M8, Cl 8,
16	9706703	3	БОЛТ, С КВАДРАТНЫМ ПОДГОЛОВКОМ, Short NK, M6 x 20, Cl8.8, Full Thd,
17	100016	4	Гайка , M10, Cl 8,
18	140045	4	Пружинная шайба , Belleville, M10,
19	84434122	1	Суппорт , , FOR CS520, CS540 ONLY, FOR CL560 ONLY
19	84434123	1	Суппорт , , FOR CS640, CS660 ONLY
20	84989098	1	КРОНШТЕЙН,
21	120104	4	Винт , Hex, M8 x 20, 8.8,
22	84434169	1	Суппорт , , FOR CS520, CS540 ONLY, FOR CL560 ONLY
22	84434311	1	Суппорт , , FOR CS640, CS660 ONLY
23	84437442	1	Усиление , , BSN C301
24	84447356	1	Кожух , , FOR CS520, CS540 ONLY, FOR CL560 ONLY
24	84447358	1	Кожух , , FOR CS640, CS660 ONLY
25	84447300	1	Пластина ,
26	84434000	1	Кожух , , FOR CS520, CS540 ONLY, FOR CL560 ONLY
26	84434241	1	Кожух , , FOR CS640, CS660 ONLY
27	84433999	1	Кожух , , FOR CS520, CS540 ONLY, BSN C407
27	84457886	1	Пластина , , FOR CS520, CS540 ONLY, FOR CL560 ONLY, ASN D408
27	84434238	1	Кожух , , FOR CS640, CS660 ONLY, BSN C407
27	84457887	1	Кожух , , FOR CS640, CS660 ONLY, ASN D408
28	86507486	3	БОЛТ, С КВАДРАТНЫМ ПОДГОЛОВКОМ, Short NK, M8 x 20, Cl8.8, Full Thd,

16.202(01) СИСТЕМА ВЫГРУЗКИ

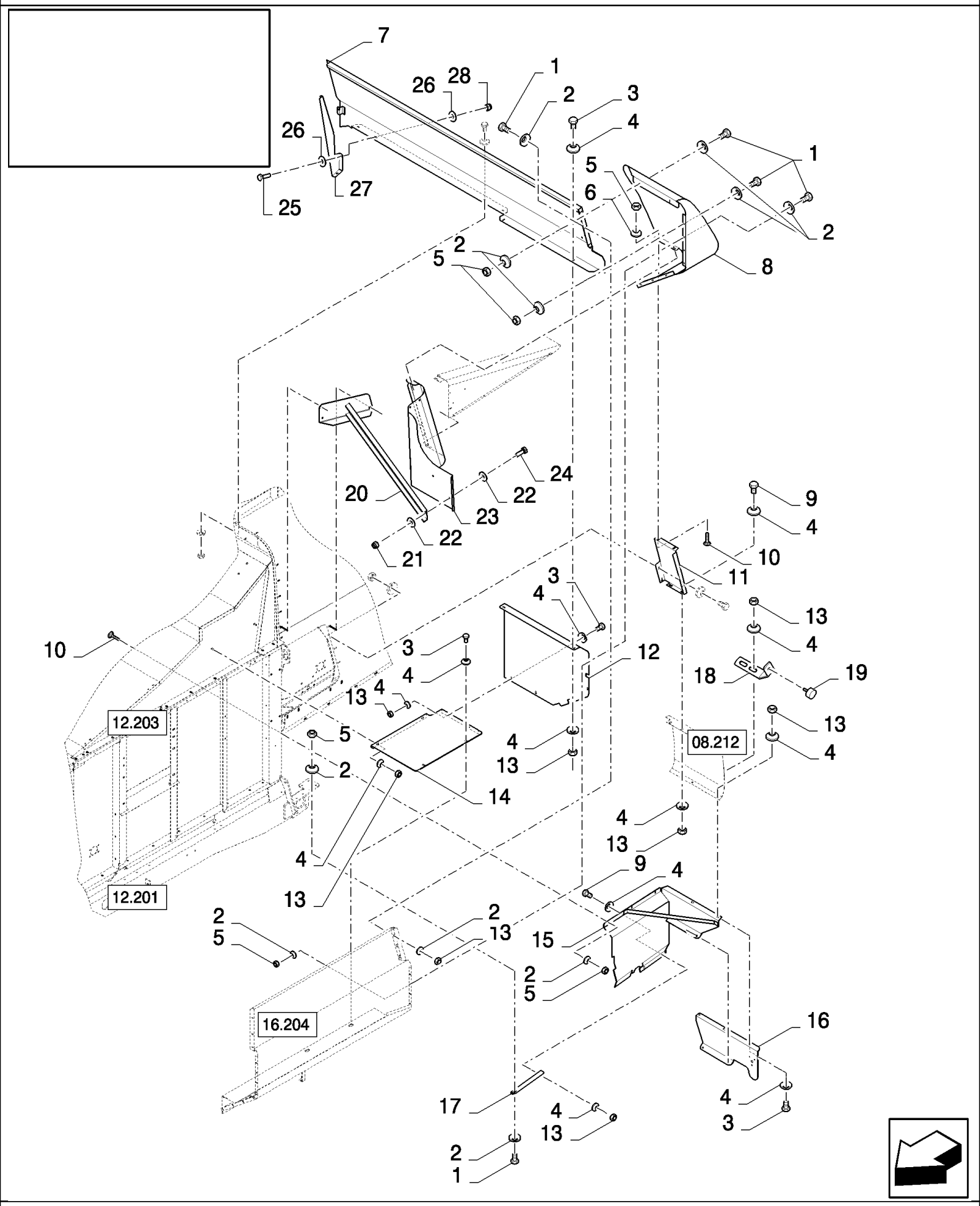

CS640 COMBINE BASE UNIT (1/03-) - Unloading

16.202(01) СИСТЕМА ВЫГРУЗКИ

ссылка	Номер детали	Кол-во	Описание
1	86977786	13	БОЛТ, Hex, M6 x 25, 8.8,
1	86977786	13	БОЛТ, Hex, M6 x 25, 8.8,
2	412649	29	Пружинная шайба , Belleville, M6,
3	43127	9	БОЛТ, Hex, M8 x 25, 8.8,
4	412650	26	Плоская шайба , Belleville, M8,
5	15896221	15	Гайка , M6, Cl 10,
6	322357	2	Пружинная шайба , Belleville, M6,
7	84434202	1	Кожух , , FOR CS520, CS540 ONLY, BSN C367
7	84440579	1	Пластина , , FOR CS520, CS540 ONLY, FOR CL560 ONLY, ASN D368
7	84434282	1	Кожух , , FOR CS640, CS660 ONLY, BSN C367
7	84440578	1	Пластина , , FOR CS640, CS660 ONLY, ASN D368
8	84434193	1	Кожух , , FOR CS520, CS540 ONLY, BSN C319
8	84446997	1	Кожух , , FOR CS520, CS540 ONLY, FOR CL560 ONLY, ASN D320
8	84434247	1	Кожух , , FOR CS640, CS660 ONLY, BSN C319
8	84446964	1	Кожух , , FOR CS640, CS660 ONLY, ASN D320
9	120104	4	Винт , Hex, M8 x 20, 8.8,
10	9706703	5	БОЛТ, С КВАДРАТНЫМ ПОДГОЛОВКОМ, Short NK, M6 x 20, Cl8.8, Full Thd,
11	84434005	1	Пластина , , FOR CS520, CS540 ONLY, BSN C301
11	84434261	1	Пластина , , FOR CS640, CS660 ONLY, BSN C301
12	84437461	1	Пластина , , FOR CS520, CS540 ONLY, BSN C319
12	84446954	1	Пластина , , FOR CS520, CS540 ONLY, FOR CL560 ONLY, ASN D320
12	84437450	1	Пластина , , FOR CS640, CS660 ONLY, BSN C319
12	84446616	1	Пластина , , FOR CS640, CS660 ONLY, ASN D320
13	89706690	16	Гайка , M8, Cl 8,
14	84437460	1	Пластина , , FOR CS520, CS540 ONLY, BSN C319
14	84446944	1	Пластина , , FOR CS520, CS540 ONLY, FOR CL560 ONLY, ASN D320
14	84437454	1	Пластина , , FOR CS640, CS660 ONLY, BSN C319
14	84446623	1	Пластина , , FOR CS640, CS660 ONLY, ASN D320
15	84447334	1	Кожух ,
16	84447282	1	Пластина ,
17	84444034	1	Суппорт ,
18	84448844	2	Кожух ,
19	916454	2	Демпфер ,
20	84430227	1	Суппорт , , FOR CL560 ONLY
21	84430112	3	Гайка , M6, FOR CL560 ONLY
22	84430104	6	Плоская шайба , 6MM, FOR CL560 ONLY
23	84430228	1	Пластина , , FOR CL560 ONLY
24	84430106	3	Винт , M6x20, FOR CL560 ONLY
25	84430161	3	Винт , M8x25
26	84430060	3	Плоская шайба , 8MM
27	84430226	3	Суппорт ,
28	84430190	3	Гайка , M8

16.203(01) ШНЕКИ ДЛЯ ЗЕРНОВОГО И КОЛОСОВОГО ЭЛЕВАТОРОВ

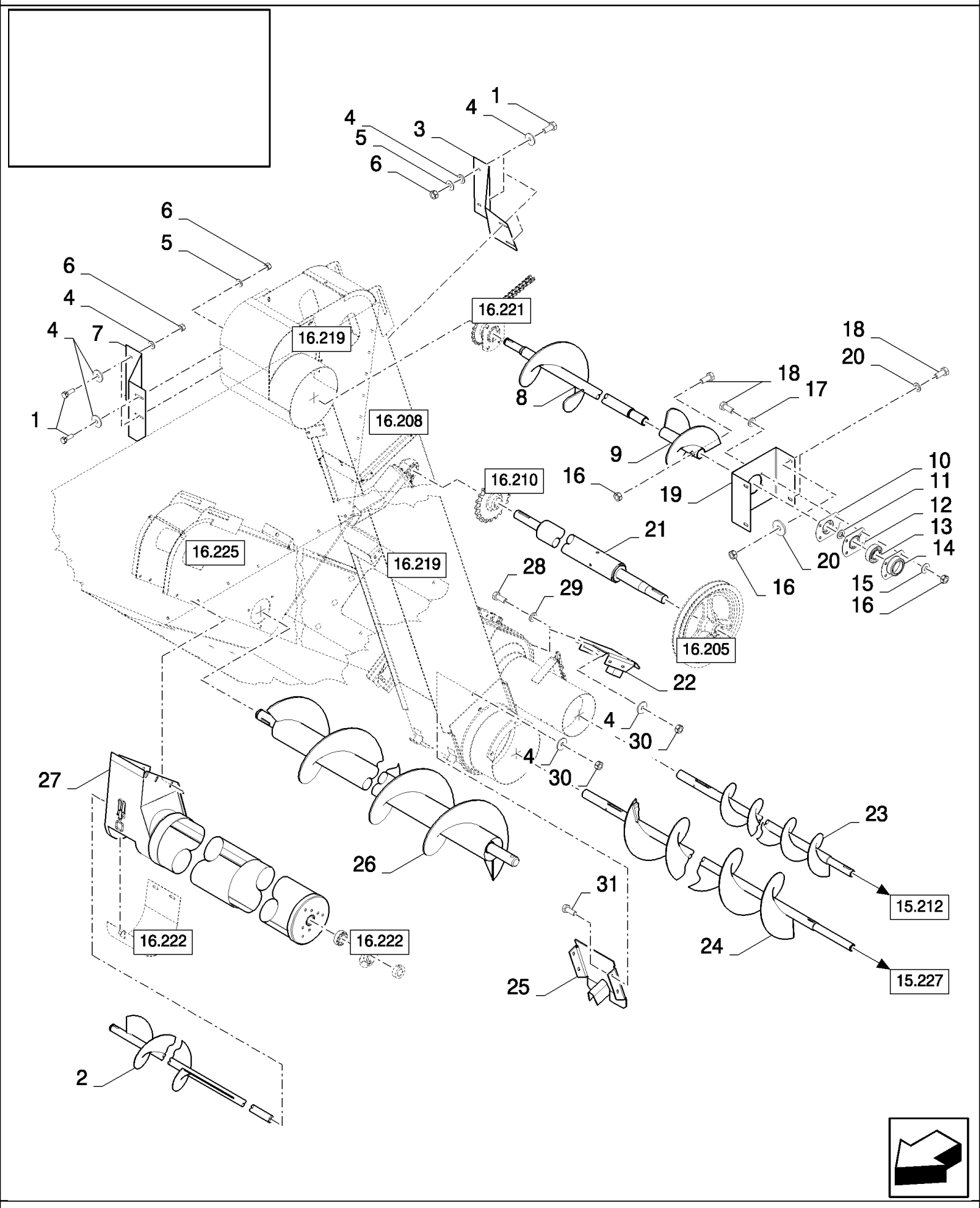

16.203(01) ШНЕКИ ДЛЯ ЗЕРНОВОГО И КОЛОСОВОГО ЭЛЕВАТОРОВ

ссылка	Номер детали	Кол-во	Описание
1	120100	8	БОЛТ, Hex, M6 x 20, 8.8,
2	84981177	1	ШНЕК, , FOR CL560 ONLY, FOR CS520, CS540 ONLY, STANDARD
2	84982322	1	ШНЕК, , FOR CS520, CS540 ONLY, REINFORCED
2	84981168	1	ШНЕК, , FOR CS640, CS660 ONLY, STANDARD
2	84982323	1	ШНЕК, , FOR CS640, CS660 ONLY, REINFORCED
3	84980873	1	Суппорт , , FOR CS520, CS540 ONLY, FOR CL560 ONLY
3	84980408	1	Суппорт , , FOR CS640, CS660 ONLY
4	412649	14	Пружинная шайба , Belleville, M6,
5	322357	2	Пружинная шайба , Belleville, M6,
6	353308	8	Гайка , M6 x 1, Cl 8,
7	84980865	1	Пластина , , FOR CS520, CS540 ONLY, FOR CL560 ONLY
7	84980407	1	Пластина , , FOR CS640, CS660 ONLY
8	84982016	1	ШНЕК, , FOR CS520, CS540 ONLY, FOR CL560 ONLY, STANDARD
8	84981426	1	ШНЕК, , FOR CS520, CS540 ONLY, REINFORCED
8	84981988	1	ШНЕК, , FOR CS640, CS660 ONLY, STANDARD, BSN C363
8	84981147	1	ШНЕК, , FOR CS640, CS660 ONLY, REINFORCED, BSN C363
8	84981988	1	ШНЕК, , STANDARD, FOR CS640 ONLY, ASN D364
8	84981147	1	ШНЕК, , FOR CS640 ONLY, REINFORCED, ASN D364
8	84983012	1	ШНЕК, , FOR CS660 ONLY, STANDARD, ASN D364
8	84983014	1	ШНЕК, , FOR CS660 ONLY, REINFORCED, ASN D364
9	84992855	2	ШНЕК, , STANDARD
9	84981148	2	ШНЕК, , REINFORCED
10	84814926	1	Крышка ,
11	220061	1	Прокладка ,
12	84814927	1	Крышка ,
13	84980391	1	ПОДШИПНИК В СБОРЕ,
14	84435386	1	Корпус подшипника ,
15	322358	4	Пружинная шайба , Belleville, M8,
16	89706690	8	Гайка , M8, Cl 8,
17	140016	4	Плоская шайба , M8 x 16 x 1.6,
18	120104	8	Винт , Hex, M8 x 20, 8.8,
19	84980660	1	Суппорт ,
20	412650	8	Плоская шайба , Belleville, M8,
21	84980665	1	Вал , , FOR CS520, CS540 ONLY, FOR CL560 ONLY
21	84980358	1	Вал , , FOR CS640, CS660 ONLY
22	84980989	1	Удлинитель , , STANDARD
22	84981153	1	Удлинитель , , REINFORCED
23	84980876	1	ШНЕК, , FOR CS520, CS540 ONLY, FOR CL560 ONLY, STANDARD
23	84981389	1	ШНЕК, , FOR CS520, CS540 ONLY, REINFORCED
23	84980646	1	ШНЕК, , FOR CS640, CS660 ONLY, STANDARD
23	84981144	1	ШНЕК, , FOR CS640, CS660 ONLY, REINFORCED
24	84980879	1	ШНЕК, , FOR CS520, CS540 ONLY, FOR CL560 ONLY, STANDARD
24	84981427	1	ШНЕК, , FOR CS520, CS540 ONLY, REINFORCED
24	84980638	1	ШНЕК, , FOR CS640, CS660 ONLY, STANDARD
24	84981146	1	ШНЕК, , FOR CS640, CS660 ONLY, REINFORCED

16.203(01) ШНЕКИ ДЛЯ ЗЕРНОВОГО И КОЛОСОВОГО ЭЛЕВАТОРОВ

ссылка	Номер детали	Кол-во	Описание
25	84980686	1	Удлинитель , , STANDARD
25	84981154	1	Удлинитель , , REINFORCED
26	84981087	1	ШНЕК, , FOR CS520, CS540 ONLY, FOR CL560 ONLY
26	84980399	1	ШНЕК, , FOR CS640, CS660 ONLY
27	84980875	1	Трубка , , FOR CS520, CS540 ONLY, FOR CL560 ONLY
27	84980613	1	Трубка , , FOR CS640, CS660 ONLY, BSN C495
27	87368289	1	Труба элеватора , , FOR CS640, CS660 ONLY, ASN D496
28	86508568	1	Винт , Hex, M6 x 16, 8.8, , FOR CS640, CS660 ONLY
29	140040	1	Плоская шайба , M6 x 22 x 2, , FOR CS640, CS660 ONLY
30	15896221	1	Гайка , M6, Cl 10,
31	9706703	4	БОЛТ, С КВАДРАТНЫМ ПОДГОЛОВКОМ, Short NK, M6 x 20, Cl8.8, Full Thd,

16.204(01) ЗЕРНОВОЙ БУНКЕР - ЩИТЫ, СЛЕВА

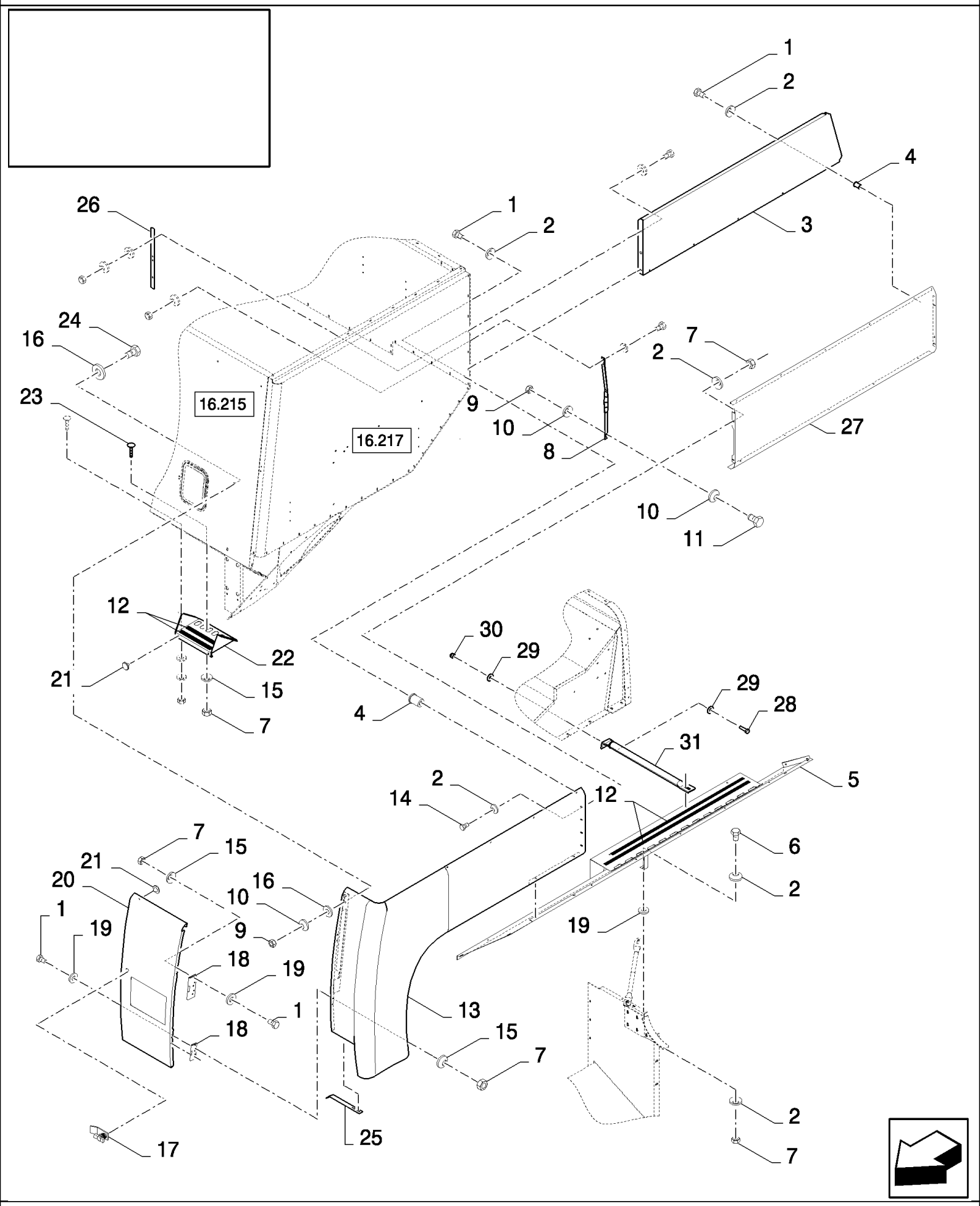

CS640 COMBINE BASE UNIT (1/03-) - Unloading

16.204(01) ЗЕРНОВОЙ БУНКЕР - ЩИТЫ, СЛЕВА

ссылка	Номер детали	Кол-во	Описание
1	120100	17	БОЛТ, Hex, M6 x 20, 8.8,
2	412649	23	Пружинная шайба , Belleville, M6,
3	84440543	1	Кожух , , BSN C363
3	84448655	1	Кожух , , ASN D364
4	80740622	9	Гайка , M6x16
5	84434177	1	Кожух , , BSN C319
5	84446916	1	Кожух , , BSN F320407
5	84457889	1	Кожух , , ASN D408
6	86977786	1	БОЛТ, Hex, M6 x 25, 8.8,
6	86977786	1	БОЛТ, Hex, M6 x 25, 8.8,
7	15896221	17	Гайка , M6, Cl 10,
8	84434039	1	Суппорт , , BSN C319
8	84446956	1	Кожух , , ASN D320
9	89706690	3	Гайка , M8, Cl 8,
10	412650	4	Плоская шайба , Belleville, M8,
11	43127	1	БОЛТ, Hex, M8 x 25, 8.8,
12	80401519	4	Полоса фрикционная , L=4.08M
13	84434127	1	Кожух , , BSN C319
13	84444482	1	Кожух , , ASN D320
14	86508568	6	Винт , Hex, M6 x 16, 8.8,
15	322357	10	Пружинная шайба , Belleville, M6,
16	86511315	4	Плоская шайба , M8 x 16 x 1.6,
17	89577003	1	Замок ,
18	84071391	2	Шарнир ,
19	9824259	AR	Плоская шайба , M6 x 12 x 1.6,
20	84443738	1	Дверь ,
21	331233	2	Пробка ,
22	84437563	1	Подножка ,
23	9706703	2	БОЛТ, С КВАДРАТНЫМ ПОДГОЛОВКОМ, Short NK, M6 x 20, Cl8.8, Full Thd,
24	120104	2	Винт , Hex, M8 x 20, 8.8,
25	84444822	1	Усиление ,
26	84448817	1	
27	84446956	1	Кожух ,
28	84430201	2	Винт , M8x30, FOR CL560 ONLY
29	84430060	4	Плоская шайба , 8MM, FOR CL560 ONLY
30	84430190	2	Гайка , M8, FOR CL560 ONLY
31	84430202	1	Суппорт , , FOR CL560 ONLY

16.205(01) РАЗГРУЗОЧНЫЙ ШНЕК

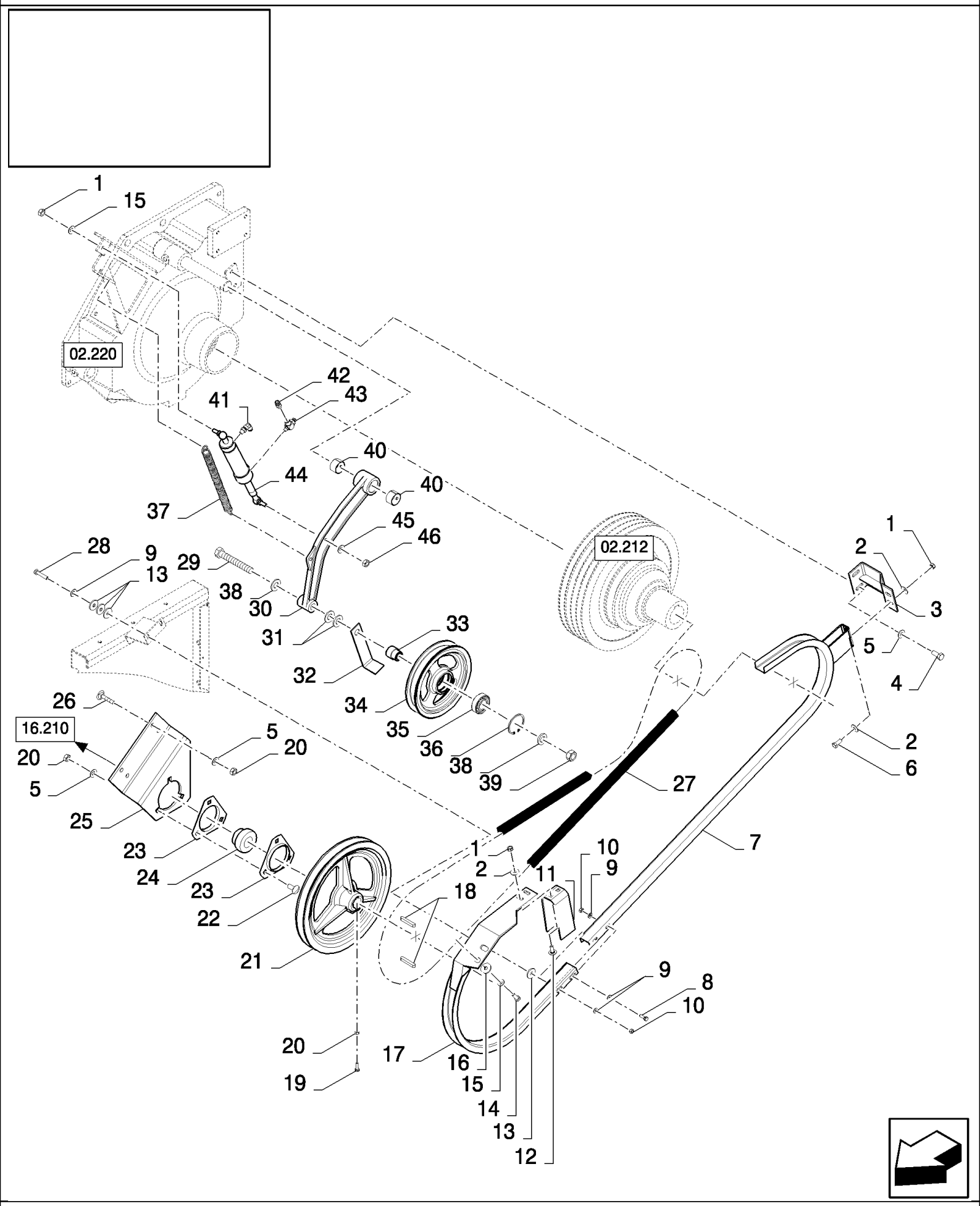

CS640 COMBINE BASE UNIT (1/03-) - Unloading

16.205(01) РАЗГРУЗОЧНЫЙ ШНЕК

ссылка	Номер детали	Кол-во	Описание
1	89706690	5	Гайка , M8, Cl 8,
2	412650	6	Плоская шайба , Belleville, M8,
3	84980535	1	КРОНШТЕЙН,
4	43139	2	Винт , Hex, M10 x 25, 8.8, Full Thd, M10x25
5	140045	9	Пружинная шайба , Belleville, M10,
6	120104	2	Винт , Hex, M8 x 20, 8.8,
7	84980401	1	Направляющая ,
8	120100	2	БОЛТ, Hex, M6 x 20, 8.8,
9	322357	8	Пружинная шайба , Belleville, M6,
10	9706755	4	Гайка , M6, Cl 8,
11	84980402	1	КРОНШТЕЙН,
12	86507486	2	БОЛТ, С КВАДРАТНЫМ ПОДГОЛОВКОМ, Short NK, M8 x 20, Cl8.8, Full Thd,
13	140040	AR	Плоская шайба , M6 x 22 x 2,
14	43127	2	БОЛТ, Hex, M8 x 25, 8.8,
15	322358	3	Пружинная шайба , Belleville, M8,
16	140041	2	Плоская шайба , M8 x 28 x 3,
17	84980400	1	Направляющая ,
18	170010	2	Шпонка ,
19	43140	1	БОЛТ, Hex, M10 x 30, 8.8, Full Thd,
20	100016	8	Гайка , M10, Cl 8,
21	84980361	1	Шкив ,
22	338949	3	БОЛТ, С КВАДРАТНЫМ ПОДГОЛОВКОМ, Short NK, M10 x 25, Cl8.8, Full Thd,
23	578189	2	Фланец , , BSN C319
23	84814939	2	Фланец , , ASN D320
24	322360	1	ПОДШИПНИК, ШАРИКОВЫЙ,
25	84980360	1	Суппорт ,
26	86633356	4	БОЛТ, С КВАДРАТНЫМ ПОДГОЛОВКОМ, Short NK, M10 x 25, Cl8.8, Full Thd,
27	84991836	1	BELT, TRANSMISSION, , BSN C511
27	84462590	1	РЕМЕНЬ, , ASN D512
28	120101	2	БОЛТ, Hex, M6 x 30, 8.8, Full Thd,
29	374889	1	БОЛТ, Hex, M16 x 100, 8.8, , BSN C391
29	120093	1	БОЛТ, Hex, M16 x 80, 8.8, , ASN D392
30	84980521	1	РЫЧАГ, , BSN C391
30	84454598	1	РЫЧАГ, , ASN D392
31	140090	AR	Плоская шайба , 17MM
32	80756977	1	Направляющая , , BSN C391
32	84454608	1	Направляющая , , ASN D392
33	200071	1	ВТУЛКА, , BSN C391
33	200072	1	ВТУЛКА, , ASN D392
34	84980523	1	Шкив ,
35	80034439	1	ПОДШИПНИК В СБОРЕ,
36	370011	1	Стопорное кольцо , M52, Int,
37	84444666	1	Пружина ,
38	140048	2	Пружинная шайба , Belleville, M16,
39	100020	1	Гайка , M16, Cl 8,

16.205(01) РАЗГРУЗОЧНЫЙ ШНЕК

ссылка	Номер детали	Кол-во	Описание
40	420434	2	ВТУЛКА,
41	80825500	1	Патрубок ,
42	89576743	1	Патрубок ,
43	89578294	1	Патрубок ,
44	84981258	1	Цилиндр ,
45	322358	1	Пружинная шайба , Belleville, M8, , BSN C391
45	322358	1	Пружинная шайба , Belleville, M8, , FOR CL560 ONLY, ASN D392
46	89706690	1	Гайка , M8, Cl 8, , BSN C391
46	89706690	1	Гайка , M8, Cl 8, , FOR CL560 ONLY, ASN D392
46	100097	1	Гайка , Thin, M8 x 1.25, Cl 04, , ASN D392

16.206(01) РАЗГРУЗОЧНЫЙ ШНЕК

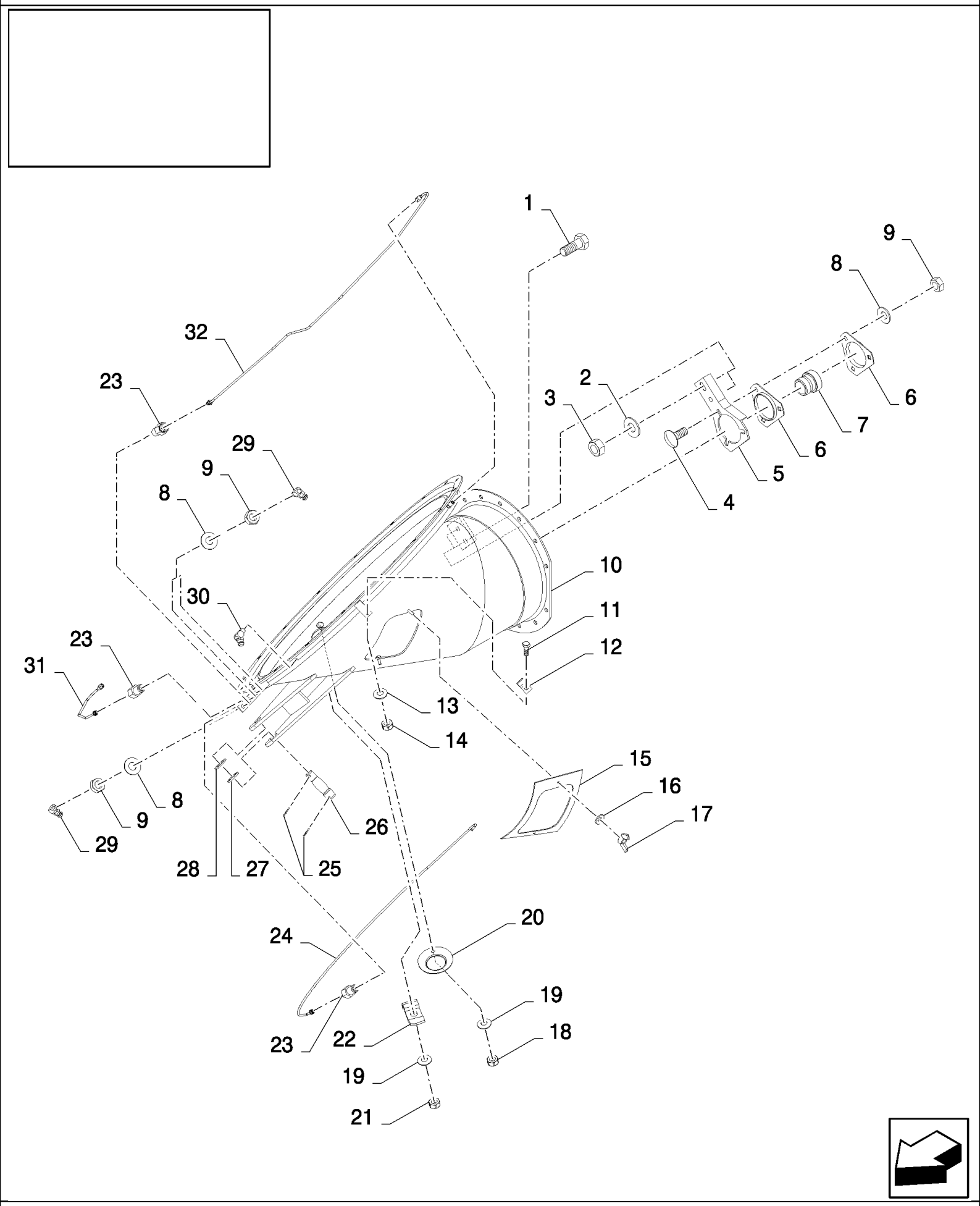

CS640 COMBINE BASE UNIT (1/03-) - Unloading

16.206(01) РАЗГРУЗОЧНЫЙ ШНЕК

ссылка	Номер детали	Кол-во	Описание
1	9706687	2	Винт , Hex, M12 x 30, 8.8,
2	140046	2	Плоская шайба , Belleville, M12,
3	9706685	2	Гайка , M12, Cl 8,
4	338949	4	БОЛТ, С КВАДРАТНЫМ ПОДГОЛОВКОМ, Short NK, M10 x 25, Cl8.8, Full Thd,
5	84814936	1	Пластина ,
6	84814939	2	Фланец ,
7	84814912	1	ПОДШИПНИК, ШАРИКОВЫЙ,
8	140045	6	Пружинная шайба , Belleville, M10,
9	100016	6	Гайка , M10, Cl 8,
10	84980545	1	Колено ,
11	385683	2	БОЛТ, Hex, M4 x 10, 8.8, Full Thd,
12	84814932	2	Зажим ,
13	322355	2	Плоская шайба , Belleville, M4,
14	100012	2	Гайка , M4, Cl 8,
15	84981021	1	Крышка , , BSN C375
15	84457061	1	Крышка , , ASN D376
16	322357	2	Пружинная шайба , Belleville, M6,
17	84814892	2	Гайка-барашек, M6 x 1,
18	412250	1	Контргайка , M8 x 1.25, Cl 8,
19	322358	2	Пружинная шайба , Belleville, M8,
20	429855	1	Крышка ,
21	89706690	1	Гайка , M8, Cl 8,
22	425093	1	Зажим ,
23	84817004	3	Патрубок ,
24	84439904	1	Трубка ,
25	130011	2	Шплинт , M5 x 40,
26	916105	1	Штифт ,
27	916107	1	Плоская шайба , 35 OD x 25.5 ID x 4 mm Thick
28	140021	1	Плоская шайба , M20 x 37 x 3,
29	323713	3	Тавотница ,
30	84814929	1	Тавотница , , BSN C363
30	323713	1	Тавотница , , ASN D364
31	84439905	1	Трубка ,
32	84439906	1	Трубка ,

16.207(01) РАЗГРУЗОЧНЫЙ ШНЕК

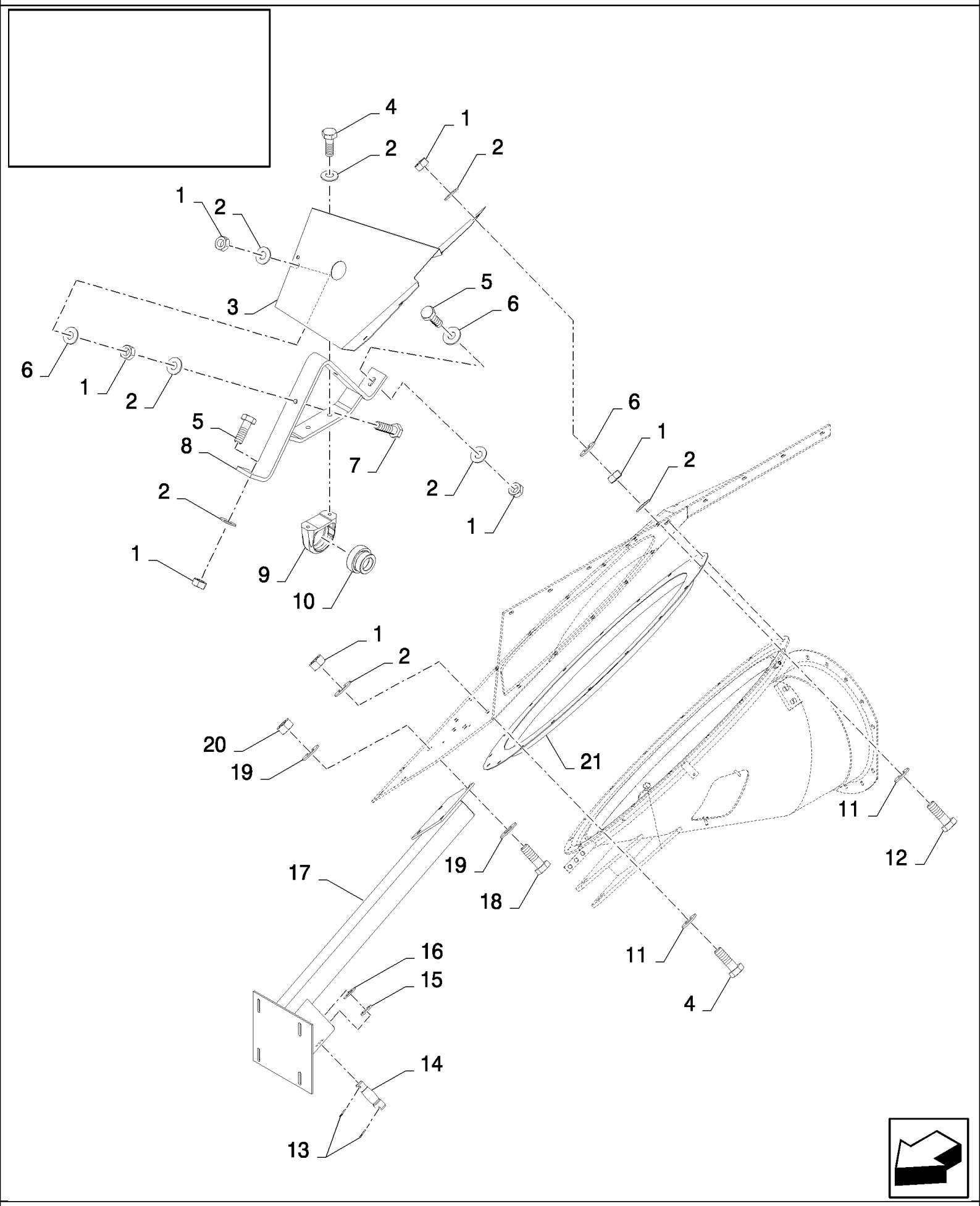

CS640 COMBINE BASE UNIT (1/03-) - Unloading

16.207(01) РАЗГРУЗОЧНЫЙ ШНЕК

ссылка	Номер детали	Кол-во	Описание
1	100016	27	Гайка , M10, Cl 8,
2	140045	29	Пружинная шайба , Belleville, M10,
3	84980551	1	Кожух ,
4	43139	17	Винт , Hex, M10 x 25, 8.8, Full Thd, M10x25
5	43140	2	БОЛТ, Hex, M10 x 30, 8.8, Full Thd,
6	378244	6	Плоская шайба , M10,
7	120112	2	БОЛТ, Hex, M10 x 40, 8.8, Full Thd,
8	84980403	1	Суппорт ,
9	84980436	1	Корпус подшипника ,
10	84814912	1	ПОДШИПНИК, ШАРИКОВЫЙ,
11	140017	18	Плоская шайба , M10 x 20 x 2,
12	120112	3	БОЛТ, Hex, M10 x 40, 8.8, Full Thd,
13	130011	2	Шплинт , M5 x 40,
14	916105	1	Штифт ,
15	916107	1	Плоская шайба , 35 OD x 25.5 ID x 4 mm Thick
16	378247	1	Плоская шайба , 20MM
17	84980540	1	Суппорт ,
18	43167	4	БОЛТ, Hex, M16 x 30, 8.8, Full Thd,
19	140048	8	Пружинная шайба , Belleville, M16,
20	100020	4	Гайка , M16, Cl 8,
21	84814951	1	Кольцо ,

16.208(01) ЗЕРНОВОЙ ЭЛЕВАТОР, УДЛИНИТЕЛИ

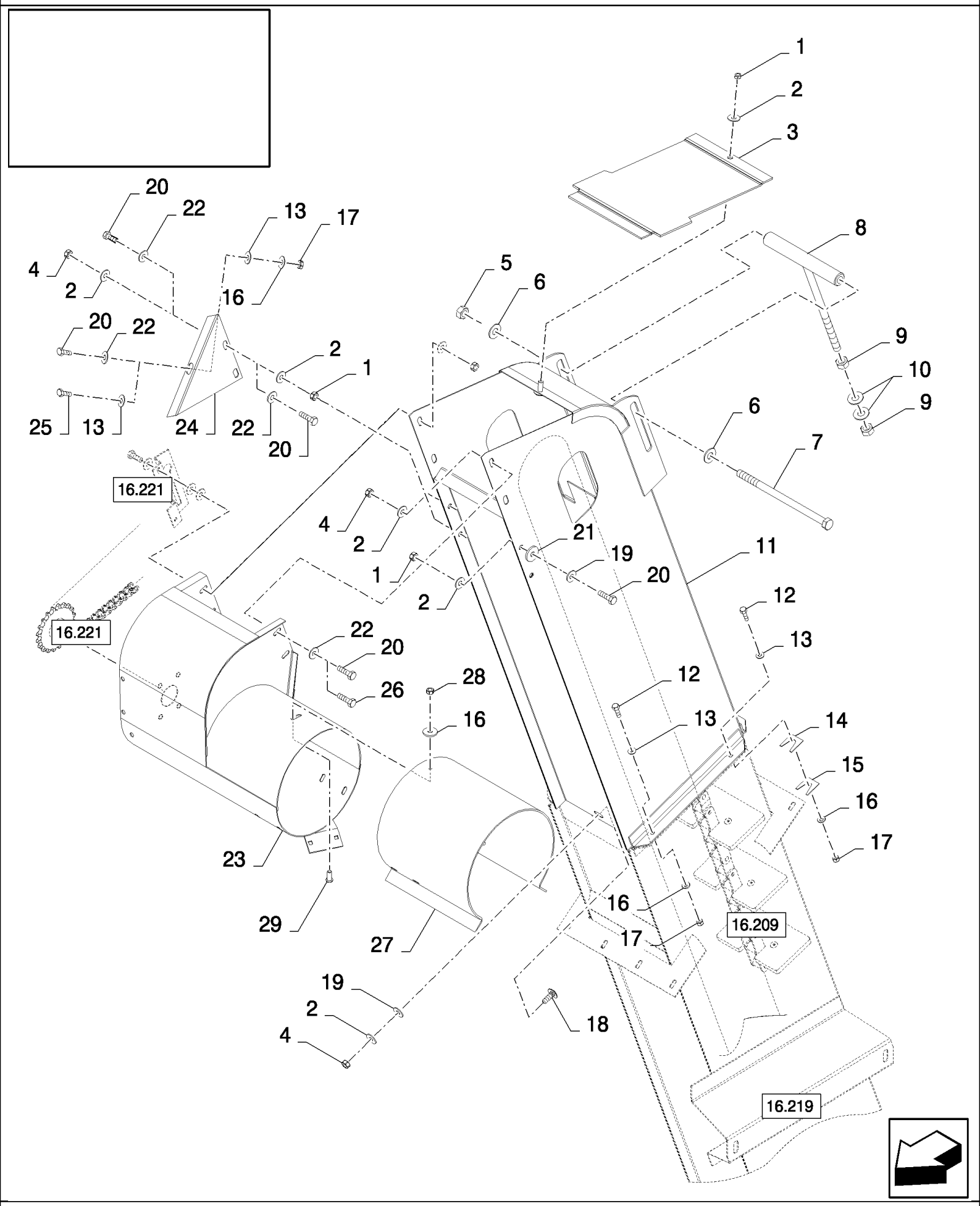

16.208(01) ЗЕРНОВОЙ ЭЛЕВАТОР, УДЛИНИТЕЛИ

ссылка	Номер детали	Кол-во	Описание
1	86629542	4	Контргайка , M8 x 1.25, Cl 8,
2	322358	9	Пружинная шайба , Belleville, M8,
3	84980404	1	Крышка ,
4	89706690	5	Гайка , M8, Cl 8,
5	100038	1	Гайка , M12 x 1.75, Cl 8,
6	140046	2	Плоская шайба , Belleville, M12,
7	86571290	1	БОЛТ, Hex, M12 x 240, 8.8, M12x240
8	84982238	1	Тяга ,
9	100020	2	Гайка , M16, Cl 8,
10	140048	2	Пружинная шайба , Belleville, M16,
11	84981045	1	Удлинитель элеватора , , STANDARD, FOR CS520 ONLY, FOR CL560 ONLY
11	84980378	1	Удлинитель элеватора , , FOR CS540, CS640, CS660 ONLY, STANDARD
11	84981371	1	Удлинитель элеватора , , FOR CS520 ONLY, REINFORCED
11	84981124	1	Удлинитель элеватора , , REINFORCED, FOR CS540, CS640, CS660 ONLY
12	120100	5	БОЛТ, Hex, M6 x 20, 8.8,
13	86588450	7	Плоская шайба , M6,
14	80481491	AR	Регулировочная пластинка ,
15	481489	AR	Регулировочная пластинка ,
16	322357	6	Пружинная шайба , Belleville, M6,
17	353308	6	Гайка , M6 x 1, Cl 8,
18	86507486	1	БОЛТ, С КВАДРАТНЫМ ПОДГОЛОВКОМ, Short NK, M8 x 20, Cl8.8, Full Thd,
19	378243	4	Плоская шайба , M8,
20	43127	7	БОЛТ, Hex, M8 x 25, 8.8, , BSN C363
20	120104	2	Винт , Hex, M8 x 20, 8.8, , ASN D364
21	140041	1	Плоская шайба , M8 x 28 x 3,
22	140016	6	Плоская шайба , M8 x 16 x 1.6,
23	84982244	1	Трубка , , BSN C511
23	87397198	1	Трубка , , ASN D512
24	84980409	1	Усиление ,
25	86508568	1	Винт , Hex, M6 x 16, 8.8, , ASN D364
26	16043224	3	БОЛТ, Hex, M8 x 16, 8.8, Full Thd, , ASN D364
27	84453649	1	Удлинитель , , FOR CS660 ONLY, ASN D364
28	15896221	5	Гайка , M6, Cl 10, , FOR CS660 ONLY, ASN D364
29	86512439	5	Винт , Short NK, M6 x 16, Cl8.8, Full Thd, , FOR CS660 ONLY, ASN D364

16.209(01) ЦЕПЬ ЗЕРНОВОГО ЭЛЕВАТОРА

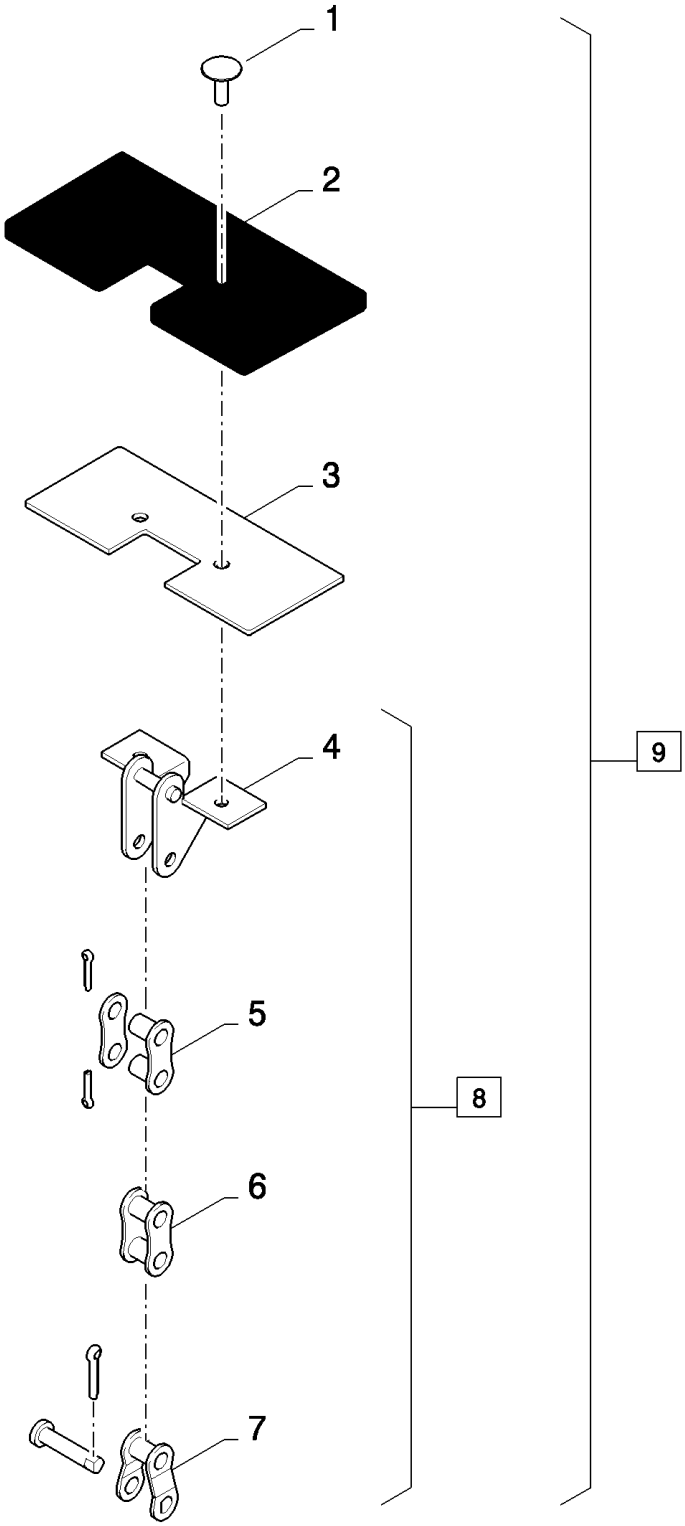

16.209(01) ЦЕПЬ ЗЕРНОВОГО ЭЛЕВАТОРА

ссылка	Номер детали	Кол-во	Описание
1	NS	AR	Не обслуживается , Rivet, FOR CS540, CS640, CS660 ONLY
1	NS	AR	Не обслуживается , , FOR CL560, CS520 ONLY
2	9835453	AR	Резиновый скребок , , FOR CS540, CS640, CS660 ONLY
2	9835453	AR	Резиновый скребок , , FOR CL560, CS520 ONLY
3	84015241	AR	Пластина , , FOR CS540, CS640, CS660 ONLY
3	84015241	AR	Пластина , , FOR CL560, CS520 ONLY
4	84017435	AR	Соединительное звено , , FOR CS540, CS640, CS660 ONLY
4	84017435	AR	Соединительное звено , , FOR CL560, CS520 ONLY
5	40241	AR	Соединительное звено , , FOR CS540, CS640, CS660 ONLY
5	40241	AR	Соединительное звено , , FOR CL560, CS520 ONLY
6	86595253	AR	Звено цепи , , FOR CS540, CS640, CS660 ONLY
6	86595253	AR	Звено цепи , , FOR CL560, CS520 ONLY
7	40242	3	Внешняя тяга , , FOR CS540, CS640, CS660 ONLY
7	40242	2	Внешняя тяга , , FOR CL560, CS520 ONLY
8	84981580	1	Цепь , (4 to 7), FOR CS640, CS660 ONLY
8	84981580	1	Цепь , (4 to 7), FOR CS540 ONLY, BSN C435
8	84461202	1	(4 to 7), FOR CS540 ONLY, ASN D436
8	84452605	1	Цепь , (4 to 7), FOR CL560, CS520 ONLY, BSN C435
8	84461200	1	(4 to 7), FOR CL560, CS520 ONLY, ASN D436
9	84980970	1	Цепь , (1 to 8), FOR CL560, CS520 ONLY, BSN C435
9	84461192	1	Цепь , (1 to 8), FOR CL560, CS520 ONLY, ASN D436
9	84980072	1	Цепь , (1 to 8), FOR CS640, CS660 ONLY
9	84980072	1	Цепь , (1 to 8), FOR CS540 ONLY, BSN C435
9	84461193	1	Цепь , (1 to 8), FOR CS540 ONLY, ASN D436

16.210(01) РАЗГРУЗОЧНЫЙ ШНЕК

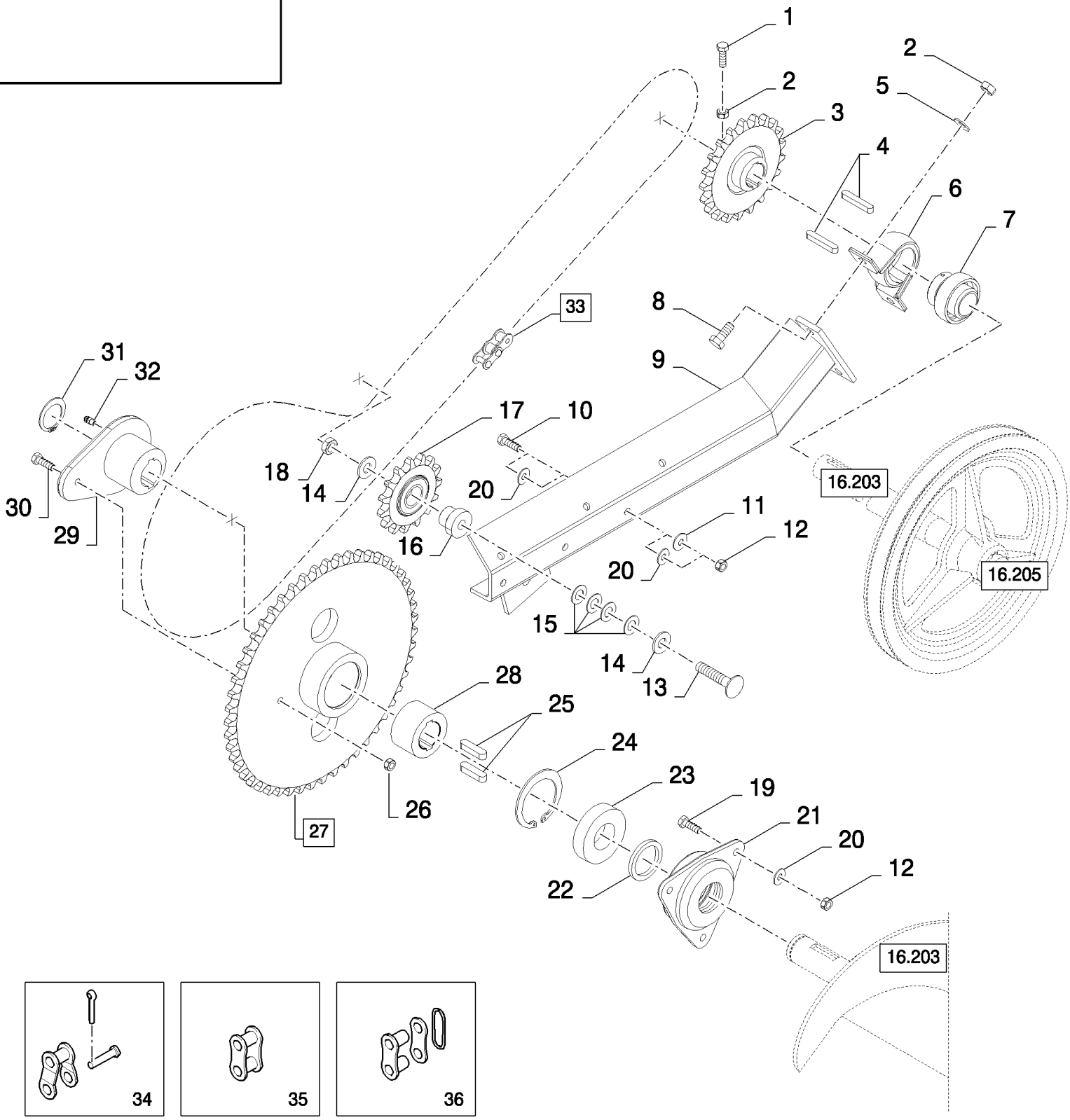

CS640 COMBINE BASE UNIT (1/03-) - Unloading

16.210(01) РАЗГРУЗОЧНЫЙ ШНЕК

ссылка	Номер детали	Кол-во	Описание
1	43138	1	Винт , Hex, M10 x 20, 8.8, Full Thd,
2	100016	3	Гайка , M10, Cl 8,
3	84981078	1	Звездочка ведомая ,
4	170010	2	Шпонка ,
5	140045	2	Пружинная шайба , Belleville, M10,
6	80399605	1	Посадочное место ,
7	325110	1	ПОДШИПНИК В СБОРЕ, , BSN C363
7	84069440	1	ПОДШИПНИК, ШАРИКОВЫЙ, , ASN D364
8	43139	2	Винт , Hex, M10 x 25, 8.8, Full Thd, M10x25
9	84980406	1	Суппорт ,
10	120104	3	Винт , Hex, M8 x 20, 8.8,
11	412650	3	Плоская шайба , Belleville, M8,
12	89706690	6	Гайка , M8, Cl 8,
13	412097	1	БОЛТ, С КВАДРАТНЫМ ПОДГОЛОВКОМ, Short NK, M12 x 60, Cl8.8,
14	378245	2	Плоская шайба , M12,
15	140175	AR	Плоская шайба , 13MM
16	84071951	1	ВТУЛКА,
17	84980926	1	Звездочка ,
18	412126	1	Контргайка , M12 x 1.75, Cl 8,
19	43127	3	БОЛТ, Hex, M8 x 25, 8.8,
20	322358	9	Пружинная шайба , Belleville, M8,
21	84980468	1	Корпус подшипника ,
22	220011	1	Уплотнительное кольцо ,
23	84438926	1	ПОДШИПНИК В СБОРЕ,
24	370018	1	Стопорное кольцо ,
25	354775	2	Шпонка ,
26	412250	1	Контргайка , M8 x 1.25, Cl 8, , BSN C363
26	412250	6	Контргайка , M8 x 1.25, Cl 8, , ASN D364
27	84981079	1	Звездочка ведомая , (28)
28	9819016	1	ВТУЛКА,
29	84980558	1	Ступица ,
30	43129	1	БОЛТ, Hex, M8 x 40, 8.8, , BSN C363
30	43129	6	БОЛТ, Hex, M8 x 40, 8.8, , ASN D364
31	11068376	1	Стопорное кольцо , M35, Ext x 1.5 Thk,
32	321204	1	Тавотница , M6 x 1, 16mm lg,
33	84981073	1	Цепь , (34 to 36)
34	86595275	1	Внешняя тяга ,
35	86595251	113	Звено цепи ,
36	165590	1	Соединительное звено ,

16.211(01) РАЗГРУЗОЧНЫЙ ШНЕК

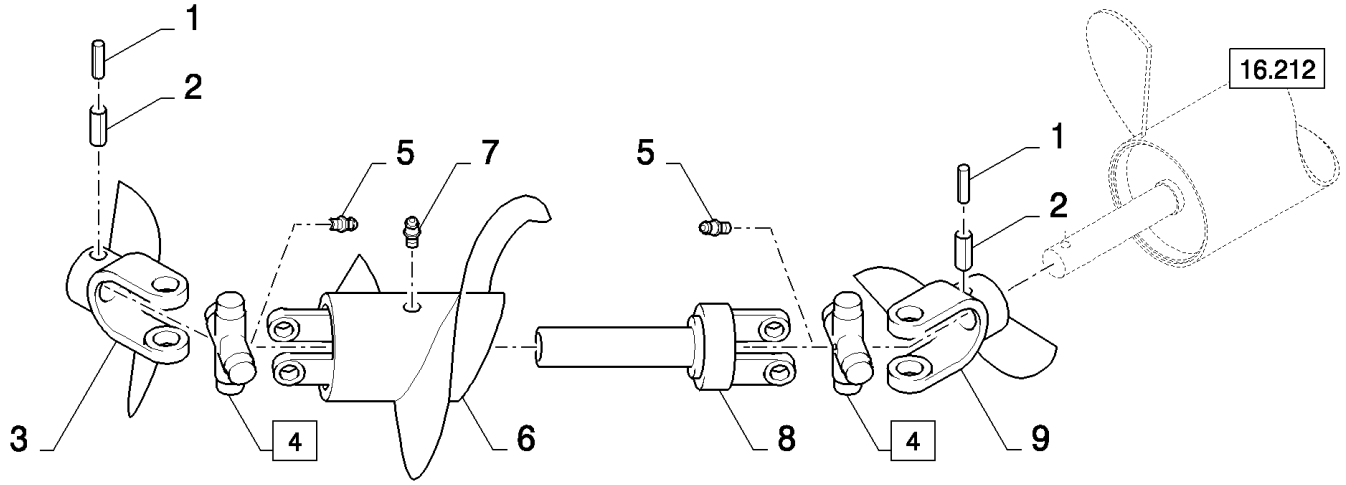

CS640 COMBINE BASE UNIT (1/03-) - Unloading

16.211(01) РАЗГРУЗОЧНЫЙ ШНЕК

ссылка	Номер детали	Кол-во	Описание
1	412689	2	Стопорный штифт , M8 x 50, Slotted,
2	130054	2	Стопорный штифт , M13 x 55, Slotted,
3	916104	1	Вилка ,
4	916025	2	Крестовина , (5)
5	412014	2	Тавотница ,
6	920224	1	ШНЕК,
7	321204	1	Тавотница , M6 x 1, 16mm lg,
8	84817002	1	Вилка ,
9	84817003	1	Вилка ,

16.212(01) РАЗГРУЗОЧНЫЙ ШНЕК

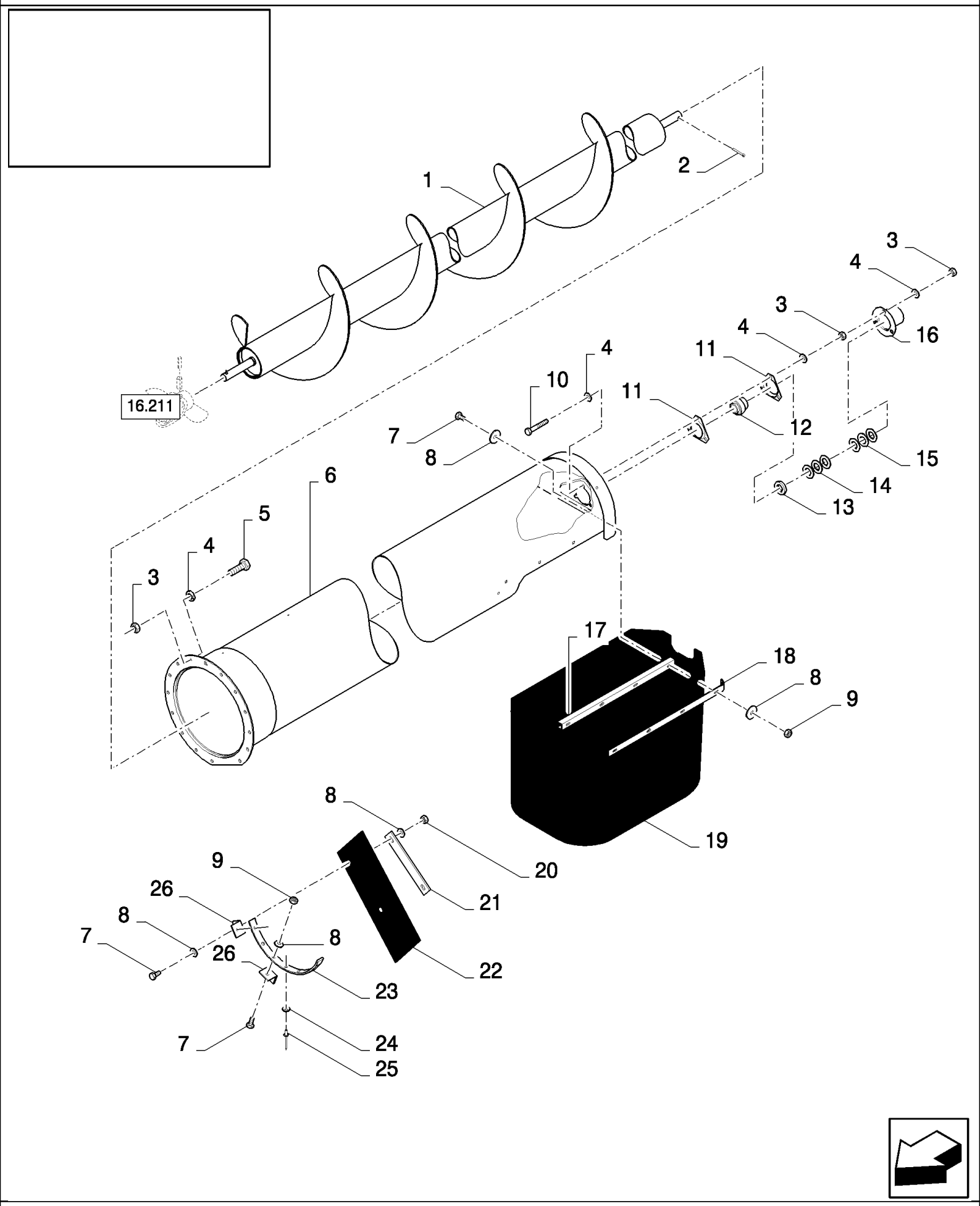

CS640 COMBINE BASE UNIT (1/03-) - Unloading

16.212(01) РАЗГРУЗОЧНЫЙ ШНЕК

ссылка	Номер детали	Кол-во	Описание
1	84814984	1	ШНЕК, , FOR 3.85M ONLY
1	84023189	1	ШНЕК, , FOR 4.65M ONLY
1	84056827	1	ШНЕК, , FOR 5.20M ONLY
2	14610270	1	Стопорный штифт , M10 x 45, Slotted,
3	100016	21	Гайка , M10, Cl 8,
4	140045	24	Пружинная шайба , Belleville, M10,
5	43138	15	Винт , Hex, M10 x 20, 8.8, Full Thd,
6	84818557	1	Трубка , , FOR 3.85M ONLY
6	84807617	1	Трубка , , FOR 4.65M ONLY
6	84800557	1	Трубка , , FOR 5.20M ONLY
7	86508568	13	Винт , Hex, M6 x 16, 8.8,
7	120100	15	БОЛТ, Hex, M6 x 20, 8.8,
8	322357	28	Пружинная шайба , Belleville, M6,
9	15896221	13	Гайка , M6, Cl 10,
10	120112	3	БОЛТ, Hex, M10 x 40, 8.8, Full Thd,
11	86548970	2	Фланец ,
12	325106	1	ПОДШИПНИК В СБОРЕ,
13	84814900	AR	Плоская шайба ,
14	84814901	AR	Плоская шайба ,
15	441176	AR	Плоская шайба , 31MM
16	84807620	1	Крышка ,
17	84443764	1	Суппорт ,
18	84814934	2	Крепежная пластина ,
19	9811657	1	ТЕНТ,
20	353308	2	Гайка , M6 x 1, Cl 8,
21	84814935	1	Пластина ,
22	439876	1	ТЕНТ, , BSN C323
22	84814953	1	ТЕНТ, , ASN D324
23	455862	1	Суппорт ,
24	335872	7	Плоская шайба , 4MM
25	NS	7	Не обслуживается , Rivet
26	333349	2	КРОНШТЕЙН, , BSN C323
26	84814930	2	КРОНШТЕЙН, , ASN D324
27	120100	2	БОЛТ, Hex, M6 x 20, 8.8, , BSN C383

16.213(01) ЗЕРНОВОЙ БУНКЕР - ЩИТЫ, СПРАВА

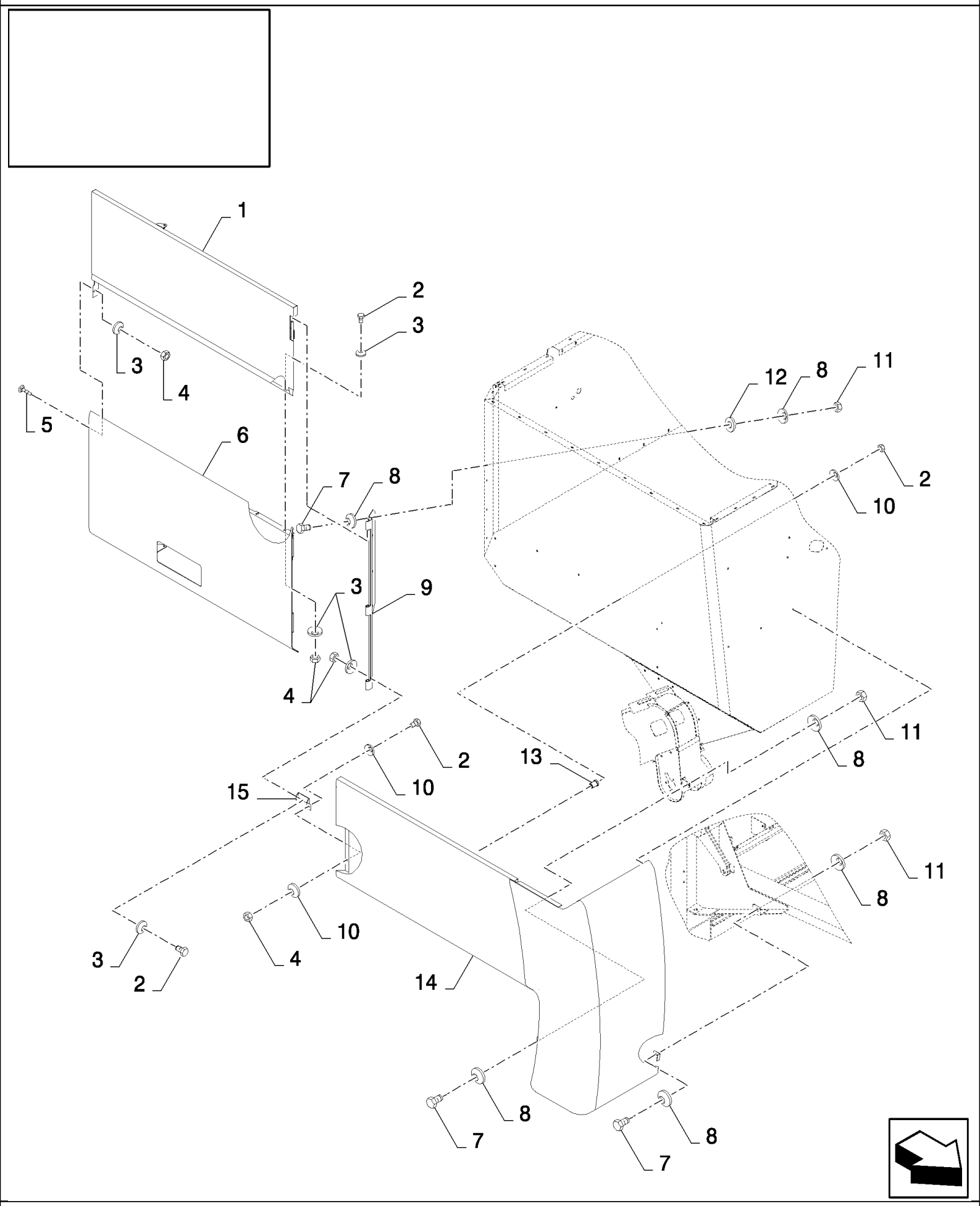

CS640 COMBINE BASE UNIT (1/03-) - Unloading

16.213(01) ЗЕРНОВОЙ БУНКЕР - ЩИТЫ, СПРАВА

ссылка	Номер детали	Кол-во	Описание
1	84434007	1	Кожух ,
2	120100	20	БОЛТ, Hex, M6 x 20, 8.8,
3	322357	15	Пружинная шайба , Belleville, M6,
4	15896221	9	Гайка , M6, Cl 10,
5	9706703	1	БОЛТ, С КВАДРАТНЫМ ПОДГОЛОВКОМ, Short NK, M6 x 20, Cl8.8, Full Thd,
6	84434112	1	Кожух ,
7	43127	6	БОЛТ, Hex, M8 x 25, 8.8,
8	412650	12	Плоская шайба , Belleville, M8,
9	84433978	1	Суппорт ,
10	412649	14	Пружинная шайба , Belleville, M6,
11	89706690	6	Гайка , M8, Cl 8,
12	86511315	4	Плоская шайба , M8 x 16 x 1.6,
13	80740622	12	Гайка , M6x16
14	84434143	1	Кожух ,
15	84438873	1	КРОНШТЕЙН,

16.214(01) ЗЕРНОВОЙ БУНКЕР - ЩИТЫ, СПРАВА

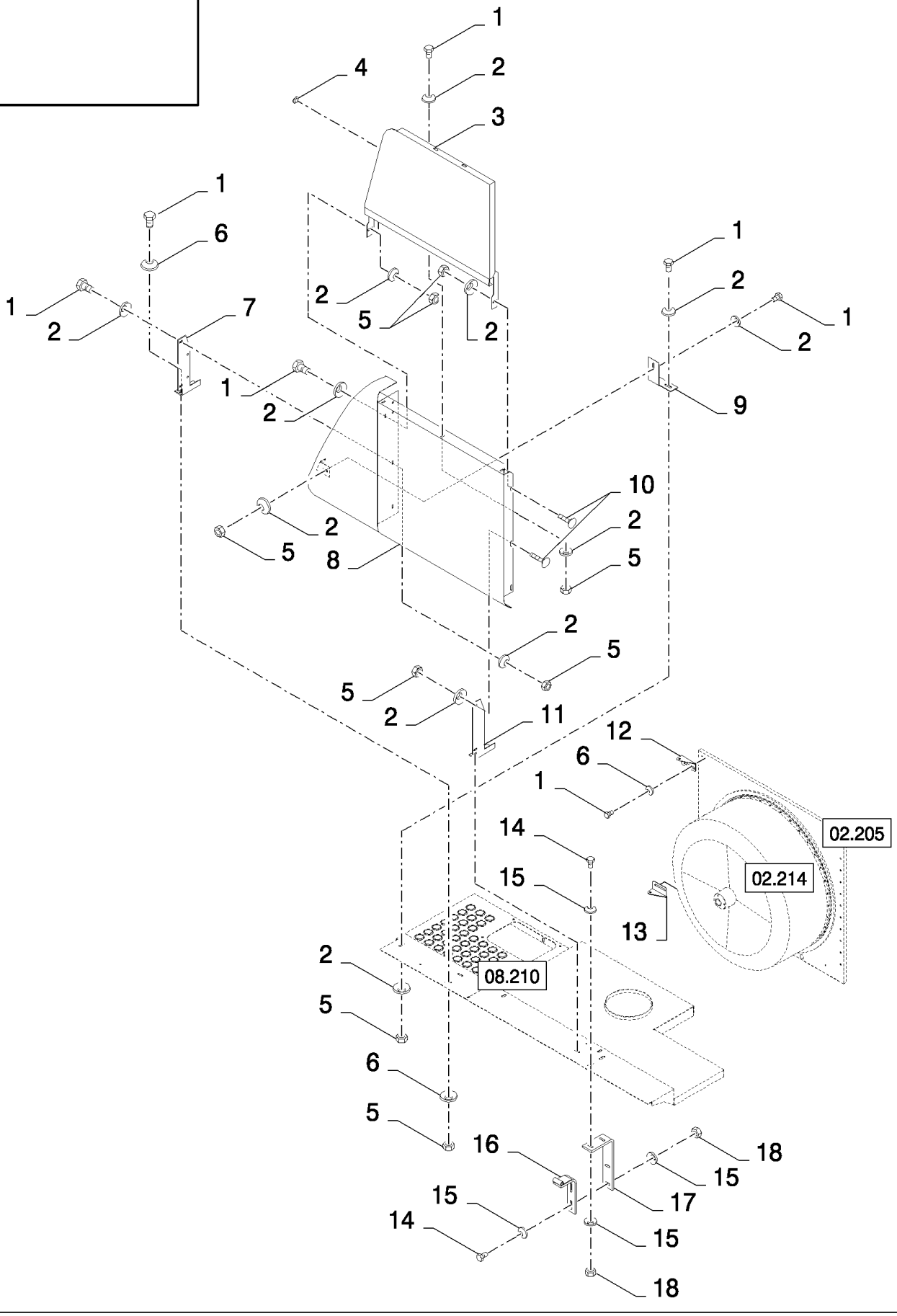

16.214(01) ЗЕРНОВОЙ БУНКЕР - ЩИТЫ, СПРАВА

ссылка	Номер детали	Кол-во	Описание
1	120100	16	БОЛТ, Hex, M6 x 20, 8.8,
2	322357	19	Пружинная шайба , Belleville, M6,
3	84441382	1	Кожух ,
4	331233	1	Пробка ,
5	15896221	15	Гайка , M6, Cl 10,
6	412649	12	Пружинная шайба , Belleville, M6,
7	84444170	1	Пластина ,
8	84434264	1	Кожух ,
9	84434025	1	КРОНШТЕЙН,
10	9706703	3	БОЛТ, С КВАДРАТНЫМ ПОДГОЛОВКОМ, Short NK, M6 x 20, Cl8.8, Full Thd,
11	84433969	1	Усиление ,
12	84433975	1	КРОНШТЕЙН,
13	84433976	1	КРОНШТЕЙН,
14	43128	4	БОЛТ, Hex, M8 x 30, 8.8,
14	43127	4	БОЛТ, Hex, M8 x 25, 8.8,
15	412650	8	Плоская шайба , Belleville, M8,
16	84435936	1	Шарнир , , BSN C363
16	84449291	1	Шарнир , , ASN D364
17	84435892	1	, BSN C363
18	89706690	4	Гайка , M8, Cl 8,

16.215(01) ЗЕРНОВОЙ БУНКЕР

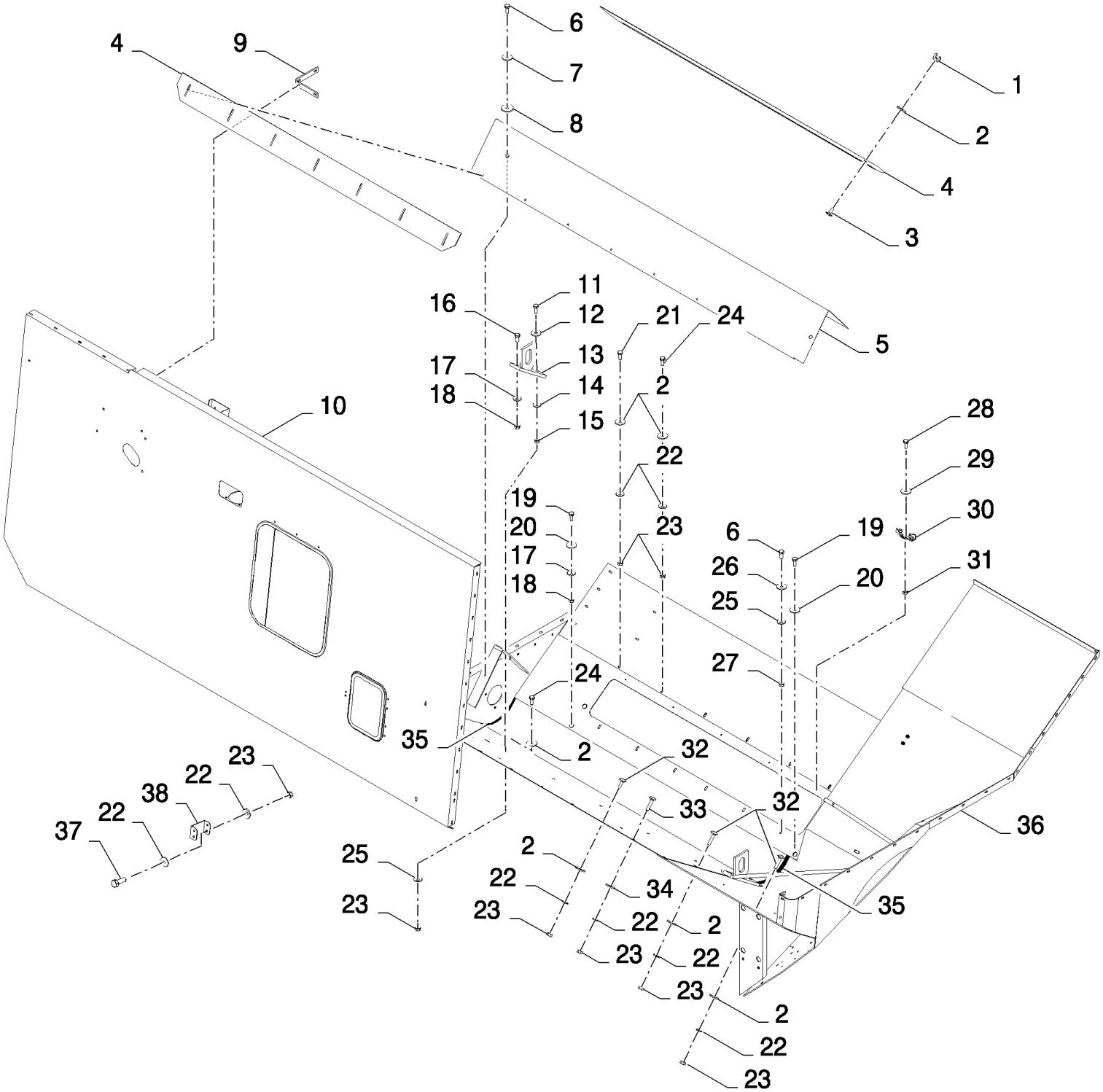

CS640 COMBINE BASE UNIT (1/03-) - Unloading

16.215(01) ЗЕРНОВОЙ БУНКЕР

ссылка	Номер детали	Кол-во	Описание
1	84814892	14	Гайка-барашек, M6 x 1,
2	140040	AR	Плоская шайба , M6 x 22 x 2,
3	86512439	14	Винт , Short NK, M6 x 16, Cl8.8, Full Thd,
4	84981932	2	Пластина , , FOR CS520, CS540 ONLY, FOR CL560 ONLY
4	84980260	2	Пластина , , FOR CS640, CS660 ONLY
5	84981933	1	Пластина , , FOR CS520, CS540 ONLY, FOR CL560 ONLY
5	84980259	1	Пластина , , FOR CS640, CS660 ONLY
6	120104	9	Винт , Hex, M8 x 20, 8.8,
7	322358	2	Пружинная шайба , Belleville, M8,
8	140041	2	Плоская шайба , M8 x 28 x 3,
9	84980257	1	КРОНШТЕЙН, , BSN C363
10	84981054	1	Пластина , , FOR CL560 ONLY, FOR CS520 ONLY
10	84980850	1	Пластина , , FOR CS540 ONLY, BSN C363
10	84448331	1	Пластина , , FOR CS540 ONLY, ASN D364
10	84980247	1	Пластина , , FOR CS640, CS660 ONLY, BSN C363
10	84982578	1	Пластина , , FOR CS640, CS660 ONLY, ASN D364
11	120090	2	Винт , Hex, M16 x 50, 8.8,
12	333041	2	Плоская шайба , 16MM
13	80447217	1	Подвеска ,
14	140048	2	Пружинная шайба , Belleville, M16,
15	100020	2	Гайка , M16, Cl 8,
16	86629541	3	БОЛТ, Hex, M12 x 40, 8.8, Full Thd,
17	140046	10	Плоская шайба , Belleville, M12,
18	9706685	10	Гайка , M12, Cl 8,
19	9706687	10	Винт , Hex, M12 x 30, 8.8,
20	84014353	10	Стопорная шайба , 13MM
21	86977786	1	БОЛТ, Hex, M6 x 25, 8.8,
22	412649	AR	Пружинная шайба , Belleville, M6,
23	15896221	AR	Гайка , M6, Cl 10,
24	120100	AR	БОЛТ, Hex, M6 x 20, 8.8,
25	412650	AR	Плоская шайба , Belleville, M8, 6MM
26	86511315	7	Плоская шайба , M8 x 16 x 1.6,
27	89706690	7	Гайка , M8, Cl 8,
28	86511042	6	Винт , Cross Pan Hd, M4 x 16,
29	362785	6	Плоская шайба ,
30	362786	6	Застежка ,
31	385681	6	Контргайка , M4 x .7, Cl 8, M4
32	86512441	3	БОЛТ, С КВАДРАТНЫМ ПОДГОЛОВКОМ, Short NK, M6 x 30, Cl8.8, Full Thd, M6x30
33	9706703	AR	БОЛТ, С КВАДРАТНЫМ ПОДГОЛОВКОМ, Short NK, M6 x 20, Cl8.8, Full Thd,
34	140016	AR	Плоская шайба , M8 x 16 x 1.6,
35	80400908	AR	Уплотнительное кольцо , L=0.4M
36	84980837	1	Зерновой бункер , , FOR CS520, CS540 ONLY, FOR CL560 ONLY
36	84980228	1	Зерновой бункер , , FOR CS640, CS660 ONLY
37	86508568	2	Винт , Hex, M6 x 16, 8.8,
38	84447829	1	КРОНШТЕЙН,

CS640 COMBINE BASE UNIT (1/03-) - Unloading

16.216(01) ЗЕРНОВОЙ БУНКЕР

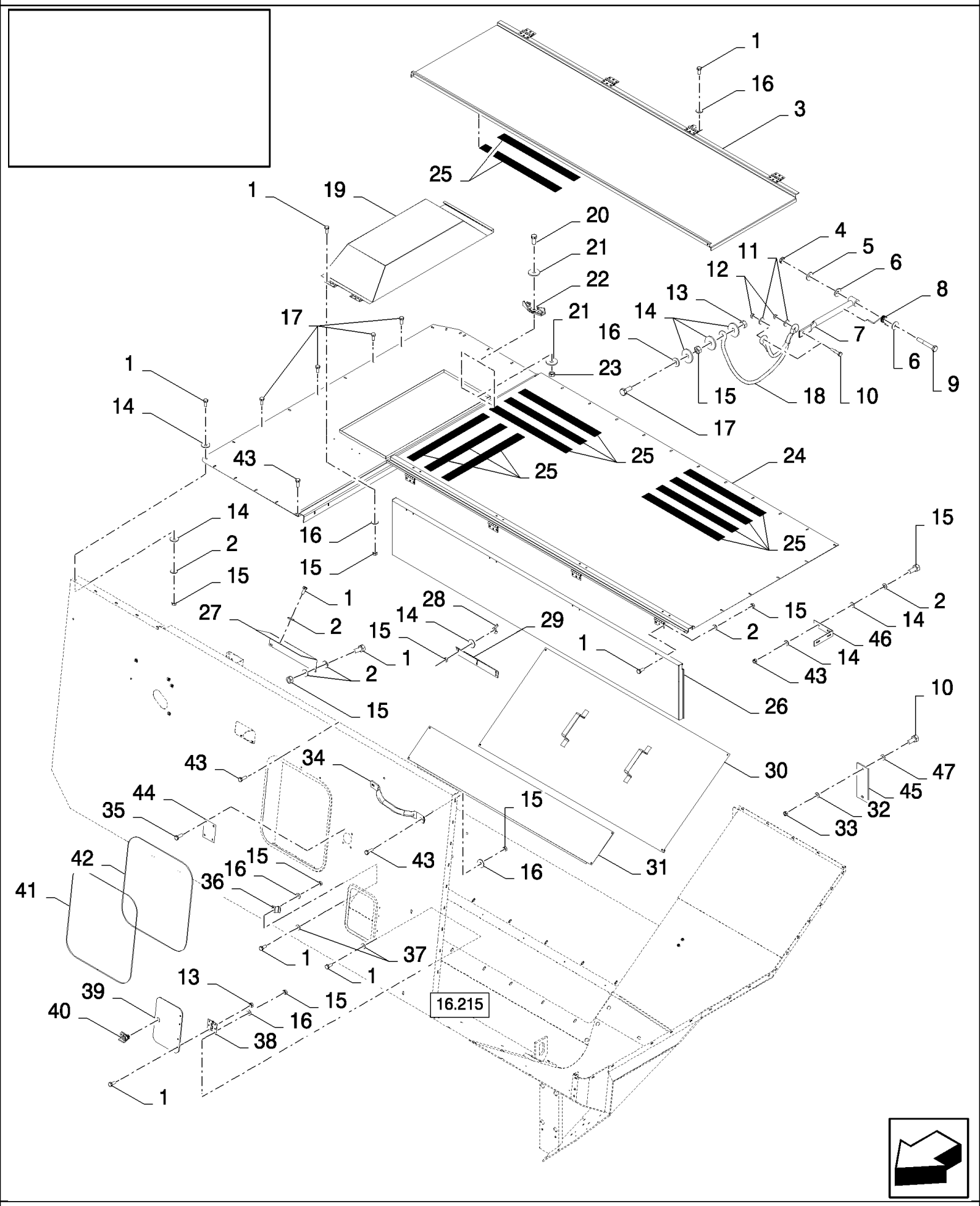

CS640 COMBINE BASE UNIT (1/03-) - Unloading

16.216(01) ЗЕРНОВОЙ БУНКЕР

ссылка	Номер детали	Кол-во	Описание
1	86508568	AR	Винт , Hex, M6 x 16, 8.8,
2	412649	AR	Пружинная шайба , Belleville, M6,
3	84980855	1	Крышка , , FOR CS540 ONLY, FOR CS520 ONLY
3	84446054	1	Крышка , , FOR CS640 ONLY
4	100037	1	Гайка , M10 x 1.5, Cl 8,
5	140017	1	Плоская шайба , M10 x 20 x 2,
6	140042	2	Плоская шайба , M10 x 34 x 3,
7	84980941	1	Рычаг ,
8	84014761	1	Пружина ,
10	43128	2	БОЛТ, Hex, M8 x 30, 8.8,
11	140016	4	Плоская шайба , M8 x 16 x 1.6,
12	86629542	2	Контргайка , M8 x 1.25, Cl 8,
13	353308	5	Гайка , M6 x 1, Cl 8,
14	140040	AR	Плоская шайба , M6 x 22 x 2,
15	15896221	AR	Гайка , M6, Cl 10,
16	322357	7	Пружинная шайба , Belleville, M6,
17	120102	1	Винт , Hex, M6 x 40, 8.8, Full Thd,
18	84980936	1	Канат ,
19	84980856	1	Крышка , , FOR CS520 ONLY, FOR CS540 ONLY, FOR CL560 ONLY, BSN C487
19	87332293	1	Крышка , , FOR CL560 ONLY, FOR CS540 ONLY, FOR CS520 ONLY, ASN D488
19	84448433	1	Крышка , , FOR CS640 ONLY, BSN C487
19	87347666	1	Крышка , , FOR CS640 ONLY, ASN D488
20	86511042	2	Винт , Cross Pan Hd, M4 x 16,
21	362785	2	Плоская шайба ,
22	362786	2	Застежка ,
23	385681	2	Контргайка , M4 x .7, Cl 8, M4
24	84981023	1	Крышка , , FOR CS520 ONLY, FOR CL560 ONLY, BSN C487
24	87337194	1	Колпачок пробки , , FOR CL560 ONLY, FOR CS520 ONLY, ASN D488
24	84980852	1	Крышка , , FOR CS540 ONLY, BSN C487
24	87332290	1	Колпачок пробки , , FOR CS540 ONLY, ASN D488
24	84980237	1	Крышка , , FOR CS640 ONLY
25	401502	AR	Полоса фрикционная , 51mm x 18.3 Roll - Cut to Size
26	84980853	1	Пластина , , FOR CS520 ONLY, FOR CS540 ONLY, FOR CL560 ONLY
26	84980740	1	Пластина , , FOR CS640 ONLY
27	84980258	1	Крышка ,
28	84814892	3	Гайка-барашек, M6 x 1,
29	9812263	1	КРОНШТЕЙН,
30	84980858	1	Крышка , , FOR CS520 ONLY, FOR CL560 ONLY, FOR CS540 ONLY
30	84980277	1	Пластина , , FOR CS640 ONLY
31	84980857	1	Крышка , , FOR CS520 ONLY, FOR CS540 ONLY, FOR CL560 ONLY
31	84980803	1	Пластина , , FOR CS640 ONLY
32	322358	2	Пружинная шайба , Belleville, M8, , FOR CS640 ONLY
33	89706690	2	Гайка , M8, Cl 8, , FOR CS640 ONLY
34	89837395	1	Ручка ,
35	86512439	4	Винт , Short NK, M6 x 16, Cl8.8, Full Thd, , FOR CS640 ONLY

16.216(01) ЗЕРНОВОЙ БУНКЕР

ссылка	Номер детали	Кол-во	Описание
36	9514387	1	КРОНШТЕЙН, , BSN C323
36	84448395	1	КРОНШТЕЙН, , BSN F324367
36	9514387	1	КРОНШТЕЙН, , ASN D368
37	140015	6	Плоская шайба , 6MM
38	9833212	2	Шарнир ,
39	80825505	1	Стекло ,
40	89577003	1	Замок ,
41	9500277	1	Стекло кабины ,
42	89850033	1	Уплотнительное кольцо , L=1.8M
43	120100	22	БОЛТ, Hex, M6 x 20, 8.8,
44	84982706	1	ЧАШКА, КРЫШКА, , FOR CS640 ONLY
45	84982707	1	ЧАШКА, КРЫШКА, , FOR CS640 ONLY
46	84980257	4	КРОНШТЕЙН,
47	140041	AR	Плоская шайба , M8 x 28 x 3,
9	43144	1	Винт , Hex, M10 x 70, 8.8,

16.217(01) ЗЕРНОВОЙ БУНКЕР

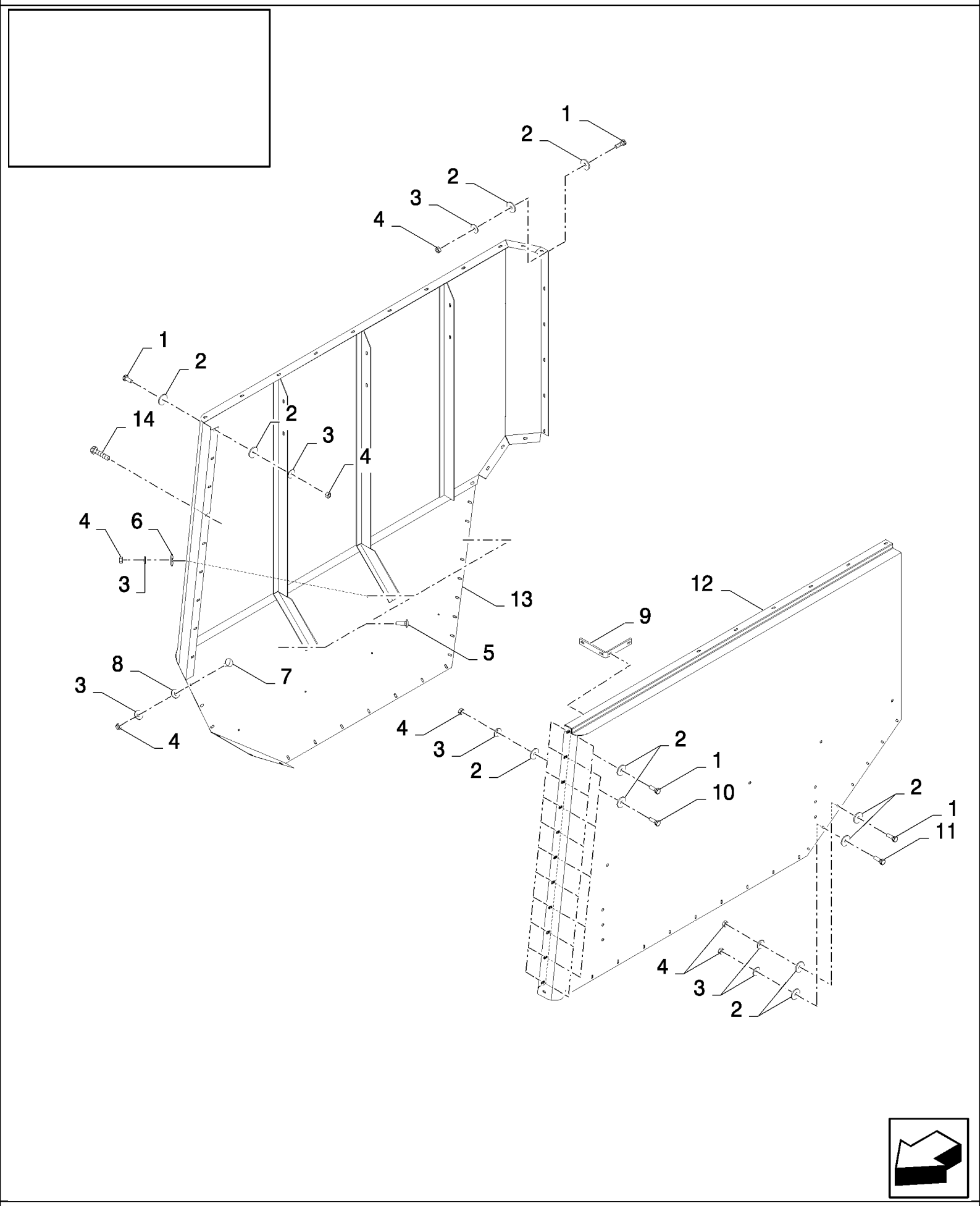

CS640 COMBINE BASE UNIT (1/03-) - Unloading

16.217(01) ЗЕРНОВОЙ БУНКЕР

ссылка	Номер детали	Кол-во	Описание
1	86508568	AR	Винт , Hex, M6 x 16, 8.8,
2	140040	AR	Плоская шайба , M6 x 22 x 2,
3	412649	AR	Пружинная шайба , Belleville, M6,
4	15896221	AR	Гайка , M6, Cl 10,
5	86512441	3	БОЛТ, С КВАДРАТНЫМ ПОДГОЛОВКОМ, Short NK, M6 x 30, Cl8.8, Full Thd, M6x30
6	140016	3	Плоская шайба , M8 x 16 x 1.6,
7	86512439	AR	Винт , Short NK, M6 x 16, Cl8.8, Full Thd,
8	140041	AR	Плоская шайба , M8 x 28 x 3,
9	84980257	1	КРОНШТЕЙН, , BSN C363
10	43117	6	БОЛТ, Hex, M6 x 30, 8.8,
11	120100	13	БОЛТ, Hex, M6 x 20, 8.8,
12	84980849	1	Пластина , LH, FOR CS540 ONLY
12	84981038	1	Панель радиатора , LH, FOR CL560 ONLY, FOR CS520 ONLY
12	84980242	1	Пластина , LH, FOR CS640, CS660 ONLY, BSN C363
12	84982576	1	Панель радиатора , , FOR CS640, CS660 ONLY, ASN D364
13	84980848	1	Пластина , RH, FOR CS540 ONLY
13	84980229	1	Пластина , RH, FOR CS640, CS660 ONLY, BSN C363
13	84449002	1	Панель радиатора , , FOR CS640, CS660 ONLY, ASN D364
13	84981050	1	Панель радиатора , RH, FOR CL560 ONLY, FOR CS520 ONLY
14	120106	1	БОЛТ, Hex, M8 x 40, 8.8, Full Thd, , FOR CS540 ONLY

CS640 COMBINE BASE UNIT (1/03-) - Unloading

16.218(01) ЗЕРНОВОЙ БУНКЕР

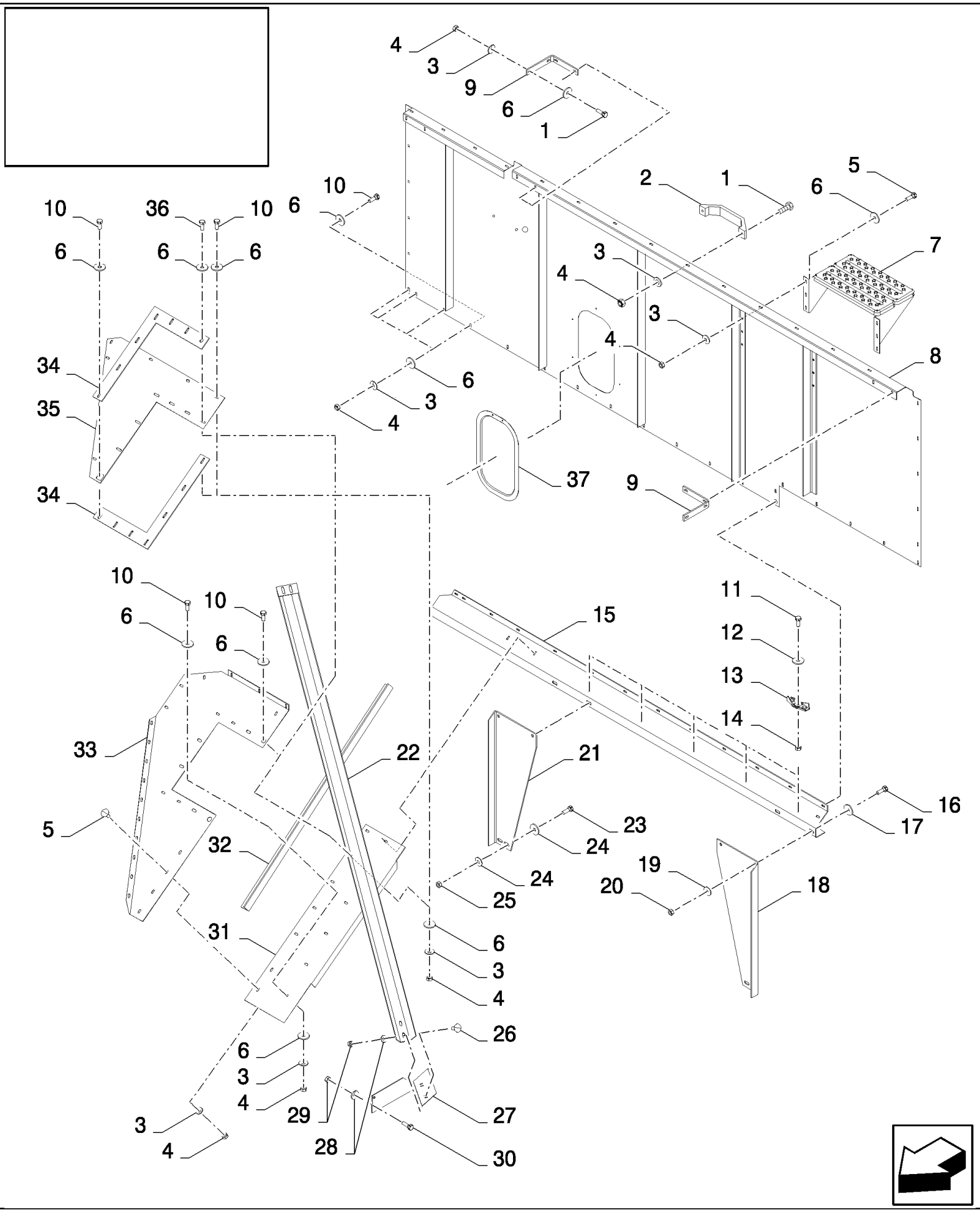

CS640 COMBINE BASE UNIT (1/03-) - Unloading

16.218(01) ЗЕРНОВОЙ БУНКЕР

ссылка	Номер детали	Кол-во	Описание
1	86508568	17	Винт , Hex, M6 x 16, 8.8,
1	120100	1	БОЛТ, Hex, M6 x 20, 8.8,
2	89837395	1	Ручка ,
3	412649	AR	Пружинная шайба , Belleville, M6,
4	15896221	AR	Гайка , M6, Cl 10,
5	9706703	11	БОЛТ, С КВАДРАТНЫМ ПОДГОЛОВКОМ, Short NK, M6 x 20, Cl8.8, Full Thd,
6	140040	AR	Плоская шайба , M6 x 22 x 2,
7	84980712	1	Подножка ,
8	84981052	1	Пластина , , FOR CL560 ONLY, FOR CS520 ONLY
8	84980851	1	Пластина , , FOR CS540 ONLY
8	84980235	1	Пластина , , FOR CS640, CS660 ONLY, BSN C363
8	84982572	1	Пластина , , FOR CS640, CS660 ONLY, BSN F364391
8	84455244	1	Пластина , , FOR CS640, CS660 ONLY, ASN D392
9	84980257	2	КРОНШТЕЙН, , BSN C363
10	120100	AR	БОЛТ, Hex, M6 x 20, 8.8,
11	86511042	6	Винт , Cross Pan Hd, M4 x 16,
12	362785	6	Плоская шайба ,
13	362786	6	Застежка ,
14	385681	6	Контргайка , M4 x .7, Cl 8, M4
15	84980860	1	Суппорт , , FOR CS520, CS540 ONLY, FOR CL560 ONLY
15	84980250	1	Суппорт , , FOR CS640, CS660 ONLY
16	43140	4	БОЛТ, Hex, M10 x 30, 8.8, Full Thd,
17	140042	4	Плоская шайба , M10 x 34 x 3,
18	84980255	1	Суппорт ,
19	140045	4	Пружинная шайба , Belleville, M10,
20	100016	4	Гайка , M10, Cl 8,
21	84980256	1	Суппорт ,
22	84980854	1	Суппорт , , FOR CS540 ONLY
22	84981056	1	Суппорт , , FOR CL560 ONLY, FOR CS520 ONLY
22	84447960	1	Суппорт , , FOR CS640, CS660 ONLY, BSN C363
22	84447960	1	Суппорт , , FOR CS640, CS660 ONLY, ASN D364
23	300389	4	БОЛТ, Hex, M12 x 35, 8.8, Full Thd,
24	394630	8	Плоская шайба , 13MM
25	9706685	4	Гайка , M12, Cl 8,
26	86507486	4	БОЛТ, С КВАДРАТНЫМ ПОДГОЛОВКОМ, Short NK, M8 x 20, Cl8.8, Full Thd,
27	84980888	1	Суппорт , , BSN C487
27	84983469	1	Суппорт , , ASN D488
28	322358	6	Пружинная шайба , Belleville, M8,
29	89706690	6	Гайка , M8, Cl 8,
30	120104	2	Винт , Hex, M8 x 20, 8.8,
31	84980861	1	Пластина , , FOR CS520, CS540 ONLY, FOR CL560 ONLY
31	84980810	1	Пластина , , FOR CS640, CS660 ONLY
32	84980251	1	Усиление ,
33	84980859	1	Пластина , , FOR CS540 ONLY, BSN C363
33	84980254	1	Пластина , , FOR CS640, CS660 ONLY, BSN C363

16.218(01) ЗЕРНОВОЙ БУНКЕР

ссылка	Номер детали	Кол-во	Описание
34	84449357	2	Пластина , , ASN D364
35	84449399	1	Пластина , , FOR CS520, CS540 ONLY, FOR CL560 ONLY, ASN D364
35	84449389	1	Пластина , , FOR CS640, CS660 ONLY, ASN D364
36	86977786	2	БОЛТ, Hex, M6 x 25, 8.8, , ASN D364
37	84455410	1	Пластина , , ASN D392

16.219(01) ЗЕРНОВОЙ ЭЛЕВАТОР

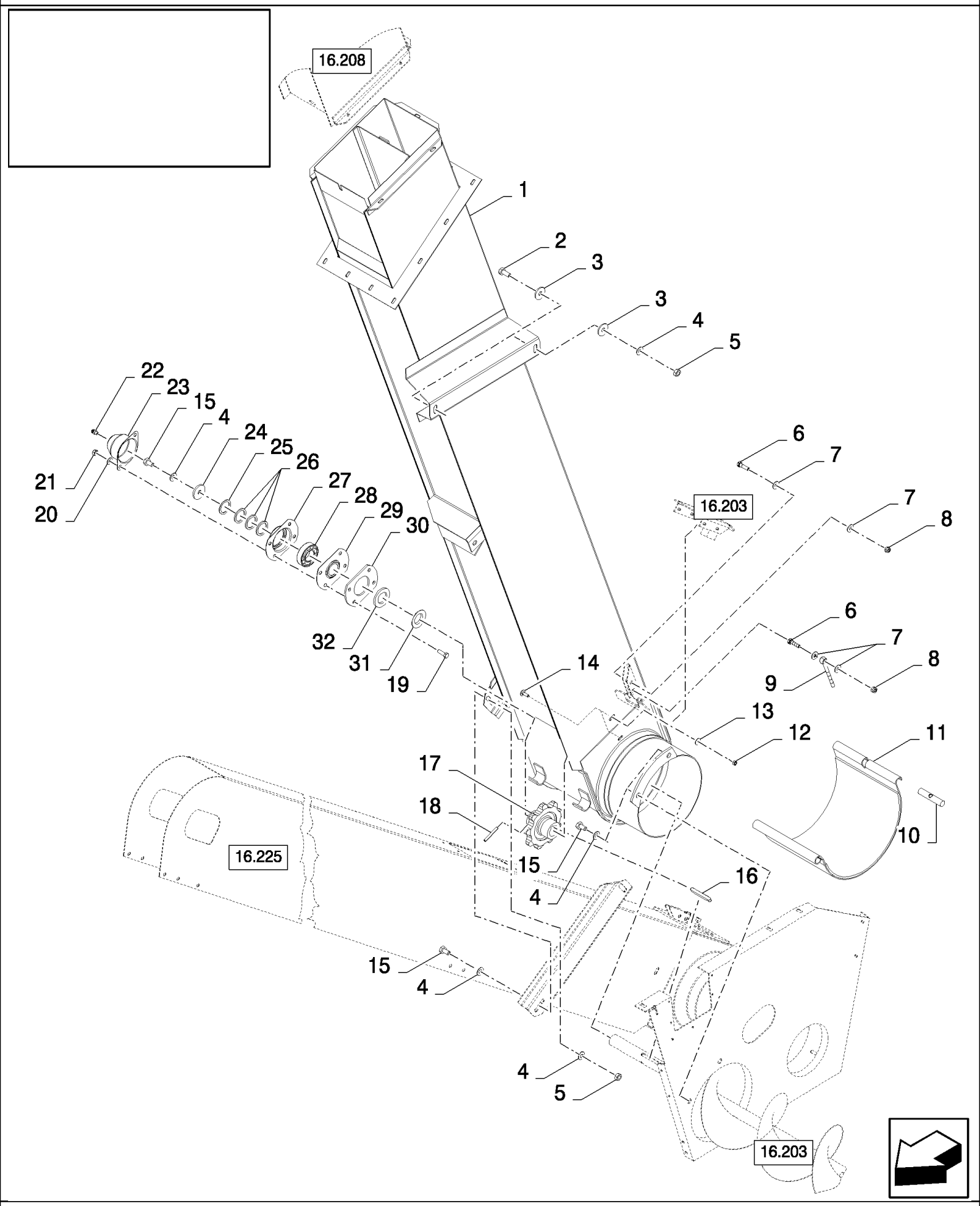

CS640 COMBINE BASE UNIT (1/03-) - Unloading

16.219(01) ЗЕРНОВОЙ ЭЛЕВАТОР

ссылка	Номер детали	Кол-во	Описание
1	84980679	1	Элеватор , , STANDARD, BSN C363
1	84449377	1	Элеватор , , STANDARD, ASN D364
1	84981132	1	Элеватор , , REINFORCED
2	43139	2	Винт , Hex, M10 x 25, 8.8, Full Thd, M10x25
3	140042	4	Плоская шайба , M10 x 34 x 3,
4	140045	8	Пружинная шайба , Belleville, M10,
4	140042	4	Плоская шайба , M10 x 34 x 3,
5	100016	4	Гайка , M10, Cl 8,
6	43128	2	БОЛТ, Hex, M8 x 30, 8.8,
7	86511315	4	Плоская шайба , M8 x 16 x 1.6,
8	86629542	2	Контргайка , M8 x 1.25, Cl 8,
9	9811378	1	Болтс U-образнойголовкой,
10	9811398	1	Стержень ,
11	84980514	1	Крышка ,
11	84982648	1	Ограждение , , PERFORATED (LONG HOLES)
12	15896221	4	Гайка , M6, Cl 10,
13	412649	4	Пружинная шайба , Belleville, M6,
14	9706703	4	БОЛТ, С КВАДРАТНЫМ ПОДГОЛОВКОМ, Short NK, M6 x 20, Cl8.8, Full Thd,
15	43138	5	Винт , Hex, M10 x 20, 8.8, Full Thd,
15	43139	2	Винт , Hex, M10 x 25, 8.8, Full Thd, M10x25
16	354775	1	Шпонка ,
17	84981028	1	Звездочка ведомая ,
18	333960	1	Стопорный штифт , M6 x 50, Slotted,
19	43127	4	БОЛТ, Hex, M8 x 25, 8.8,
20	322358	4	Пружинная шайба , Belleville, M8,
21	89706690	4	Гайка , M8, Cl 8,
22	332038	1	Тавотница ,
23	310067	1	Крышка ,
24	140219	1	Плоская шайба , 11MM
25	140109	AR	Плоская шайба , 31MM
26	140110	AR	Плоская шайба , 31MM
27	9511041	1	Фланец ,
28	210064	1	ПОДШИПНИК В СБОРЕ,
29	84814927	1	Крышка ,
30	84981540	1	Фланец ,
31	310072	1	Кольцо ,
32	220062	1	Уплотнение ,

16.221(01) ЗЕРНОВОЙ ЭЛЕВАТОР, ВЕРХНИЙ ПРИВОД

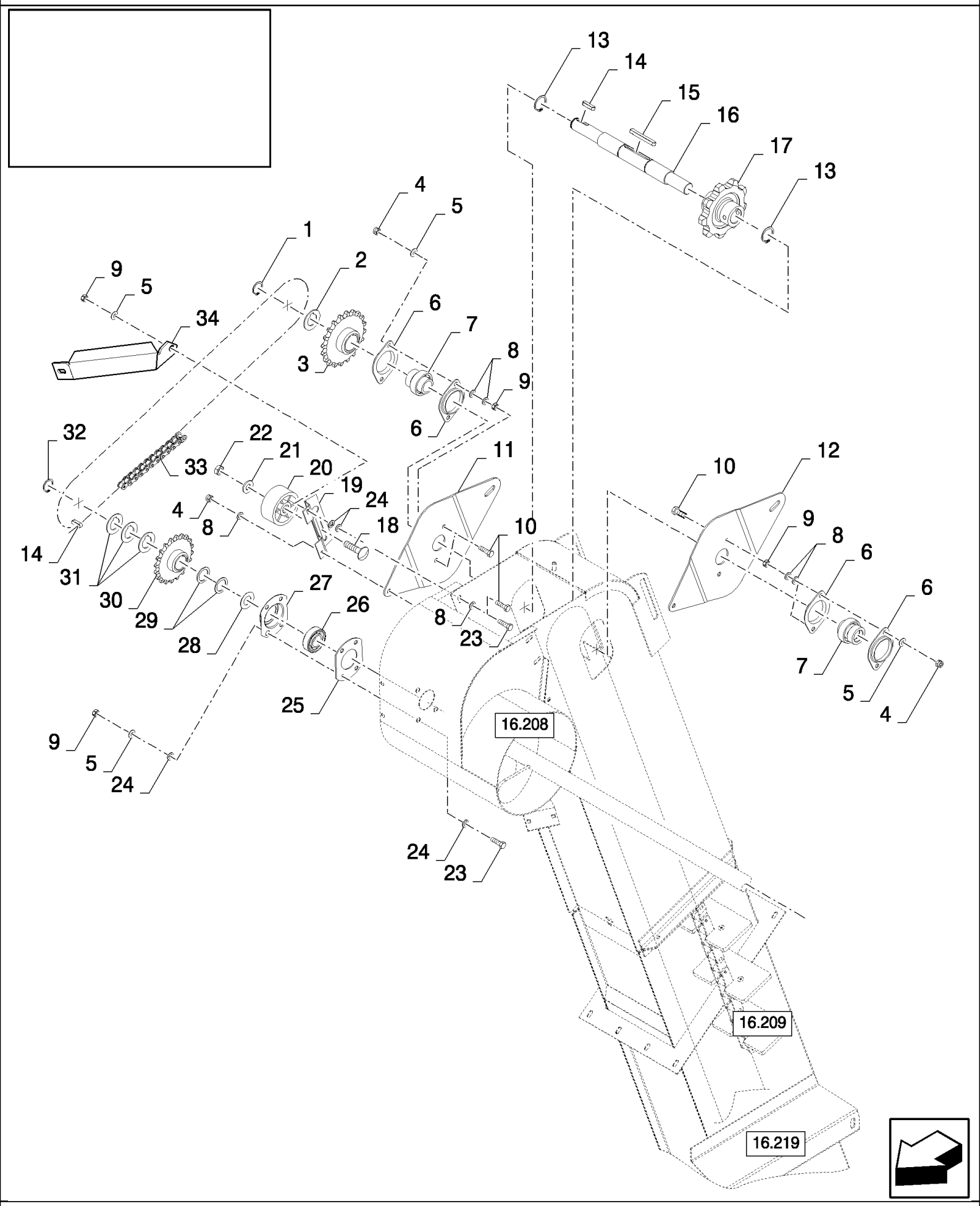

16.221(01) ЗЕРНОВОЙ ЭЛЕВАТОР, ВЕРХНИЙ ПРИВОД

ссылка	Номер детали	Кол-во	Описание
1	370002	1	Стопорное кольцо , M25, Ext,
2	444976	AR	Плоская шайба ,
3	84981212	1	Звездочка ведомая ,
4	86629542	4	Контргайка , M8 x 1.25, Cl 8,
5	322358	8	Пружинная шайба , Belleville, M8,
6	86548974	4	Фланец ,
7	84992001	2	ПОДШИПНИК В СБОРЕ,
8	140016	8	Плоская шайба , M8 x 16 x 1.6,
9	89706690	8	Гайка , M8, Cl 8,
10	43128	4	БОЛТ, Hex, M8 x 30, 8.8,
11	84981356	1	Пластина ,
12	84981025	1	Пластина ,
13	11068376	2	Стопорное кольцо , M35, Ext x 1.5 Thk,
14	170030	2	Шпонка , M8 x 7 x 32, Par,
15	354775	1	Шпонка ,
16	84981299	1	Вал ,
17	84981028	1	Звездочка ведомая ,
18	334682	1	БОЛТ, С КВАДРАТНЫМ ПОДГОЛОВКОМ, Short NK, M12 x 50, Cl8.8, Full Thd,
19	84981355	1	Суппорт ,
20	334970	1	Саттелит ,
21	378245	1	Плоская шайба , M12,
22	412126	1	Контргайка , M12 x 1.75, Cl 8,
23	43127	4	БОЛТ, Hex, M8 x 25, 8.8,
24	378243	8	Плоская шайба , M8,
25	310085	1	Фланец ,
26	210043	1	ПОДШИПНИК, ШАРИКОВЫЙ,
27	9511041	1	Фланец ,
28	140110	AR	Плоская шайба , 31MM
29	140108	AR	Плоская шайба , 31MM
30	84981030	1	Звездочка ведомая ,
31	444974	AR	Плоская шайба ,
32	370003	1	Стопорное кольцо , M30, Ext,
33	592010	1	Цепь ,
34	84983280	1	Усиление , , FOR CS640, CS660 ONLY

16.222(01) КОЛОСОВЫЕ ЭЛЕВАТОРЫ

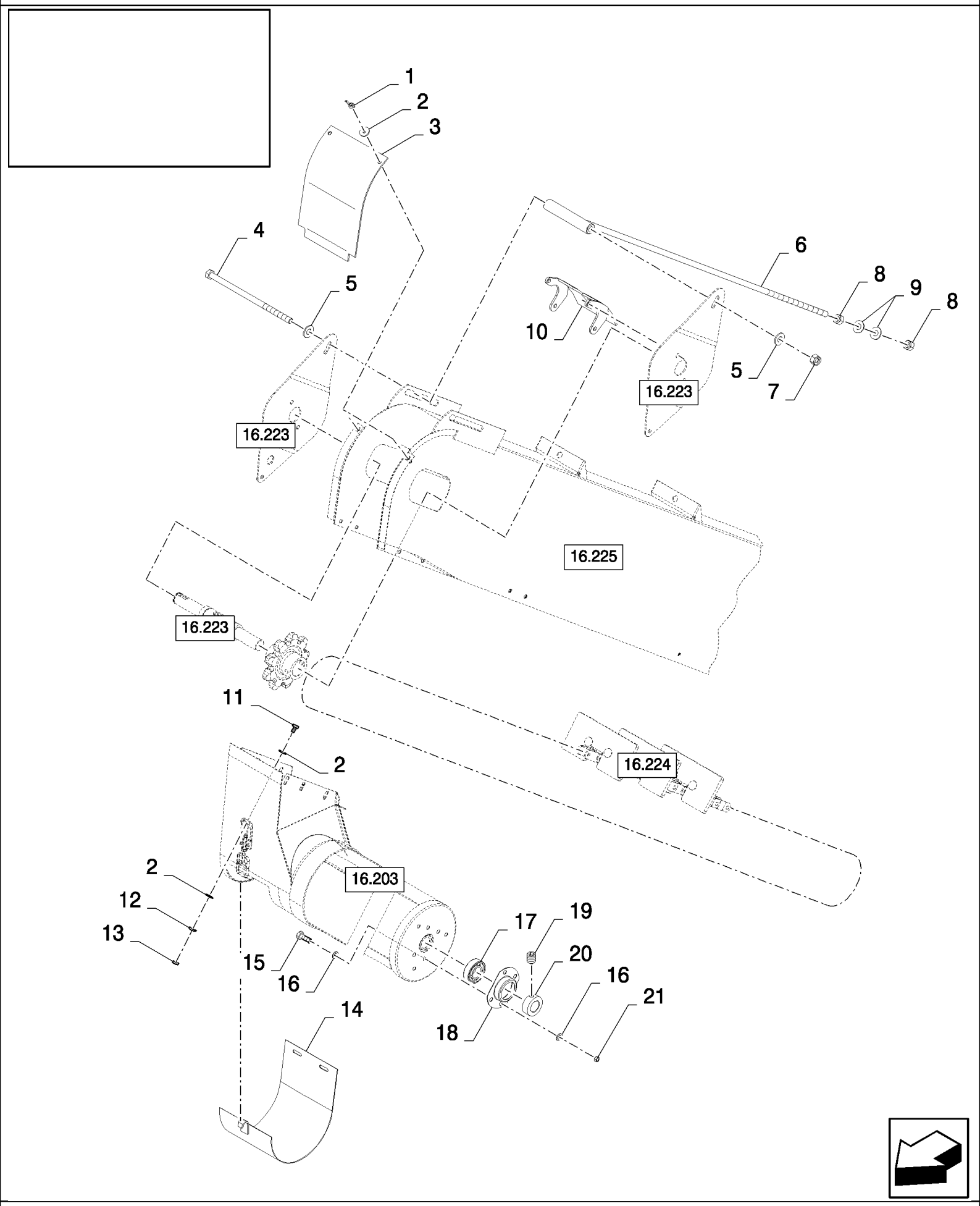

16.222(01) КОЛОСОВЫЕ ЭЛЕВАТОРЫ

ссылка	Номер детали	Кол-во	Описание
1	84814892	2	Гайка-барашек, M6 x 1,
2	140040	6	Плоская шайба , M6 x 22 x 2,
3	84980878	1	Крышка ,
4	380423	1	БОЛТ, Hex, M12 x 170, 8.8, M12x170
5	140046	2	Плоская шайба , Belleville, M12,
6	84982241	1	Рулевая тяга с резьбой ,
7	100038	1	Гайка , M12 x 1.75, Cl 8,
8	100020	2	Гайка , M16, Cl 8,
9	140048	2	Пружинная шайба , Belleville, M16,
10	84981165	1	Пластина ,
11	86508568	2	Винт , Hex, M6 x 16, 8.8,
12	322357	2	Пружинная шайба , Belleville, M6,
13	15896221	2	Гайка , M6, Cl 10,
14	84980877	1	Крышка ,
15	16043224	4	БОЛТ, Hex, M8 x 16, 8.8, Full Thd, , ASN D364
16	322358	8	Пружинная шайба , Belleville, M8,
17	80034439	1	ПОДШИПНИК В СБОРЕ,
18	310045	1	Фланец ,
19	300480	1	Стопорный винт , Hex Soc, M10 x 12, Cup Pt,
20	300003	1	Кольцо ,
21	89706690	4	Гайка , M8, Cl 8,
15	16043224	7	БОЛТ, Hex, M8 x 16, 8.8, Full Thd, , BSN C363

16.223(01) КОЛОСОВЫЕ ЭЛЕВАТОРЫ

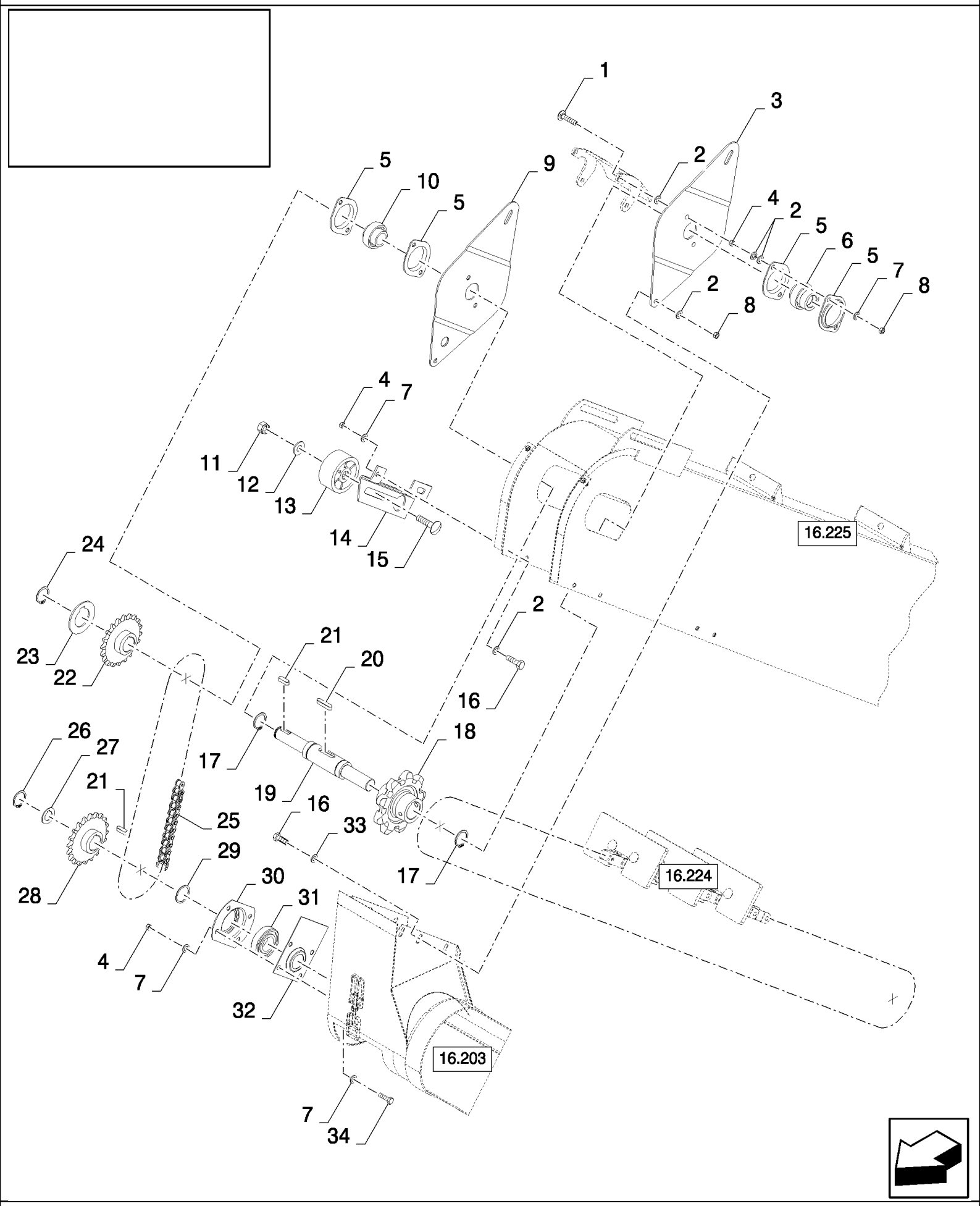

CS640 COMBINE BASE UNIT (1/03-) - Unloading

16.223(01) КОЛОСОВЫЕ ЭЛЕВАТОРЫ

ссылка	Номер детали	Кол-во	Описание
1	86512443	4	БОЛТ, С КВАДРАТНЫМ ПОДГОЛОВКОМ, Short NK, M8 x 35, Cl8.8, Full Thd, M8x35
2	140016	16	Плоская шайба , M8 x 16 x 1.6,
3	84981025	1	Пластина ,
4	89706690	14	Гайка , M8, Cl 8,
5	86548974	4	Фланец ,
6	84992001	1	ПОДШИПНИК В СБОРЕ,
7	322358	18	Пружинная шайба , Belleville, M8,
8	86629542	4	Контргайка , M8 x 1.25, Cl 8,
9	84981356	1	Пластина ,
10	84992002	1	ПОДШИПНИК В СБОРЕ,
11	412126	1	Контргайка , M12 x 1.75, Cl 8,
12	378245	1	Плоская шайба , M12,
13	334970	1	Саттелит ,
14	84981208	1	Суппорт ,
15	334682	1	БОЛТ, С КВАДРАТНЫМ ПОДГОЛОВКОМ, Short NK, M12 x 50, Cl8.8, Full Thd,
16	43128	6	БОЛТ, Hex, M8 x 30, 8.8, , BSN C363
16	120104	6	Винт , Hex, M8 x 20, 8.8, , ASN D364
17	11068376	2	Стопорное кольцо , M35, Ext x 1.5 Thk,
18	84981028	1	Звездочка ведомая ,
19	84981295	1	Вал ,
20	354775	1	Шпонка ,
21	170030	2	Шпонка , M8 x 7 x 32, Par,
22	84981212	1	Звездочка ведомая ,
23	444976	AR	Плоская шайба , 26MM
24	370002	1	Стопорное кольцо , M25, Ext,
25	216820	1	Цепь ,
26	370003	1	Стопорное кольцо , M30, Ext,
27	444974	AR	Плоская шайба ,
28	84981030	1	Звездочка ведомая ,
29	140108	1	Плоская шайба ,
30	9511041	1	Фланец ,
31	210043	1	ПОДШИПНИК, ШАРИКОВЫЙ,
32	80423768	1	Пластина ,
33	140017	2	Плоская шайба , M10 x 20 x 2, , BSN C363
34	16043224	4	БОЛТ, Hex, M8 x 16, 8.8, Full Thd, , ASN D364
34	16043224	4	БОЛТ, Hex, M8 x 16, 8.8, Full Thd, , BSN C363

16.224(01) КОЛОСОВЫЕ ЭЛЕВАТОРЫ, ЦЕПЬ

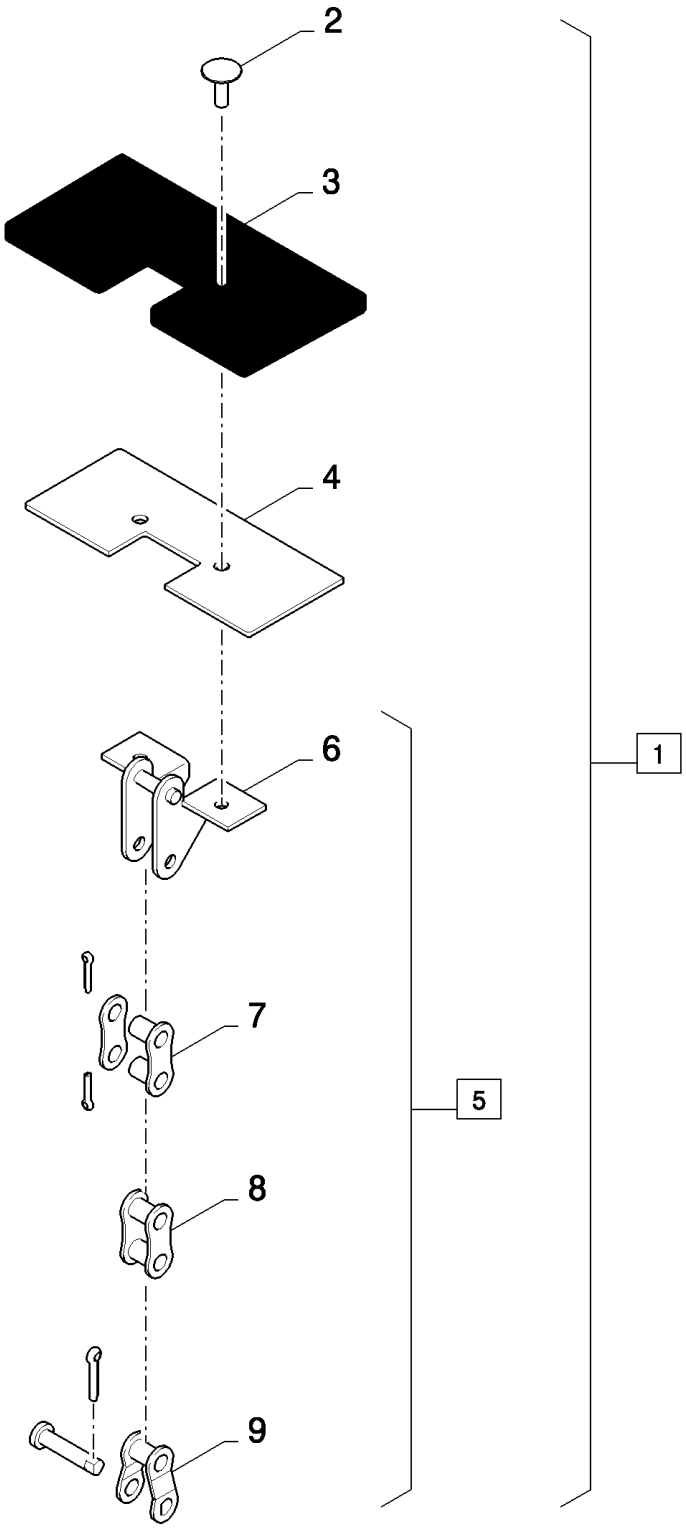

16.224(01) КОЛОСОВЫЕ ЭЛЕВАТОРЫ, ЦЕПЬ

ссылка	Номер детали	Кол-во	Описание
1	84980082	1	Цепь , (2 to 9)
2	NS	46	Не обслуживается , Rivet
3	84005086	23	Резиновая прокладка ,
4	84018671	23	Суппорт ,
5	84981579	1	Цепь , (6 to 9)
6	84017435	23	Соединительное звено ,
7	40241	43	Соединительное звено ,
8	86595253	66	Звено цепи ,
9	40242	3	Внешняя тяга ,

16.225(01) КОЛОСОВЫЕ ЭЛЕВАТОРЫ

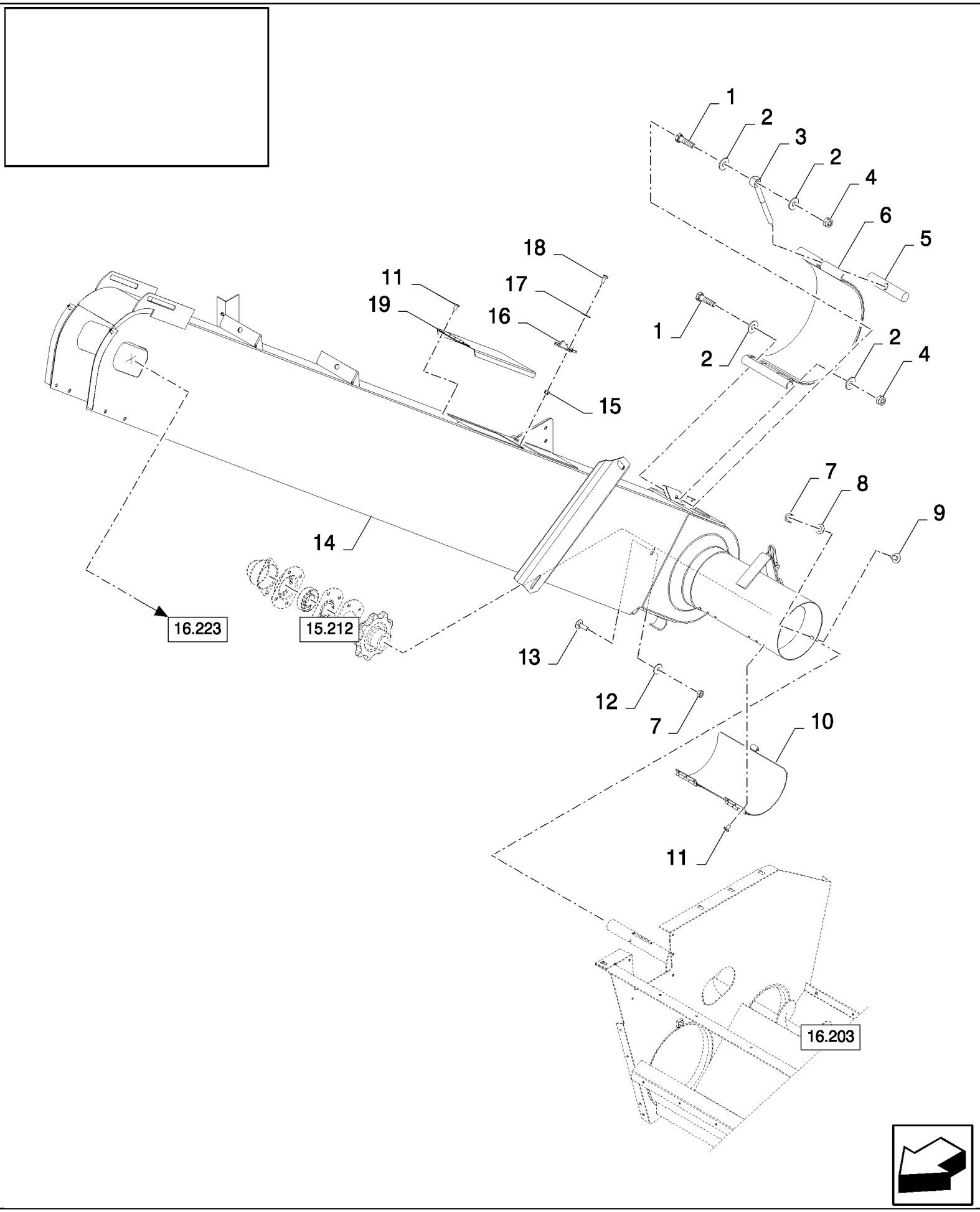

16.225(01) КОЛОСОВЫЕ ЭЛЕВАТОРЫ

ссылка	Номер детали	Кол-во	Описание
1	43128	2	БОЛТ, Hex, M8 x 30, 8.8,
2	86511315	4	Плоская шайба , M8 x 16 x 1.6,
3	9811378	1	Болтс U-образнойголовкой,
4	86629542	2	Контргайка , M8 x 1.25, Cl 8,
5	9811398	1	Стержень ,
6	84981227	1	Крышка ,
6	84982640	1	Ограждение , , PERFORATED (LONG HOLES)
7	15896221	6	Гайка , M6, Cl 10,
8	322357	2	Пружинная шайба , Belleville, M6,
9	86512439	2	Винт , Short NK, M6 x 16, Cl8.8, Full Thd,
10	84981226	1	Крышка ,
11	NSS	8	Не поставляется отдельно , Rivet
12	412649	4	Пружинная шайба , Belleville, M6,
13	9706703	4	БОЛТ, С КВАДРАТНЫМ ПОДГОЛОВКОМ, Short NK, M6 x 20, Cl8.8, Full Thd,
14	84981125	1	Элеватор , , REINFORCED
14	84980569	1	Элеватор , , STANDARD
15	385681	1	Контргайка , M4 x .7, Cl 8, M4
16	362786	1	Застежка ,
17	362785	1	Плоская шайба ,
18	86585706	1	Винт , Cross Pan Hd, M4 x 10,
19	84981225	1	Крышка ,

ACCESSORIES **ACCESSOIRES** **ACCESORIOS** **TILBEHØR**

ACCESSORI **ZUBEHÖR** **ACESSORIOS** **TOEBEHOREN**

SEC. 18

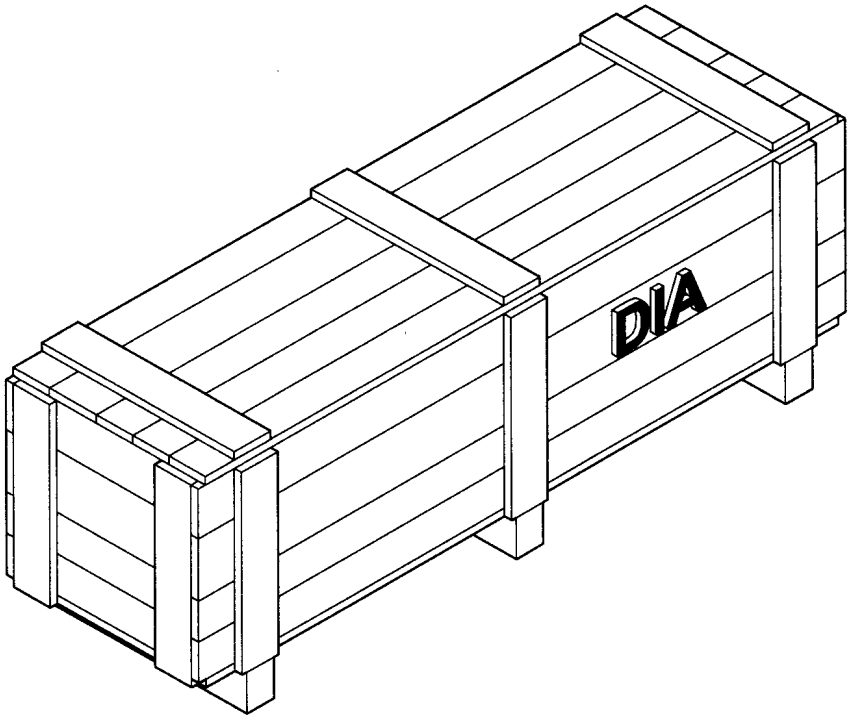

18.000(01) ВСПОМОГАТЕЛЬНОЕ ОБОРУДОВАНИЕ

ссылка	Номер детали	Кол-во	Описание

18.84040958(01) МОЛОТИЛЬНЫЙ БАРАБАН, КОМПЛЕКТ ДЛЯ СНИЖЕНИЯ ОБОРОТОВ

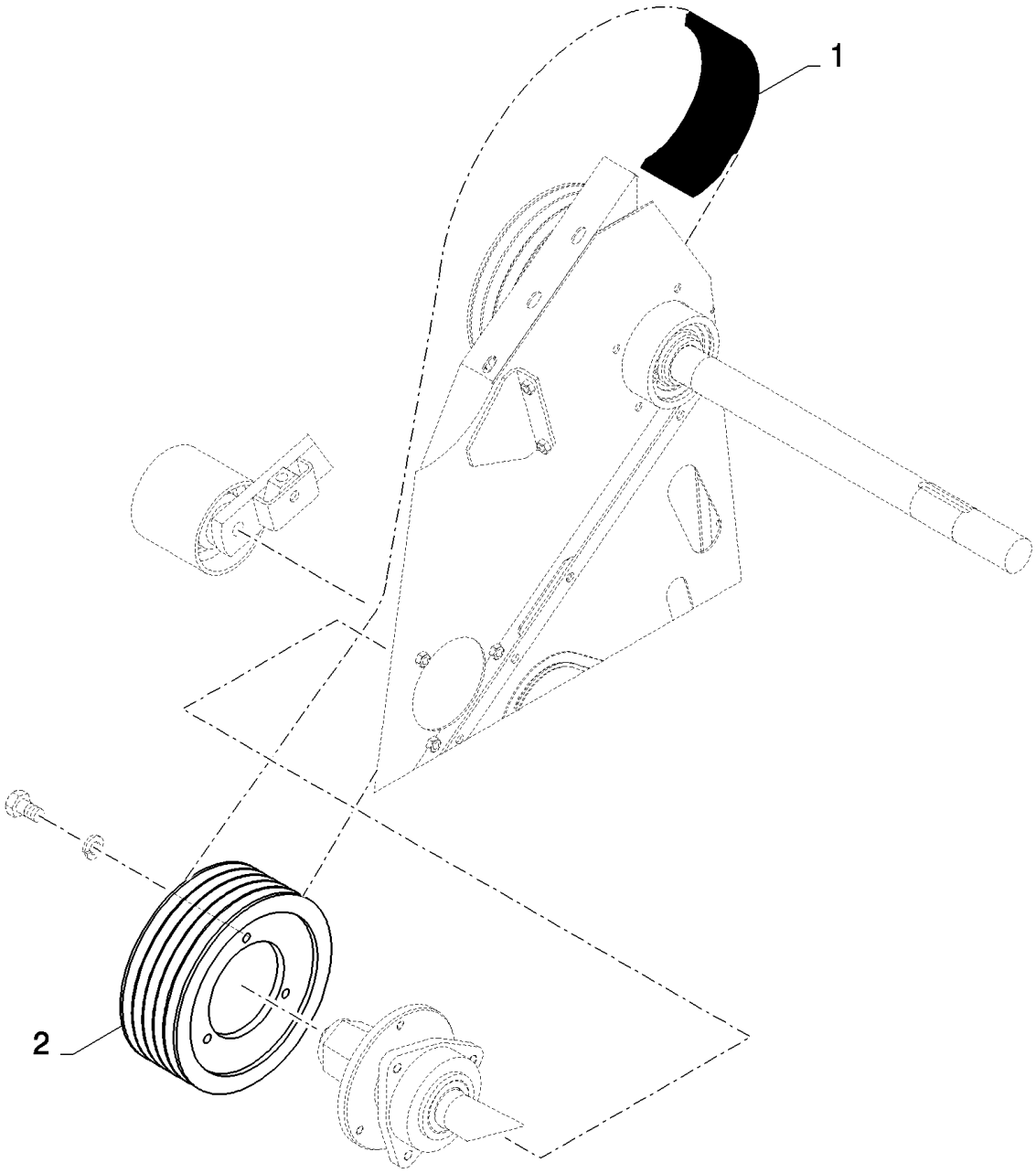

18.84040958(01) МОЛОТИЛЬНЫЙ БАРАБАН, КОМПЛЕКТ ДЛЯ СНИЖЕНИЯ ОБОРОТОВ

ссылка	Номер детали	Кол-во	Описание
	84040958		Дилерский комплект (DIA), комбайны,
1	84072815	1	BELT, TRANSMISSION,
2	84334120	1	Шкив ,

18.84040960(01) ВАРИАТОР НИЗКИХ ОБОРОТОВ ВЕНТИЛЯТОРА

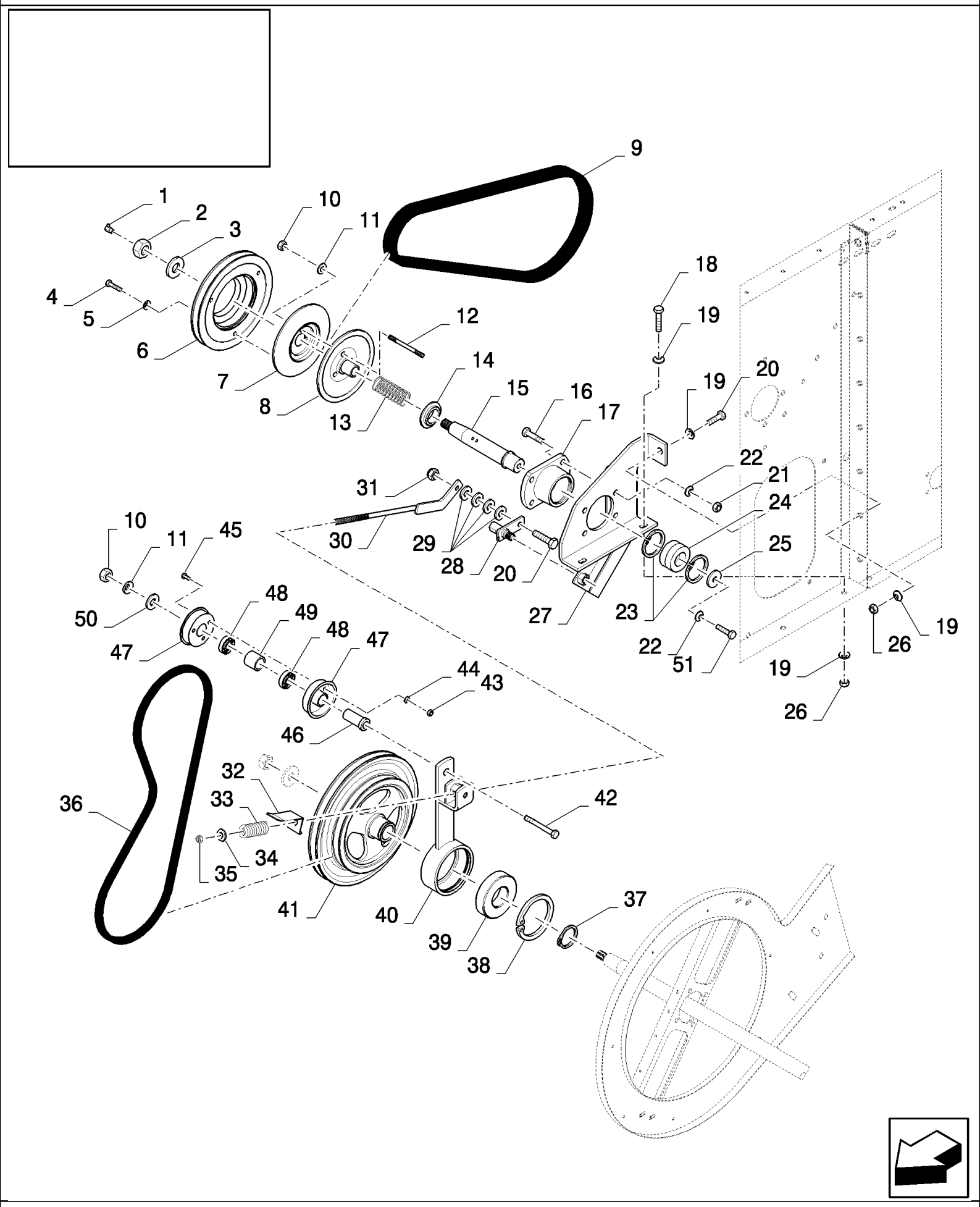

18.84040960(01) ВАРИАТОР НИЗКИХ ОБОРОТОВ ВЕНТИЛЯТОРА

ссылка	Номер детали	Кол-во	Описание
	84040960		Дилерский комплект (DIA), комбайны,
1	323713	1	Тавотница ,
2	100085	1	Гайка , M20 x 1.5, Cl 8,
3	86592703	1	Плоская шайба , M20 x 50 x 6, HT,
4	43127	3	БОЛТ, Hex, M8 x 25, 8.8,
5	322358	3	Пружинная шайба , Belleville, M8,
6	84452186	1	Шкив ,
7	84452219	1	Полушкив ,
8	84334072	1	Шкив ,
9	84452153	1	РЕМЕНЬ,
10	100020	4	Гайка , M16, Cl 8,
11	140048	4	Пружинная шайба , Belleville, M16,
12	110055	3	Установочный штифт ,
13	334054	1	Пружина ,
14	84452294	1	Кольцо ,
15	84452136	1	Шкворень ,
16	300389	4	БОЛТ, Hex, M12 x 35, 8.8, Full Thd,
17	84452245	1	Корпус подшипника ,
18	120112	2	БОЛТ, Hex, M10 x 40, 8.8, Full Thd,
19	140045	6	Пружинная шайба , Belleville, M10,
20	9706704	2	БОЛТ, Hex, M10 x 35, 8.8, Full Thd,
21	9706685	4	Гайка , M12, Cl 8,
22	140046	5	Плоская шайба , Belleville, M12,
23	80300649	2	
24	84452155	1	ПОДШИПНИК В СБОРЕ,
25	80395606	1	Плоская шайба ,
26	100016	3	Гайка , M10, Cl 8,
27	84452384	1	Суппорт ,
28	84431514	1	Шарнир ,
29	378244	AR	Плоская шайба , M10,
30	84452387	1	Тяга ,
31	100037	1	Гайка , M10 x 1.5, Cl 8,
32	84452396	1	Индикатор ,
33	440651	1	Пружина ,
34	378245	1	Плоская шайба , M12,
35	412126	1	Контргайка , M12 x 1.75, Cl 8,
36	84452112	1	РЕМЕНЬ,
37	80370008	1	Стопорное кольцо ,
38	301652	1	Стопорное кольцо , M110, Int,
39	388069	1	ПОДШИПНИК В СБОРЕ,
40	84452357	1	Рычаг ролика ,
41	84452194	1	Шкив ,
42	374889	1	БОЛТ, Hex, M16 x 100, 8.8,
43	15896221	3	Гайка , M6, Cl 10,
44	322357	3	Пружинная шайба , Belleville, M6,

18.84040960(01) ВАРИАТОР НИЗКИХ ОБОРОТОВ ВЕНТИЛЯТОРА

ссылка	Номер детали	Кол-во	Описание
45	86508568	3	Винт , Hex, M6 x 16, 8.8,
46	427248	1	ВТУЛКА,
47	84441735	2	Полушкив ,
48	443898	2	ПОДШИПНИК, ШАРИКОВЫЙ,
49	430235	1	Распорка ,
50	140093	1	Плоская шайба ,
51	300388	1	Винт , Hex, M12 x 25, 8.8,
	80400970	0.025	GREAS

18.84050434(01) ПРОТИВОВЕСЫ - КОМПЛЕКТ ИЗ 6 ШТУК

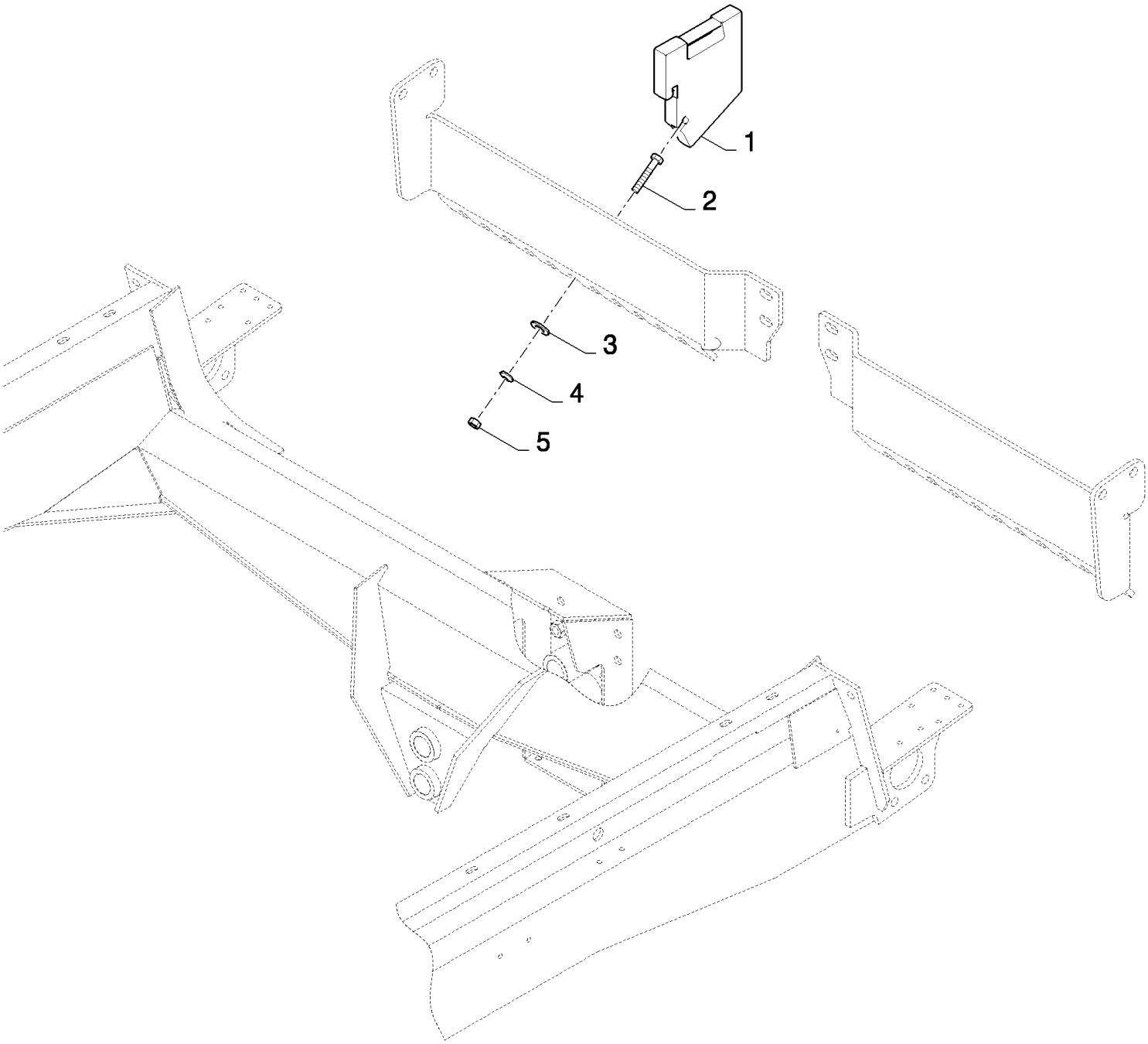

18.84050434(01) ПРОТИВОВЕСЫ - КОМПЛЕКТ ИЗ 6 ШТУК

ссылка	Номер детали	Кол-во	Описание
	84050434		Дилерский комплект (DIA), комбайны,
1	84435924	6	Грузик опережающий ,
2	120092	6	Винт , Hex, M16 x 70, 8.8,
3	451743	6	Плоская шайба ,
4	140048	6	Пружинная шайба , Belleville, M16,
5	100020	6	Гайка , M16, Cl 8,

18.84050562(01) ЗЕРНОВАЯ ЖАТКА, КОМПЛЕКТ ДОРОЖНЫХ ФАР

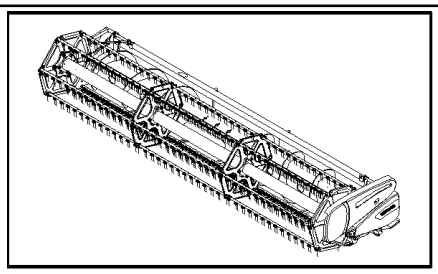

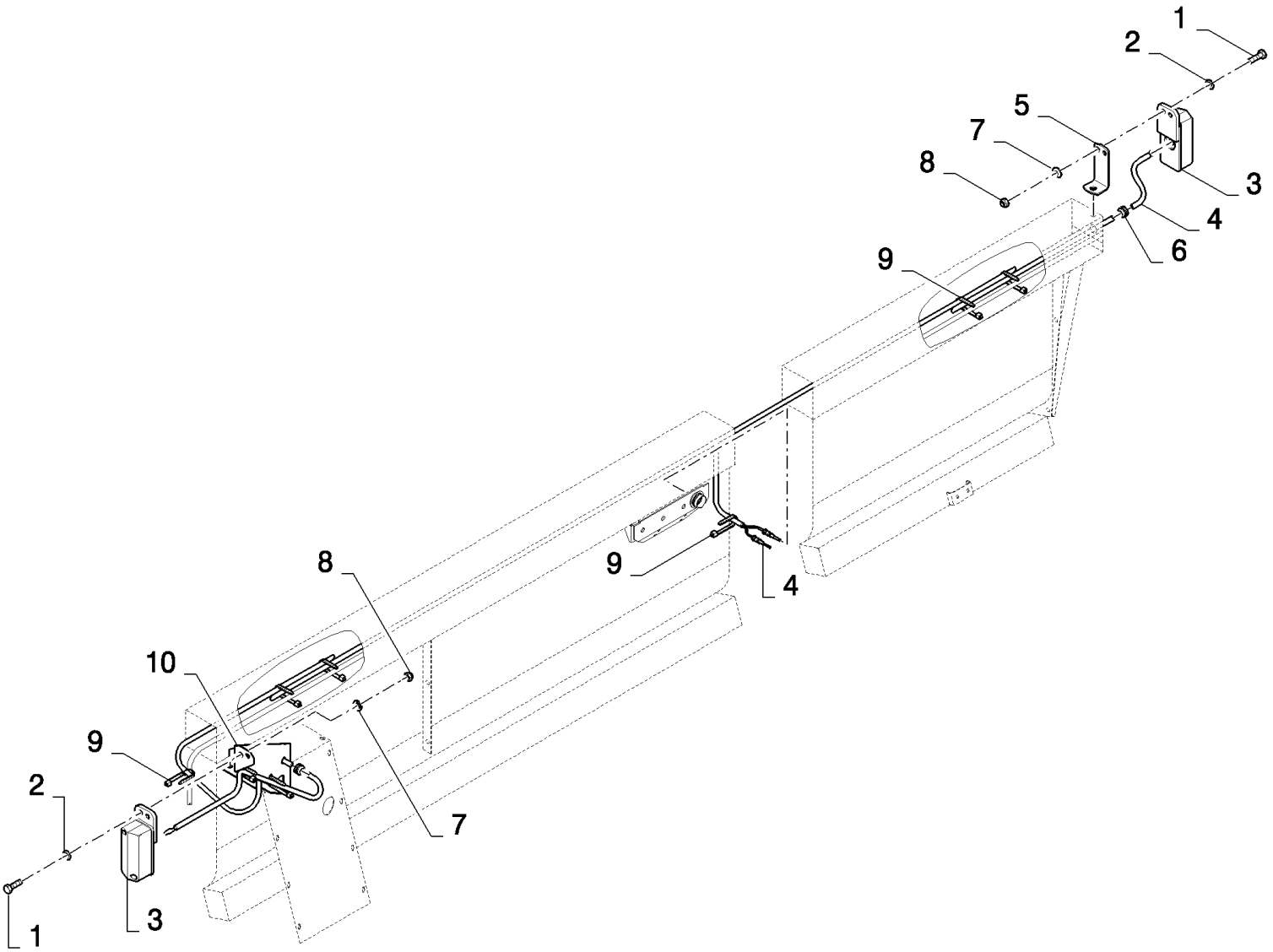

18.84050562(01) ЗЕРНОВАЯ ЖАТКА, КОМПЛЕКТ ДОРОЖНЫХ ФАР

ссылка	Номер детали	Кол-во	Описание
	84050562		Дилерский комплект (DIA), комбайны,
1	120100	4	БОЛТ, Hex, M6 x 20, 8.8,
2	140015	4	Плоская шайба , 6MM
3	449531	2	Фонарь ,
4	84432334	1	Жгут проводов ,
5	84077733	1	КРОНШТЕЙН,
6	335315	2	Уплотняющее кольцо ,
7	322357	4	Пружинная шайба , Belleville, M6,
8	353308	4	Гайка , M6 x 1, Cl 8,
9	86566989	9	Многожильный плоский шлейф ,
10	84432804	1	SUPPORT,

18.84070039(01) РОТАЦИОННЫЙ СЕПАРАТОР, ПЛАСТИНЫ КОМПЕНСАЦИИ ИЗНОСА

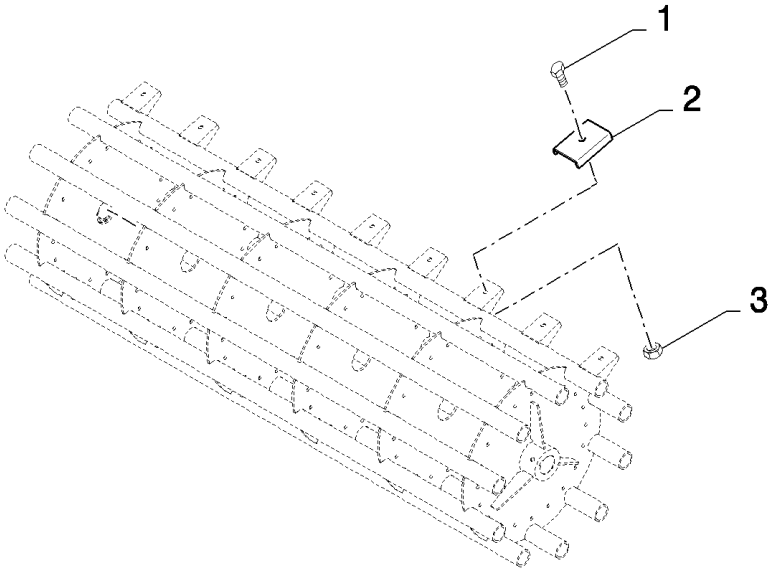

18.84070039(01) РОТАЦИОННЫЙ СЕПАРАТОР, ПЛАСТИНЫ КОМПЕНСАЦИИ ИЗНОСА

ссылка	Номер детали	Кол-во	Описание
	84070039		Дилерский комплект (DIA), комбайны,
1	V43471	85	БОЛТ, M10x20
2	9510423	85	Башмак ,
3	100037	85	Гайка , M10 x 1.5, Cl 8,

18.84079002(01) РОТАЦИОННЫЙ СЕПАРАТОР, ПЛАСТИНЫ КОМПЕНСАЦИИ ИЗНОСА

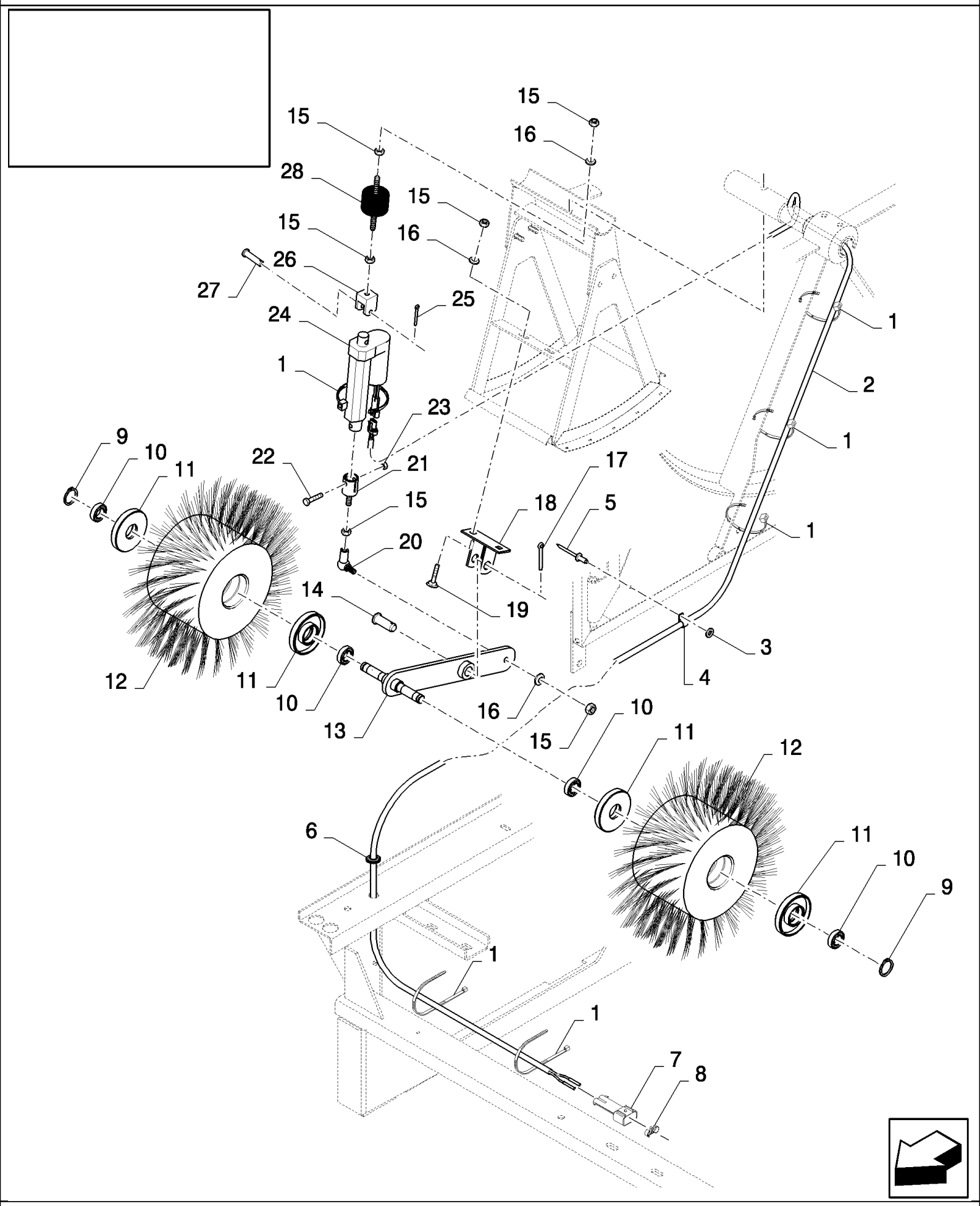

18.84079002(01) РОТАЦИОННЫЙ СЕПАРАТОР, ПЛАСТИНЫ КОМПЕНСАЦИИ ИЗНОСА

ссылка	Номер детали	Кол-во	Описание
	84079002		ROTARY DUST SCREEN,
1	86566989	6	Многожильный плоский шлейф ,
2	84437301	1	Жгут проводов ,
3	9824326	1	Плоская шайба , M5, 5MM
4	9507807	1	Зажим ,
5	9512290	1	Заклепка , Rivet
6	411809	1	Уплотняющее кольцо ,
7	84074630	1	Разъем для проводов ,
8	86500166	1	Пробка ,
9	301615	2	Стопорное кольцо ,
10	9815813	4	ПОДШИПНИК В СБОРЕ,
11	84437302	4	Корпус подшипника ,
12	84449076	2	ЩЕТКА,
13	84449090	1	Рычаг ,
14	84072127	1	Штифт ,
15	89706690	7	Гайка , M8, Cl 8,
16	322358	4	Пружинная шайба , Belleville, M8,
17	130007	1	Шплинт , M4 x 25,
18	84071754	1	Суппорт ,
19	86507486	2	БОЛТ, С КВАДРАТНЫМ ПОДГОЛОВКОМ, Short NK, M8 x 20, Cl8.8, Full Thd,
20	412439	1	BALL JOINT,
21	84071712	1	Скоба ,
22	86977789	1	Винт , Hex, M6 x 35, 8.8,
23	353308	1	Гайка , M6 x 1, Cl 8,
24	84440048	1	Исполнительный механизм ,
25	86977785	1	Шплинт , M1.6 x 20,
26	84026054	1	Суппорт ,
27	376876	1	Штифт с головкой и отверстием под шплинт , M6 x 30,
28	393802	1	Амортизатор ,
	80400981	0.05	

18.84079053(01) ОПОРНАЯ РАМА ПРОТИВОВЕСОВ

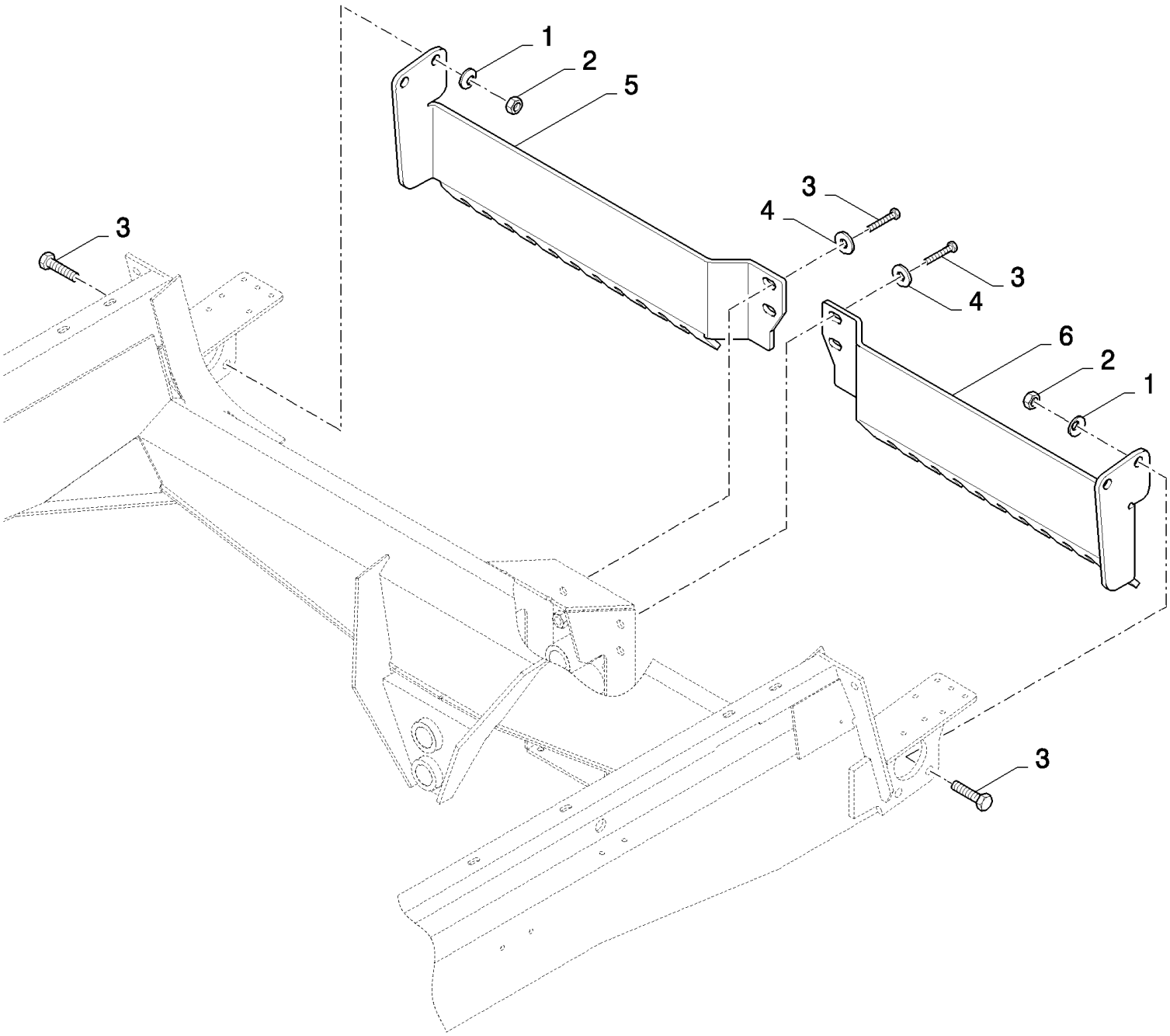

CS640 COMBINE BASE UNIT (1/03-) - Accessories

18.84079053(01) ОПОРНАЯ РАМА ПРОТИВОВЕСОВ

ссылка	Номер детали	Кол-во	Описание
	84079053		Дилерский комплект (DIA), комбайны,
1	140048	4	Пружинная шайба , Belleville, M16,
2	100020	4	Гайка , M16, Cl 8,
3	385922	8	Винт , Hex, M16 x 45, 8.8,
4	394631	4	Плоская шайба , 17MM
5	84438689	1	Суппорт ,
6	84437767	1	Суппорт ,

18.84079152(01) СОЛОМООТРАЖАТЕЛЬ

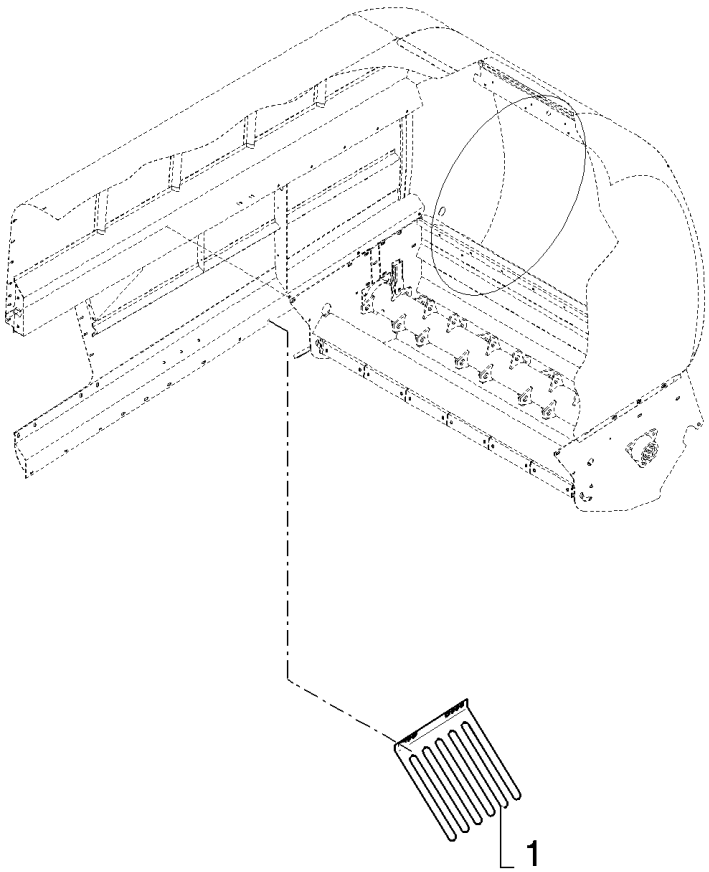

18.84079152(01) СОЛОМООТРАЖАТЕЛЬ

ссылка	Номер детали	Кол-во	Описание
	84079152		Дилерский комплект (DIA), комбайны,
1	84448617	2	Решетка ,

18.84081346(01) ШТИФТ ДЛЯ РИСА

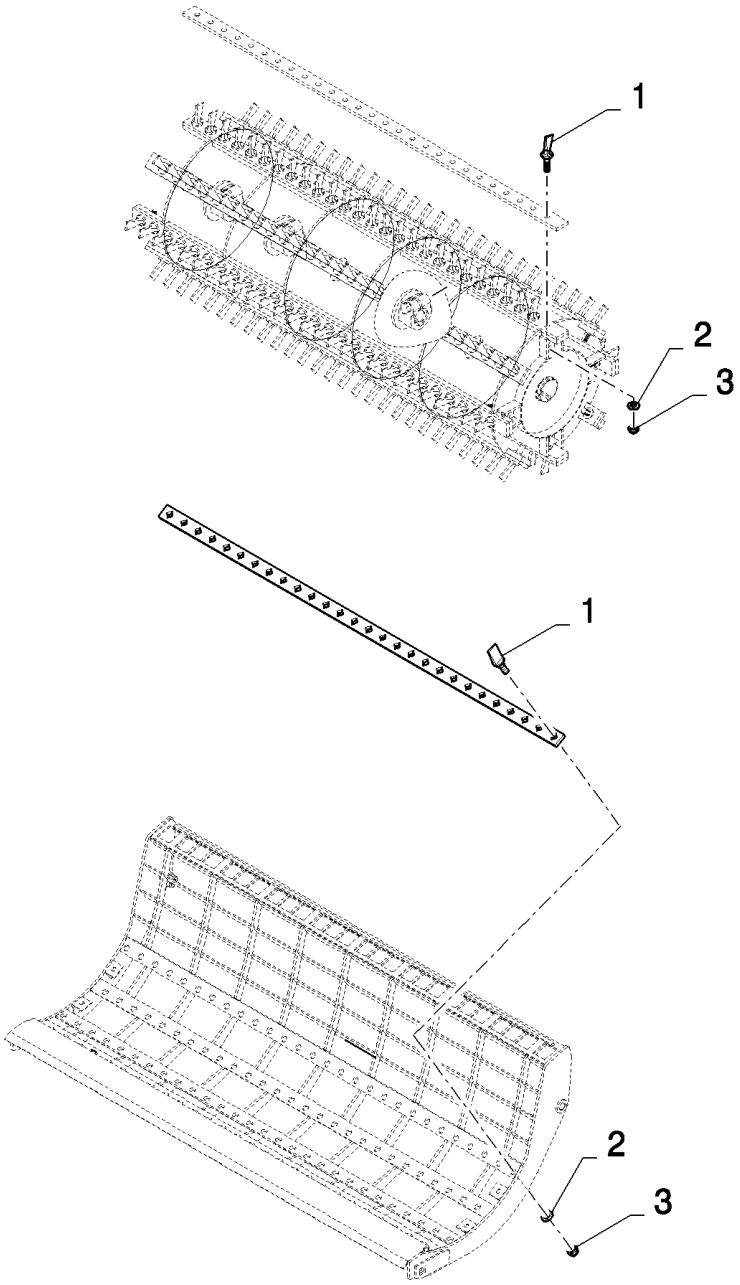

18.84081346(01) ШТИФТ ДЛЯ РИСА

ссылка	Номер детали	Кол-во	Описание
	84081346		Дилерский комплект (DIA), комбайны,
1	396935	25	Зуб для обмолота риса ,
2	394631	25	Плоская шайба , 16MM
3	86000441	25	Гайка , M16 x 2, Cl 8,

18.84081382(01) ПРОТИВОВЕСЫ - КОМПЛЕКТ ИЗ 12 ШТУК

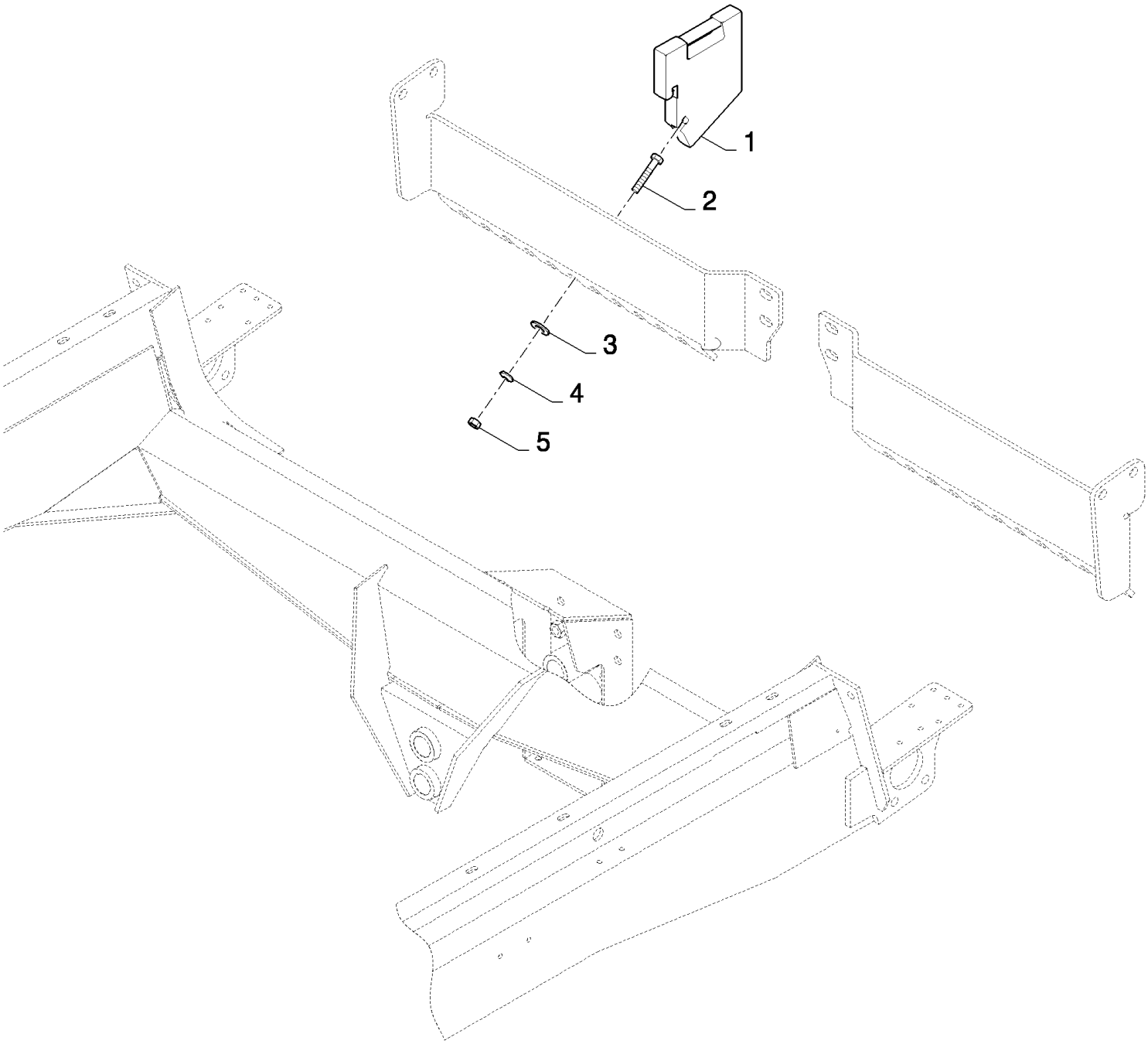

18.84081382(01) ПРОТИВОВЕСЫ - КОМПЛЕКТ ИЗ 12 ШТУК

ссылка	Номер детали	Кол-во	Описание
	84081382		Дилерский комплект (DIA), комбайны,
1	84435924	12	Грузик опережающий ,
2	120092	12	Винт , Hex, M16 x 70, 8.8,
3	451743	12	Плоская шайба ,
4	140048	12	Пружинная шайба , Belleville, M16,
5	100020	12	Гайка , M16, Cl 8,

18.84081383(01) ПРОТИВОВЕСЫ - КОМПЛЕКТ ИЗ 10 ШТУК

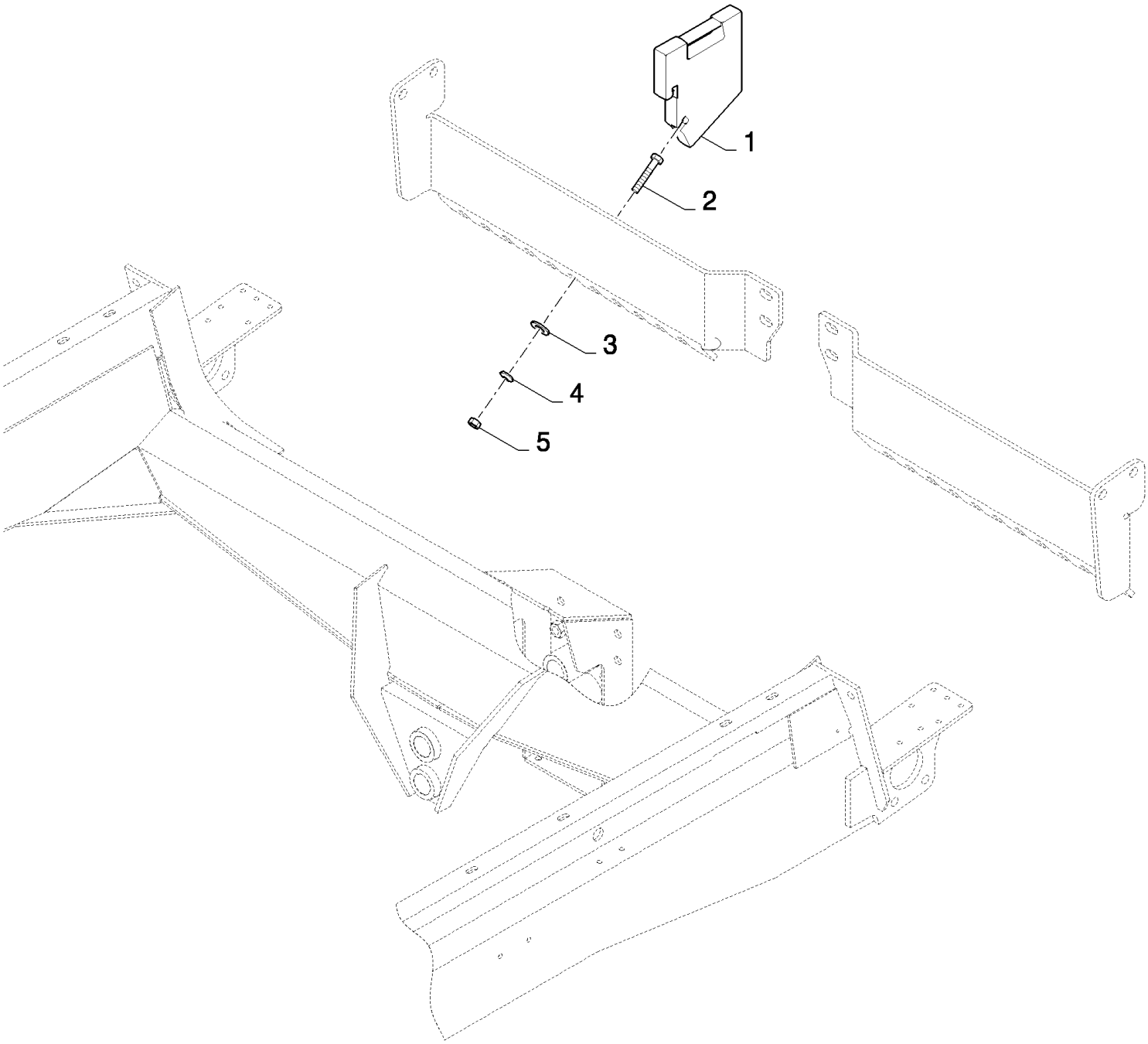

18.84081383(01) ПРОТИВОВЕСЫ - КОМПЛЕКТ ИЗ 10 ШТУК

ссылка	Номер детали	Кол-во	Описание
	84081383		Дилерский комплект (DIA), комбайны,
1	84435924	10	Грузик опережающий ,
2	120092	10	Винт , Hex, M16 x 70, 8.8,
3	451743	10	Плоская шайба ,
4	140048	10	Пружинная шайба , Belleville, M16,
5	100020	10	Гайка , M16, Cl 8,

18.84085573(01) ШТЫРИ БИТЕРА

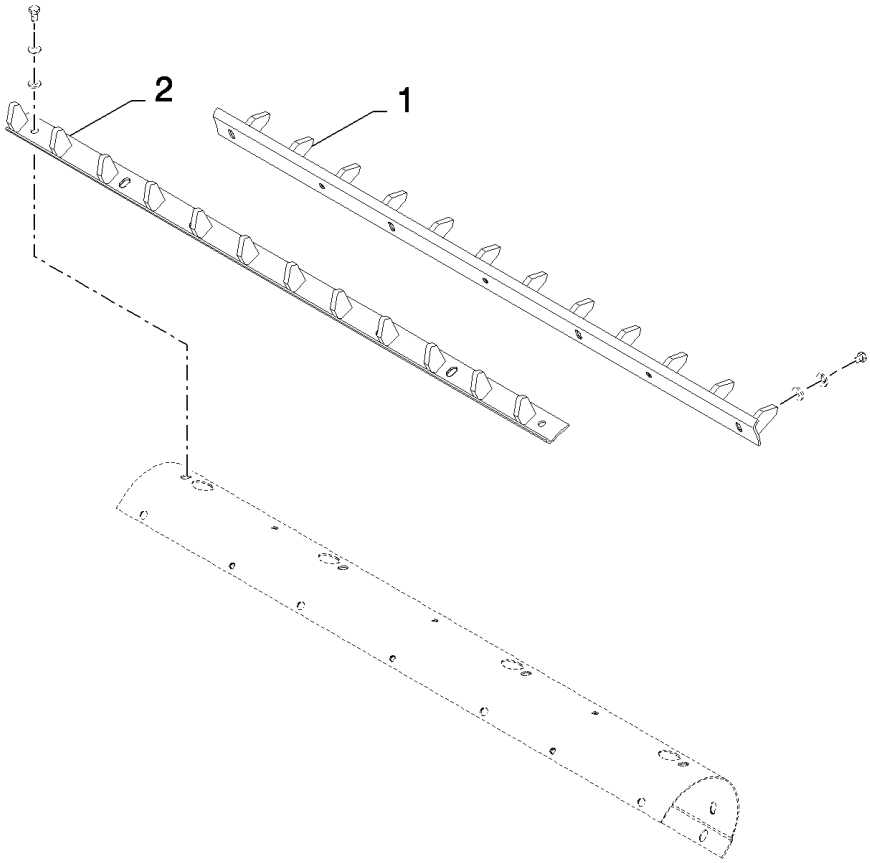

18.84085573(01) ШТЫРИ БИТЕРА

ссылка	Номер детали	Кол-во	Описание
	84085573		Дилерский комплект (DIA), комбайны,
1	84435899	2	Зубчатая рейка ,
2	84435903	2	Зубчатая рейка ,

18.84085582(01) НИЖНИЙ ЩИТ ВЕНТИЛЯТОРА

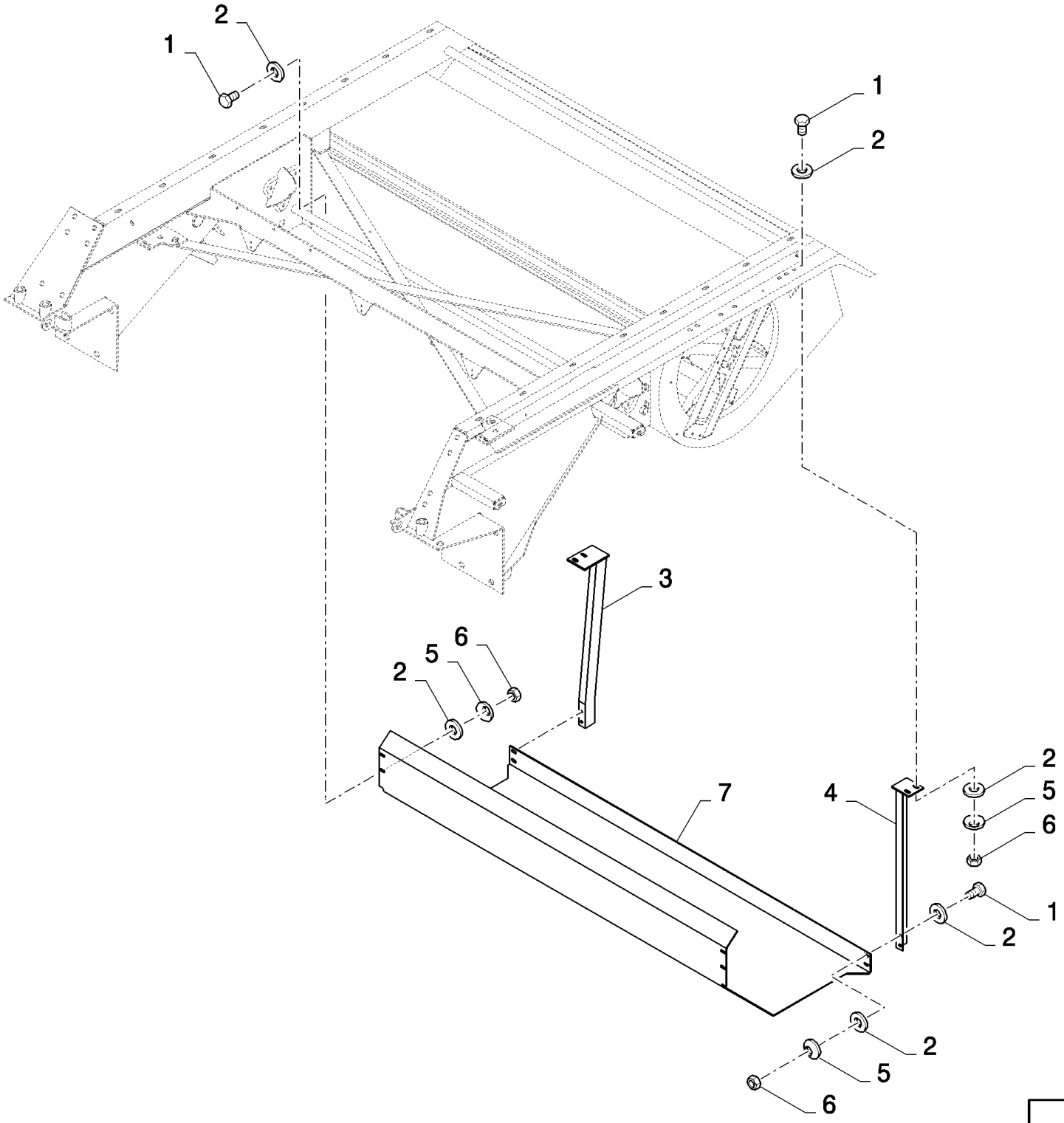

18.84085582(01) НИЖНИЙ ЩИТ ВЕНТИЛЯТОРА

ссылка	Номер детали	Кол-во	Описание
	84085582		FAN BOTTOM SHIELD,
1	43127	12	БОЛТ, Hex, M8 x 25, 8.8,
2	378243	24	Плоская шайба , M8,
3	80424732	1	Суппорт ,
4	80424728	1	Суппорт ,
5	322358	12	Пружинная шайба , Belleville, M8,
6	89706690	12	Гайка , M8, Cl 8,
7	84432609	1	Пластина ,

18.84085584(01) СИТО С КРУГЛЫМИ ОТВЕРСТИЯМИ - 16 ММ

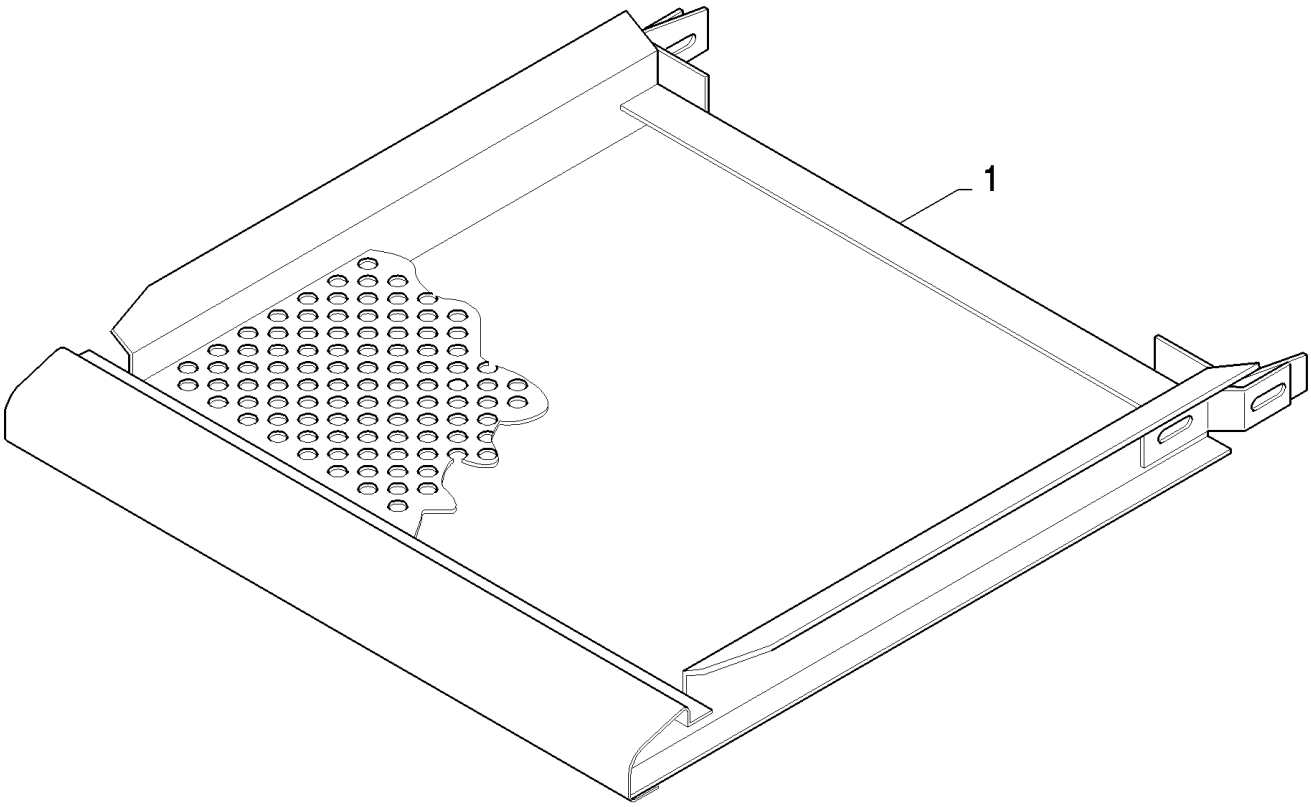

CS640 COMBINE BASE UNIT (1/03-) - Accessories

18.84085584(01) СИТО С КРУГЛЫМИ ОТВЕРСТИЯМИ - 16 ММ

ссылка	Номер детали	Кол-во	Описание
	84085584		Дилерский комплект (DIA), комбайны,
1	390370	1	

18.84085586(01) СИТО С КРУГЛЫМИ ОТВЕРСТИЯМИ - 18 ММ

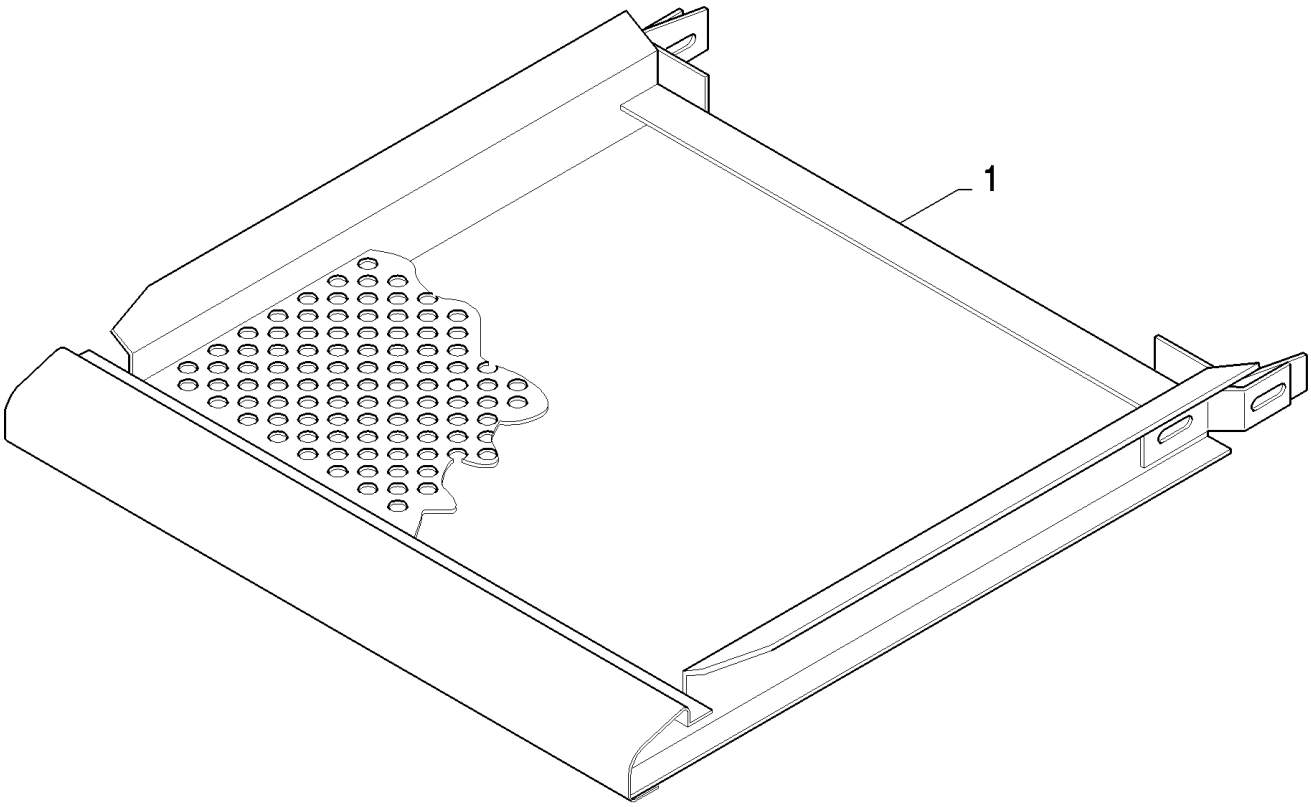

CS640 COMBINE BASE UNIT (1/03-) - Accessories

18.84085586(01) СИТО С КРУГЛЫМИ ОТВЕРСТИЯМИ - 18 ММ

ссылка	Номер детали	Кол-во	Описание
	84085586		Дилерский комплект (DIA), комбайны,
1	390371	1	

18.84085590(01) ВЕРХНЕЕ СИТО HART CARTER 1 1/8” - САМОНИВЕЛИРУЮЩИЙСЯ КУЗОВ

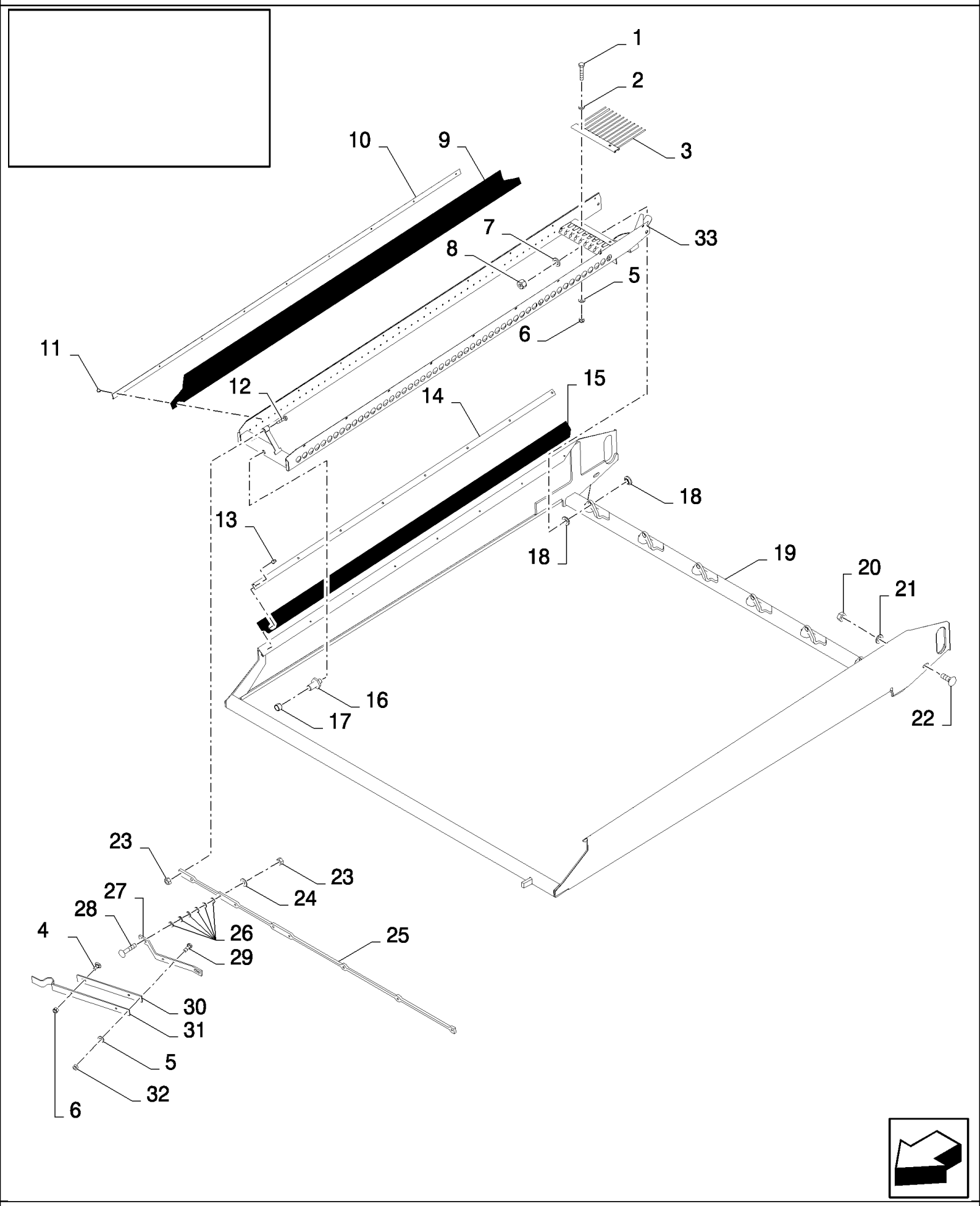

18.84085590(01) ВЕРХНЕЕ СИТО HART CARTER 1 1/8” - САМОНИВЕЛИРУЮЩИЙСЯ КУЗОВ

ссылка	Номер детали	Кол-во	Описание
	84085590		Дилерский комплект (DIA), комбайны,
1	43118	12	БОЛТ, Hex, M6 x 40, 8.8,
2	86588450	12	Плоская шайба , M6,
3	80919977	6	Зубчатая рейка ,
4	86512439	1	Винт , Short NK, M6 x 16, Cl8.8, Full Thd,
5	322357	14	Пружинная шайба , Belleville, M6,
6	353308	13	Гайка , M6 x 1, Cl 8,
7	140017	6	Плоская шайба , M10 x 20 x 2,
8	412141	6	Контргайка , M10 x 1.5, Cl 8,
9	84436002	12	ТЕНТ,
10	84436103	12	Крепежная пластина ,
11	84457966	108	Заклепка ,
12	43129	6	БОЛТ, Hex, M8 x 40, 8.8,
13	455959	16	Заклепка , Rivet
14	435587	2	Крепежная пластина ,
15	9502212	2	ТЕНТ,
16	80920236	6	Штифт ,
17	80919875	6	SLEEVE,
18	80919958	12	Распорка ,
19	84436031	1	Рама ,
20	100016	2	Гайка , M10, Cl 8,
21	412655	2	Пружинная шайба , Belleville, M10,
22	86512446	2	БОЛТ, С КВАДРАТНЫМ ПОДГОЛОВКОМ, Short NK, M10 x 30, Cl8.8, Full Thd,
23	89706690	8	Гайка , M8, Cl 8,
24	322358	2	Пружинная шайба , Belleville, M8,
25	84074015	1	КРОНШТЕЙН,
26	378243	12	Плоская шайба , M8,
27	80919626	1	КРОНШТЕЙН,
28	86512444	2	БОЛТ, С КВАДРАТНЫМ ПОДГОЛОВКОМ, Short NK, M8 x 40, Cl8.8, Full Thd, M8x40
29	120100	2	БОЛТ, Hex, M6 x 20, 8.8,
30	89505278	1	Пружина ,
31	89505279	1	Пластина ,
32	15896221	2	Гайка , M6, Cl 10,
33	84436039	6	Боковая стенка ,
	80401159	0.006	LOCTITE
	80401624	0.006	LOCTITE

18.84085592(01) ВЕРХНЕЕ СИТО HART CARTER 1 5/8” - САМОНИВЕЛИРУЮЩИЙСЯ КУЗОВ

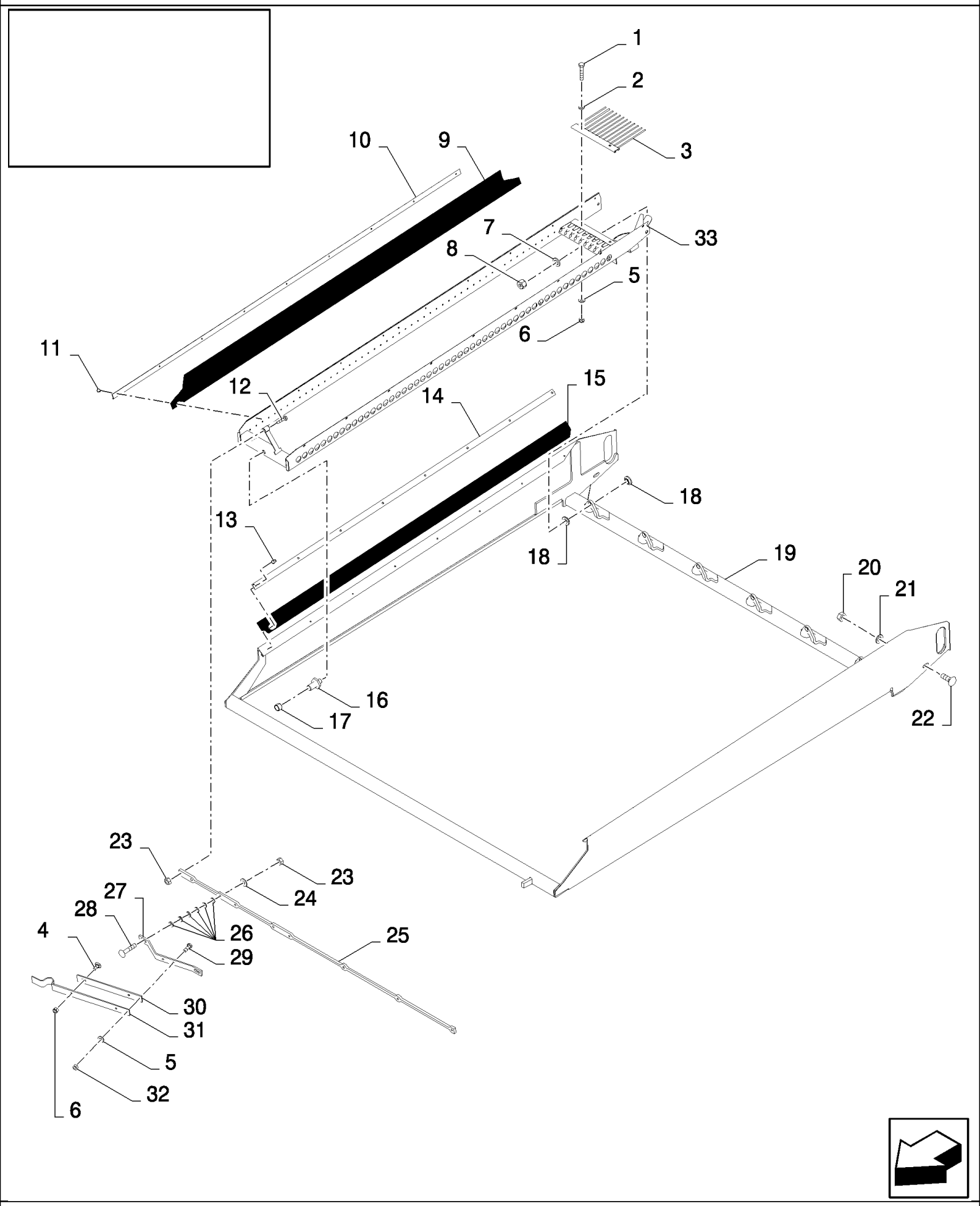

18.84085592(01) ВЕРХНЕЕ СИТО HART CARTER 1 5/8” - САМОНИВЕЛИРУЮЩИЙСЯ КУЗОВ

ссылка	Номер детали	Кол-во	Описание
	84085592		Дилерский комплект (DIA), комбайны,
1	43118	12	БОЛТ, Hex, M6 x 40, 8.8,
2	86588450	12	Плоская шайба , M6,
3	80922395	6	Боковая стенка ,
4	86512439	1	Винт , Short NK, M6 x 16, Cl8.8, Full Thd,
5	322357	14	Пружинная шайба , Belleville, M6,
6	353308	13	Гайка , M6 x 1, Cl 8,
7	140017	6	Плоская шайба , M10 x 20 x 2,
8	412141	6	Контргайка , M10 x 1.5, Cl 8,
9	84436002	12	ТЕНТ,
10	84436103	12	Крепежная пластина ,
11	84457966	108	Заклепка ,
12	43129	6	БОЛТ, Hex, M8 x 40, 8.8,
13	455959	16	Заклепка , Rivet
14	435587	2	Крепежная пластина ,
15	9502212	2	ТЕНТ,
16	80920236	6	Штифт ,
17	80919875	6	SLEEVE,
18	80919958	12	Распорка ,
19	84436031	1	Рама ,
20	100016	2	Гайка , M10, Cl 8,
21	412655	2	Пружинная шайба , Belleville, M10,
22	86512446	2	БОЛТ, С КВАДРАТНЫМ ПОДГОЛОВКОМ, Short NK, M10 x 30, Cl8.8, Full Thd,
23	89706690	8	Гайка , M8, Cl 8,
24	322358	2	Пружинная шайба , Belleville, M8,
25	84074015	1	КРОНШТЕЙН,
26	378243	12	Плоская шайба , M8,
27	80919626	1	КРОНШТЕЙН,
28	86512444	2	БОЛТ, С КВАДРАТНЫМ ПОДГОЛОВКОМ, Short NK, M8 x 40, Cl8.8, Full Thd, M8x40
29	120100	2	БОЛТ, Hex, M6 x 20, 8.8,
30	89505278	1	Пружина ,
31	89505279	1	Пластина ,
32	15896221	2	Гайка , M6, Cl 10,
33	84436040	6	Боковая стенка ,
	80401159	0.006	LOCTITE
	80401624	0.006	LOCTITE

18.84085594(01) ВЕРХНЕЕ СИТО HART CARTER 1 1/8” - НЕРЕГУЛИРУЮЩИЙСЯ КУЗОВ

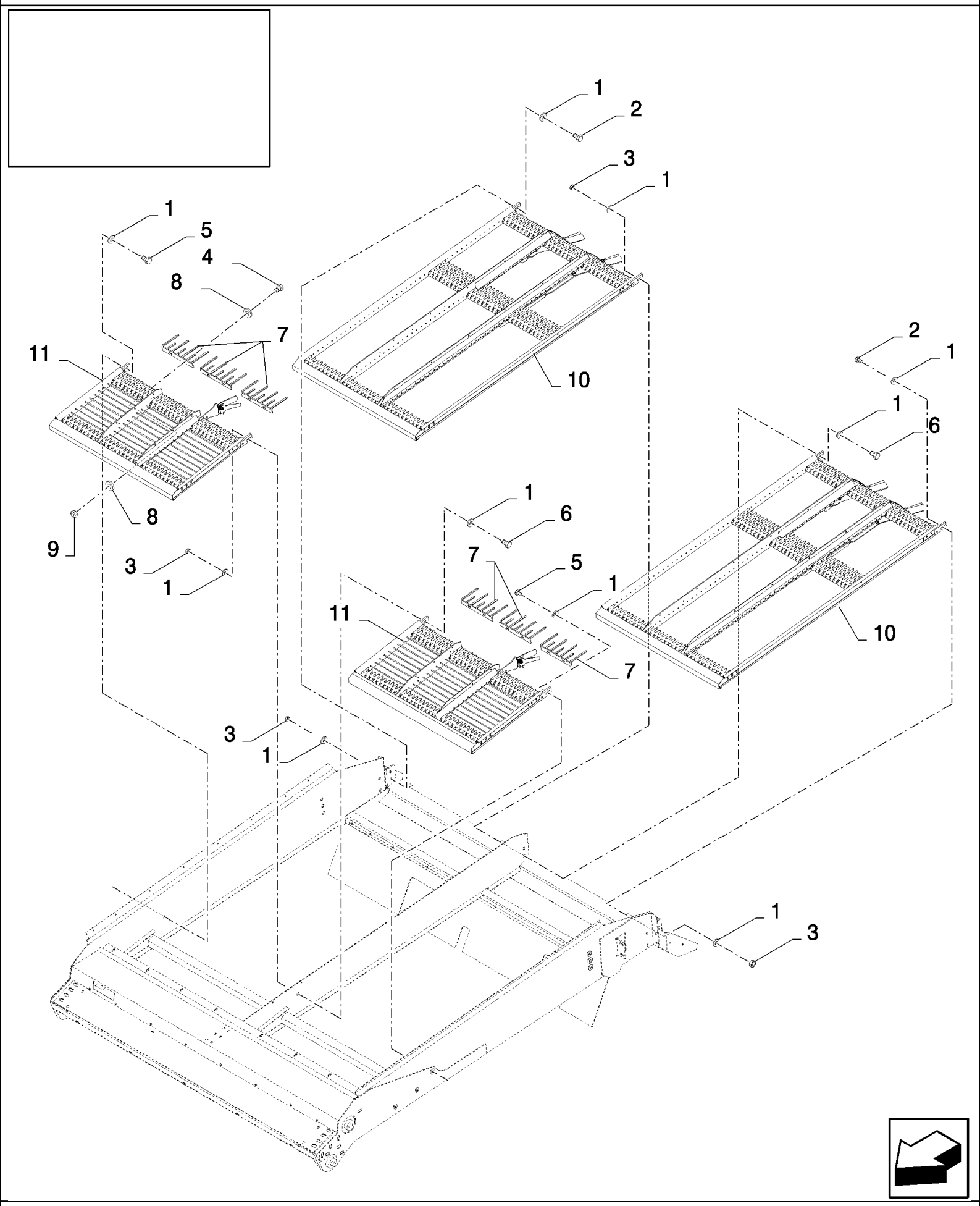

18.84085594(01) ВЕРХНЕЕ СИТО HART CARTER 1 1/8” - НЕРЕГУЛИРУЮЩИЙСЯ КУЗОВ

ссылка	Номер детали	Кол-во	Описание
	84085594		Дилерский комплект (DIA), комбайны,
1	140045	10	Пружинная шайба , Belleville, M10,
2	43140	2	БОЛТ, Hex, M10 x 30, 8.8, Full Thd,
3	100016	4	Гайка , M10, Cl 8,
4	120102	12	Винт , Hex, M6 x 40, 8.8, Full Thd,
5	43138	2	Винт , Hex, M10 x 20, 8.8, Full Thd,
6	9706704	2	БОЛТ, Hex, M10 x 35, 8.8, Full Thd,
7	84446427	6	Решетка ,
8	412649	24	Пружинная шайба , Belleville, M6,
9	15896221	12	Гайка , M6, Cl 10,
10	84442418	2	Боковая стенка ,
11	84442356	2	Боковая стенка ,

18.84085596(01) ВЕРХНЕЕ СИТО HART CARTER 1 5/8” - НЕРЕГУЛИРУЮЩИЙСЯ КУЗОВ

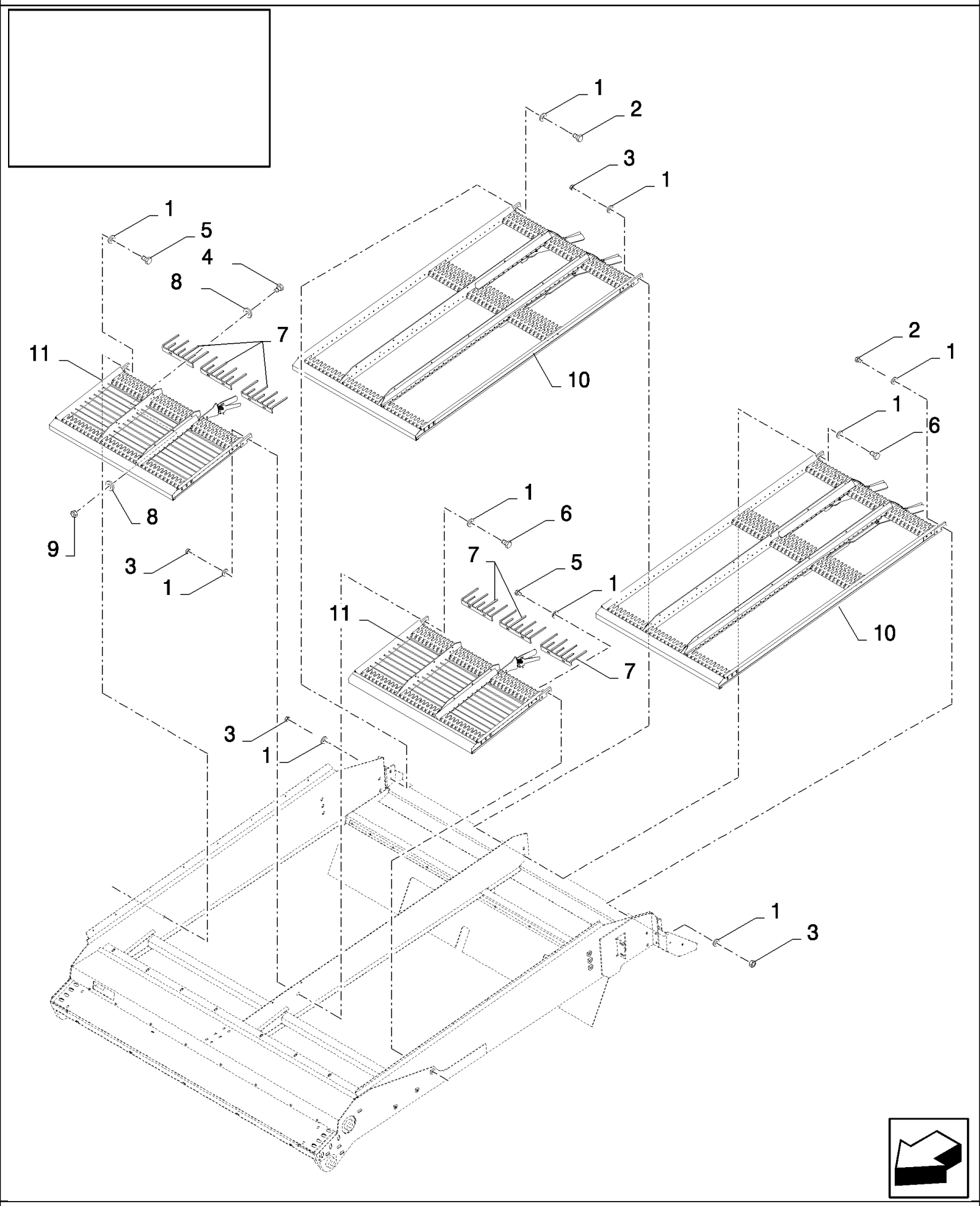

18.84085596(01) ВЕРХНЕЕ СИТО HART CARTER 1 5/8” - НЕРЕГУЛИРУЮЩИЙСЯ КУЗОВ

ссылка	Номер детали	Кол-во	Описание
	84085596		Дилерский комплект (DIA), комбайны,
1	140045	10	Пружинная шайба , Belleville, M10,
2	43140	2	БОЛТ, Hex, M10 x 30, 8.8, Full Thd,
3	100016	4	Гайка , M10, Cl 8,
4	120102	12	Винт , Hex, M6 x 40, 8.8, Full Thd,
5	43138	2	Винт , Hex, M10 x 20, 8.8, Full Thd,
6	9706704	2	БОЛТ, Hex, M10 x 35, 8.8, Full Thd,
7	84446427	6	Решетка ,
8	412649	24	Пружинная шайба , Belleville, M6,
9	15896221	12	Гайка , M6, Cl 10,
10	84097915	2	Боковая стенка ,
11	84442355	2	Боковая стенка ,

18.84085597(01) ДЕЛИТЕЛИ СКЛОНА - НЕРЕГУЛИРУЕМЫЙ КУЗОВ

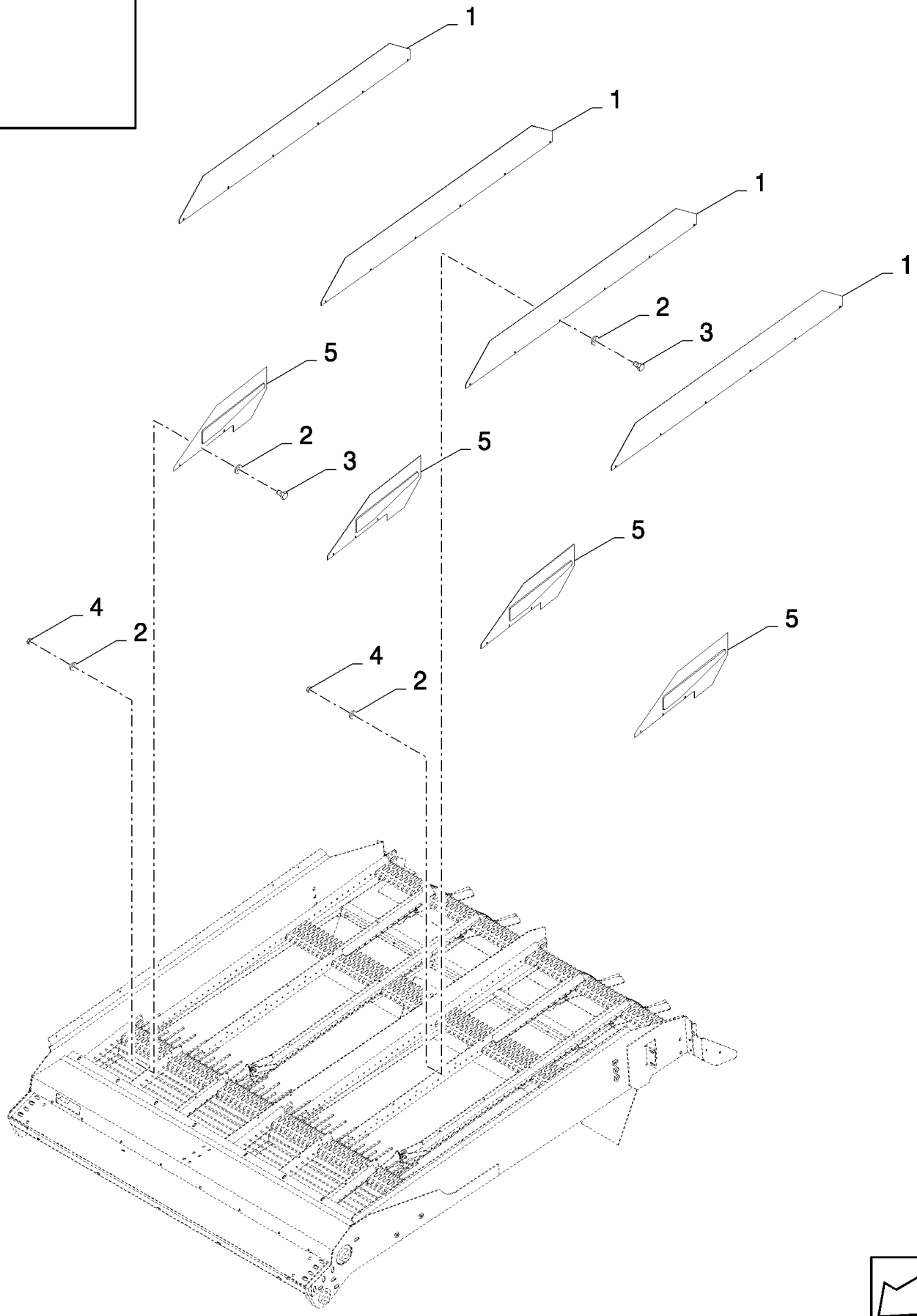

18.84085597(01) ДЕЛИТЕЛИ СКЛОНА - НЕРЕГУЛИРУЕМЫЙ КУЗОВ

ссылка	Номер детали	Кол-во	Описание
	84085597		Дилерский комплект (DIA), комбайны,
1	84442490	4	Отражатель ,
2	322356	72	Плоская шайба , 5MM
3	300806	36	Винт , Hex, M5 x 10, 8.8, Full Thd,
4	86508813	36	Гайка , M5, Cl 8,
5	84442195	4	Отражатель ,

18.84085600(01) УДЛИНИТЕЛЬ СИТА GRAEPEL

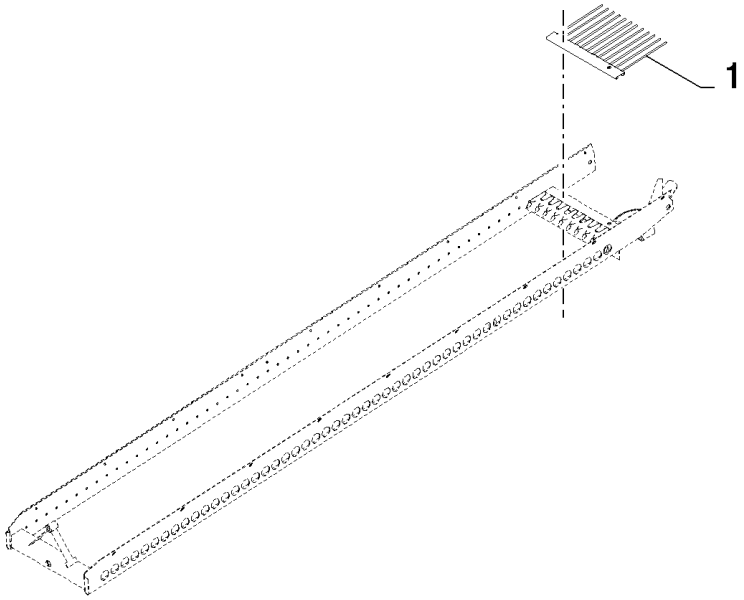

CS640 COMBINE BASE UNIT (1/03-) - Accessories

18.84085600(01) УДЛИНИТЕЛЬ СИТА GRAEPEL

ссылка	Номер детали	Кол-во	Описание
	84085600		Дилерский комплект (DIA), комбайны,
1	80922395	6	Боковая стенка ,

18.84085604(01) ПЕРФОРИРОВАННЫЕ КРЫШКИ ДЛИННЫЕ

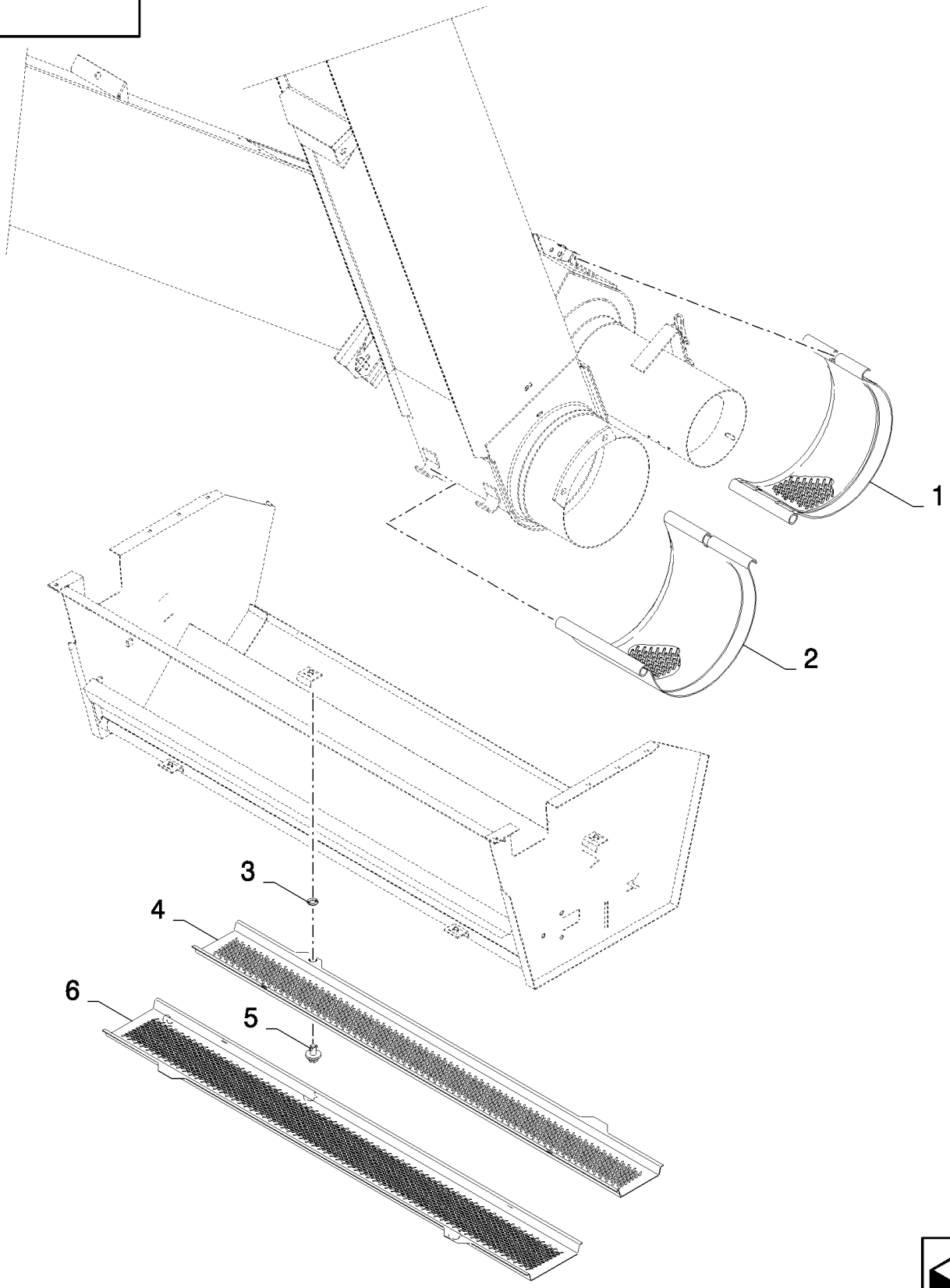

18.84085604(01) ПЕРФОРИРОВАННЫЕ КРЫШКИ ДЛИННЫЕ

ссылка	Номер детали	Кол-во	Описание
	84085604		Дилерский комплект (DIA), комбайны,
1	84982640	1	Ограждение ,
2	84982648	1	Ограждение ,
3	9514605	4	Плоская шайба ,
4	84982659	1	Ограждение ,
5	89514603	4	Замок ,
6	84982657	1	Ограждение ,

18.84085609(01) ПЛАТФОРМА РУЛЕВОГО УПРАВЛЕНИЯ, УДЛИНИТЕЛЬ - 200 ММ

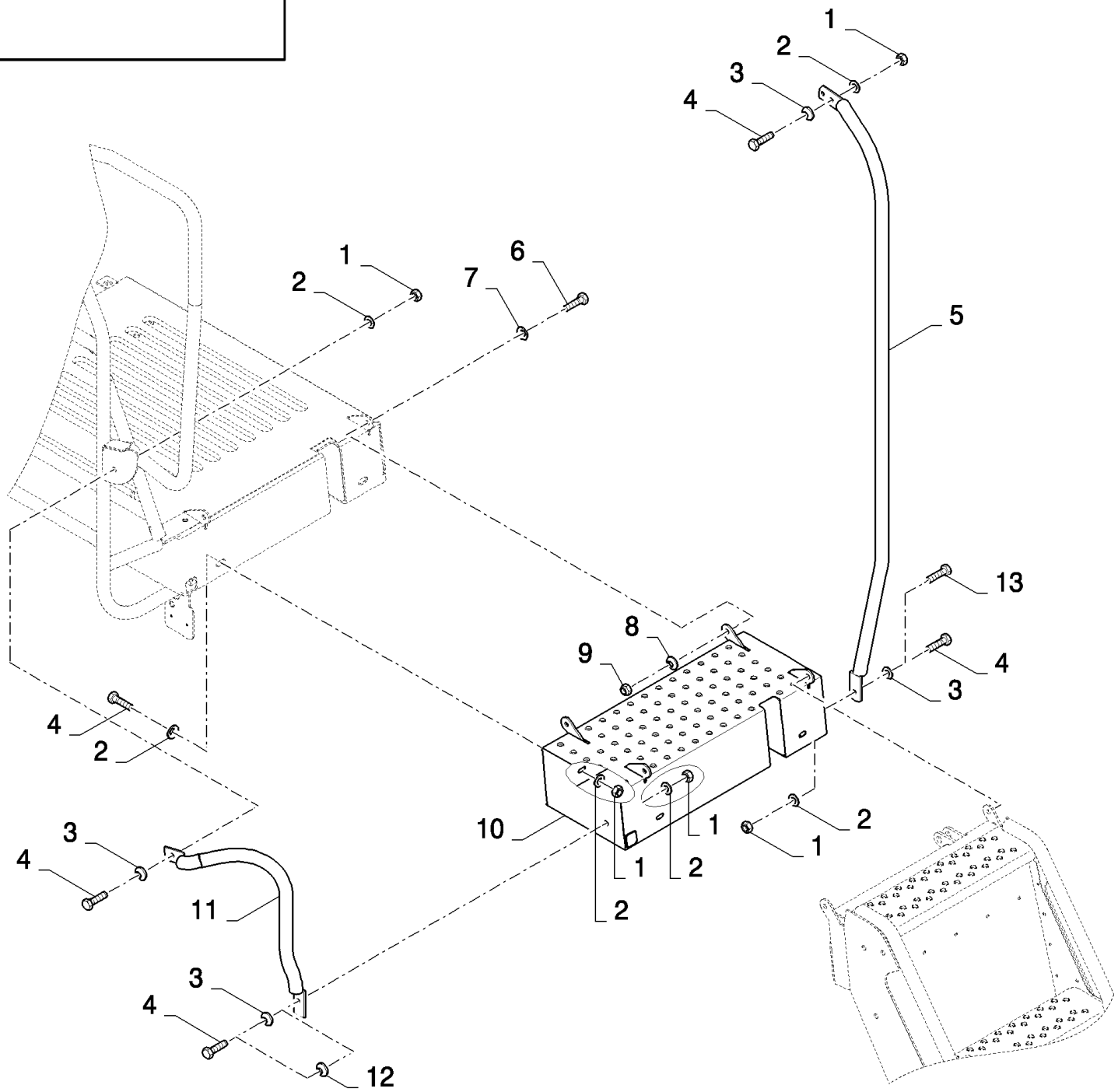

18.84085609(01) ПЛАТФОРМА РУЛЕВОГО УПРАВЛЕНИЯ, УДЛИНИТЕЛЬ - 200 ММ

ссылка	Номер детали	Кол-во	Описание
	84085609		Дилерский комплект (DIA), комбайны,
1	89706690	5	Гайка , M8, Cl 8,
2	322358	3	Пружинная шайба , Belleville, M8,
3	140016	2	Плоская шайба , M8 x 16 x 1.6,
4	43128	4	БОЛТ, Hex, M8 x 30, 8.8,
5	84077985	1	Поручень ,
6	43139	3	Винт , Hex, M10 x 25, 8.8, Full Thd, M10x25
7	378244	2	Плоская шайба , M10,
8	140045	4	Пружинная шайба , Belleville, M10,
9	100037	2	Гайка , M10 x 1.5, Cl 8,
10	84077653	1	Удлинитель ,
11	84077977	1	Поручень ,
12	86511315	5	Плоская шайба , M8 x 16 x 1.6,
13	43140	1	БОЛТ, Hex, M10 x 30, 8.8, Full Thd,

18.84085610(01) ПЛАТФОРМА РУЛЕВОГО УПРАВЛЕНИЯ, УДЛИНИТЕЛЬ - 400 ММ

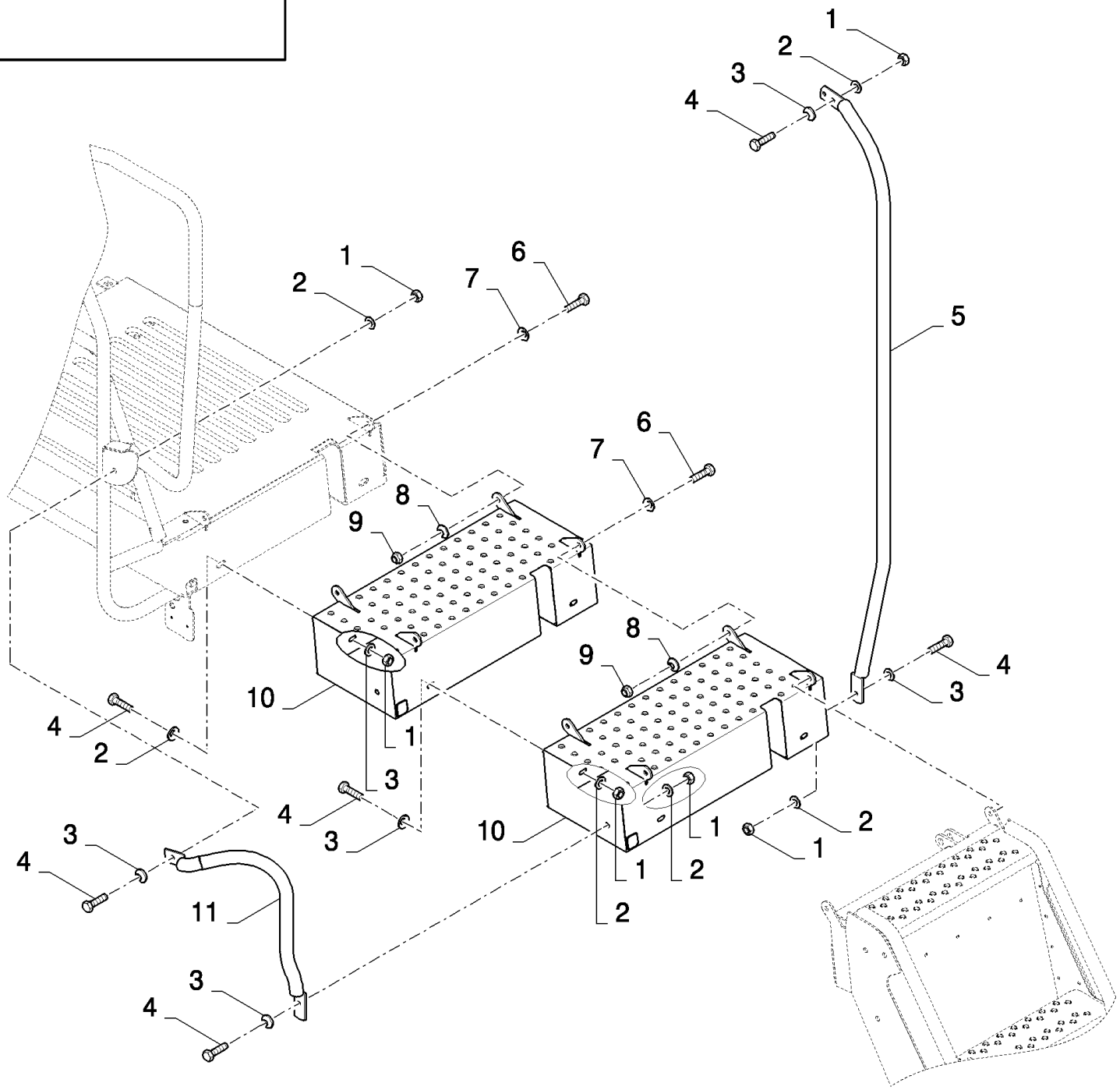

18.84085610(01) ПЛАТФОРМА РУЛЕВОГО УПРАВЛЕНИЯ, УДЛИНИТЕЛЬ - 400 ММ

ссылка	Номер детали	Кол-во	Описание
	84085610		Дилерский комплект (DIA), комбайны,
1	89706690	8	Гайка , M8, Cl 8,
2	322358	8	Пружинная шайба , Belleville, M8,
3	140016	8	Плоская шайба , M8 x 16 x 1.6,
4	43128	8	БОЛТ, Hex, M8 x 30, 8.8,
5	84447245	1	Поручень ,
6	43139	4	Винт , Hex, M10 x 25, 8.8, Full Thd, M10x25
7	378244	4	Плоская шайба , M10,
8	140045	4	Пружинная шайба , Belleville, M10,
9	100037	4	Гайка , M10 x 1.5, Cl 8,
10	84077653	2	Удлинитель ,
11	84435910	1	Поручень ,

18.84085617(01) ПРОТИВОВЕСЫ ДЛЯ КОЛЕС 400 КГ

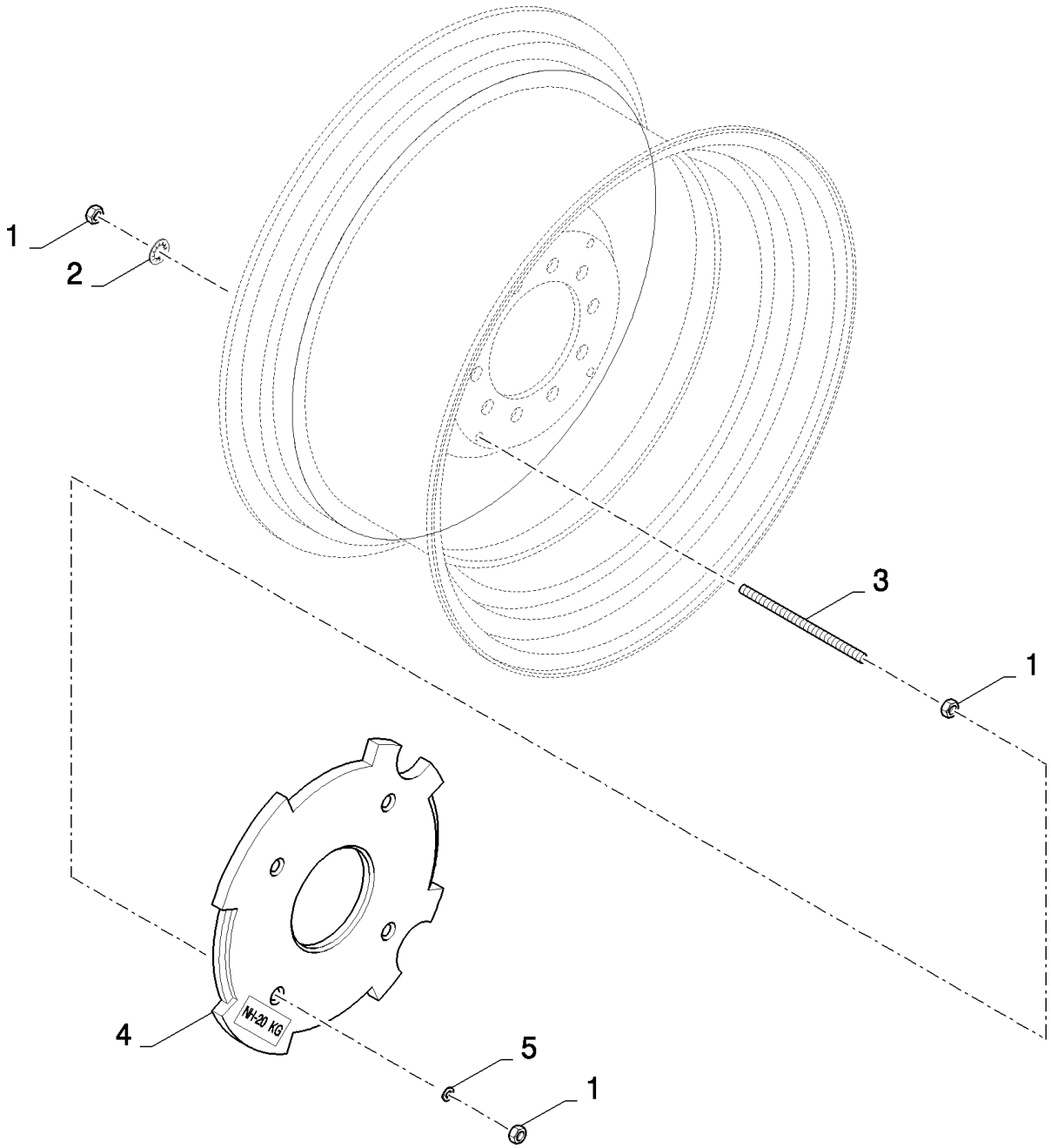

CS640 COMBINE BASE UNIT (1/03-) - Accessories

18.84085617(01) ПРОТИВОВЕСЫ ДЛЯ КОЛЕС 400 КГ

ссылка	Номер детали	Кол-во	Описание
	84085617		Дилерский комплект (DIA), комбайны,
1	9706685	24	Гайка , M12, Cl 8,
2	300913	8	Стопорная шайба ,
3	84989795	8	Резьбовая тяга ,
4	84438813	20	WEIGHT, COUNTER,
5	394630	8	Плоская шайба , 13MM

18.84085618(01) ПРОТИВОВЕСЫ ДЛЯ КОЛЕС 200 КГ

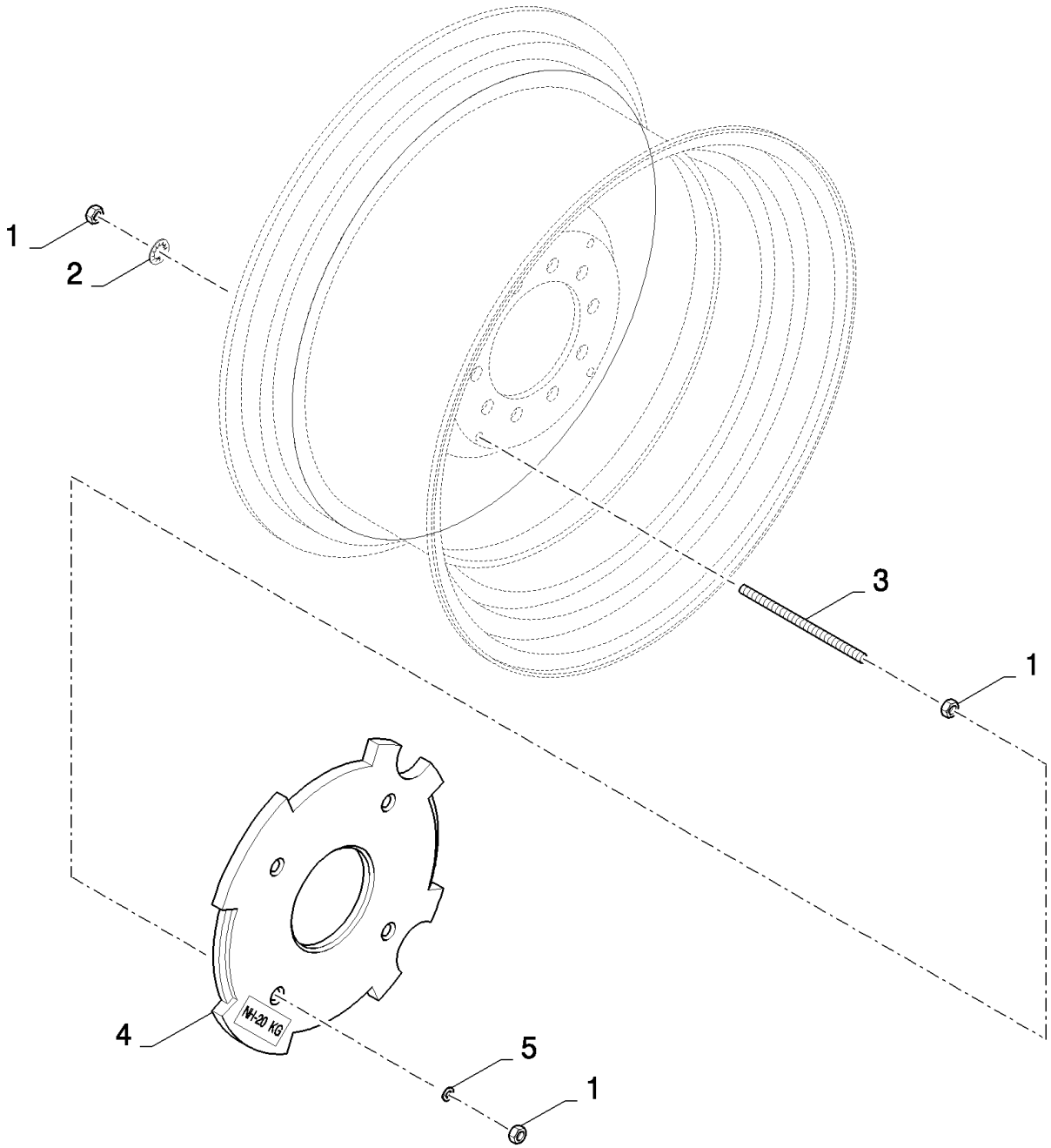

18.84085618(01) ПРОТИВОВЕСЫ ДЛЯ КОЛЕС 200 КГ

ссылка	Номер детали	Кол-во	Описание
	84085618		Дилерский комплект (DIA), комбайны,
1	9706685	24	Гайка , M12, Cl 8,
2	300913	8	Стопорная шайба ,
3	84989794	8	Резьбовая тяга ,
4	84438813	10	WEIGHT, COUNTER,
5	394630	8	Плоская шайба , 13MM

18.84085651(01) РАЗБРАСЫВАТЕЛЬ МЯКИНЫ - REKORD

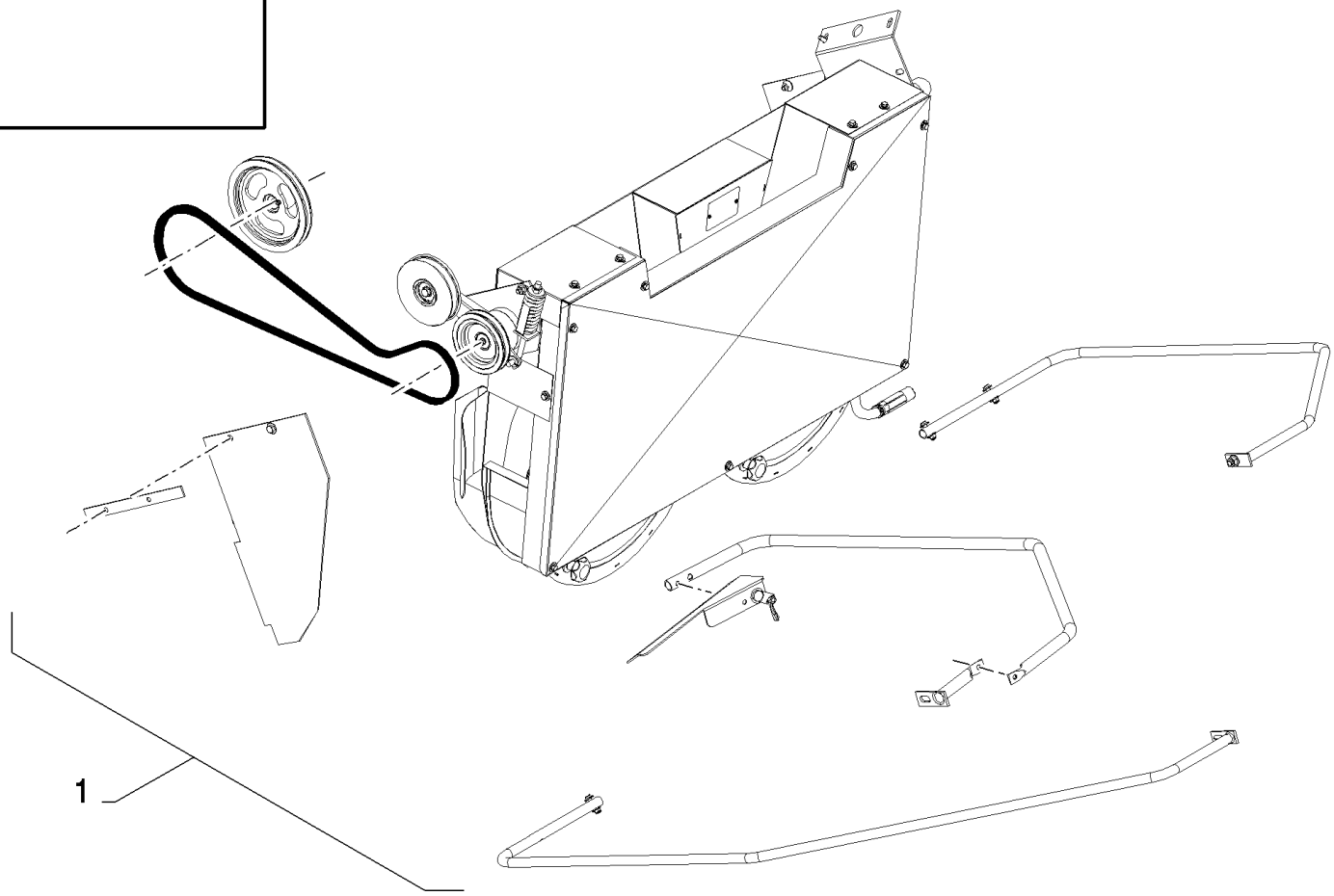

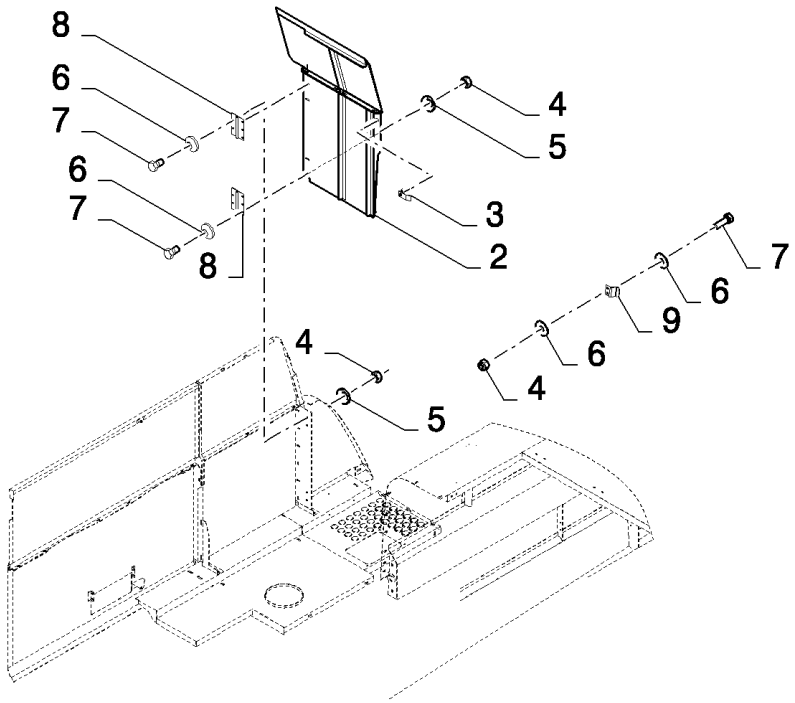

CS640 COMBINE BASE UNIT (1/03-) - Accessories

18.84085651(01) РАЗБРАСЫВАТЕЛЬ МЯКИНЫ - REKORD

ссылка	Номер детали	Кол-во	Описание
	84085651		Дилерский комплект (DIA), комбайны,
1	84085973	1	, NO SUBINFO AVAILABLE
2	84453202	1	Дверь ,
3	89577003	1	Замок ,
4	15896221	10	Гайка , M6, Cl 10,
5	322357	8	Пружинная шайба , Belleville, M6,
6	412649	12	Пружинная шайба , Belleville, M6,
7	86508568	10	Винт , Hex, M6 x 16, 8.8,
8	84071391	2	Шарнир ,
9	84448395	1	КРОНШТЕЙН,

18.84085775(01) КОМПЛЕКТ ДЛЯ ПЕРЕОБОРУДОВАНИЯ - ПШЕНИЦА-РИС - ЗУБЬЯ 56 ММ С РОТАЦИОННЫМ СЕПАРАТОРОМ

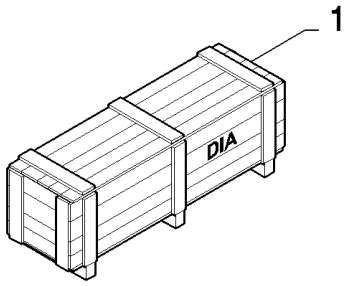

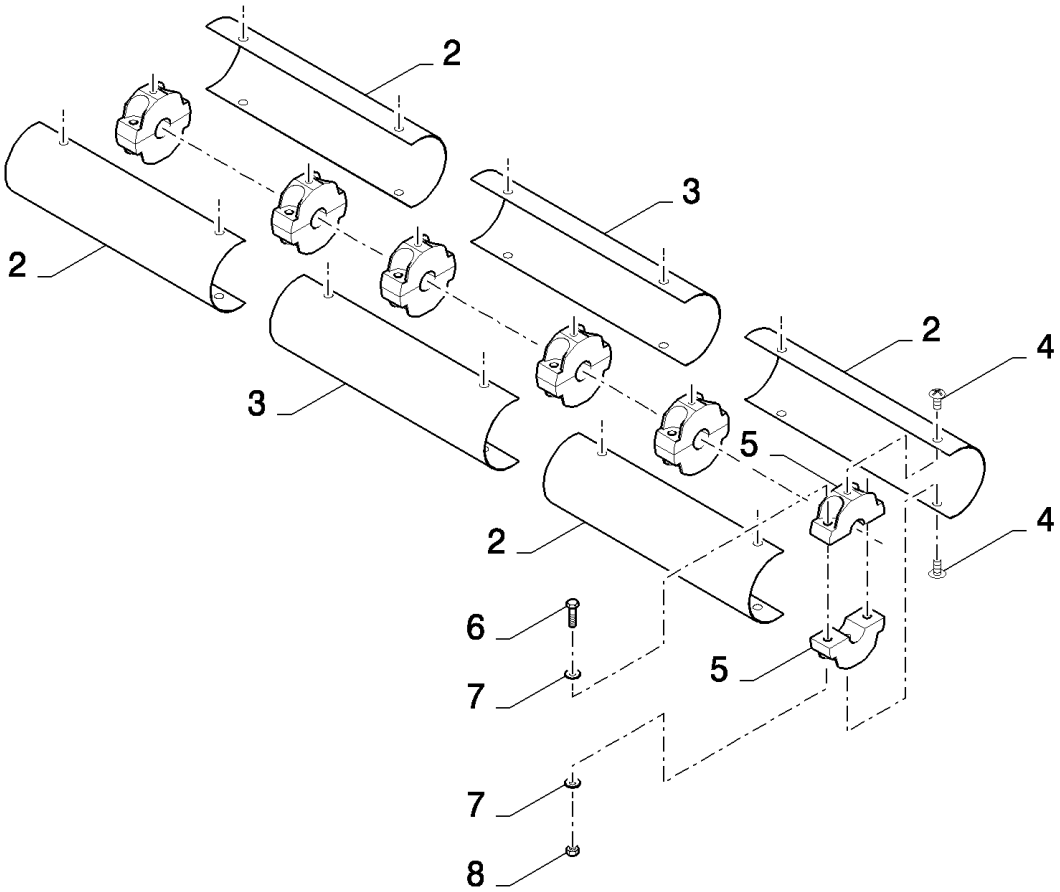

18.84085775(01) КОМПЛЕКТ ДЛЯ ПЕРЕОБОРУДОВАНИЯ - ПШЕНИЦА-РИС - ЗУБЬЯ 56 ММ С РОТАЦИОННЫМ СЕПАРАТОРОМ

ссылка	Номер детали	Кол-во	Описание
	84085775		Дилерский комплект (DIA), комбайны,
1	84070039	1	Дилерский комплект (DIA), комбайны,
1	84081346	1	Дилерский комплект (DIA), комбайны,
1	84085573	1	Дилерский комплект (DIA), комбайны,
2	84022121	4	Кожух ,
3	84449037	2	Кожух ,
4	62087	12	Винт , M8x20
5	9513095	12	Зажим ,
6	386045	12	БОЛТ, Hex, M8 x 45, 8.8,
7	86511315	24	Плоская шайба , M8 x 16 x 1.6,
8	86629542	12	Контргайка , M8 x 1.25, Cl 8,
	80401624	0.02	

18.84085775(02) КОМПЛЕКТ ДЛЯ ПЕРЕОБОРУДОВАНИЯ - ПШЕНИЦА-РИС - ЗУБЬЯ 56 ММ С РОТАЦИОННЫМ СЕПАРАТОРОМ

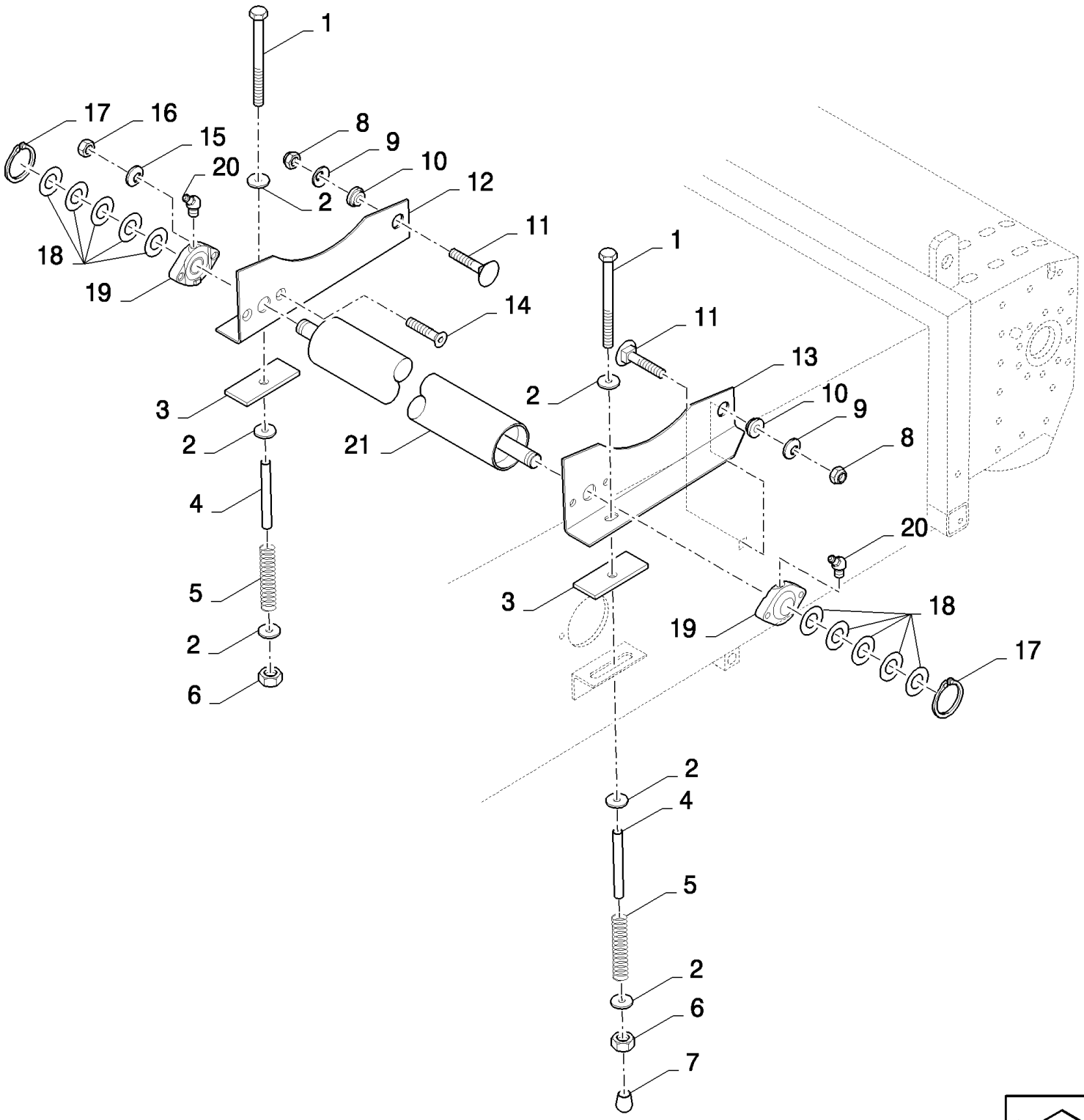

18.84085775(02) КОМПЛЕКТ ДЛЯ ПЕРЕОБОРУДОВАНИЯ - ПШЕНИЦА-РИС - ЗУБЬЯ 56 ММ С РОТАЦИОННЫМ СЕПАРАТОРОМ

ссылка	Номер детали	Кол-во	Описание
	84085775		Дилерский комплект (DIA), комбайны,
1	412579	2	БОЛТ, Hex, M10 x 230, 8.8, M10x230
2	9832748	6	Плоская шайба , 11ММ
3	9500474	2	Резиновая прокладка ,
4	84334391	2	Трубка ,
5	354085	2	Пружина ,
6	412141	2	Контргайка , M10 x 1.5, Cl 8,
7	84005018	1	Пробка ,
8	100038	2	Гайка , M12 x 1.75, Cl 8,
9	140046	2	Плоская шайба , Belleville, M12,
10	9500475	2	ВТУЛКА,
11	120044	2	БОЛТ, С КВАДРАТНЫМ ПОДГОЛОВКОМ, Short NK, M12 x 30, Cl8.8, Full Thd,
12	84039236	1	Суппорт , RH
13	84039235	1	Суппорт , LH
14	412466	4	Винт , Hex Soc Flat Hd, M10 x 35, 8.8, M10x40
15	140045	4	Пружинная шайба , Belleville, M10,
16	100016	4	Гайка , M10, Cl 8,
17	370002	2	Стопорное кольцо , M25, Ext,
18	140229	10	Плоская шайба , 26ММ
19	9514667	2	ПОДШИПНИК В СБОРЕ,
20	84814929	2	Тавотница ,
21	84071544	1	Конвейерный ролик ,
	84334829	2	Пиктограмма ,
	86503661	0.01	Смазка , GREASE
	80400972	0.01	GREASE
	89504635	0.01	LOCTITE

18.84085775(03) КОМПЛЕКТ ДЛЯ ПЕРЕОБОРУДОВАНИЯ - ПШЕНИЦА-РИС - ЗУБЬЯ 56 ММ С РОТАЦИОННЫМ СЕПАРАТОРОМ

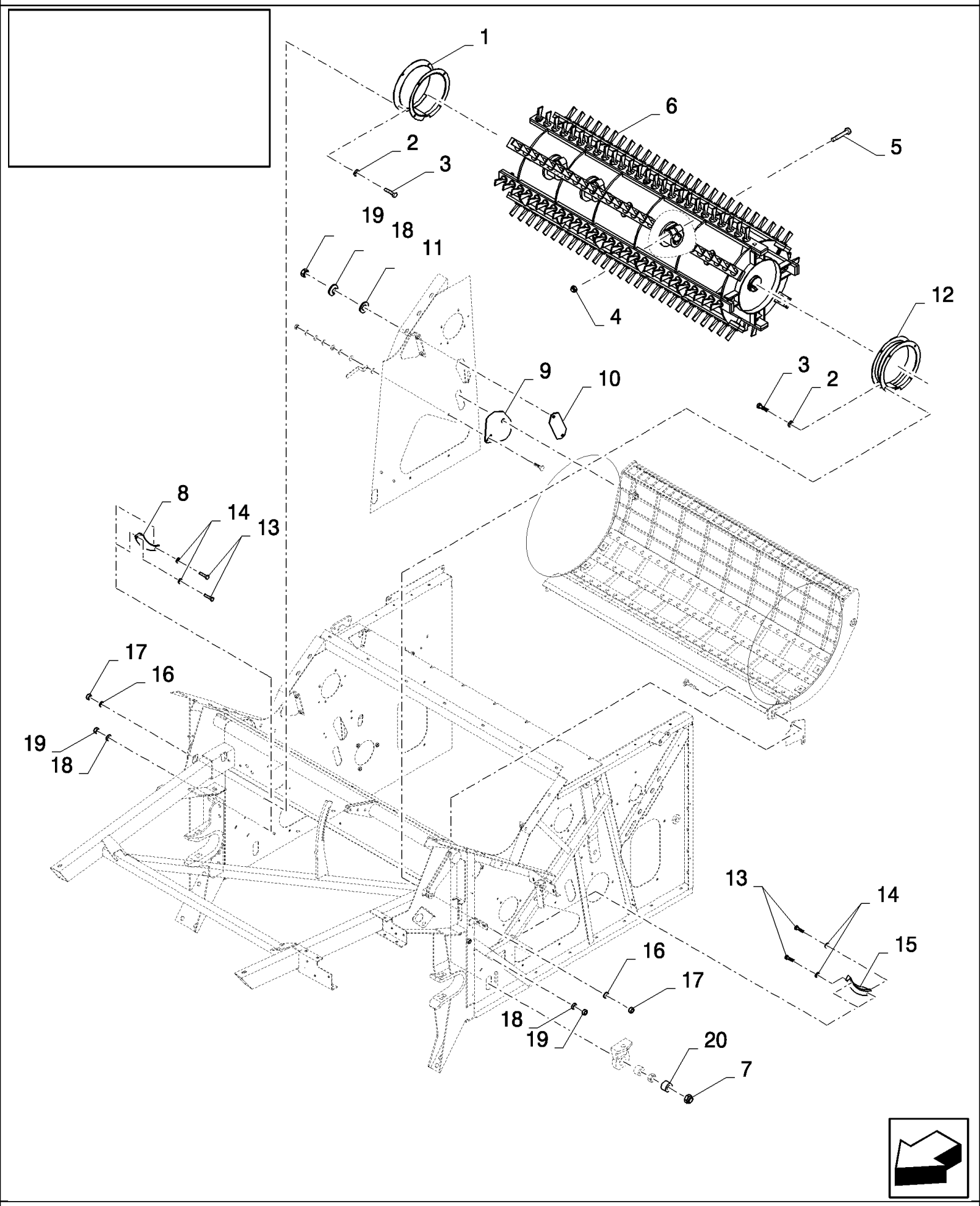

18.84085775(03) КОМПЛЕКТ ДЛЯ ПЕРЕОБОРУДОВАНИЯ - ПШЕНИЦА-РИС - ЗУБЬЯ 56 ММ С РОТАЦИОННЫМ СЕПАРАТОРОМ

ссылка	Номер детали	Кол-во	Описание
	84085775		Дилерский комплект (DIA), комбайны,
1	80424748	1	Кожух ,
2	140016	6	Плоская шайба , M8 x 16 x 1.6,
3	120104	6	Винт , Hex, M8 x 20, 8.8,
4	86000441	4	Гайка , M16 x 2, Cl 8,
5	350616	4	Винт , Hex, M16 x 90, 8.8,
6	84452125	1	Барабан ,
7	412180	2	Контргайка , M20 x 2.5, Cl 8, M20
8	354593	1	Кожух ,
9	84443839	1	Крышка ,
10	84443834	1	Крышка ,
11	140040	2	Плоская шайба , M6 x 22 x 2,
12	84452645	1	Защитный кожух ,
13	120100	4	БОЛТ, Hex, M6 x 20, 8.8,
14	412649	4	Пружинная шайба , Belleville, M6,
15	354592	1	Кожух ,
16	322358	6	Пружинная шайба , Belleville, M8,
17	89706690	6	Гайка , M8, Cl 8,
18	322357	6	Пружинная шайба , Belleville, M6,
19	15896221	6	Гайка , M6, Cl 10,
20	84007394	2	ВТУЛКА,

18.84085775(04) КОМПЛЕКТ ДЛЯ ПЕРЕОБОРУДОВАНИЯ - ПШЕНИЦА-РИС - ЗУБЬЯ 56 ММ С РОТАЦИОННЫМ СЕПАРАТОРОМ

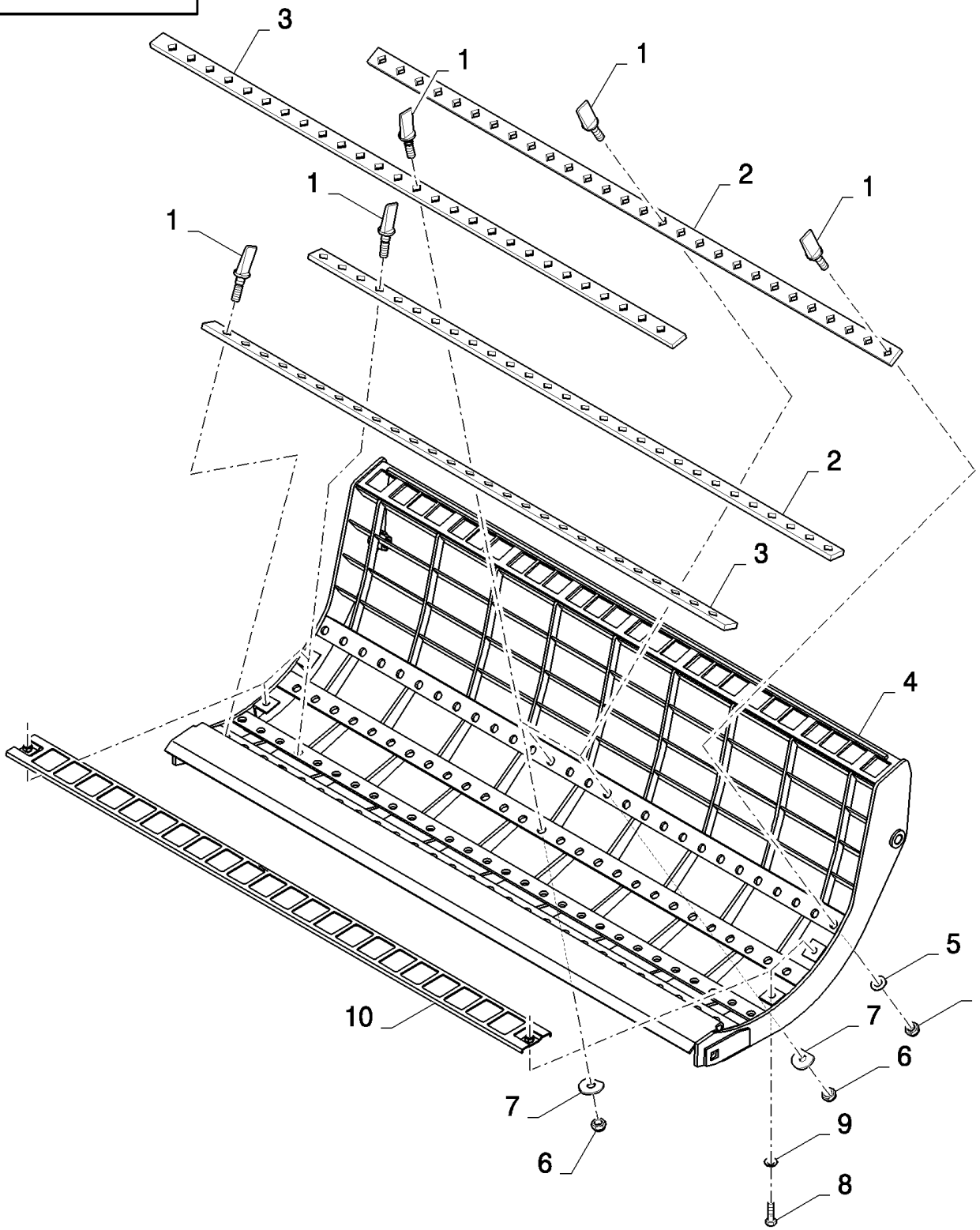

18.84085775(04) КОМПЛЕКТ ДЛЯ ПЕРЕОБОРУДОВАНИЯ - ПШЕНИЦА-РИС - ЗУБЬЯ 56 ММ С РОТАЦИОННЫМ СЕПАРАТОРОМ

ссылка	Номер детали	Кол-во	Описание
	84085775		Дилерский комплект (DIA), комбайны,
1	396935	81	Зуб для обмолота риса ,
2	411298	2	Крепежная пластина ,
3	411304	2	Крепежная пластина ,
4	84437361	1	Подбарабанье ,
5	394631	78	Плоская шайба , 17ММ
6	86000441	81	Гайка , M16 x 2, Cl 8,
7	333041	3	Плоская шайба , 16.5ММ
8	43138	4	Винт , Hex, M10 x 20, 8.8, Full Thd,
9	140045	4	Пружинная шайба , Belleville, M10,
10	84038642	2	Решетка ,

18.84085777(01) СОЛОМОИЗМЕЛЬЧИТЕЛЬ - РЕГУЛИРУЕМЫЕ ВРУЧНУЮ ОТРАЖАТЕЛИ

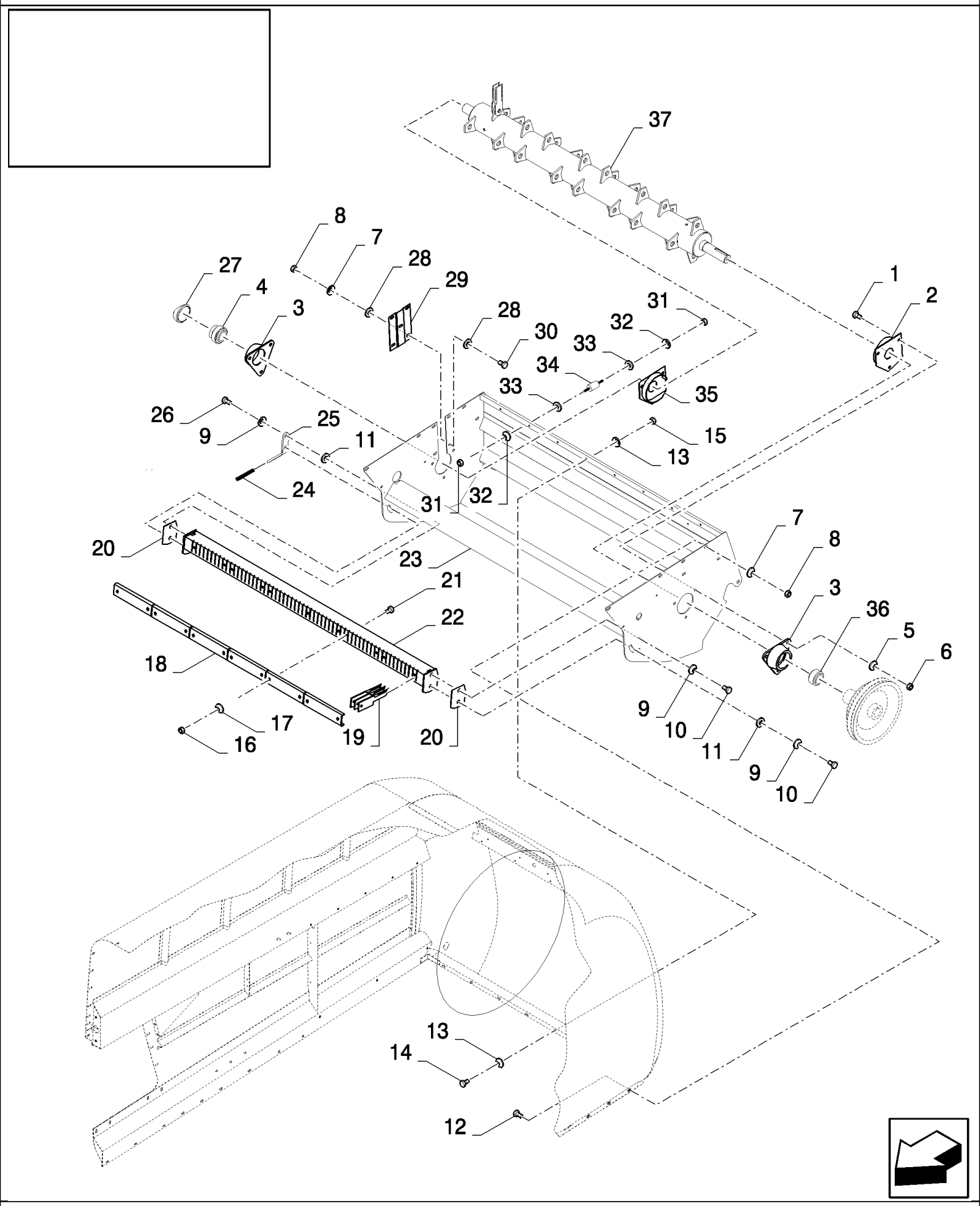

18.84085777(01) СОЛОМОИЗМЕЛЬЧИТЕЛЬ - РЕГУЛИРУЕМЫЕ ВРУЧНУЮ ОТРАЖАТЕЛИ

ссылка	Номер детали	Кол-во	Описание
	84085777		Дилерский комплект (DIA), комбайны,
1	300389	6	БОЛТ, Hex, M12 x 35, 8.8, Full Thd,
2	84434806	1	Ограждение ,
3	84334208	2	Корпус подшипника ,
4	385424	2	ПОДШИПНИК В СБОРЕ,
5	140046	6	Плоская шайба , Belleville, M12,
6	9706685	6	Гайка , M12, Cl 8,
7	140045	9	Пружинная шайба , Belleville, M10,
8	100016	9	Гайка , M10, Cl 8,
9	140048	4	Пружинная шайба , Belleville, M16,
10	43167	2	БОЛТ, Hex, M16 x 30, 8.8, Full Thd,
11	140020	3	Плоская шайба , M16 x 30 x 3,
12	338949	7	БОЛТ, С КВАДРАТНЫМ ПОДГОЛОВКОМ, Short NK, M10 x 25, Cl8.8, Full Thd,
13	322358	16	Пружинная шайба , Belleville, M8,
14	120104	8	Винт , Hex, M8 x 20, 8.8,
15	89706690	8	Гайка , M8, Cl 8,
16	86629542	12	Контргайка , M8 x 1.25, Cl 8,
17	140041	12	Плоская шайба , M8 x 28 x 3,
18	84434026	6	Фиксатор ,
19	9516450	60	Нож ,
20	84434200	3	Толщинная прокладка ,
21	86528166	12	БОЛТ, Hex, M8 x 120, 8.8, M8x120
22	84440064	1	Суппорт ,
23	84434060	1	Рама , , BSN C487
23	87373172	1	Рама , , ASN D488
24	84439164	1	Рукоятка ,
25	84434209	1	Рычаг ,
26	43168	2	БОЛТ, Hex, M16 x 40, 8.8,
27	137395	1	Пыльник ,
28	140042	4	Плоская шайба , M10 x 34 x 3,
29	84440375	1	Пластина ,
30	43139	2	Винт , Hex, M10 x 25, 8.8, Full Thd, M10x25
31	15896221	8	Гайка , M6, Cl 10,
32	322357	8	Пружинная шайба , Belleville, M6,
33	448516	8	Распорка ,
34	9513734	4	Сайлентблок ,
35	84434825	1	Ограждение ,
36	84453848	2	ПОДШИПНИК, ШАРИКОВЫЙ,
37	84079088	1	Ротор ,
	86503661	0.05	Смазка , GREASE
	80400972	0.05	GREASE

18.84085777(02) СОЛОМОИЗМЕЛЬЧИТЕЛЬ - РЕГУЛИРУЕМЫЕ ВРУЧНУЮ ОТРАЖАТЕЛИ

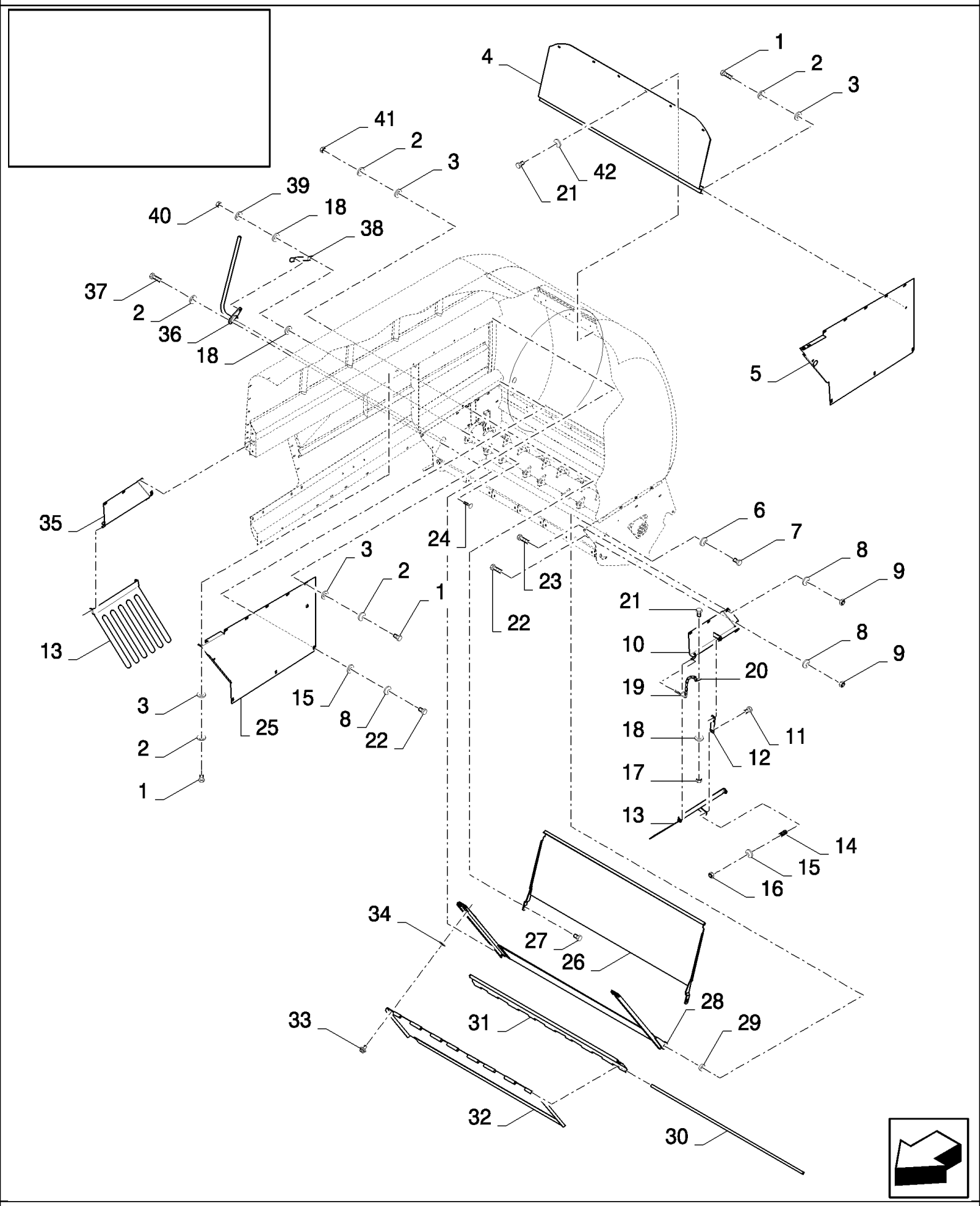

18.84085777(02) СОЛОМОИЗМЕЛЬЧИТЕЛЬ - РЕГУЛИРУЕМЫЕ ВРУЧНУЮ ОТРАЖАТЕЛИ

ссылка	Номер детали	Кол-во	Описание
	84085777		Дилерский комплект (DIA), комбайны,
1	120104	16	Винт , Hex, M8 x 20, 8.8,
2	322358	20	Пружинная шайба , Belleville, M8,
3	140041	18	Плоская шайба , M8 x 28 x 3,
4	84434841	1	Отражатель ,
5	84434246	1	Пластина ,
6	140048	1	Пружинная шайба , Belleville, M16,
7	43167	1	БОЛТ, Hex, M16 x 30, 8.8, Full Thd,
8	140045	14	Пружинная шайба , Belleville, M10,
9	100016	8	Гайка , M10, Cl 8,
10	84433778	1	Суппорт ,
11	325829	2	БОЛТ, Hex, M10 x 45, 8.8, M10x45
12	84434208	2	КРОНШТЕЙН,
13	84433715	2	Решетка ,
14	180072	2	Пружина ,
15	140017	8	Плоская шайба , M10 x 20 x 2,
16	100037	2	Гайка , M10 x 1.5, Cl 8,
17	15896221	4	Гайка , M6, Cl 10,
18	9824259	6	Плоская шайба , M6 x 12 x 1.6,
19	370539	4	Шплинт ,
20	89839041	4	Цепь ,
21	86508568	8	Винт , Hex, M6 x 16, 8.8,
22	43138	8	Винт , Hex, M10 x 20, 8.8, Full Thd,
23	338949	6	БОЛТ, С КВАДРАТНЫМ ПОДГОЛОВКОМ, Short NK, M10 x 25, Cl8.8, Full Thd,
24	374891	1	БОЛТ, С КВАДРАТНЫМ ПОДГОЛОВКОМ, Short NK, M6 x 25, Cl8.8, Full Thd,
25	84434345	1	Пластина ,
26	84434844	1	Отражатель ,
27	43465	2	БОЛТ, С КВАДРАТНЫМ ПОДГОЛОВКОМ, Short NK, M8 x 30, Cl8.8, Full Thd,
28	84439336	1	Отражатель ,
29	84444700	1	ВТУЛКА,
30	84439312	1	Трубка ,
31	84441462	1	Отражатель ,
32	84439346	1	Отражатель ,
33	89514603	2	Замок ,
34	9514605	2	Плоская шайба ,
35	84433929	1	Суппорт ,
36	84434503	1	Рычаг ,
37	43128	2	БОЛТ, Hex, M8 x 30, 8.8,
38	84440371	1	Зажим ,
39	322357	1	Пружинная шайба , Belleville, M6,
40	353308	1	Гайка , M6 x 1, Cl 8,
41	89706690	2	Гайка , M8, Cl 8,
42	412649	6	Пружинная шайба , Belleville, M6,
43	84448617	2	Решетка ,

18.84085777(03) СОЛОМОИЗМЕЛЬЧИТЕЛЬ - РЕГУЛИРУЕМЫЕ ВРУЧНУЮ ОТРАЖАТЕЛИ

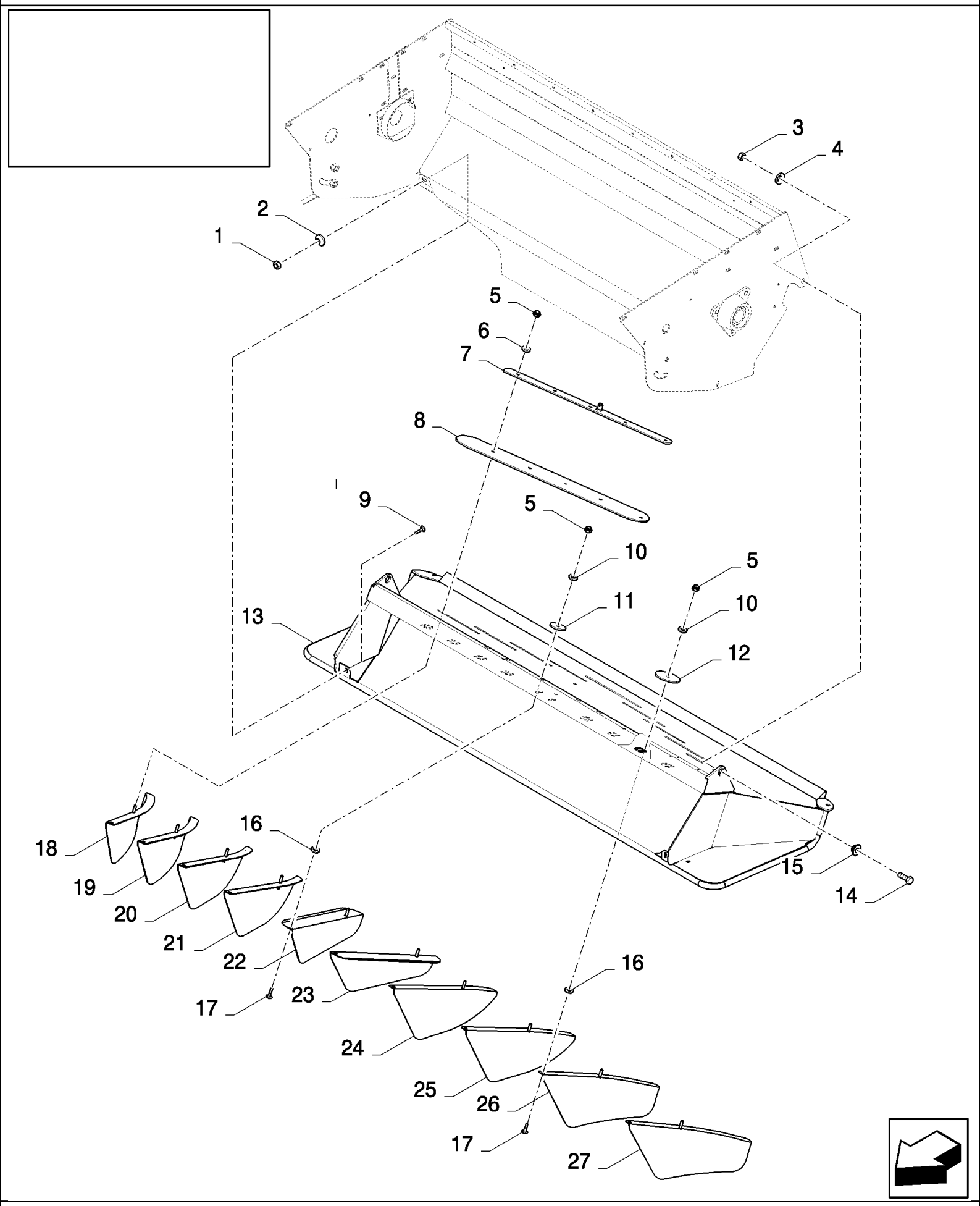

18.84085777(03) СОЛОМОИЗМЕЛЬЧИТЕЛЬ - РЕГУЛИРУЕМЫЕ ВРУЧНУЮ ОТРАЖАТЕЛИ

ссылка	Номер детали	Кол-во	Описание
	84085777		Дилерский комплект (DIA), комбайны,
1	89706690	2	Гайка , M8, Cl 8,
2	412650	2	Плоская шайба , Belleville, M8,
3	100020	2	Гайка , M16, Cl 8,
4	140048	2	Пружинная шайба , Belleville, M16,
5	86629542	20	Контргайка , M8 x 1.25, Cl 8,
6	140016	10	Плоская шайба , M8 x 16 x 1.6,
7	84435482	2	Антифрикционная накладка ,
8	84065131	2	Антифрикционная накладка ,
9	86507486	2	БОЛТ, С КВАДРАТНЫМ ПОДГОЛОВКОМ, Short NK, M8 x 20, Cl8.8, Full Thd,
10	140041	10	Плоская шайба , M8 x 28 x 3,
11	84435270	2	Плоская шайба ,
12	84435269	8	Плоская шайба ,
13	84434285	1	Рама ,
14	120090	2	Винт , Hex, M16 x 50, 8.8,
15	84435443	2	ВТУЛКА,
16	747812	10	Плоская шайба , 15MM
17	308761	10	БОЛТ, С КВАДРАТНЫМ ПОДГОЛОВКОМ, Short NK, M8 x 25, Cl8.8, Full Thd,
18	84454358	1	Отражатель ,
19	84454361	1	Отражатель ,
20	84454363	1	Отражатель ,
21	84454365	1	Отражатель ,
22	84435316	1	Отражатель ,
23	84435322	1	Отражатель ,
24	84454366	1	Отражатель ,
25	84454367	1	Отражатель ,
26	84454369	1	Отражатель ,
27	84454370	1	Отражатель ,

18.84085777(04) СОЛОМОИЗМЕЛЬЧИТЕЛЬ - РЕГУЛИРУЕМЫЕ ВРУЧНУЮ ОТРАЖАТЕЛИ

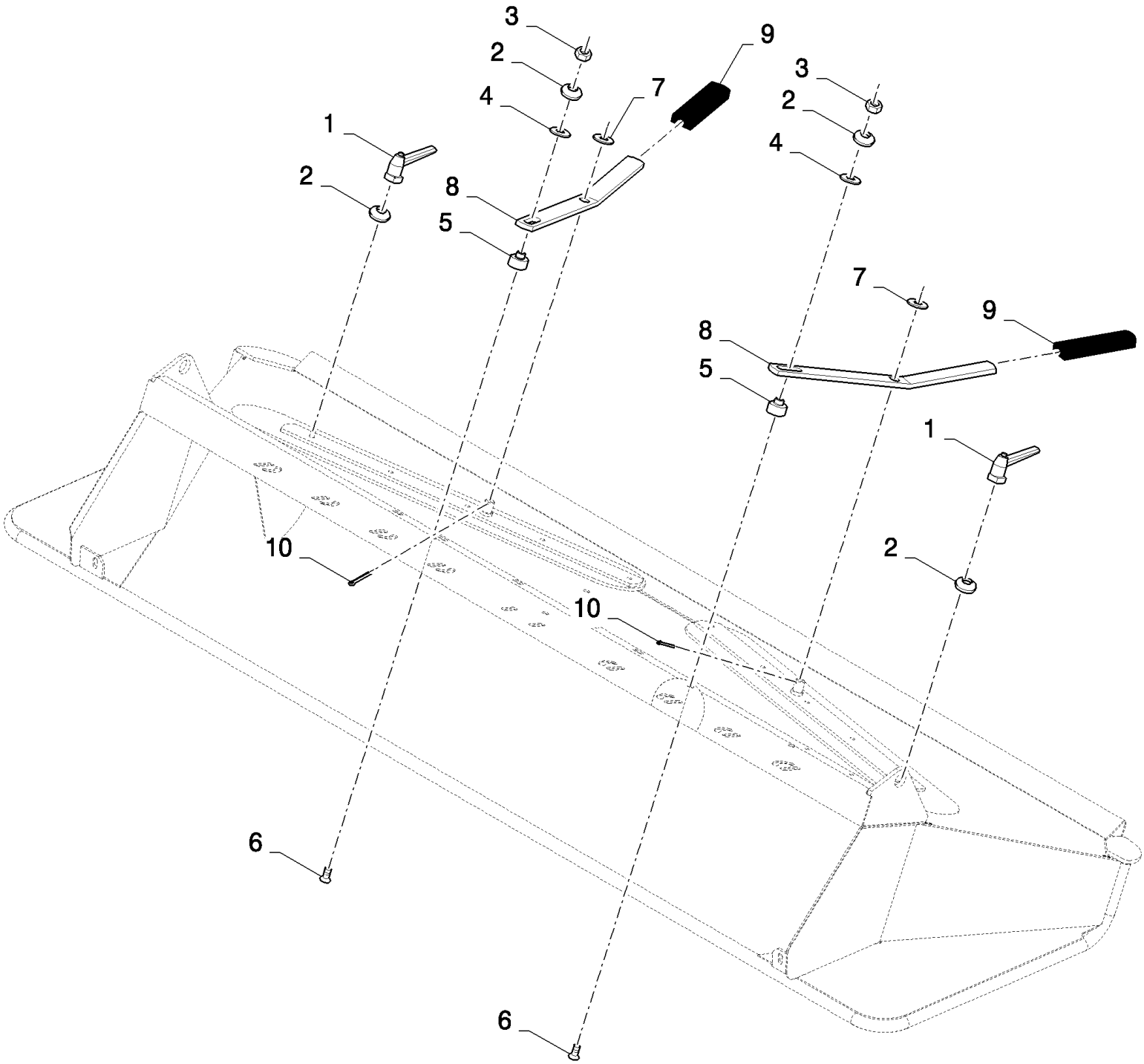

18.84085777(04) СОЛОМОИЗМЕЛЬЧИТЕЛЬ - РЕГУЛИРУЕМЫЕ ВРУЧНУЮ ОТРАЖАТЕЛИ

ссылка	Номер детали	Кол-во	Описание
	84085777		Дилерский комплект (DIA), комбайны,
1	84435462	2	Ручка ,
2	322358	4	Пружинная шайба , Belleville, M8,
3	89706690	2	Гайка , M8, Cl 8,
4	140041	2	Плоская шайба , M8 x 28 x 3,
5	84434297	2	ВТУЛКА,
6	84069530	2	Винт , Hex Soc Flat Hd, M8 x 40, 8.8,
7	378246	2	Плоская шайба , 16MM
8	84435478	2	Рычаг ,
9	84439164	2	Рукоятка ,
10	130004	2	Шплинт , M3.2 x 25,

18.84085777(05) СОЛОМОИЗМЕЛЬЧИТЕЛЬ - РЕГУЛИРУЕМЫЕ ВРУЧНУЮ ОТРАЖАТЕЛИ

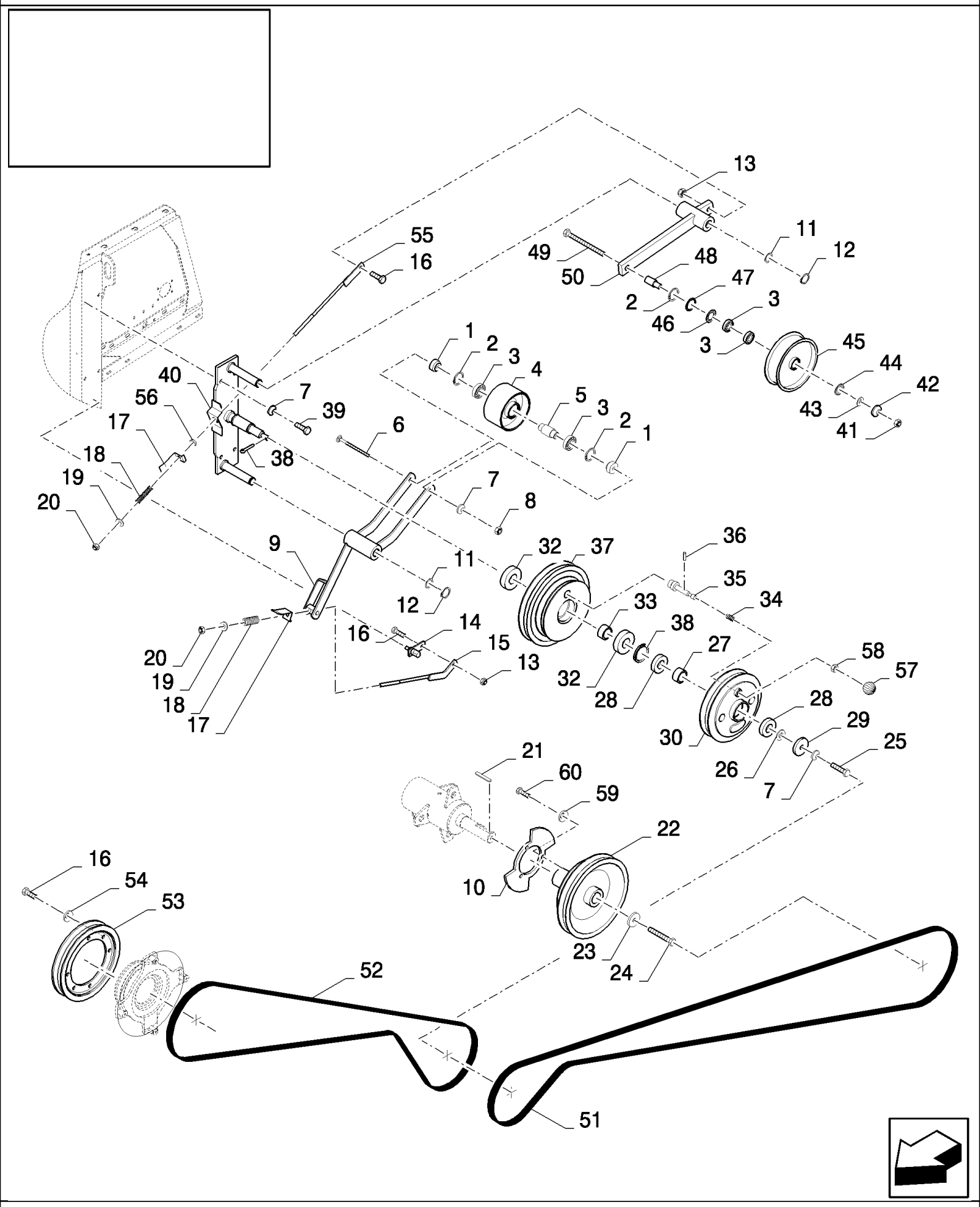

18.84085777(05) СОЛОМОИЗМЕЛЬЧИТЕЛЬ - РЕГУЛИРУЕМЫЕ ВРУЧНУЮ ОТРАЖАТЕЛИ

ссылка	Номер детали	Кол-во	Описание
	84085777		Дилерский комплект (DIA), комбайны,
1	84076275	2	ВТУЛКА,
2	370011	3	Стопорное кольцо , M52, Int,
3	443898	4	ПОДШИПНИК, ШАРИКОВЫЙ,
4	84334348	1	Шкив ,
5	84076197	1	ВТУЛКА,
6	84053391	1	БОЛТ, С КВАДРАТНЫМ ПОДГОЛОВКОМ, Short NK, M12 x 130, Cl8.8,
7	140046	6	Плоская шайба , Belleville, M12,
8	9706685	1	Гайка , M12, Cl 8,
9	84076317	1	Рычаг ,
10	84444721	1	Диск ,
11	84000011	2	Плоская шайба , 30MM
12	370003	2	Стопорное кольцо , M30, Ext,
13	100037	2	Гайка , M10 x 1.5, Cl 8,
14	84431514	1	Шарнир ,
15	84431503	1	Стержень ,
16	43139	8	Винт , Hex, M10 x 25, 8.8, Full Thd, M10x25
17	84431388	2	Индикатор ,
18	84814910	2	Пружина ,
19	378245	2	Плоская шайба , M12,
20	412126	2	Контргайка , M12 x 1.75, Cl 8,
21	412341	1	Шпонка ,
22	84441435	1	Шкив ,
23	440997	1	Плоская шайба , 17MM
24	43168	1	БОЛТ, Hex, M16 x 40, 8.8,
25	9706687	1	Винт , Hex, M12 x 30, 8.8, M16x1.5
26	327084	1	Плоская шайба ,
27	84441521	2	Распорка ,
28	913716	2	ПОДШИПНИК, ШАРИКОВЫЙ,
29	84441824	1	Кольцо ,
30	84453029	1	Шкив ,
31	370006	1	Стопорное кольцо ,
32	210086	2	ПОДШИПНИК В СБОРЕ,
33	84441520	1	Распорка ,
34	26538	1	Пружина ,
35	84444511	1	Штифт ,
36	14164370	1	Стопорный штифт , M4 x 30, Slotted,
37	84441441	1	Шкив ,
38	84441806	1	Кольцо ,
39	300389	4	БОЛТ, Hex, M12 x 35, 8.8, Full Thd,
40	84441790	1	Суппорт ,
41	100020	1	Гайка , M16, Cl 8,
42	140048	1	Пружинная шайба , Belleville, M16,
43	84440599	1	Плоская шайба ,
44	80390515	1	Кольцо ,

18.84085777(05) СОЛОМОИЗМЕЛЬЧИТЕЛЬ - РЕГУЛИРУЕМЫЕ ВРУЧНУЮ ОТРАЖАТЕЛИ

ссылка	Номер детали	Кол-во	Описание
45	84440508	1	Натяжной ролик ,
46	391120	1	Уплотнение ,
47	84991773	1	Толщинная прокладка ,
48	84440601	1	ВТУЛКА,
49	321246	1	БОЛТ, Hex, M16 x 120, 8.8,
50	84076270	1	Рычаг ,
51	84076421	1	BELT, TRANSMISSION,
52	84075955	1	BELT, TRANSMISSION,
53	84980735	1	Шкив ,
54	140045	6	Пружинная шайба , Belleville, M10,
55	84431940	1	Стержень ,
56	439857	1	ВТУЛКА,
57	84453022	1	КНОПКА,
58	100016	1	Гайка , M10, Cl 8,
59	322357	3	Пружинная шайба , Belleville, M6,
60	120100	3	БОЛТ, Hex, M6 x 20, 8.8,
	86557091	0.01	Замок ,
	86503661	0.04	Смазка , GREASE

18.84085777(06) СОЛОМОИЗМЕЛЬЧИТЕЛЬ - РЕГУЛИРУЕМЫЕ ВРУЧНУЮ ОТРАЖАТЕЛИ

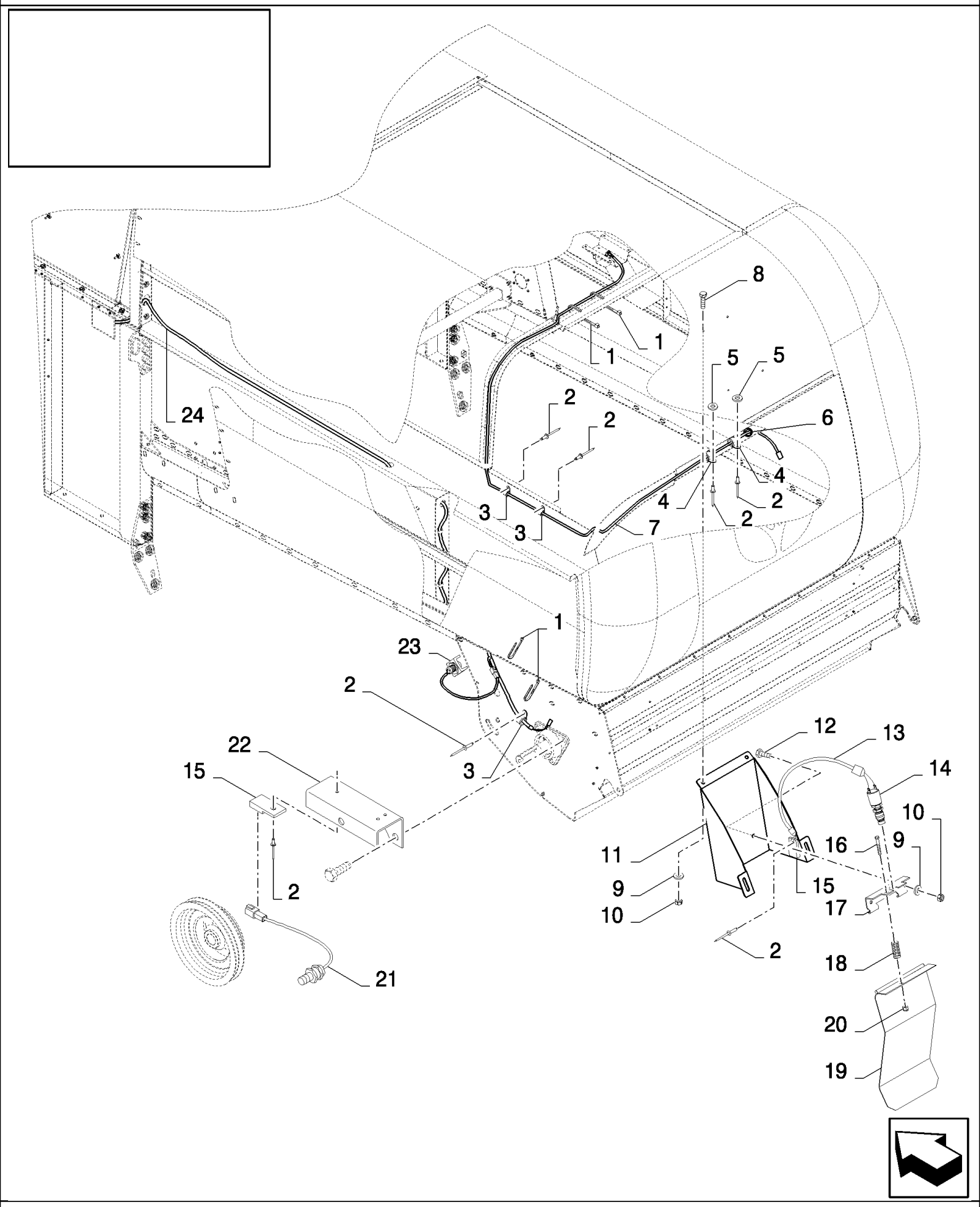

CS640 COMBINE BASE UNIT (1/03-) - Accessories

18.84085777(06) СОЛОМОИЗМЕЛЬЧИТЕЛЬ - РЕГУЛИРУЕМЫЕ ВРУЧНУЮ ОТРАЖАТЕЛИ

ссылка	Номер детали	Кол-во	Описание
	84085777		Дилерский комплект (DIA), комбайны,
1	89993154	3	Зажим ,
2	445394	2	Заклепка , Pop, M4.8 x 12.7, Rivet
2	9512290	5	Заклепка ,
3	84818441	3	Зажим ,
4	9507807	2	Зажим ,
5	322356	2	Плоская шайба , 5MM
6	80307016	1	Уплотняющее кольцо ,
7	84437319	1	Жгут проводов ,
8	86512439	4	Винт , Short NK, M6 x 16, Cl8.8, Full Thd,
9	322357	6	Пружинная шайба , Belleville, M6,
10	15896221	6	Гайка , M6, Cl 10,
11	84441249	1	Суппорт ,
12	86508568	2	Винт , Hex, M6 x 16, 8.8,
13	84441663	1	Жгут проводов ,
14	89818685	1	Выключатель ,
15	84058832	2	Зажим ,
16	120056	1	Винт , Hex, M6 x 50, 8.8,
17	84015986	1	Шарнир ,
18	84005450	1	Пружина ,
19	84015983	1	Крышка ,
20	353308	1	Гайка , M6 x 1, Cl 8,
21	84058861	1	Датчик ,
22	84444723	1	КРОНШТЕЙН,
23	84058860	1	Датчик ,
24	84444962	1	Жгут проводов ,
	80401278		Уплотнительное кольцо , L=1120MM

18.84085777(07) СОЛОМОИЗМЕЛЬЧИТЕЛЬ - РЕГУЛИРУЕМЫЕ ВРУЧНУЮ ОТРАЖАТЕЛИ

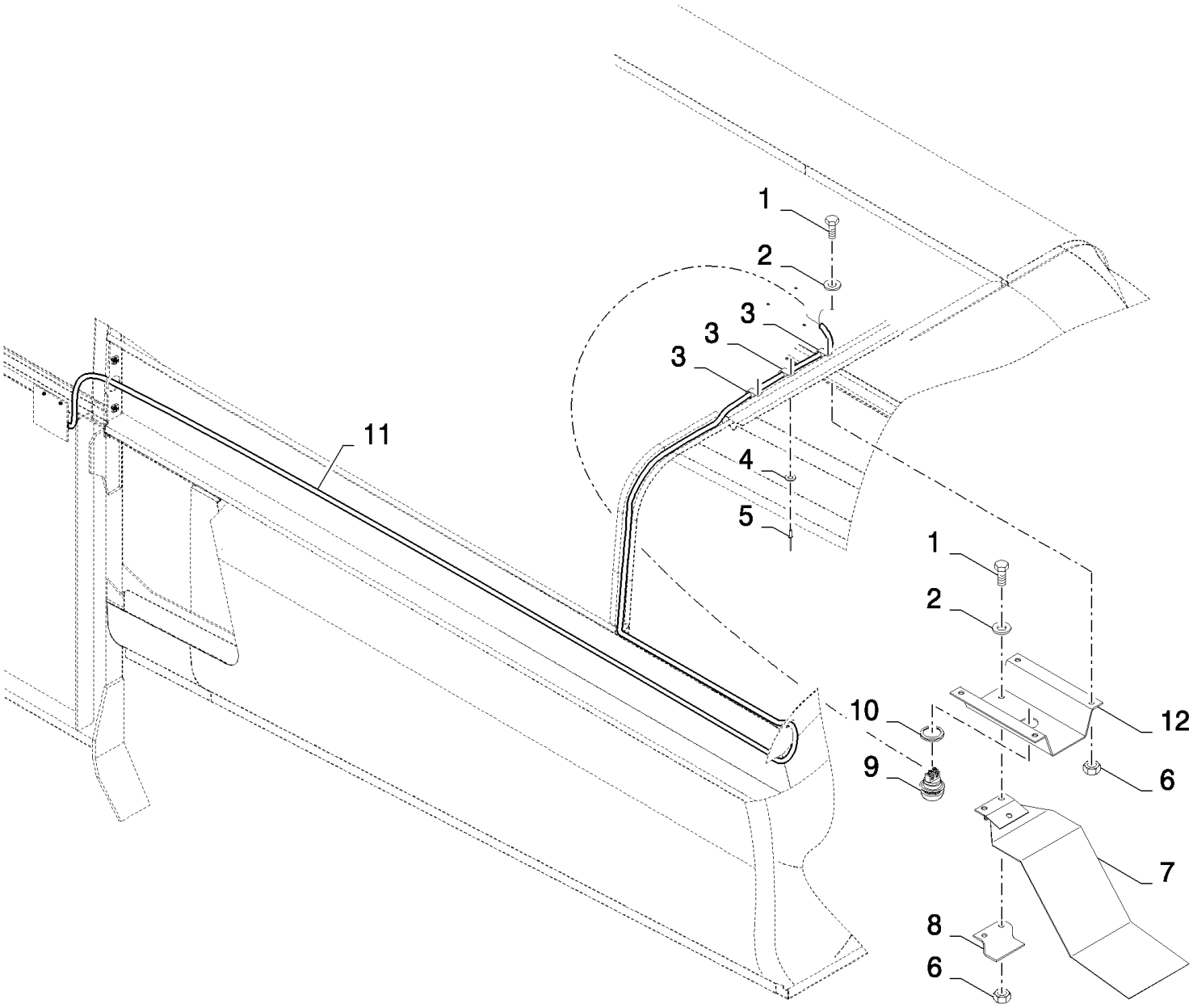

18.84085777(07) СОЛОМОИЗМЕЛЬЧИТЕЛЬ - РЕГУЛИРУЕМЫЕ ВРУЧНУЮ ОТРАЖАТЕЛИ

ссылка	Номер детали	Кол-во	Описание
	84085777		Дилерский комплект (DIA), комбайны,
1	86508568	6	Винт , Hex, M6 x 16, 8.8,
2	322357	6	Пружинная шайба , Belleville, M6,
3	9507807	3	Зажим ,
4	322356	3	Плоская шайба , 5MM
5	89512289	3	Заклепка , Rivet
6	15896221	6	Гайка , M6, Cl 10,
7	417790	1	Суппорт ,
8	417793	1	Суппорт ,
9	335378	1	Выключатель ,
10	397986	1	Колпачок ,
11	84437313	1	Жгут проводов ,
12	417792	1	Суппорт ,

18.84085786(01) КОМПЛЕКТ ДЛЯ ПЕРЕОБОРУДОВАНИЯ - ЗАДНИЙ ПРИВОДНОЙ МОСТ - ДЛЯ НЕРЕГУЛИРУЕМЫХ МОСТОВ

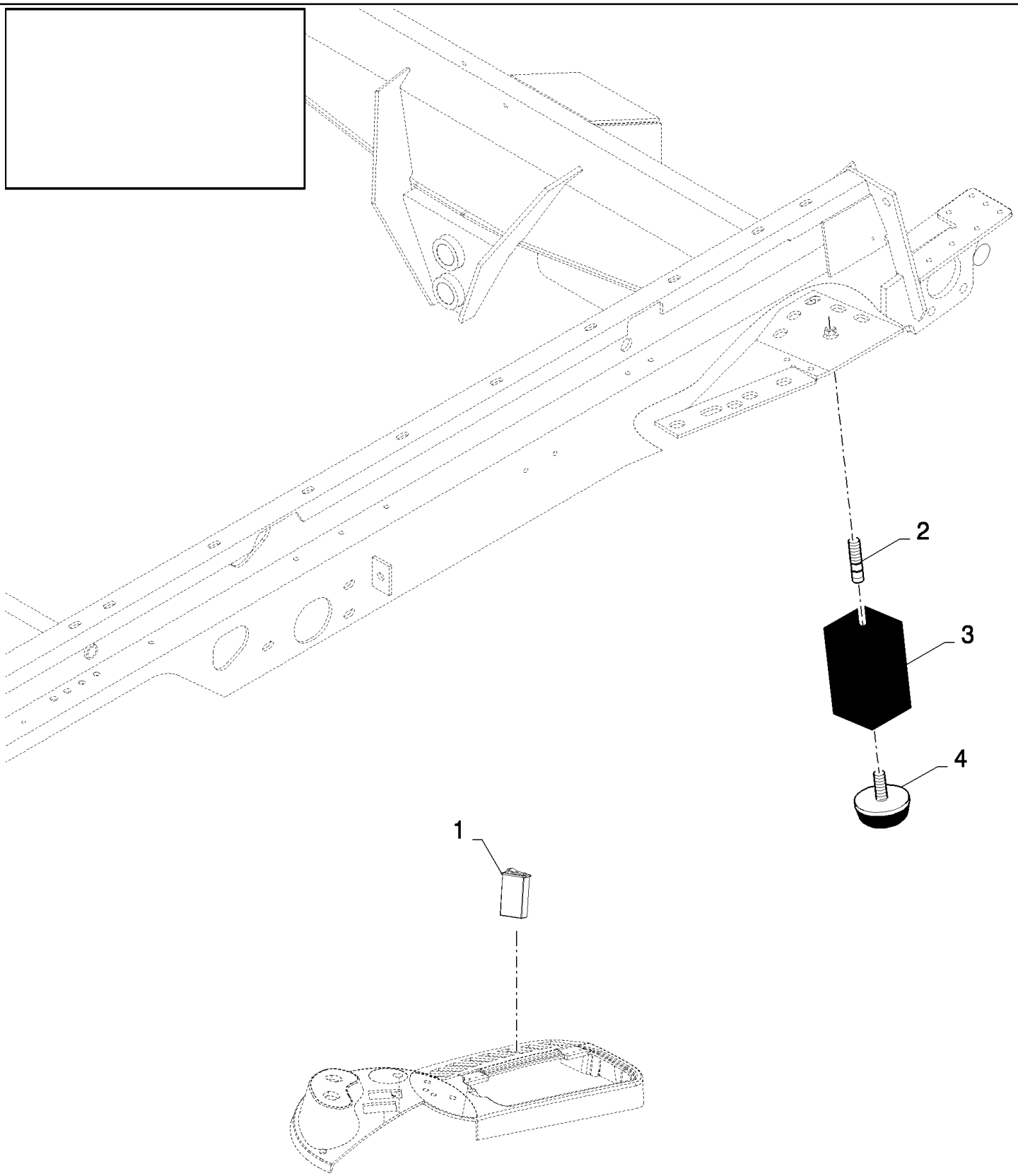

18.84085786(01) КОМПЛЕКТ ДЛЯ ПЕРЕОБОРУДОВАНИЯ - ЗАДНИЙ ПРИВОДНОЙ МОСТ - ДЛЯ НЕРЕГУЛИРУЕМЫХ МОСТОВ

ссылка	Номер детали	Кол-во	Описание
	84085786		Дилерский комплект (DIA), комбайны,
1	84806859	1	Выключатель ,
2	412593	2	БОЛТ,
3	417299	2	Стопор ,
4	190029	2	Блок-изолятор,

18.84085786(02) КОМПЛЕКТ ДЛЯ ПЕРЕОБОРУДОВАНИЯ - ЗАДНИЙ ПРИВОДНОЙ МОСТ - ДЛЯ НЕРЕГУЛИРУЕМЫХ МОСТОВ

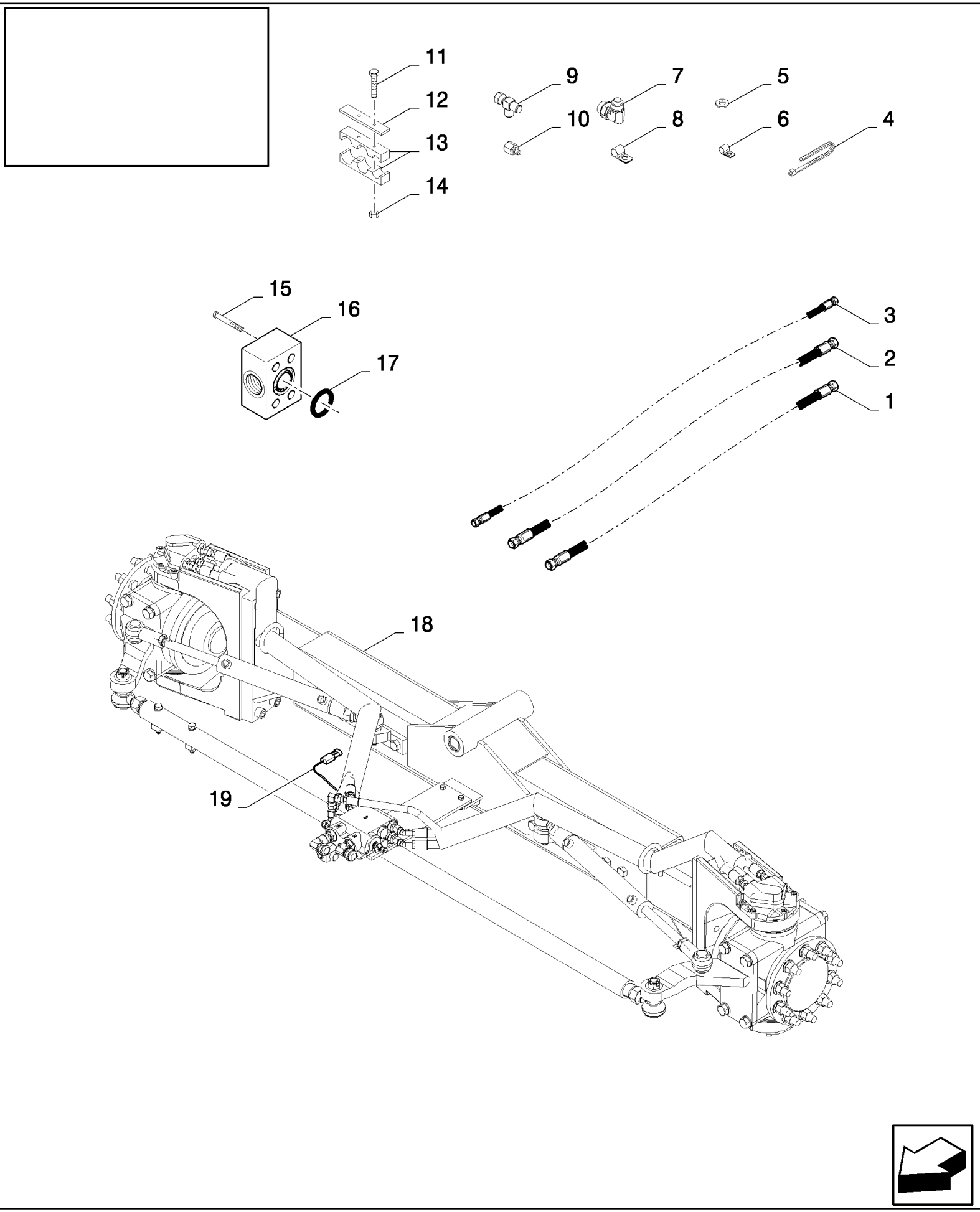

18.84085786(02) КОМПЛЕКТ ДЛЯ ПЕРЕОБОРУДОВАНИЯ - ЗАДНИЙ ПРИВОДНОЙ МОСТ - ДЛЯ НЕРЕГУЛИРУЕМЫХ МОСТОВ

ссылка	Номер детали	Кол-во	Описание
	84085786		Дилерский комплект (DIA), комбайны,
1	84441308	1	Гибкий шланг , L=123"
2	84807872	1	Гибкий шланг , L=137"
3	84056198	1	L=150"
4	NS	28	Не обслуживается ,
5	87361	3	Плоская шайба , 1/4", SAE,
6	84818444	2	Зажим ,
7	322894	2	Колено , 90є, 1 1/16"-12, 37є x 1 1/16"-12, O-Ring,
8	455556	1	Зажим ,
9	9507672	1	Тройниковое соединение ,
10	9512230	1	Редуктор ,
11	84807864	4	Винт , M6x60
12	455534	2	Суппорт ,
13	455533	4	Зажим ,
14	412152	4	Контргайка , M6 x 1, Cl 8.8,
15	89512275	4	БОЛТ,
16	9811684	1	Адаптер ,
17	353108	1	Уплотнительное кольцо , -219, 70 Duro, 1.296" ID x .139" Thk,
18	84435470	1	
19	84446931	1	Жгут проводов ,

18.84085786(03) КОМПЛЕКТ ДЛЯ ПЕРЕОБОРУДОВАНИЯ - ЗАДНИЙ ПРИВОДНОЙ МОСТ - ДЛЯ НЕРЕГУЛИРУЕМЫХ МОСТОВ

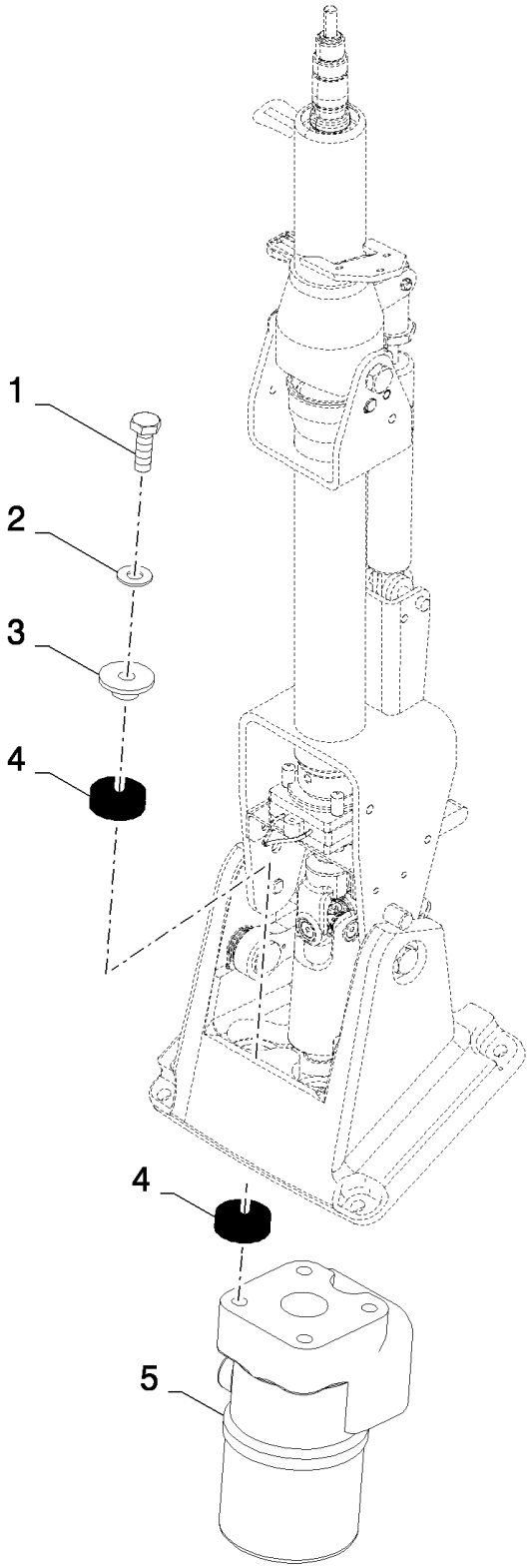

18.84085786(03) КОМПЛЕКТ ДЛЯ ПЕРЕОБОРУДОВАНИЯ - ЗАДНИЙ ПРИВОДНОЙ МОСТ - ДЛЯ НЕРЕГУЛИРУЕМЫХ МОСТОВ

ссылка	Номер детали	Кол-во	Описание
	84085786		Дилерский комплект (DIA), комбайны,
1	9706704	4	БОЛТ, Hex, M10 x 35, 8.8, Full Thd,
2	140045	4	Пружинная шайба , Belleville, M10,
3	84819581	4	Фланец ,
4	84819582	8	Демпфер ,
5	84458935	1	Клапан гидравлический ,

18.84085821(01) ФАРЫ ДЛЯ ОСВЕЩЕНИЯ СТЕРНИ И ДОПОЛНИТЕЛЬНЫЕ РАБОЧИЕ ФАРЫ

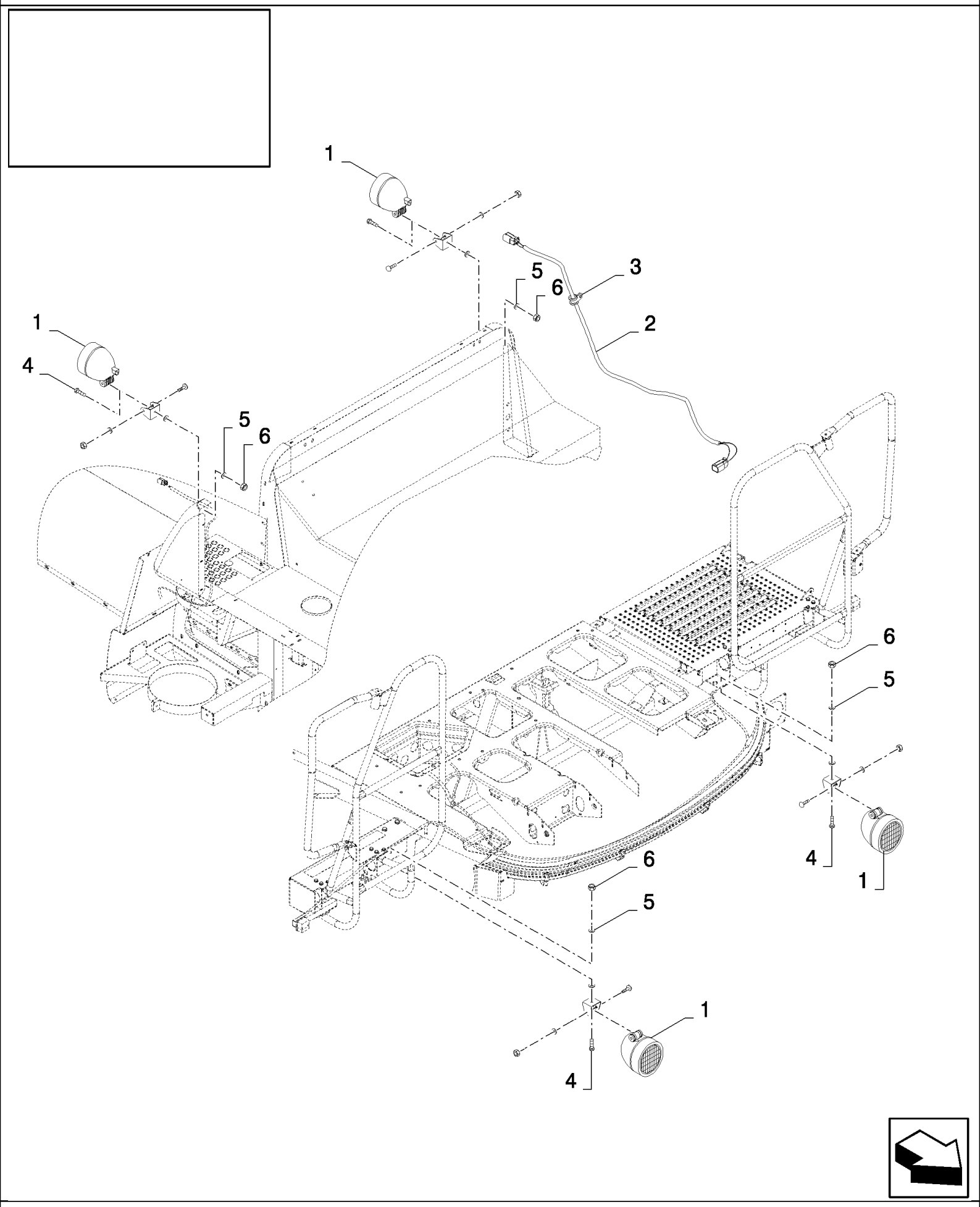

18.84085821(01) ФАРЫ ДЛЯ ОСВЕЩЕНИЯ СТЕРНИ И ДОПОЛНИТЕЛЬНЫЕ РАБОЧИЕ ФАРЫ

ссылка	Номер детали	Кол-во	Описание
	84085821		Дилерский комплект (DIA), комбайны,
1	84607497	4	Фонарь ,
2	84437327	1	Жгут проводов ,
3	272535	5	Зажим , 1/8", Insul, 1/4" Bolt,
4	43139	4	Винт , Hex, M10 x 25, 8.8, Full Thd, M10x25
5	86511323	4	Плоская шайба , M10 x 20 x 2,
6	100037	4	Гайка , M10 x 1.5, Cl 8,

18.84085824(01) НЕРЕГУЛИРУЕМАЯ ЖАТКА, СЦЕПНОЕ УСТРОЙСТВО ДЛЯ ПРИЦЕПА - ИСПАНИЯ И ИТАЛИЯ

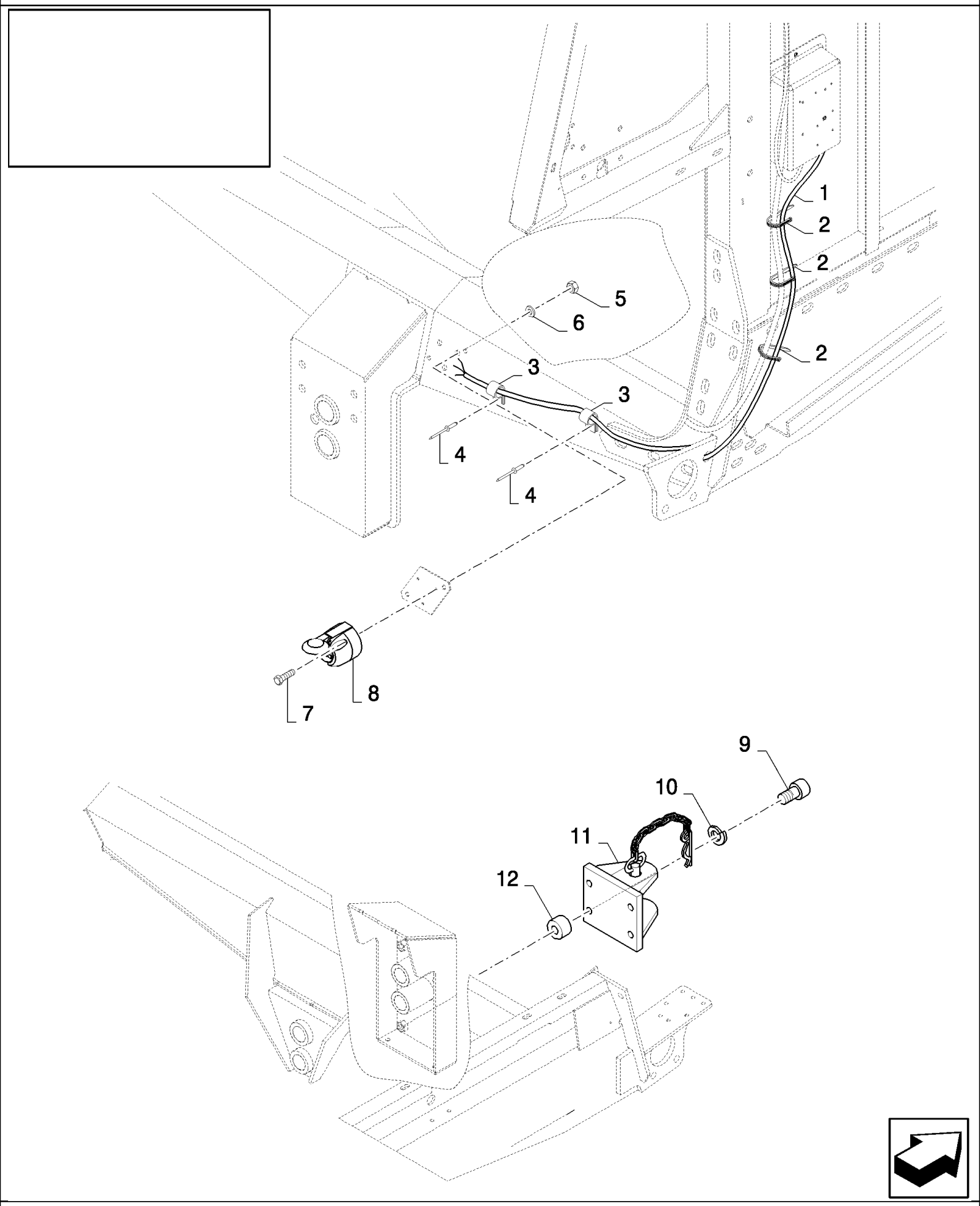

18.84085824(01) НЕРЕГУЛИРУЕМАЯ ЖАТКА, СЦЕПНОЕ УСТРОЙСТВО ДЛЯ ПРИЦЕПА - ИСПАНИЯ И ИТАЛИЯ

ссылка	Номер детали	Кол-во	Описание
	84085824		Дилерский комплект (DIA), комбайны,
1	84437294	1	Жгут проводов ,
2	89993154	5	Зажим ,
3	9503929	2	Зажим ,
4	9512290	2	Заклепка ,
5	100012	3	Гайка , M4, Cl 8,
6	322355	3	Плоская шайба , Belleville, M4,
7	86585707	3	Винт , Cross Pan Hd, M4 x 35, M4x35
8	398224	1	Контактное гнездо ,
9	9838120	4	Винт ,
10	87016618	4	Стопорная шайба , M16, M16
11	84400985	1	Сцепка ,
12	355392	4	Распорка ,
	84433130	1	Пиктограмма ,

18.84085826(01) ПОВОРОТНОЕ СЦЕПНОЕ УСТРОЙСТВО ДЛЯ ПРИЦЕПА ЖАТКИ

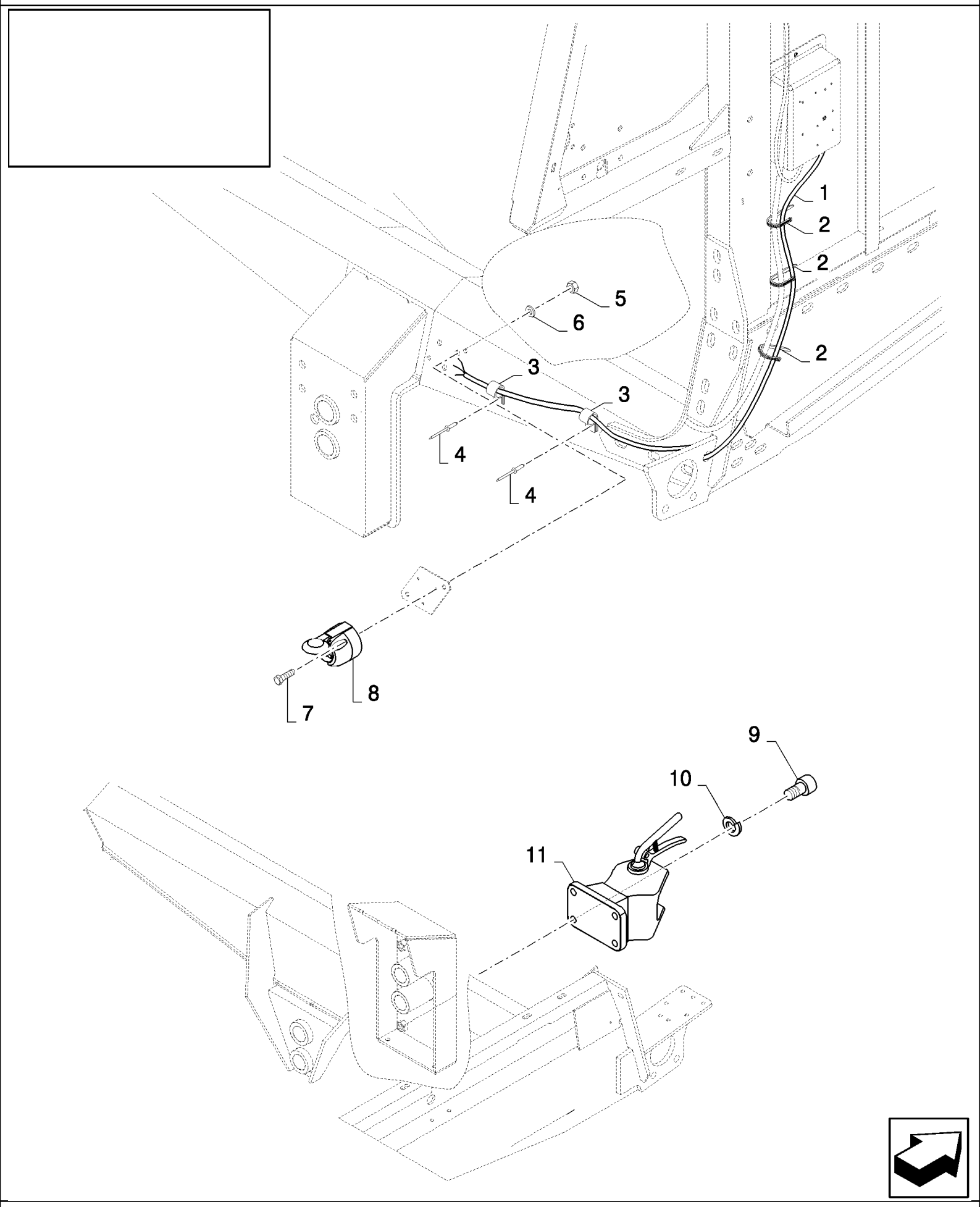

18.84085826(01) ПОВОРОТНОЕ СЦЕПНОЕ УСТРОЙСТВО ДЛЯ ПРИЦЕПА ЖАТКИ

ссылка	Номер детали	Кол-во	Описание
	84085826		Дилерский комплект (DIA), комбайны,
1	84437294	1	Жгут проводов ,
2	89993154	5	Зажим ,
3	9503929	2	Зажим ,
4	9512290	2	Заклепка , RIVET
5	100012	3	Гайка , M4, Cl 8,
6	322355	3	Плоская шайба , Belleville, M4,
7	86585707	3	Винт , Cross Pan Hd, M4 x 35, M4x35
8	398224	1	Контактное гнездо ,
9	9817243	4	Винт , Hex Soc Hd, M16 x 50, 12.9, M16x50
10	87016618	4	Стопорная шайба , M16, M16
11	84607012	1	Буксирный крюк ,
	84334828	1	Пиктограмма ,
	84433130	1	Пиктограмма ,

18.84085882(01) ЭЛЕКТРИЧЕСКИЙ КОМПЛЕКТ ДЛЯ ВЕРТИКАЛЬНОГО НОЖА

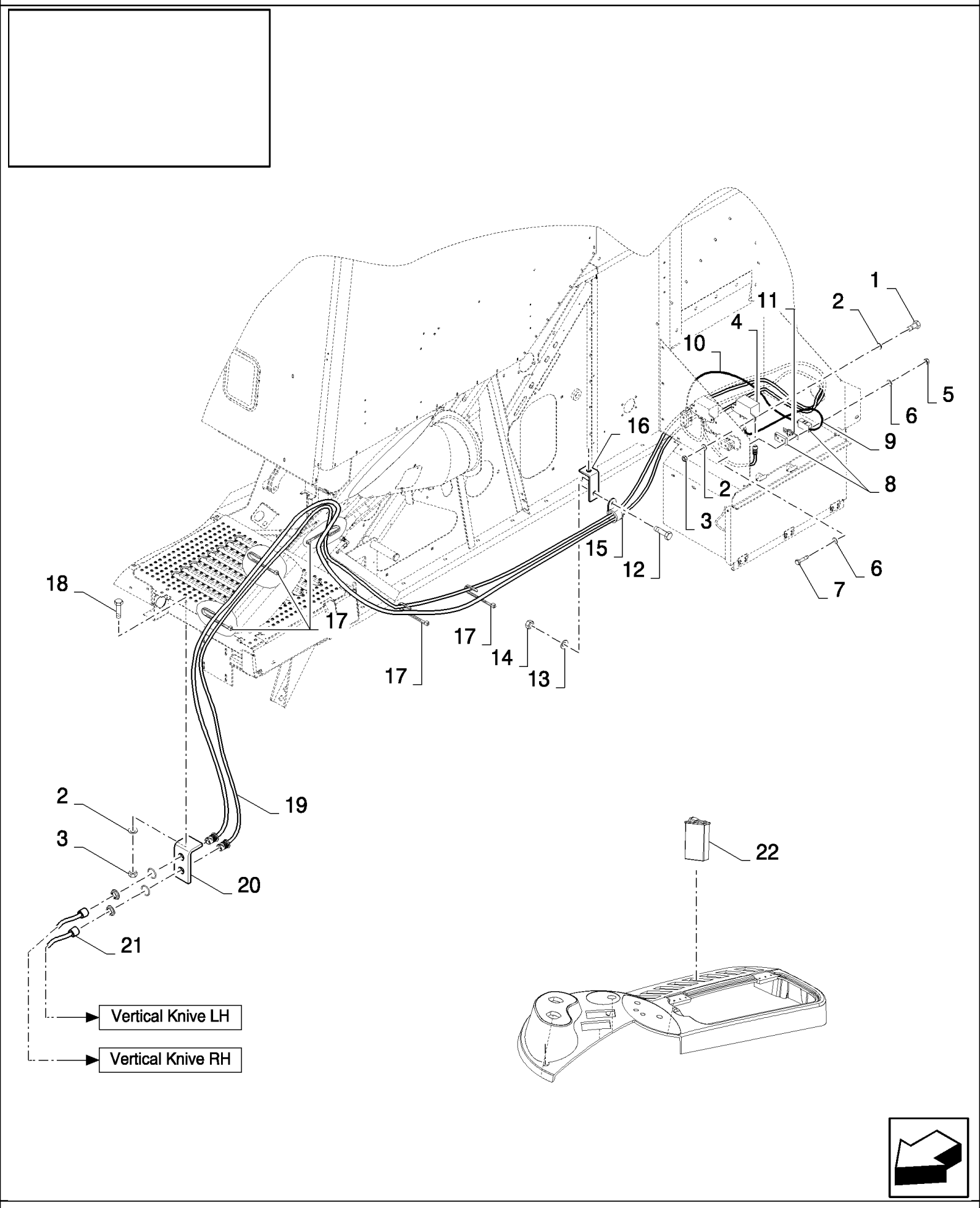

18.84085882(01) ЭЛЕКТРИЧЕСКИЙ КОМПЛЕКТ ДЛЯ ВЕРТИКАЛЬНОГО НОЖА

ссылка	Номер детали	Кол-во	Описание
	84085882		VERTICAL KNIFE ELECTRICIT,
1	86508568	2	Винт , Hex, M6 x 16, 8.8,
2	322357	5	Пружинная шайба , Belleville, M6,
3	15896221	3	Гайка , M6, Cl 10,
4	86619908	1	Реле ,
5	86508812	2	Гайка , M3, Cl 8,
6	86509827	4	Стопорная шайба , M3,
7	86511816	2	Винт , Cross Pan Hd, M3 x 16,
8	84078784	1	Держатель предохранителей ,
9	84444505	1	Жгут проводов ,
10	84444504	1	Жгут проводов ,
11	84320118	1	Плавкий предохранитель , 40A
12	120104	2	Винт , Hex, M8 x 20, 8.8,
13	322358	2	Пружинная шайба , Belleville, M8,
14	89706690	2	Гайка , M8, Cl 8,
15	9513271	1	Зажим ,
16	84446966	1	КРОНШТЕЙН,
17	89993154	8	Зажим ,
18	120100	1	БОЛТ, Hex, M6 x 20, 8.8,
19	84444502	1	Жгут проводов ,
20	84444610	1	КРОНШТЕЙН,
21	84444503	1	Жгут проводов ,
22	84400442	1	Выключатель ,

18.84085884(01) ДОПОЛНИТЕЛЬНЫЙ ПЕРЕНОСНОЙ ФОНАРЬ

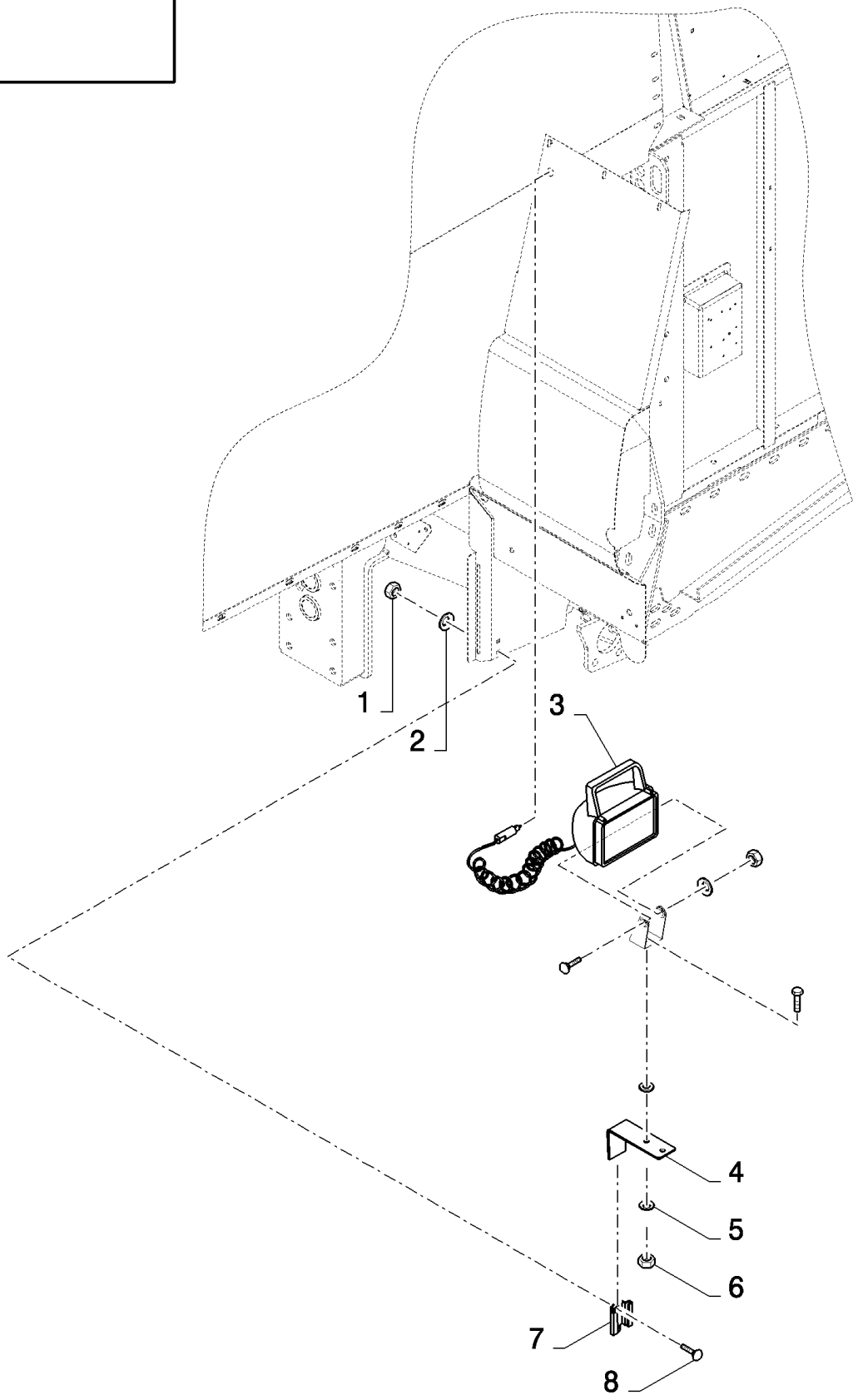

18.84085884(01) ДОПОЛНИТЕЛЬНЫЙ ПЕРЕНОСНОЙ ФОНАРЬ

ссылка	Номер детали	Кол-во	Описание
	84085884		Дилерский комплект (DIA), комбайны,
1	89706690	4	Гайка , M8, Cl 8,
2	322358	4	Пружинная шайба , Belleville, M8,
3	84004176	1	Рабочая фара ,
4	9813909	1	Суппорт ,
5	140045	1	Пружинная шайба , Belleville, M10,
6	100016	1	Гайка , M10, Cl 8,
7	9837606	2	Зажим ,
8	86619060	4	БОЛТ, С КВАДРАТНЫМ ПОДГОЛОВКОМ, Short NK, M8 x 16, Cl8.8, Full Thd,

CS640 COMBINE BASE UNIT (1/03-) - Accessories

18.84085886(01) ОГНЕТУШИТЕЛЬ

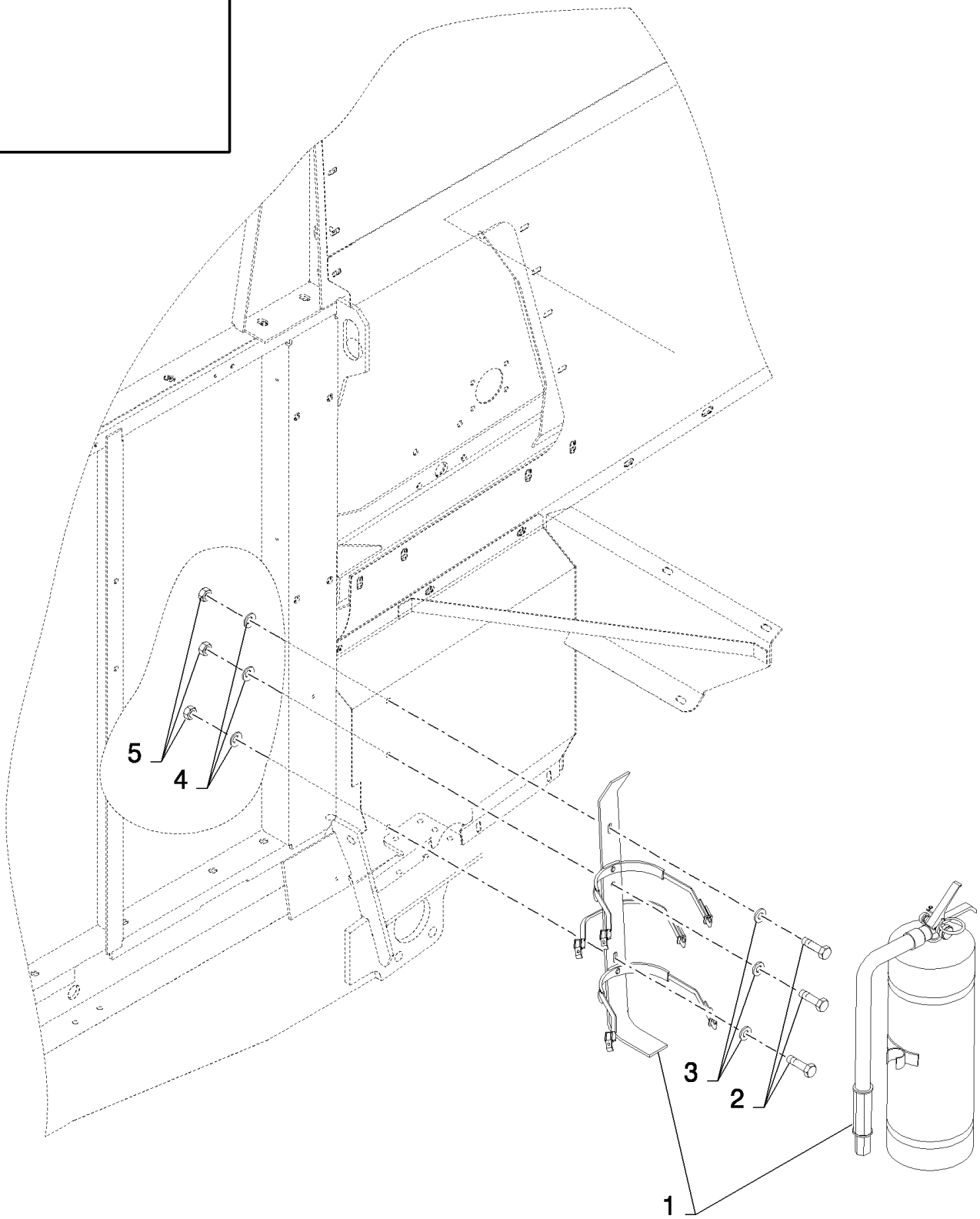

18.84085886(01) ОГНЕТУШИТЕЛЬ

ссылка	Номер детали	Кол-во	Описание
	84085886		Дилерский комплект (DIA), комбайны,
1	84440547	1	FIRE EXTINGUISHER,
2	120104	3	Винт , Hex, M8 x 20, 8.8,
3	140016	3	Плоская шайба , M8 x 16 x 1.6,
4	412650	3	Плоская шайба , Belleville, M8,
5	89706690	3	Гайка , M8, Cl 8,

18.84085888(01) ЗЕРКАЛО ЗАДНЕГО ВИДА

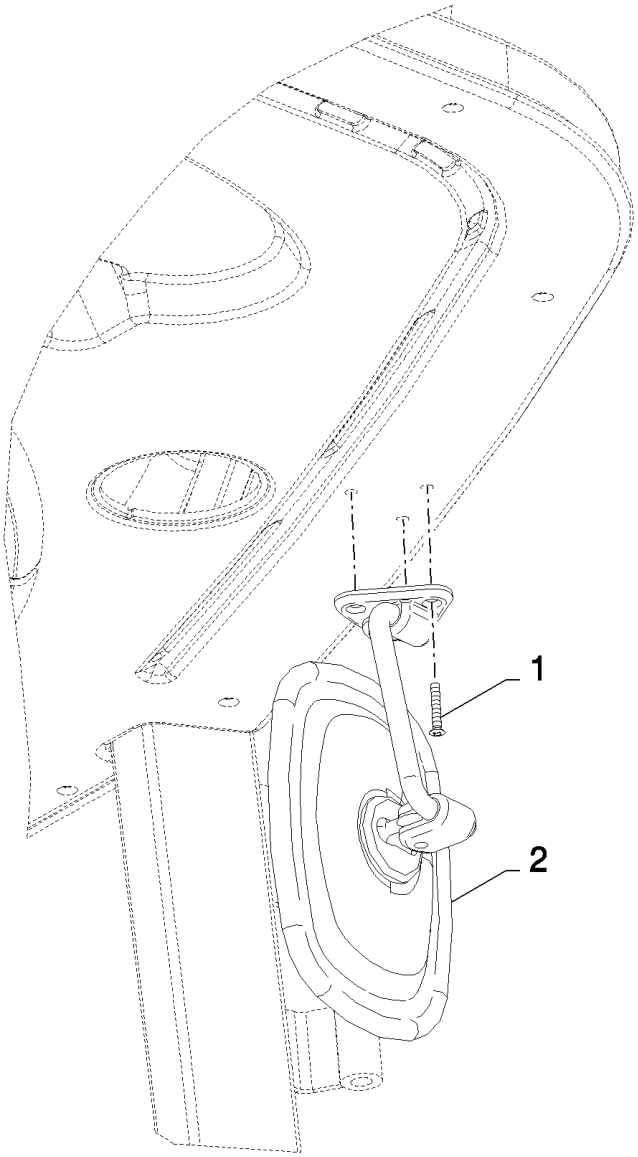

18.84085888(01) ЗЕРКАЛО ЗАДНЕГО ВИДА

ссылка	Номер детали	Кол-во	Описание
	84085888		Дилерский комплект (DIA), комбайны,
1	412477	3	Винт , Cross Oval Hd, M4 x 25, M4x25
2	84400453	1	Зеркало заднего вида ,

18.84085893(01) СИГНАЛЬНЫЕ ОГНИ (2)

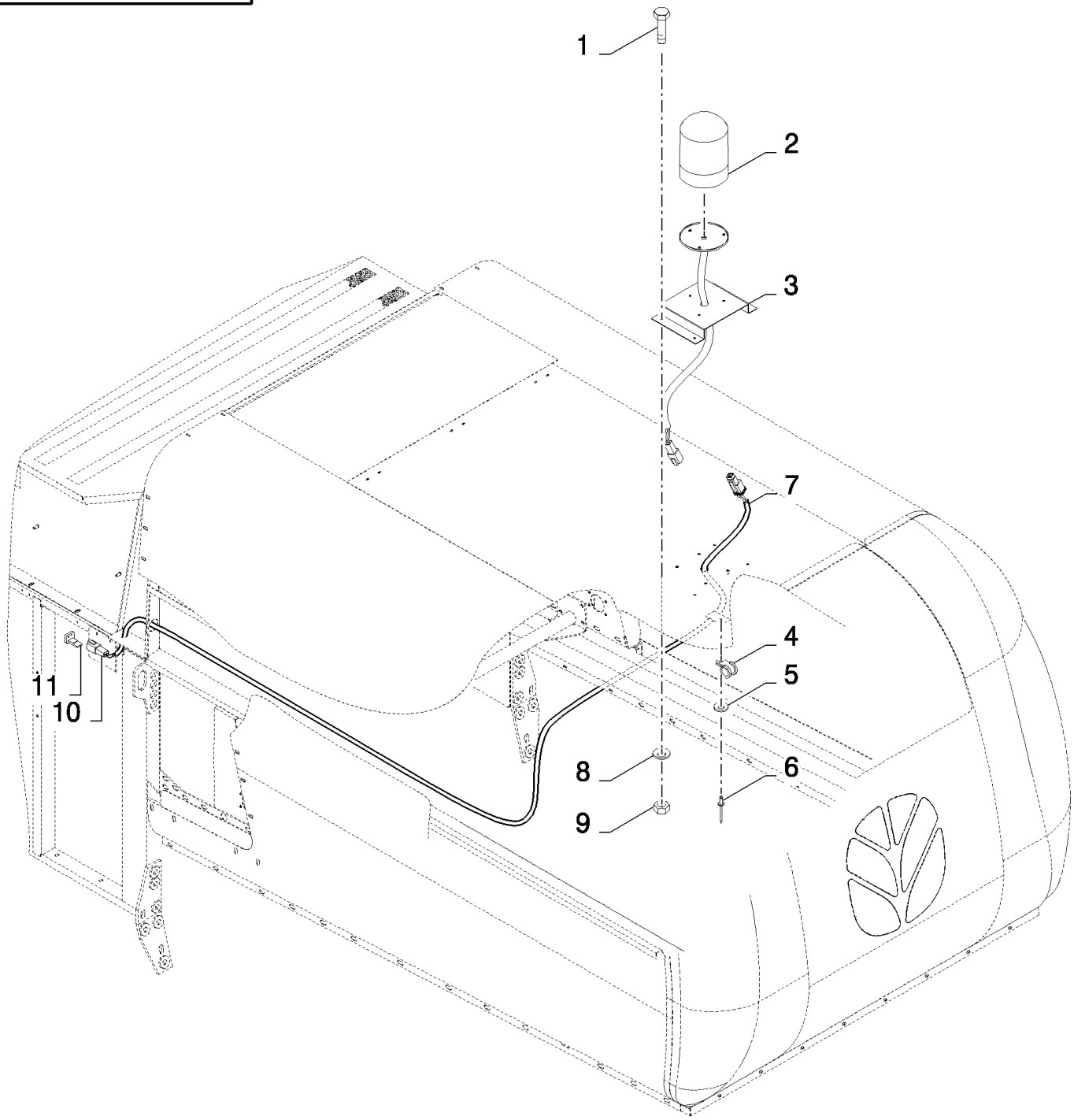

18.84085893(01) СИГНАЛЬНЫЕ ОГНИ (2)

ссылка	Номер детали	Кол-во	Описание
	84085893		Дилерский комплект (DIA), комбайны,
1	120100	4	БОЛТ, Hex, M6 x 20, 8.8,
2	84067911	1	МАЯК, ПРОБЛЕСКОВЫЙ, , BSN C479
2	87050694	1	МАЯК, ПРОБЛЕСКОВЫЙ, , ASN D480
3	84439613	1	Суппорт ,
4	9507807	3	Зажим ,
5	322356	3	Плоская шайба , 5MM
6	89512289	3	Заклепка , Rivet
7	84437323	1	Жгут проводов ,
8	322357	4	Пружинная шайба , Belleville, M6,
9	15896221	4	Гайка , M6, Cl 10,
10	84074630	1	Разъем для проводов ,
11	86500166	1	Пробка ,
	80401624	0.03	

18.84085893(02) СИГНАЛЬНЫЕ ОГНИ (2)

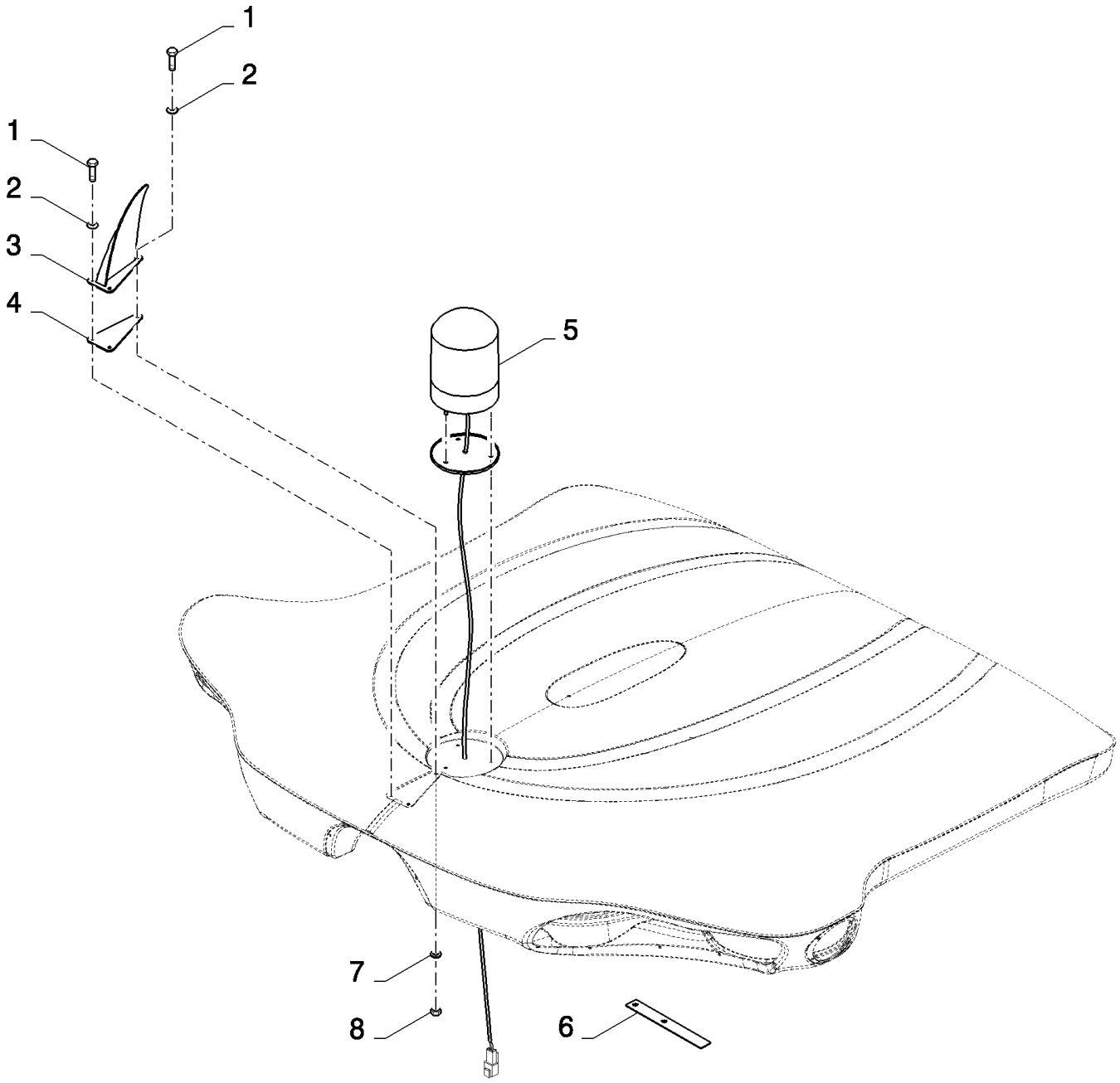

CS640 COMBINE BASE UNIT (1/03-) - Accessories

18.84085893(02) СИГНАЛЬНЫЕ ОГНИ (2)

ссылка	Номер детали	Кол-во	Описание
	84085893		Дилерский комплект (DIA), комбайны,
1	43117	3	БОЛТ, Hex, M6 x 30, 8.8,
2	9824259	3	Плоская шайба , M6 x 12 x 1.6,
3	84801125	1	Пластина ,
4	84443967	1	Уплотнительное кольцо ,
5	84067911	1	МАЯК, ПРОБЛЕСКОВЫЙ, , BSN C479
5	87050694	1	МАЯК, ПРОБЛЕСКОВЫЙ, , ASN D480
6	84807642	1	Крепежная пластина ,
7	84007539	4	Плоская шайба , 6MM
8	15896221	4	Гайка , M6, Cl 10,

18.84085898(01) КОМПЛЕКТ СТЕКЛООМЫВАТЕЛЯ

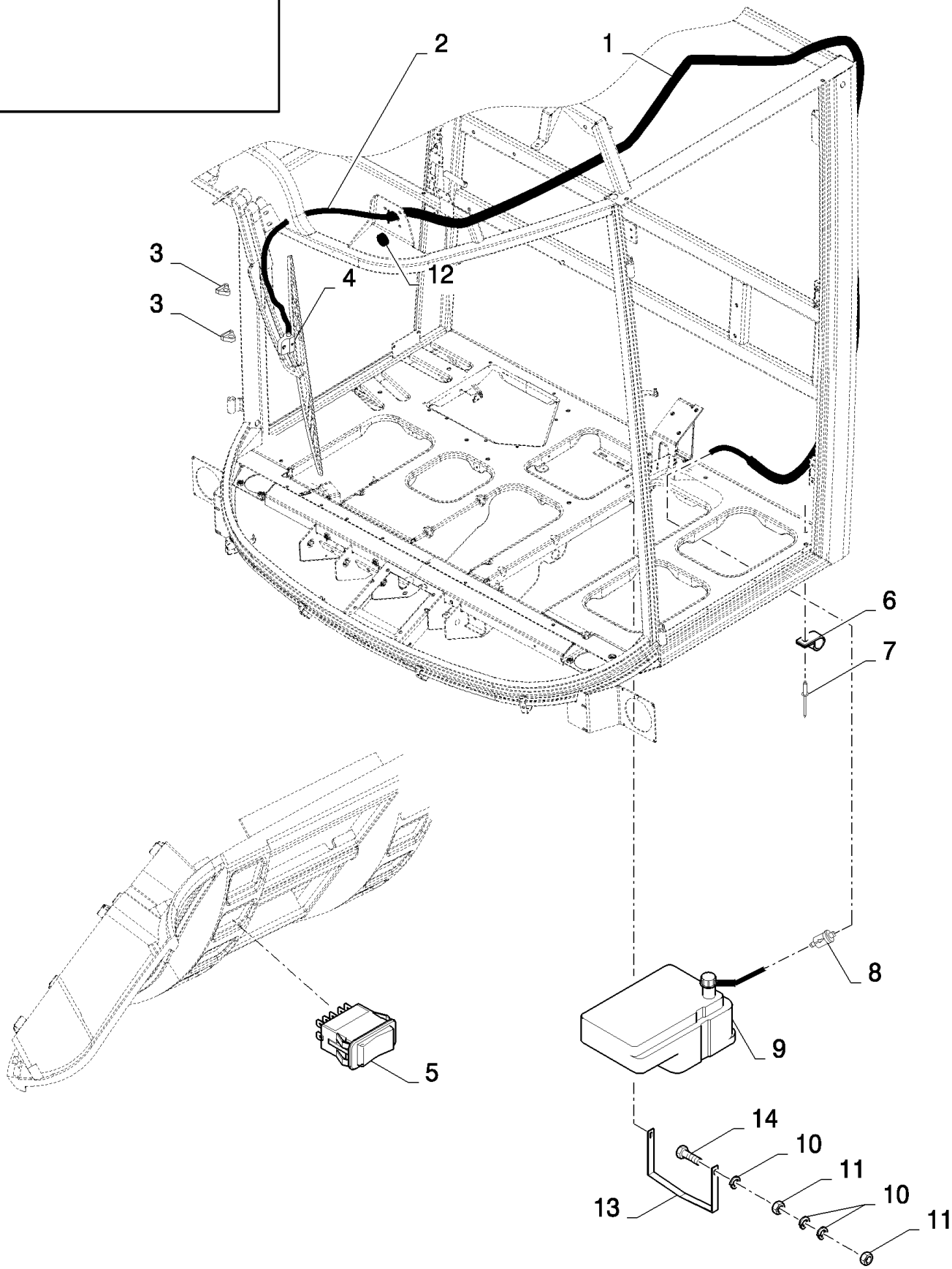

CS640 COMBINE BASE UNIT (1/03-) - Accessories

18.84085898(01) КОМПЛЕКТ СТЕКЛООМЫВАТЕЛЯ

ссылка	Номер детали	Кол-во	Описание
	84085898		Дилерский комплект (DIA), комбайны,
1	89507813	1	L=3.3M
2	84037518	1	Шланг , L=6M
3	84442498	4	Зажим ,
4	84442497	1	Распылитель ,
5	84320665	1	Выключатель ,
6	84818443	2	Зажим ,
7	9512968	2	Заклепка , Rivet
8	84037530	1	Контрольный клапан ,
9	84002498	1	Бачок для стеклоомывателей ,
10	322357	6	Пружинная шайба , Belleville, M6,
11	15896221	4	Гайка , M6, Cl 10,
12	46288	1	Уплотняющее кольцо ,
13	84002499	1	Зажим ,
14	86977786	2	БОЛТ, Hex, M6 x 25, 8.8,
	89513508	2	WATER
	80401269	0.001	GLYCERINE
	85700895	2	ANTI-FREEZE

18.84085918(01) ОТОПИТЕЛЬНАЯ СИСТЕМА - КАБИНА

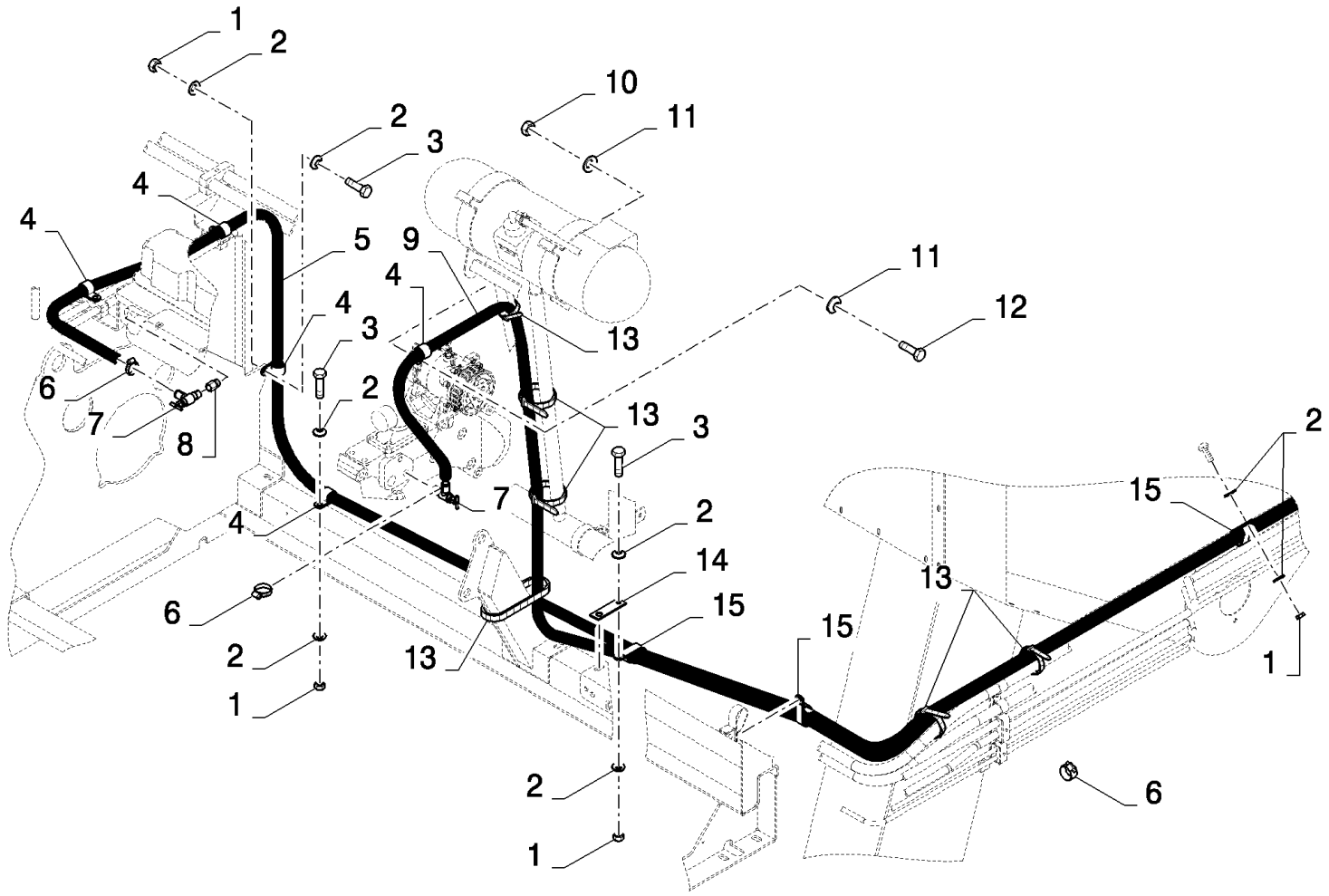

18.84085918(01) ОТОПИТЕЛЬНАЯ СИСТЕМА - КАБИНА

ссылка	Номер детали	Кол-во	Описание
	84085918		Дилерский комплект (DIA), комбайны,
1	15896221	8	Гайка , M6, Cl 10,
2	322357	16	Пружинная шайба , Belleville, M6,
3	86977786	3	БОЛТ, Hex, M6 x 25, 8.8,
4	9827902	5	Зажим , 1", Insul, 3/8" Bolt,
5	84607279	1	Шланг , L=6.8M
6	326082	4	Зажим ,
7	83961305	2	Отсекающий клапан ,
8	918688	1	Патрубок ,
9	84607280	1	Шланг , L=5.6M
10	89706690	1	Гайка , M8, Cl 8,
11	322358	2	Пружинная шайба , Belleville, M8,
12	300381	1	БОЛТ, Hex, M8 x 35, 8.8, M8x35
13	89994404	6	Зажим шланга ,
14	84022413	1	Суппорт ,
15	9513271	7	Зажим ,
	80400981	0.01	

18.84085918(02) ОТОПИТЕЛЬНАЯ СИСТЕМА - КАБИНА

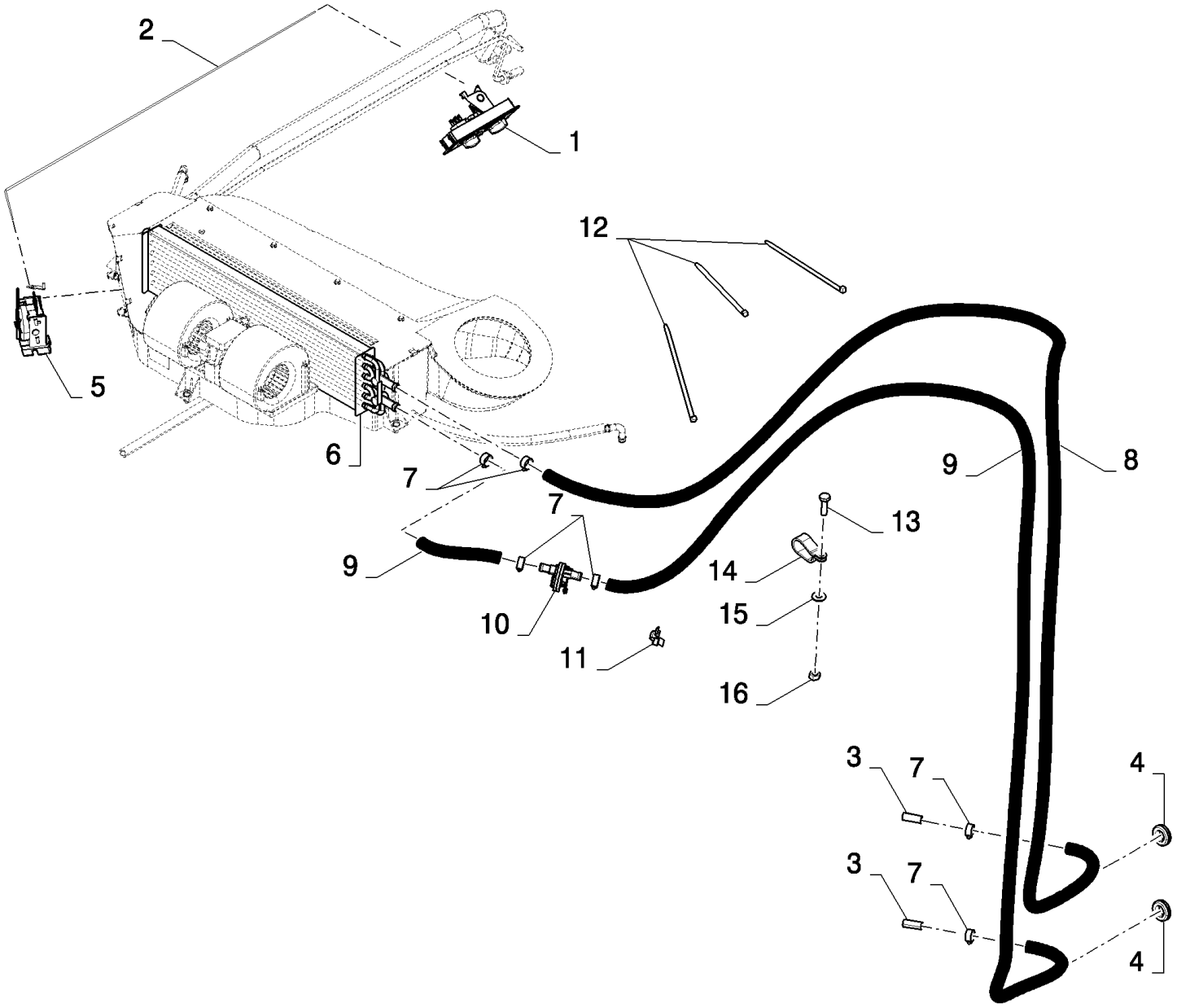

18.84085918(02) ОТОПИТЕЛЬНАЯ СИСТЕМА - КАБИНА

ссылка	Номер детали	Кол-во	Описание
	84085918		Дилерский комплект (DIA), комбайны,
1	84607105	1	Электронный модуль управления , , BSN C491
1	87354648	1	Створка двери , , ASN D492
2	84814476	1	КАБЕЛЬ, , BSN C491
2	87383765	1	КАБЕЛЬ, , ASN D492
3	89994350	2	Патрубок ,
4	173011	2	Уплотняющее кольцо ,
5	84814477	1	Переключатель термостатический ,
6	84814478	1	Катушка ,
7	326082	6	Зажим ,
8	84607279	1	Шланг , L=3.2M
9	84607280	1	Шланг , L=3.2M
10	87354381	1	Клапан ,
11	84807149	1	Зажим ,
12	368582	3	Шлейф ,
13	120100	1	БОЛТ, Hex, M6 x 20, 8.8,
14	9513271	1	Зажим ,
15	322357	1	Пружинная шайба , Belleville, M6,
16	9706755	1	Гайка , M6, Cl 8,

18.84085919(01) СИДЕНЬЕ ДЛЯ ИНСТРУКТОРА

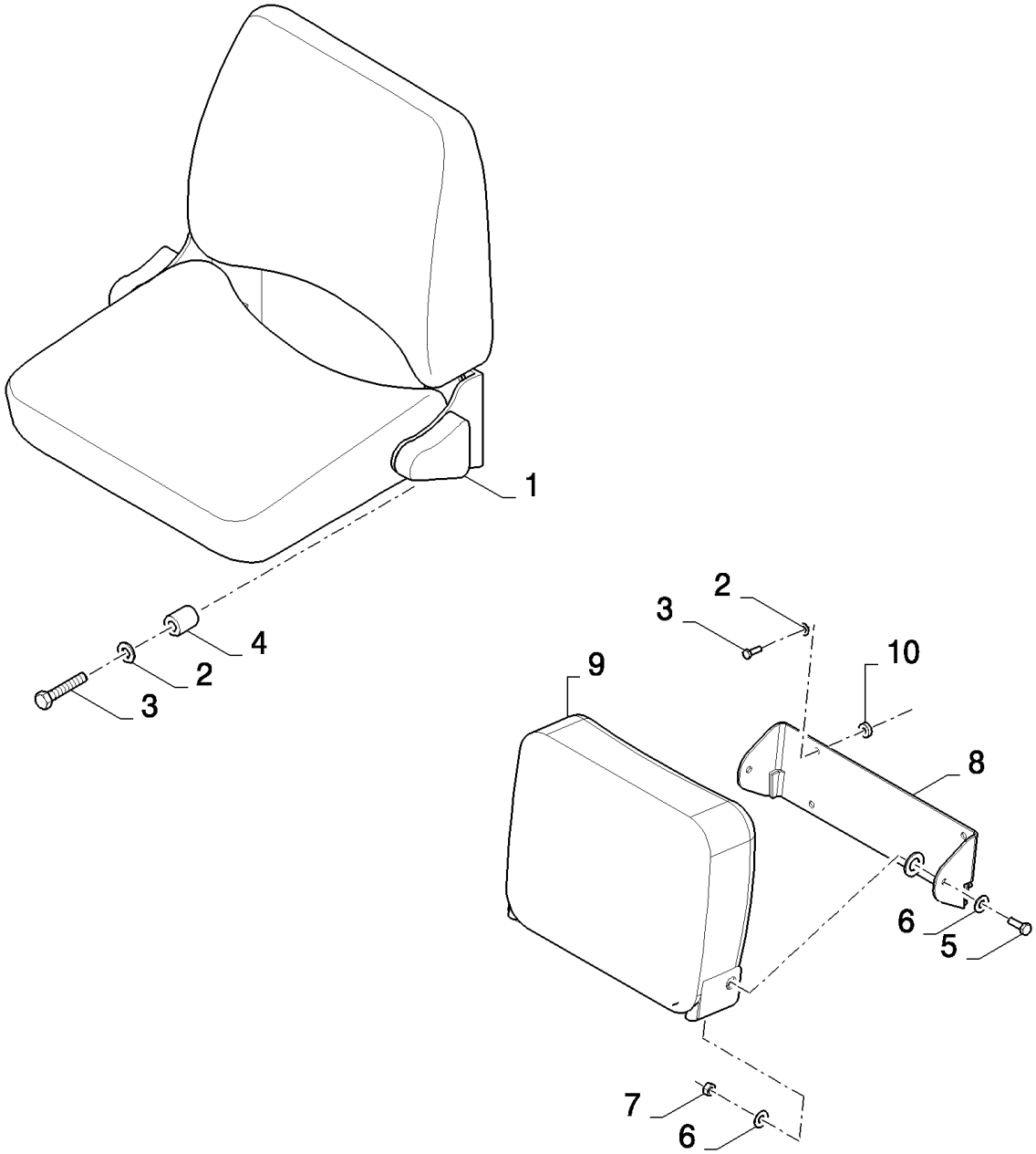

18.84085919(01) СИДЕНЬЕ ДЛЯ ИНСТРУКТОРА

ссылка	Номер детали	Кол-во	Описание
	84085919		Дилерский комплект (DIA), комбайны,
1	84015303	1	Сиденье пассажира , , BSN C479
2	322358	4	Пружинная шайба , Belleville, M8,
3	43130	4	БОЛТ, Hex, M8 x 50, 8.8, , BSN C487
3	43127	4	БОЛТ, Hex, M8 x 25, 8.8, , ASN D488
4	84448099	4	ВТУЛКА, , BSN C479
5	43139	1	Винт , Hex, M10 x 25, 8.8, Full Thd, , BSN F480487
5	43138	1	Винт , Hex, M10 x 20, 8.8, Full Thd, , ASN D488
6	140045	2	Пружинная шайба , Belleville, M10, , BSN F480487
6	378247	1	Плоская шайба , , ASN D488
7	100016	1	Гайка , M10, Cl 8, , ASN D480
8	84801303	1	Суппорт , , BSN F480487
8	87360754	1	Суппорт , , ASN D488
9	84801290	1	Сиденье пассажира , , BSN F480487
9	87374531	1	Сиденье пассажира , , ASN D488
10	84037173	4	Ролик , , ASN D488

18.84085921(01) ЗЕРНОВОЙ БУНКЕР, ВТОРОЙ ДАТЧИК УРОВНЯ

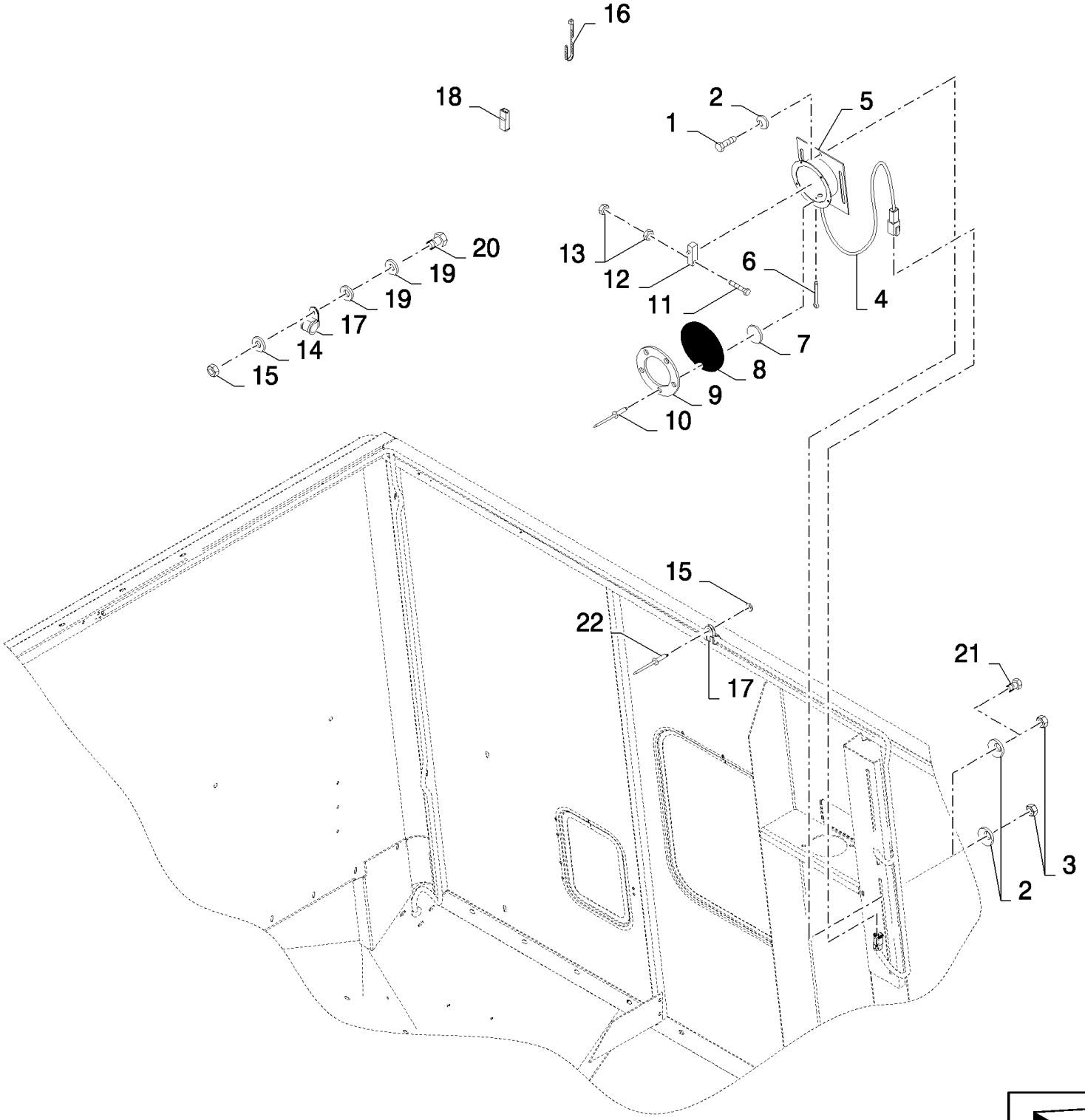

18.84085921(01) ЗЕРНОВОЙ БУНКЕР, ВТОРОЙ ДАТЧИК УРОВНЯ

ссылка	Номер детали	Кол-во	Описание
	84085921		Дилерский комплект (DIA), комбайны,
1	120104	2	Винт , Hex, M8 x 20, 8.8,
2	322358	4	Пружинная шайба , Belleville, M8,
3	89706690	2	Гайка , M8, Cl 8,
4	84449919	1	Жгут проводов ,
5	450336	1	Чехол ,
6	9512667	1	Шплинт , M2 x 20,
7	250244	1	Плоская шайба ,
8	435233	1	ТЕНТ,
9	457556	1	Кольцо ,
10	425520	5	Заклепка , RIVET
11	301571	2	Винт , M3x25
12	399159	1	Выключатель ,
13	86508812	4	Гайка , M3, Cl 8,
14	322356	1	Плоская шайба , 5MM
15	15896221	1	Гайка , M6, Cl 10,
16	89993154	2	Зажим ,
17	9507809	1	Зажим ,
18	441159	2	Разъем для проводов ,
19	140040	2	Плоская шайба , M6 x 22 x 2,
20	120100	1	БОЛТ, Hex, M6 x 20, 8.8,
21	16043224	2	БОЛТ, Hex, M8 x 16, 8.8, Full Thd,
22	9512290	1	Заклепка ,
	80400975		GLUE

18.84085937(01) КОМПЛЕКТ ДЛЯ ПЕРЕОБОРУДОВАНИЯ ДЛЯ ОБМОЛОТА КУКУРУЗЫ - ПОСЛЕ РИСА

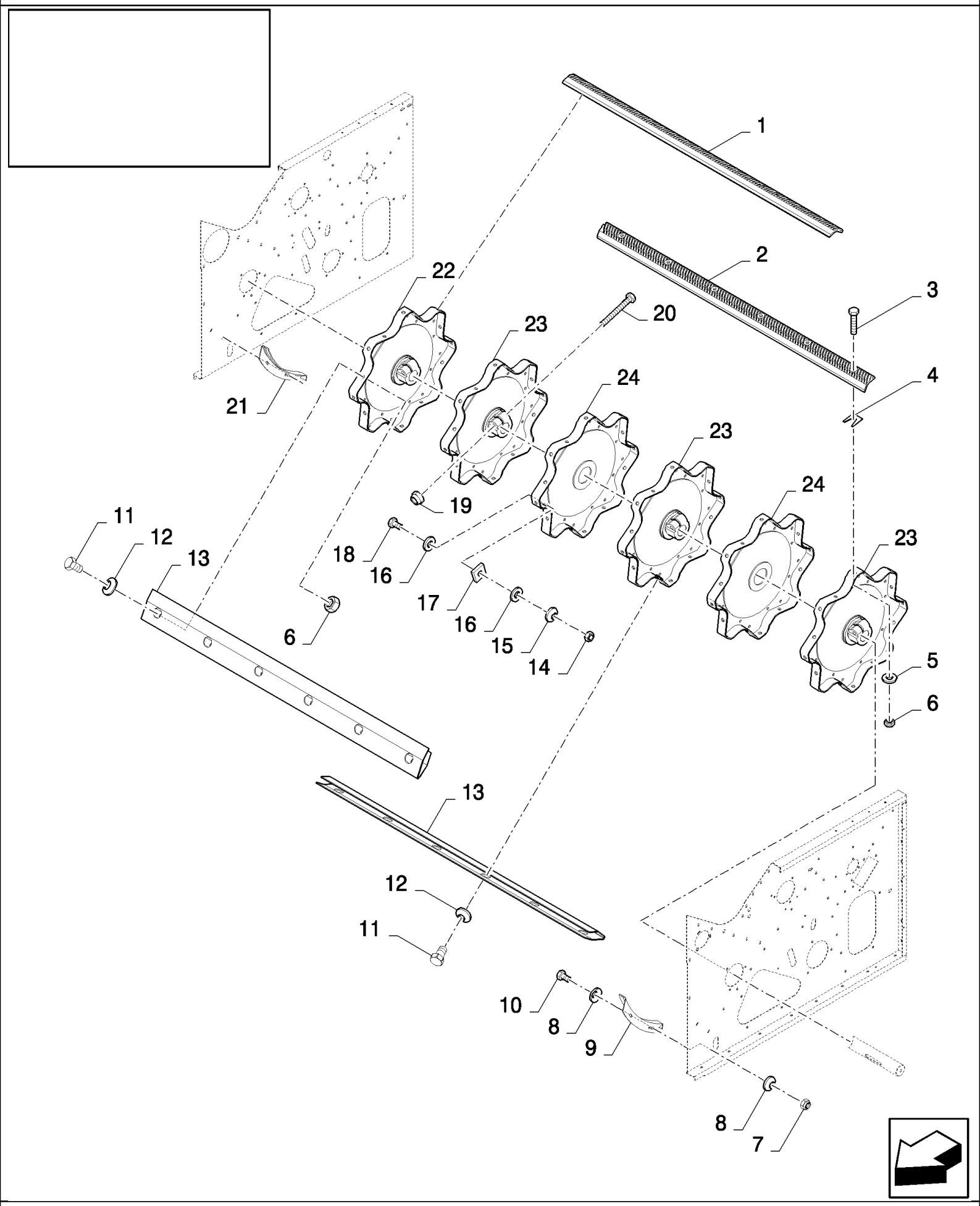

18.84085937(01) КОМПЛЕКТ ДЛЯ ПЕРЕОБОРУДОВАНИЯ ДЛЯ ОБМОЛОТА КУКУРУЗЫ - ПОСЛЕ РИСА

ссылка	Номер детали	Кол-во	Описание
	84085937		Дилерский комплект (DIA), комбайны,
1	84438637	2	Комплект бичей , LH
2	84438638	2	Комплект бичей , RH
3	385376	48	Винт , M12x30
4	80481491	24	Регулировочная пластинка ,
5	394630	48	Плоская шайба ,
6	9706685	74	Гайка , M12, Cl 8,
7	353308	4	Гайка , M6 x 1, Cl 8,
8	322357	8	Пружинная шайба , Belleville, M6,
9	333222	1	УГОЛОК,
10	120100	4	БОЛТ, Hex, M6 x 20, 8.8,
11	300388	48	Винт , Hex, M12 x 25, 8.8,
12	140046	48	Плоская шайба , Belleville, M12,
13	84440498	8	Крышка ,
14	89706690	6	Гайка , M8, Cl 8,
15	322358	6	Пружинная шайба , Belleville, M8,
16	140041	12	Плоская шайба , M8 x 28 x 3,
17	351518	6	Регулировочная пластинка ,
18	43128	6	БОЛТ, Hex, M8 x 30, 8.8,
19	86000441	4	Гайка , M16 x 2, Cl 8,
20	350616	4	Винт , Hex, M16 x 90, 8.8,
21	335307	1	УГОЛОК,
22	84440736	1	Диск ,
23	84440731	3	Диск ,
24	394487	2	Диск ,
	86503661	0.04	Смазка , GREASE

18.84085937(02) КОМПЛЕКТ ДЛЯ ПЕРЕОБОРУДОВАНИЯ ДЛЯ ОБМОЛОТА КУКУРУЗЫ - ПОСЛЕ РИСА

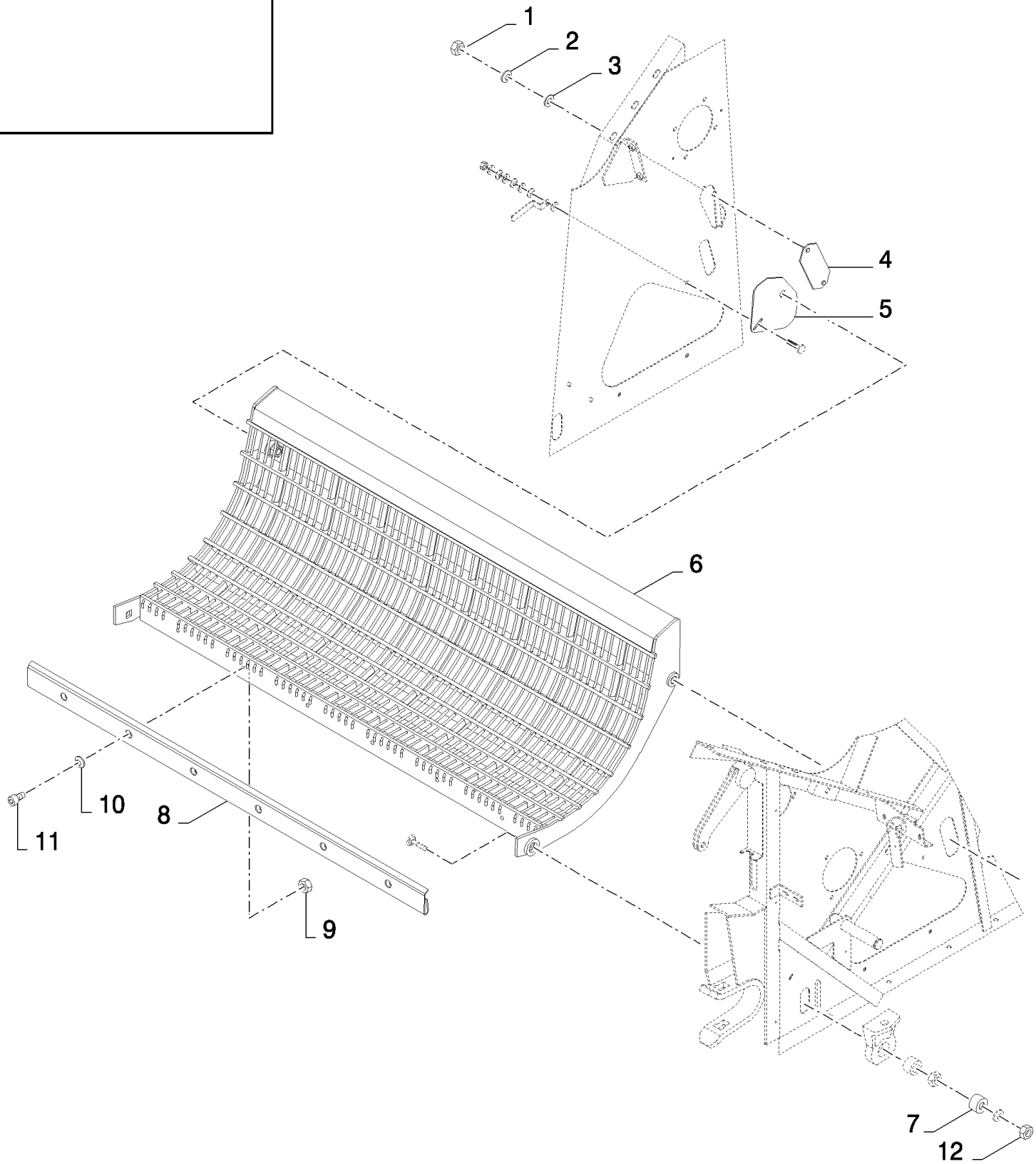

18.84085937(02) КОМПЛЕКТ ДЛЯ ПЕРЕОБОРУДОВАНИЯ ДЛЯ ОБМОЛОТА КУКУРУЗЫ - ПОСЛЕ РИСА

ссылка	Номер детали	Кол-во	Описание
	84085937		Дилерский комплект (DIA), комбайны,
1	15896221	2	Гайка , M6, Cl 10,
2	322357	2	Пружинная шайба , Belleville, M6,
3	140040	2	Плоская шайба , M6 x 22 x 2,
4	84443834	1	Крышка ,
5	84443839	1	Крышка ,
6	84076873	1	Подбарабанье ,
7	84007394	2	ВТУЛКА,
8	84072086	1	Передний лист ,
9	100016	6	Гайка , M10, Cl 8,
10	140045	6	Пружинная шайба , Belleville, M10,
11	120052	6	Винт , Hex Soc Hd, M10 x 25, 8.8,
12	380424	2	Контргайка , M20 x 2.5, Cl 8,

18.84085941(01) КОМПЛЕКТ ДЛЯ ПЕРЕОБОРУДОВАНИЯ ДЛЯ ОБМОЛОТА ЗЕРНОВЫХ - ПОСЛЕ РИСА - С РОТАЦИОННЫМ СЕ

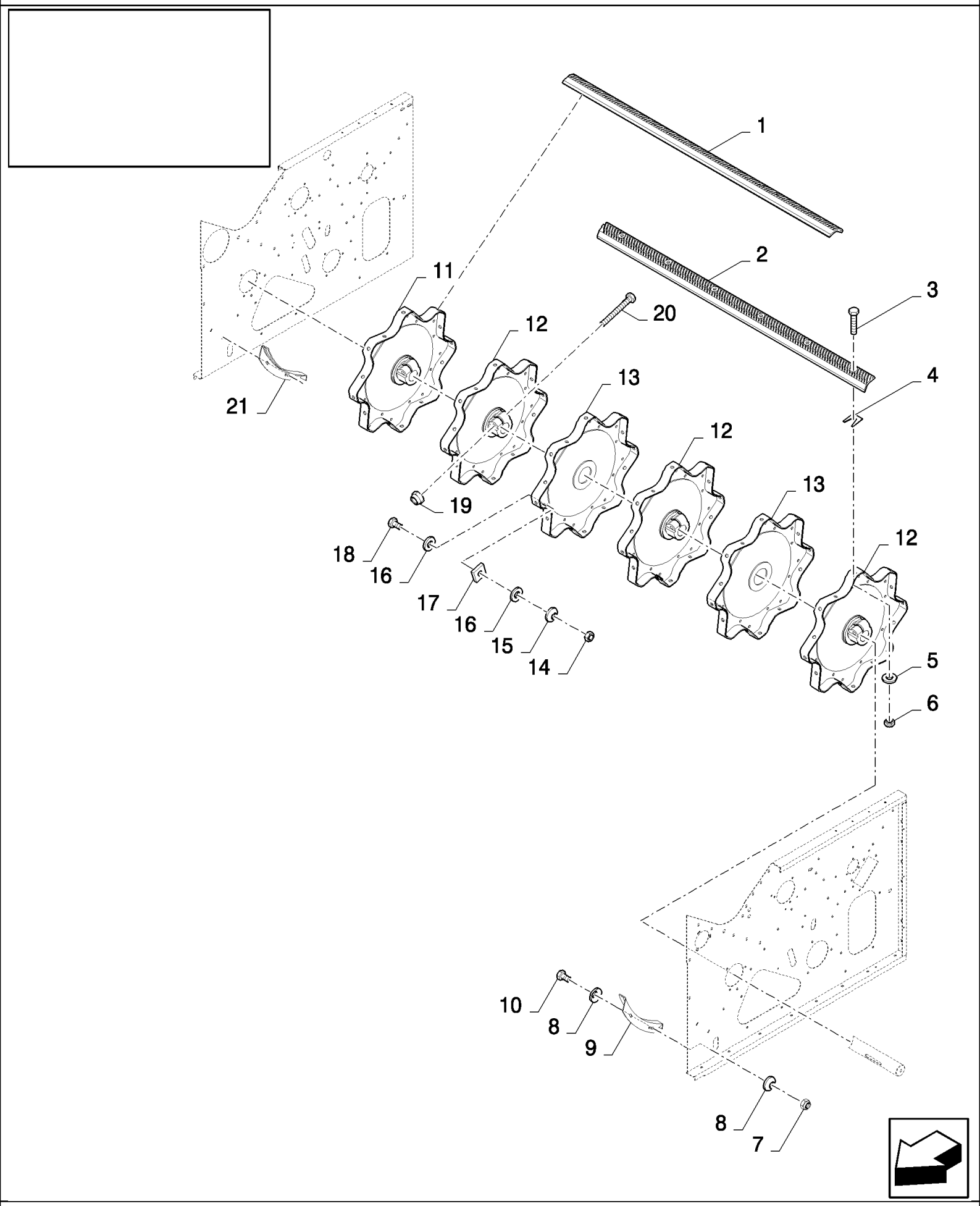

18.84085941(01) КОМПЛЕКТ ДЛЯ ПЕРЕОБОРУДОВАНИЯ ДЛЯ ОБМОЛОТА ЗЕРНОВЫХ - ПОСЛЕ РИСА - С РОТАЦИОННЫМ СІ

ссылка	Номер детали	Кол-во	Описание
	84085941		Дилерский комплект (DIA), комбайны,
1	84438637	2	Комплект бичей , LH
2	84438638	2	Комплект бичей , RH
3	385376	48	Винт , M12x30
4	80481491	24	Регулировочная пластинка ,
5	394630	48	Плоская шайба ,
6	9706685	74	Гайка , M12, Cl 8,
7	353308	4	Гайка , M6 x 1, Cl 8,
8	322357	8	Пружинная шайба , Belleville, M6,
9	333222	1	УГОЛОК,
10	120100	4	БОЛТ, Hex, M6 x 20, 8.8,
11	84440736	1	Диск ,
12	84440731	3	Диск ,
13	394487	2	Диск ,
14	89706690	6	Гайка , M8, Cl 8,
15	322358	6	Пружинная шайба , Belleville, M8,
16	140041	12	Плоская шайба , M8 x 28 x 3,
17	351518	6	Регулировочная пластинка ,
18	43128	6	БОЛТ, Hex, M8 x 30, 8.8,
19	86000441	4	Гайка , M16 x 2, Cl 8,
20	350616	4	Винт , Hex, M16 x 90, 8.8,
21	335307	1	УГОЛОК,
	86503661	0.04	Смазка , GREASE

18.84085941(02) КОМПЛЕКТ ДЛЯ ПЕРЕОБОРУДОВАНИЯ ДЛЯ ОБМОЛОТА ЗЕРНОВЫХ - ПОСЛЕ РИСА - С РОТАЦИОННЫМ СЕ

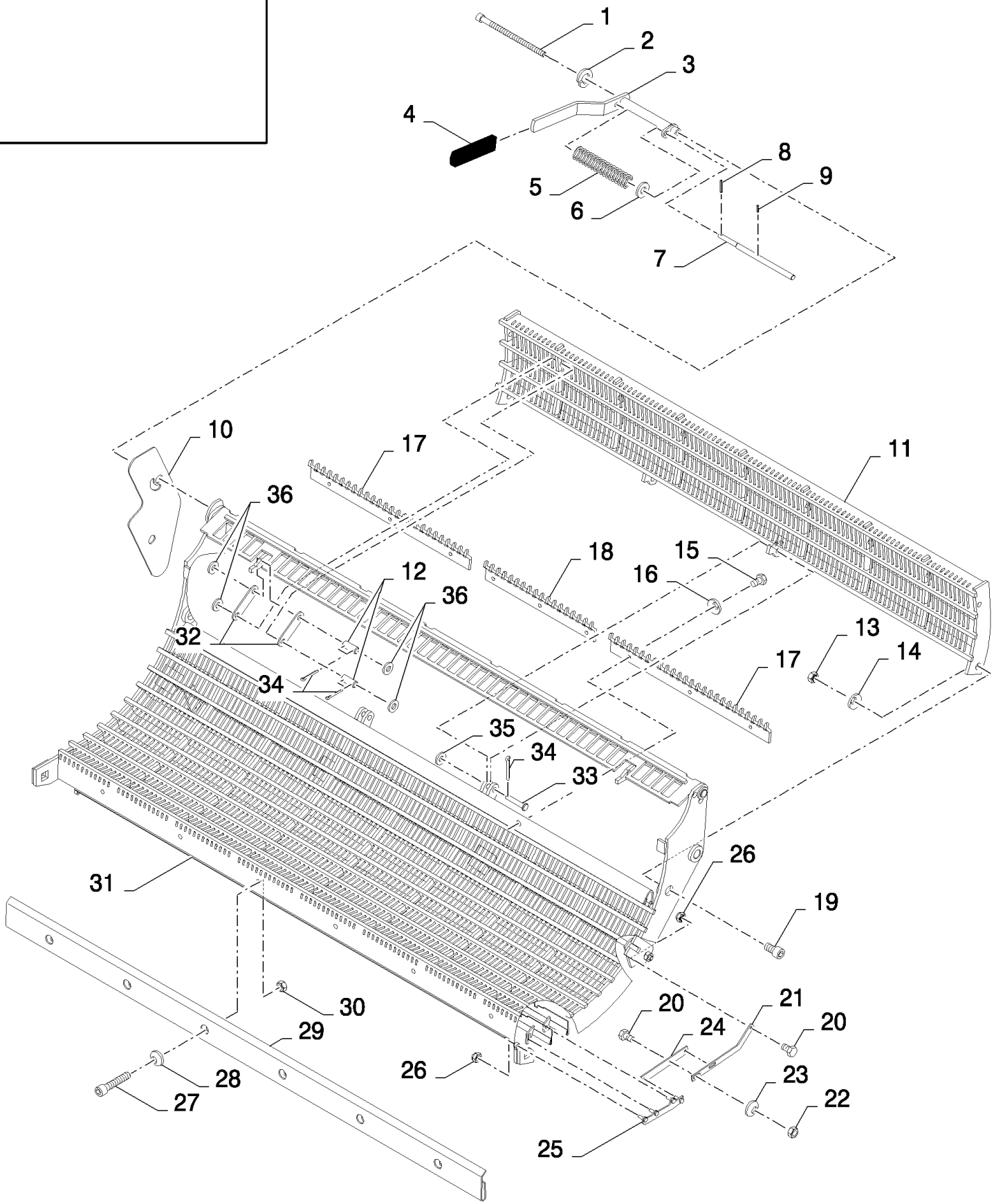

18.84085941(02) КОМПЛЕКТ ДЛЯ ПЕРЕОБОРУДОВАНИЯ ДЛЯ ОБМОЛОТА ЗЕРНОВЫХ - ПОСЛЕ РИСА - С РОТАЦИОННЫМ СІ

ссылка	Номер детали	Кол-во	Описание
	84085941		Дилерский комплект (DIA), комбайны,
1	84077695	1	Винт , M12x200
2	412123	1	Плоская шайба , M12,
3	84072041	1	Рычаг ,
4	84439164	1	Рукоятка ,
5	321215	1	Пружина ,
6	84439368	1	Плоская шайба , 12.5MM
7	84072023	1	Вал ,
8	9823343	1	Стопорный штифт , M5 x 65, Slotted,
9	300865	1	Стопорный штифт , M3 x 20, Slotted,
10	84431177	1	Пластина ,
11	84071997	1	Подбарабанье ,
12	80324907	4	Роликообразный штифт ,
13	100020	2	Гайка , M16, Cl 8,
14	140048	2	Пружинная шайба , Belleville, M16,
15	120104	9	Винт , Hex, M8 x 20, 8.8,
16	322358	9	Пружинная шайба , Belleville, M8,
17	84432976	2	Решетка ,
18	84431562	1	Решетка ,
19	84077750	2	Винт , M16x30
20	120100	6	БОЛТ, Hex, M6 x 20, 8.8,
21	84443709	2	Рычаг ,
22	15896221	4	Гайка , M6, Cl 10,
23	322357	4	Пружинная шайба , Belleville, M6,
24	84443708	2	Рычаг ,
25	84443710	2	Рычаг ,
26	353308	10	Гайка , M6 x 1, Cl 8,
27	120052	6	Винт , Hex Soc Hd, M10 x 25, 8.8,
28	140045	6	Пружинная шайба , Belleville, M10,
29	84072086	1	Передний лист ,
30	100016	6	Гайка , M10, Cl 8,
31	84072139	1	Подбарабанье ,
32	84441795	4	Рычаг ,
33	321018	2	Штифт с головкой и отверстием под шплинт , M12 x 40,
34	130003	10	Шплинт , M3.2 x 20,
35	86511324	2	Плоская шайба , M12 x 24 x 2.5,
36	378245	8	Плоская шайба , M12,

18.84085941(03) КОМПЛЕКТ ДЛЯ ПЕРЕОБОРУДОВАНИЯ ДЛЯ ОБМОЛОТА ЗЕРНОВЫХ - ПОСЛЕ РИСА - С РОТАЦИОННЫМ СІ

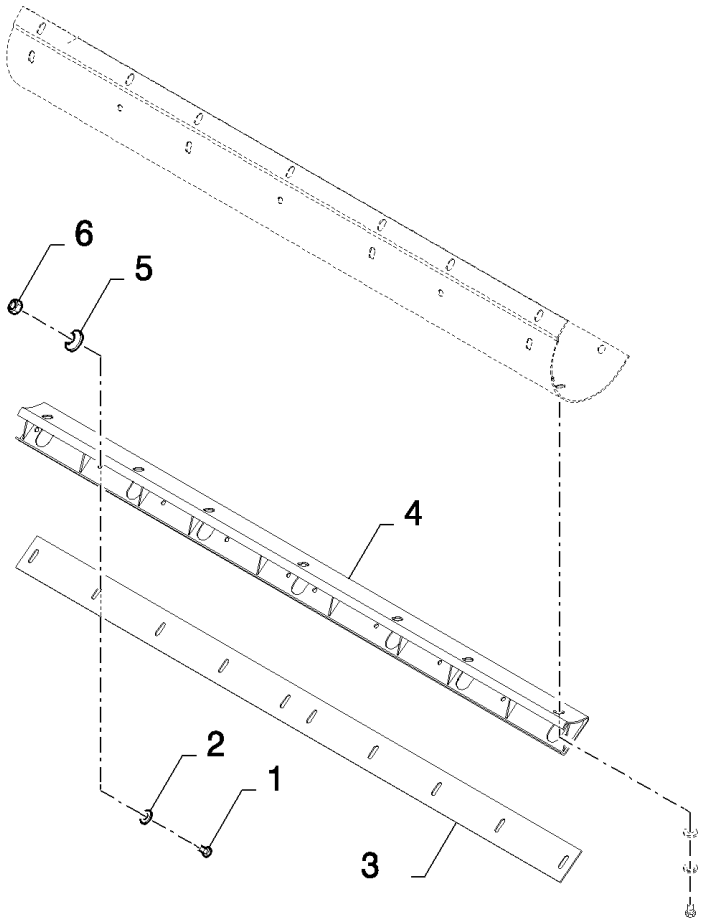

18.84085941(03) КОМПЛЕКТ ДЛЯ ПЕРЕОБОРУДОВАНИЯ ДЛЯ ОБМОЛОТА ЗЕРНОВЫХ - ПОСЛЕ РИСА - С РОТАЦИОННЫМ СІ

ссылка	Номер детали	Кол-во	Описание
	84085941		Дилерский комплект (DIA), комбайны,
1	120104	40	Винт , Hex, M8 x 20, 8.8,
2	378243	40	Плоская шайба , M8,
3	84989512	4	Пластина ,
4	84989489	4	Суппорт ,
5	322358	40	Пружинная шайба , Belleville, M8,
6	89706690	40	Гайка , M8, Cl 8,

18.84085953(01) ЗЕРКАЛА С ДИСТАНЦИОННЫМ УПРАВЛЕНИЕМ

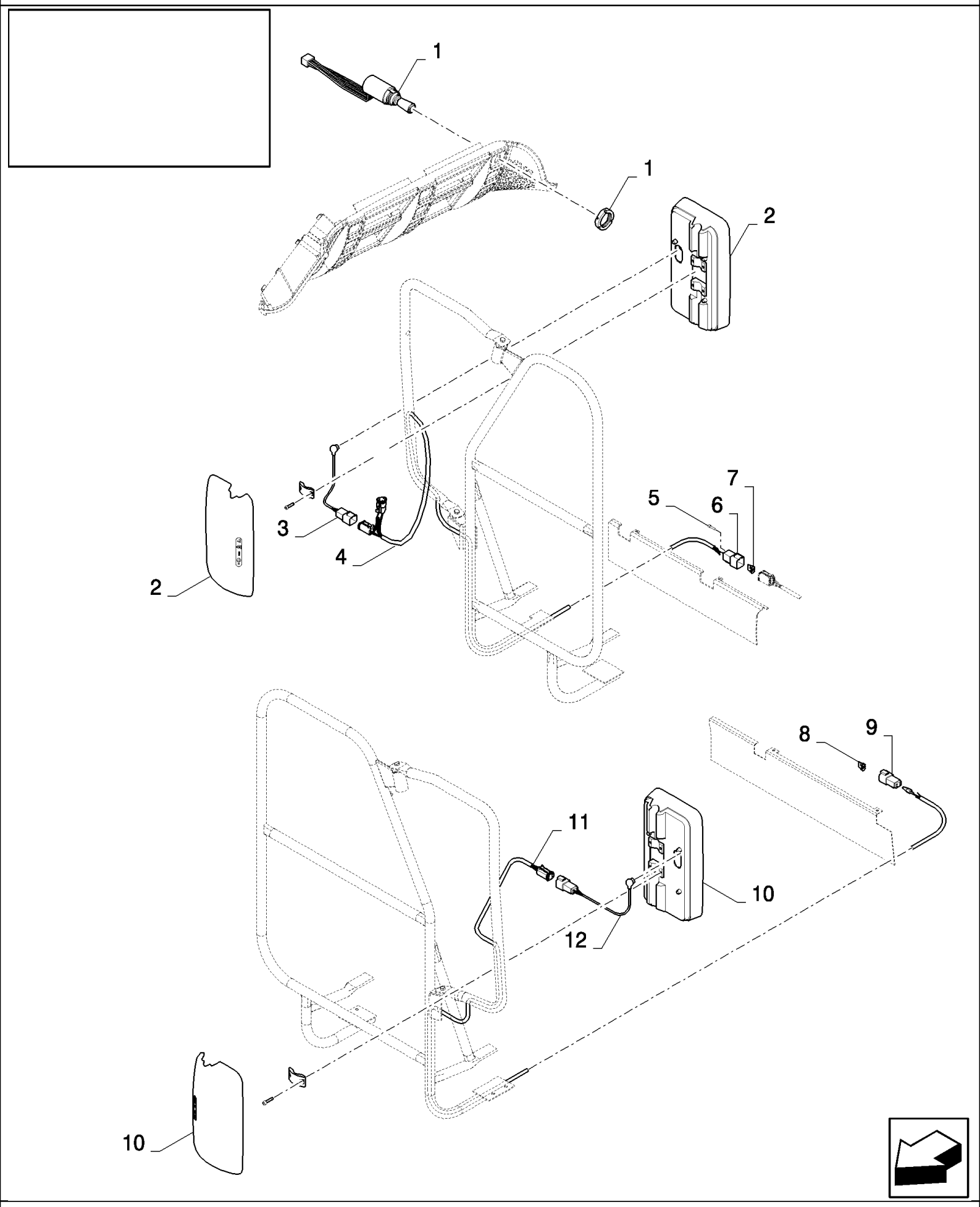

18.84085953(01) ЗЕРКАЛА С ДИСТАНЦИОННЫМ УПРАВЛЕНИЕМ

ссылка	Номер детали	Кол-во	Описание
	84085953		Дилерский комплект (DIA), комбайны,
1	84400393	1	Выключатель ,
2	84059852	1	Правое зеркало ,
3	84441145	2	Жгут проводов ,
4	84441116	1	Жгут проводов ,
5	84068583	2	Пробка ,
6	84074642	1	Разъем для проводов ,
7	89861378	1	Пробка ,
8	9861376	1	Разъем для проводов ,
9	84074636	1	Разъем для проводов ,
10	84059851	1	Левое зеркало ,
11	84441135	1	Жгут проводов ,

18.84085956(01) ЗЕРКАЛА - ДОПОЛНИТЕЛЬНЫЕ

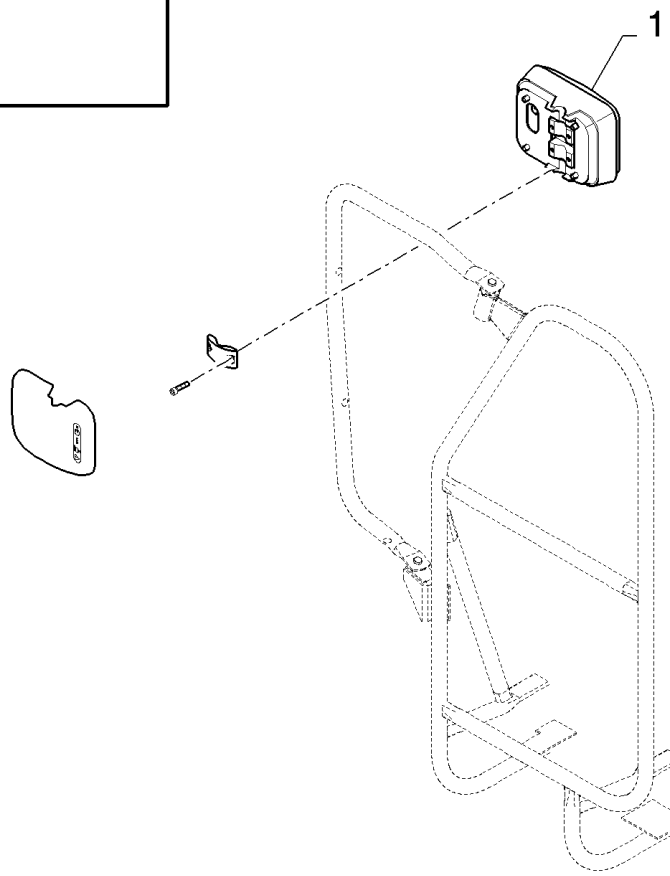

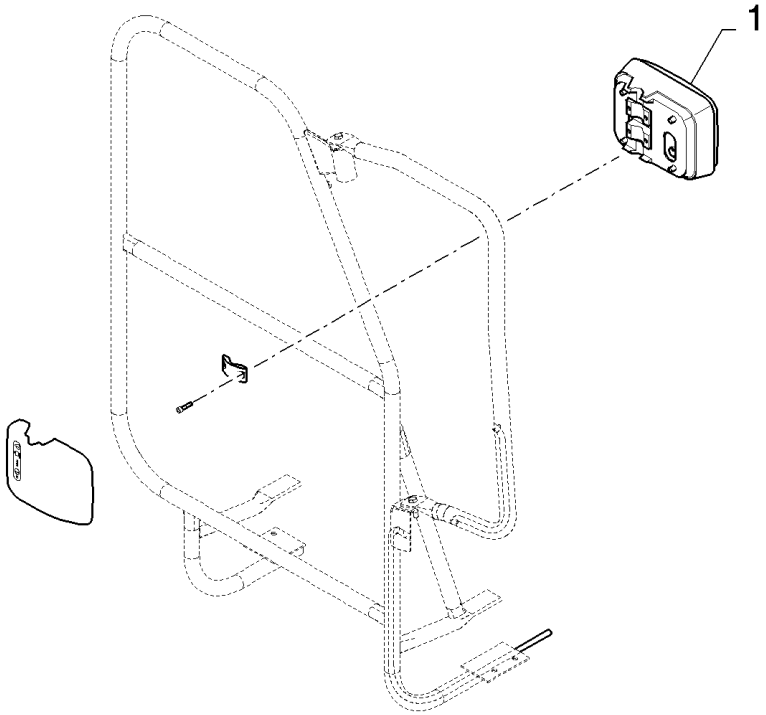

18.84085956(01) ЗЕРКАЛА - ДОПОЛНИТЕЛЬНЫЕ

ссылка	Номер детали	Кол-во	Описание
	84085956		Дилерский комплект (DIA), комбайны,
1	84814470	2	Зеркало заднего вида ,

18.84085968(01) РЕМЕНЬ СИДЕНЬЯ - СИДЕНЬЕ ОПЕРАТОРА

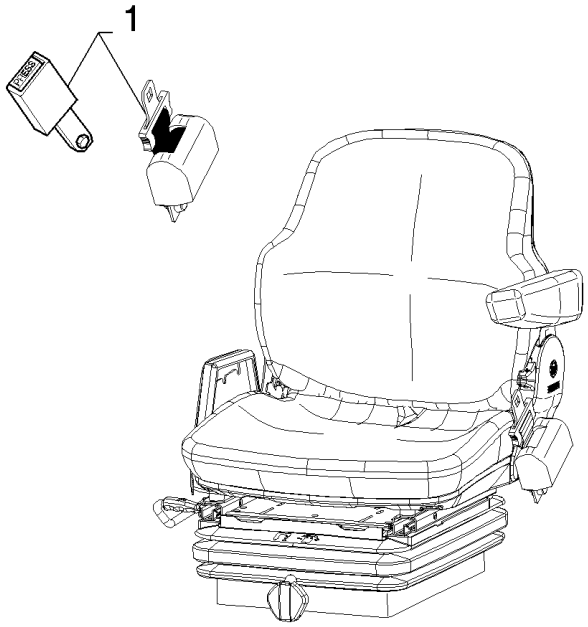

18.84085968(01) РЕМЕНЬ СИДЕНЬЯ - СИДЕНЬЕ ОПЕРАТОРА

ссылка	Номер детали	Кол-во	Описание
	84085968		Дилерский комплект (DIA), комбайны,
1	84429853	1	Ремень безопасности ,

18.84095829(01) ОСТЕОТДЕЛИТЕЛИ - ПОДБАРАБАНЬЕ СРЕДНЕЙ СИЛЫ

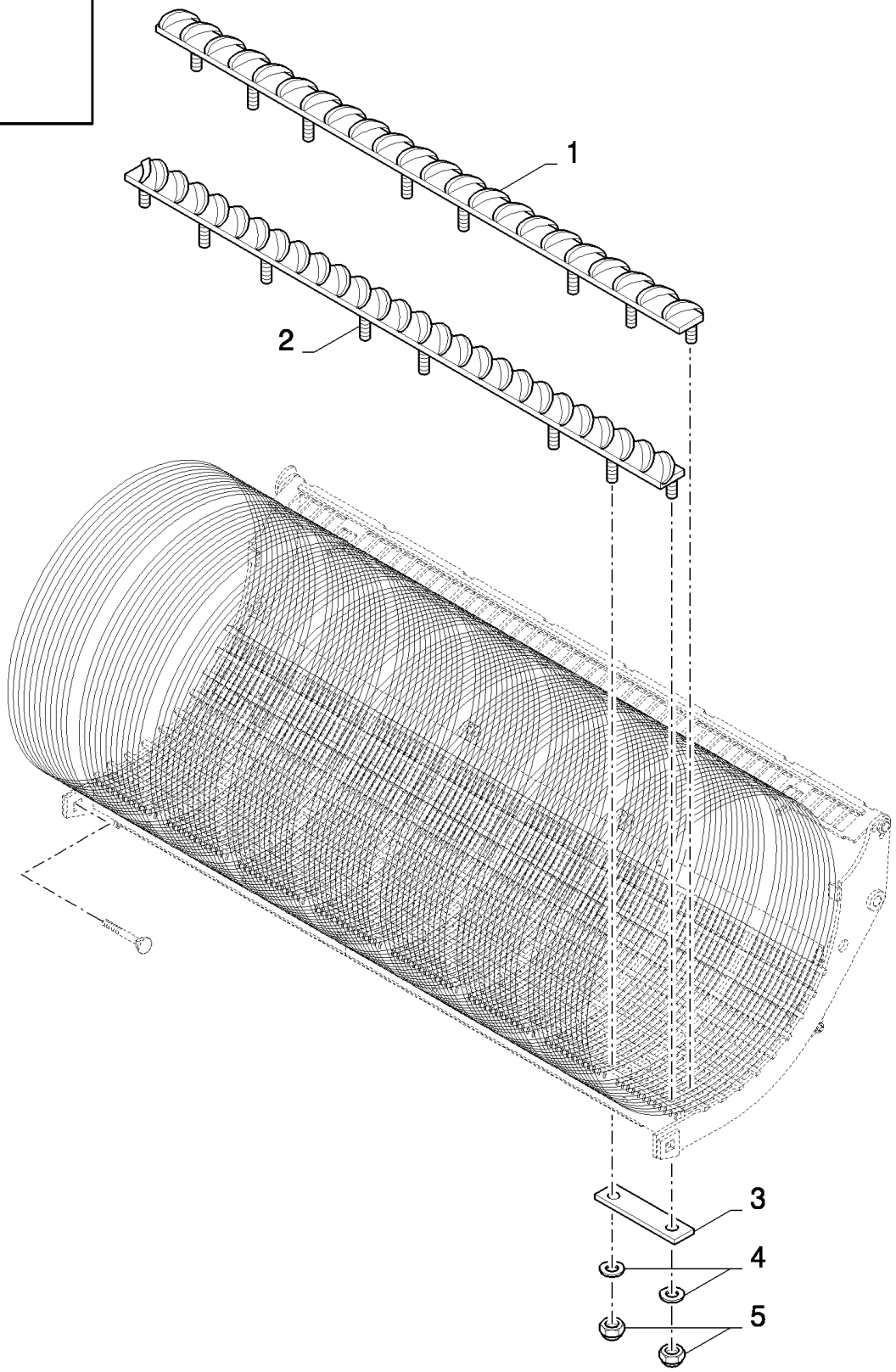

18.84095829(01) ОСТЕОТДЕЛИТЕЛИ - ПОДБАРАБАНЬЕ СРЕДНЕЙ СИЛЫ

ссылка	Номер детали	Кол-во	Описание
	84095829		DEAWNING SLATS,
1	84814227	1	Остеотделитель ,
2	84814223	1	Остеотделитель ,
3	9832998	6	Крепежная пластина ,
4	140041	16	Плоская шайба , M8 x 28 x 3,
5	412250	16	Контргайка , M8 x 1.25, Cl 8,

18.84101001(01) КОМПЛЕКТ ДЛЯ ПЕРЕОБОРУДОВАНИЯ ДЛЯ ОБМОЛОТА ЗЕРНОВЫХ - ПОСЛЕ РИСА - БЕЗ РОТАЦИОННОГО

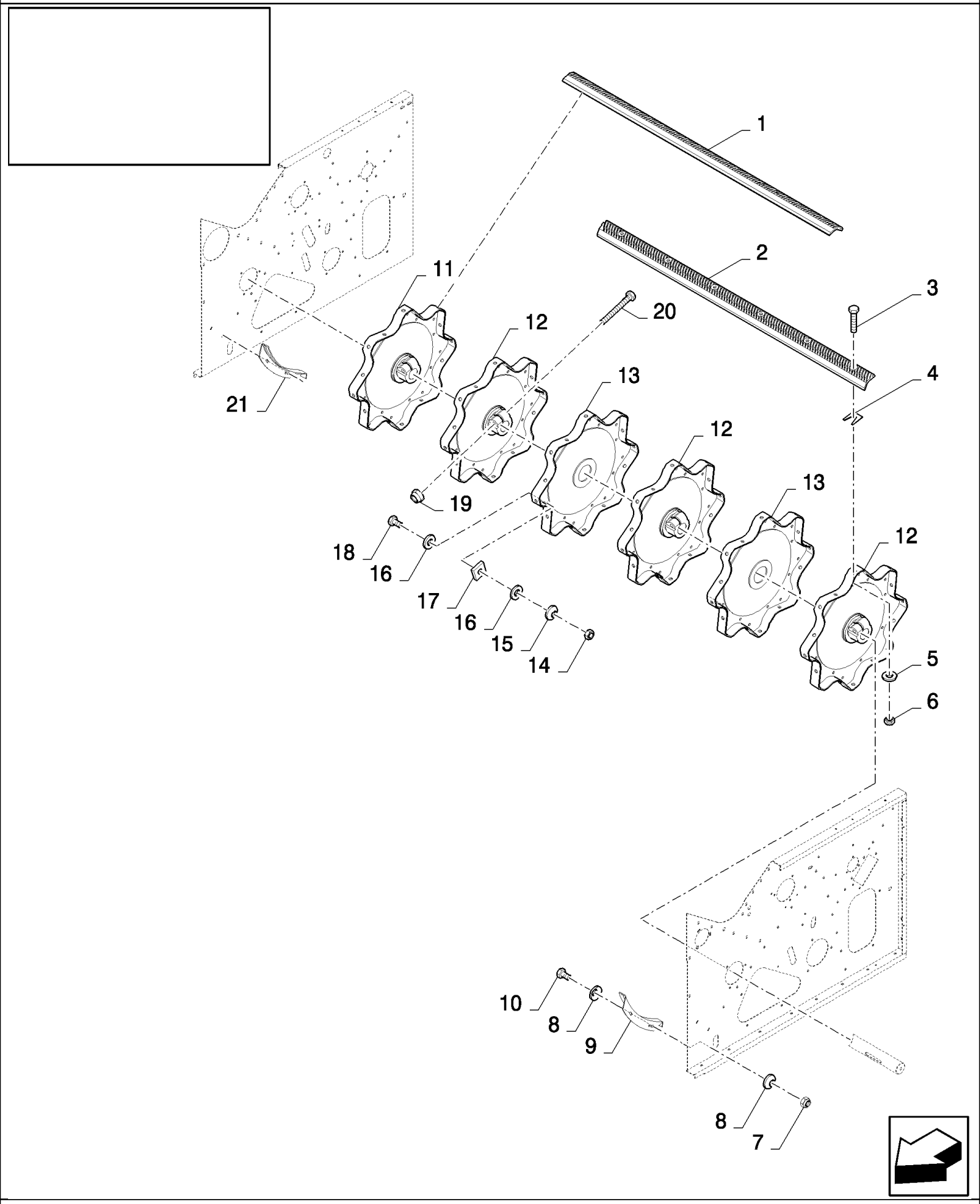

18.84101001(01) КОМПЛЕКТ ДЛЯ ПЕРЕОБОРУДОВАНИЯ ДЛЯ ОБМОЛОТА ЗЕРНОВЫХ - ПОСЛЕ РИСА - БЕЗ РОТАЦИОННОГО

ссылка	Номер детали	Кол-во	Описание
	84101001		Дилерский комплект (DIA), комбайны,
1	84438637	2	Комплект бичей , LH
2	84438638	2	Комплект бичей , RH
3	385376	48	Винт , M12x30
4	80481491	24	Регулировочная пластинка ,
5	394630	48	Плоская шайба ,
6	9706685	74	Гайка , M12, Cl 8,
7	353308	4	Гайка , M6 x 1, Cl 8,
8	322357	8	Пружинная шайба , Belleville, M6,
9	333222	1	УГОЛОК,
10	120100	4	БОЛТ, Hex, M6 x 20, 8.8,
11	84440736	1	Диск ,
12	84440731	3	Диск ,
13	394487	2	Диск ,
14	89706690	6	Гайка , M8, Cl 8,
15	322358	6	Пружинная шайба , Belleville, M8,
16	140041	12	Плоская шайба , M8 x 28 x 3,
17	351518	6	Регулировочная пластинка ,
18	43128	6	БОЛТ, Hex, M8 x 30, 8.8,
19	86000441	4	Гайка , M16 x 2, Cl 8,
20	350616	4	Винт , Hex, M16 x 90, 8.8,
21	335307	1	УГОЛОК,
	86503661	0.04	Смазка , GREASE

18.84101001(02) КОМПЛЕКТ ДЛЯ ПЕРЕОБОРУДОВАНИЯ ДЛЯ ОБМОЛОТА ЗЕРНОВЫХ - ПОСЛЕ РИСА - БЕЗ РОТАЦИОННОГО

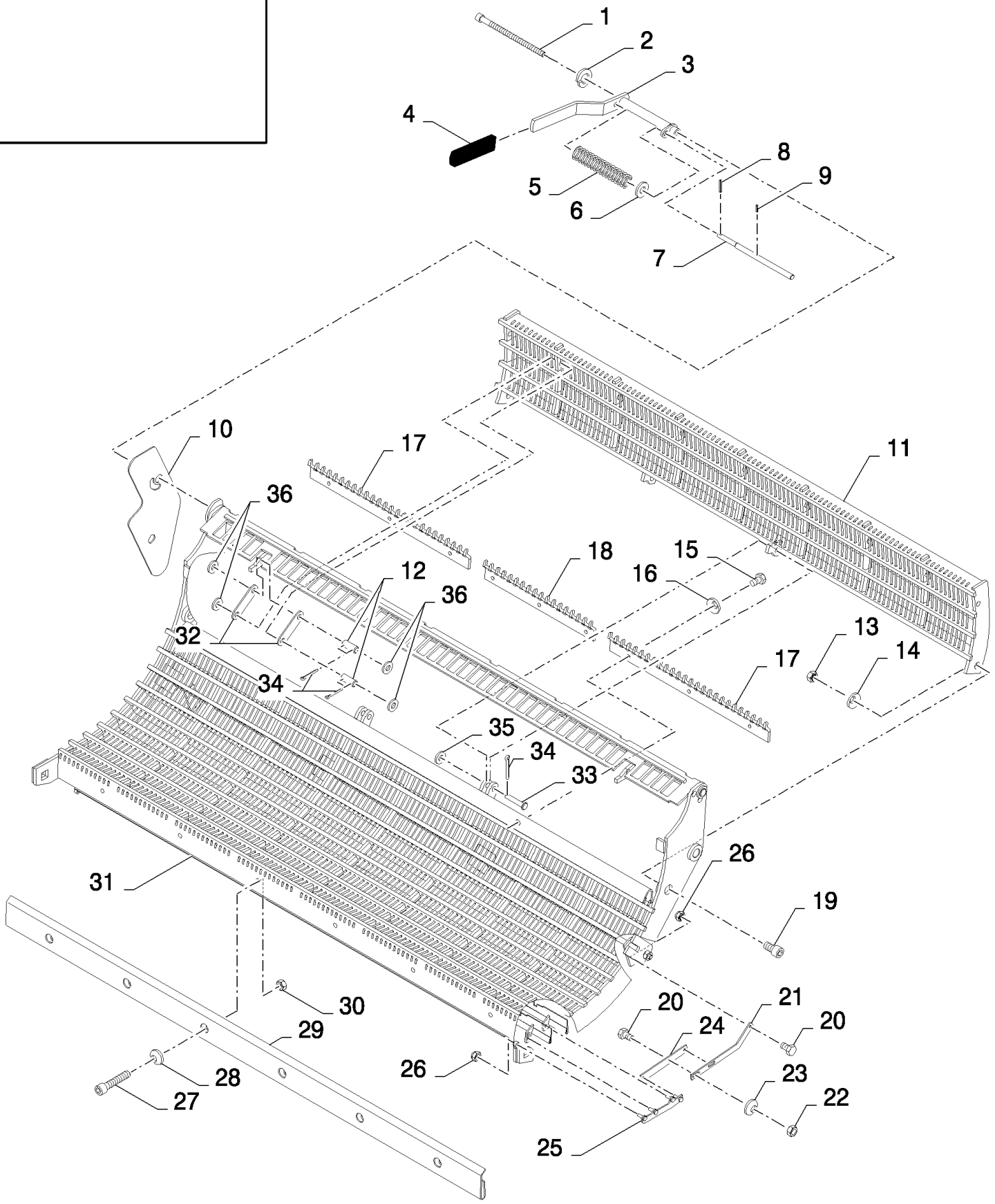

18.84101001(02) КОМПЛЕКТ ДЛЯ ПЕРЕОБОРУДОВАНИЯ ДЛЯ ОБМОЛОТА ЗЕРНОВЫХ - ПОСЛЕ РИСА - БЕЗ РОТАЦИОННОГО

ссылка	Номер детали	Кол-во	Описание
	84101001		Дилерский комплект (DIA), комбайны,
1	84077695	1	Винт , M12x200
2	412123	1	Плоская шайба , M12,
3	84072041	1	Рычаг ,
4	84439164	1	Рукоятка ,
5	321215	1	Пружина ,
6	84439368	1	Плоская шайба , 12.5MM
7	84072023	1	Вал ,
8	9823343	1	Стопорный штифт , M5 x 65, Slotted,
9	300865	1	Стопорный штифт , M3 x 20, Slotted,
10	84431177	1	Пластина ,
11	84071997	1	Подбарабанье ,
12	80324907	4	Роликообразный штифт ,
13	100020	2	Гайка , M16, Cl 8,
14	140048	2	Пружинная шайба , Belleville, M16,
15	120104	9	Винт , Hex, M8 x 20, 8.8,
16	322358	9	Пружинная шайба , Belleville, M8,
17	84432976	2	Решетка ,
18	84431562	1	Решетка ,
19	84077750	2	Винт , M16x30
20	120100	6	БОЛТ, Hex, M6 x 20, 8.8,
21	84443709	2	Рычаг ,
22	15896221	4	Гайка , M6, Cl 10,
23	322357	4	Пружинная шайба , Belleville, M6,
24	84443708	2	Рычаг ,
25	84443710	2	Рычаг ,
26	353308	10	Гайка , M6 x 1, Cl 8,
27	120052	6	Винт , Hex Soc Hd, M10 x 25, 8.8,
28	140045	6	Пружинная шайба , Belleville, M10,
29	84072086	1	Передний лист ,
30	100016	6	Гайка , M10, Cl 8,
31	84443560	1	Подбарабанье ,
32	84446253	4	Рычаг ,
33	321018	2	Штифт с головкой и отверстием под шплинт , M12 x 40,
34	130003	10	Шплинт , M3.2 x 20,
35	86511324	2	Плоская шайба , M12 x 24 x 2.5,
36	378245	8	Плоская шайба , M12,

18.84101003(01) КОМПЛЕКТ ДЛЯ ПЕРЕОБОРУДОВАНИЯ - ПШЕНИЦА-РИС - ЗУБЬЯ 56 ММ БЕЗ РОТАЦИОННОГО СЕПАРАТОР

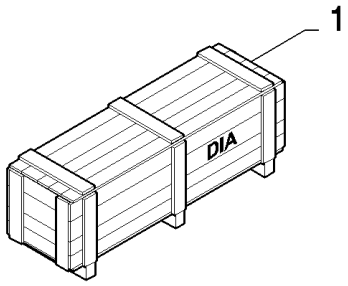

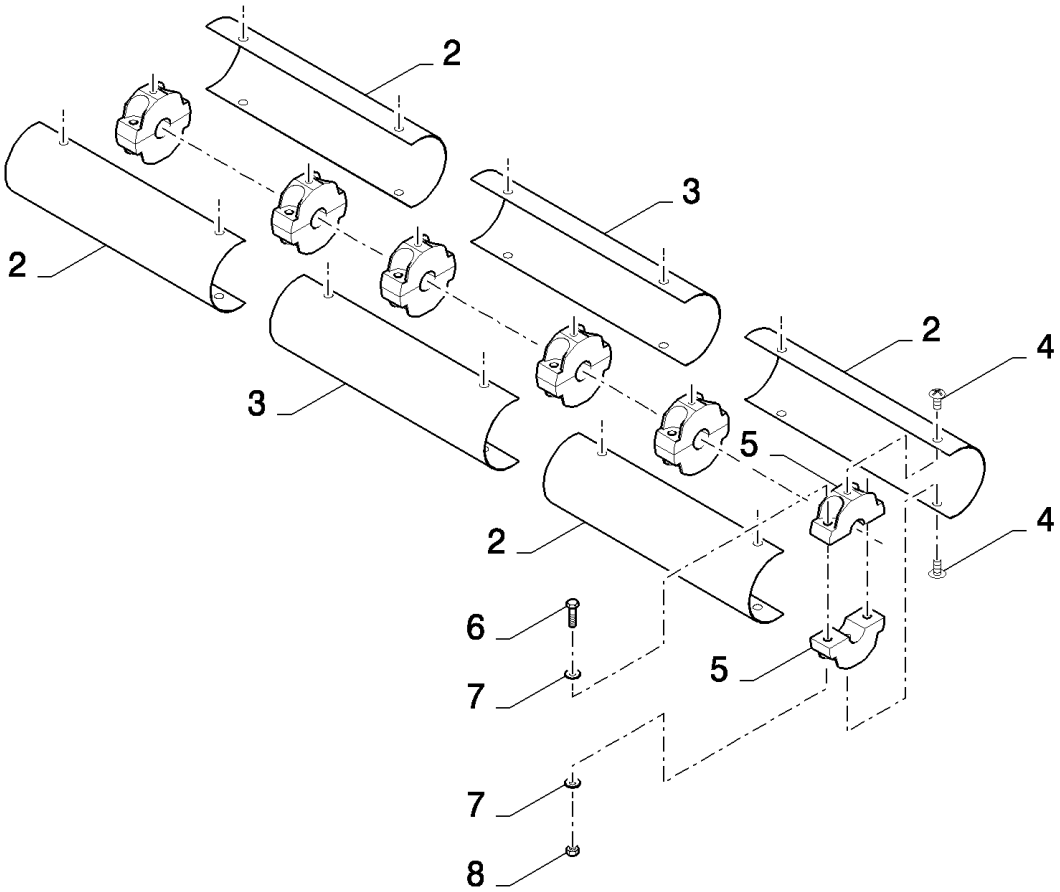

18.84101003(01) КОМПЛЕКТ ДЛЯ ПЕРЕОБОРУДОВАНИЯ - ПШЕНИЦА-РИС - ЗУБЬЯ 56 ММ БЕЗ РОТАЦИОННОГО СЕПАРАТОР

ссылка	Номер детали	Кол-во	Описание
	84101003		Дилерский комплект (DIA), комбайны,
1	84081346	1	Дилерский комплект (DIA), комбайны,
2	84022121	4	Кожух ,
3	84449037	2	Кожух ,
4	62087	12	Винт , M8x20
5	9513095	12	Зажим ,
6	386045	12	БОЛТ, Hex, M8 x 45, 8.8,
7	86511315	24	Плоская шайба , M8 x 16 x 1.6,
8	86629542	12	Контргайка , M8 x 1.25, Cl 8,
	80401624	0.02	

18.84101003(02) КОМПЛЕКТ ДЛЯ ПЕРЕОБОРУДОВАНИЯ - ПШЕНИЦА-РИС - ЗУБЬЯ 56 ММ БЕЗ РОТАЦИОННОГО СЕПАРАТОР

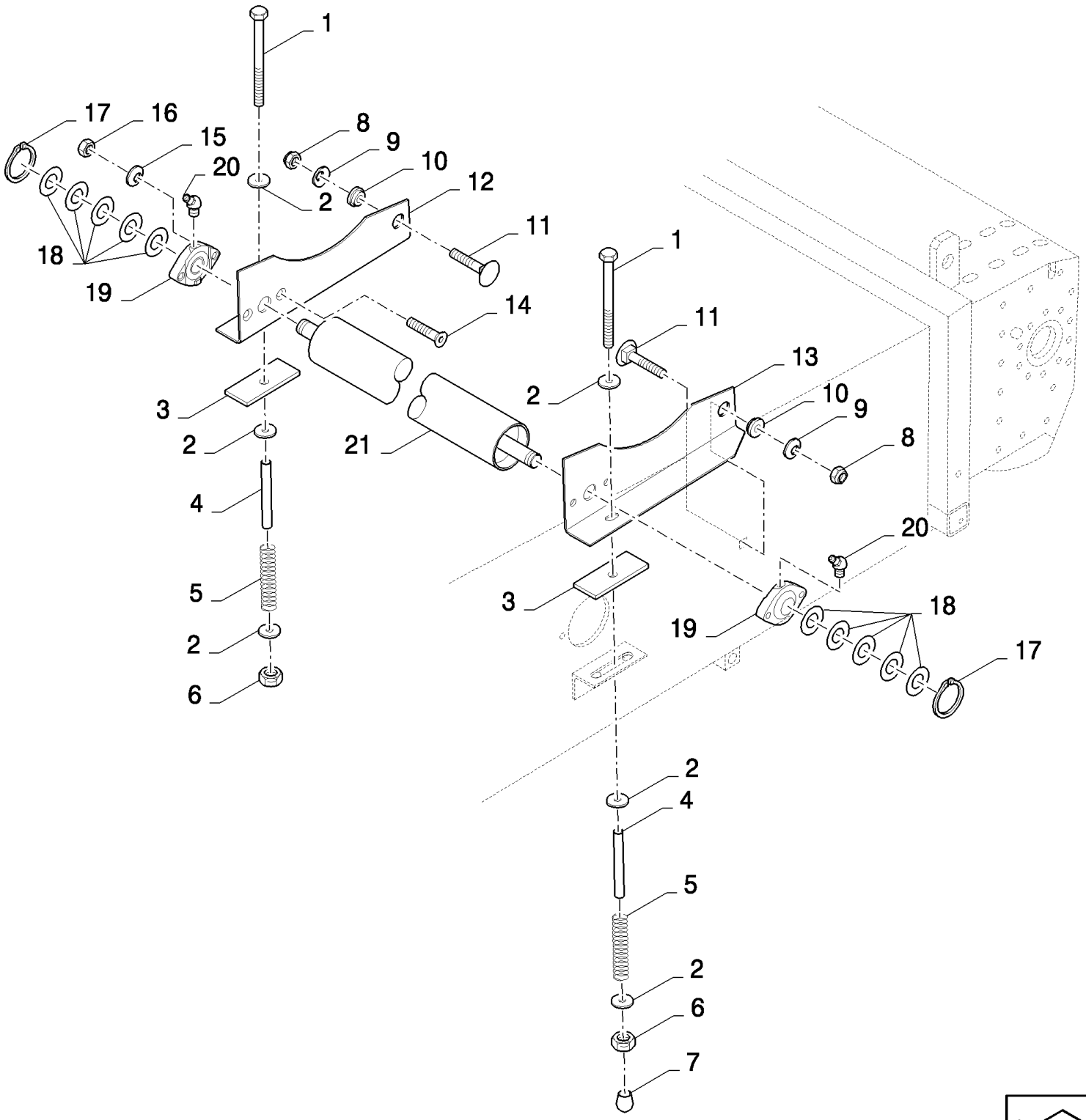

18.84101003(02) КОМПЛЕКТ ДЛЯ ПЕРЕОБОРУДОВАНИЯ - ПШЕНИЦА-РИС - ЗУБЬЯ 56 ММ БЕЗ РОТАЦИОННОГО СЕПАРАТОР

ссылка	Номер детали	Кол-во	Описание
	84101003		Дилерский комплект (DIA), комбайны,
1	412579	2	БОЛТ, Hex, M10 x 230, 8.8, M10x230
2	9832748	6	Плоская шайба , 11ММ
3	9500474	2	Резиновая прокладка ,
4	84334391	2	Трубка ,
5	354085	2	Пружина ,
6	412141	2	Контргайка , M10 x 1.5, Cl 8,
7	84005018	1	Пробка ,
8	100038	2	Гайка , M12 x 1.75, Cl 8,
9	140046	2	Плоская шайба , Belleville, M12,
10	9500475	2	ВТУЛКА,
11	120044	2	БОЛТ, С КВАДРАТНЫМ ПОДГОЛОВКОМ, Short NK, M12 x 30, Cl8.8, Full Thd,
12	84039236	1	Суппорт , RH
13	84039235	1	Суппорт , LH
14	412466	4	Винт , Hex Soc Flat Hd, M10 x 35, 8.8, M10x40
15	140045	4	Пружинная шайба , Belleville, M10,
16	100016	4	Гайка , M10, Cl 8,
17	370002	2	Стопорное кольцо , M25, Ext,
18	140229	10	Плоская шайба , 26ММ
19	9514667	2	ПОДШИПНИК В СБОРЕ,
20	84814929	2	Тавотница ,
21	84071544	1	Конвейерный ролик ,
	84334829	2	Пиктограмма ,
	86503661	0.01	Смазка , GREASE
	80400972	0.01	GREASE
	89504635	0.01	LOCTITE

18.84101003(03) КОМПЛЕКТ ДЛЯ ПЕРЕОБОРУДОВАНИЯ - ПШЕНИЦА-РИС - ЗУБЬЯ 56 ММ БЕЗ РОТАЦИОННОГО СЕПАРАТОР

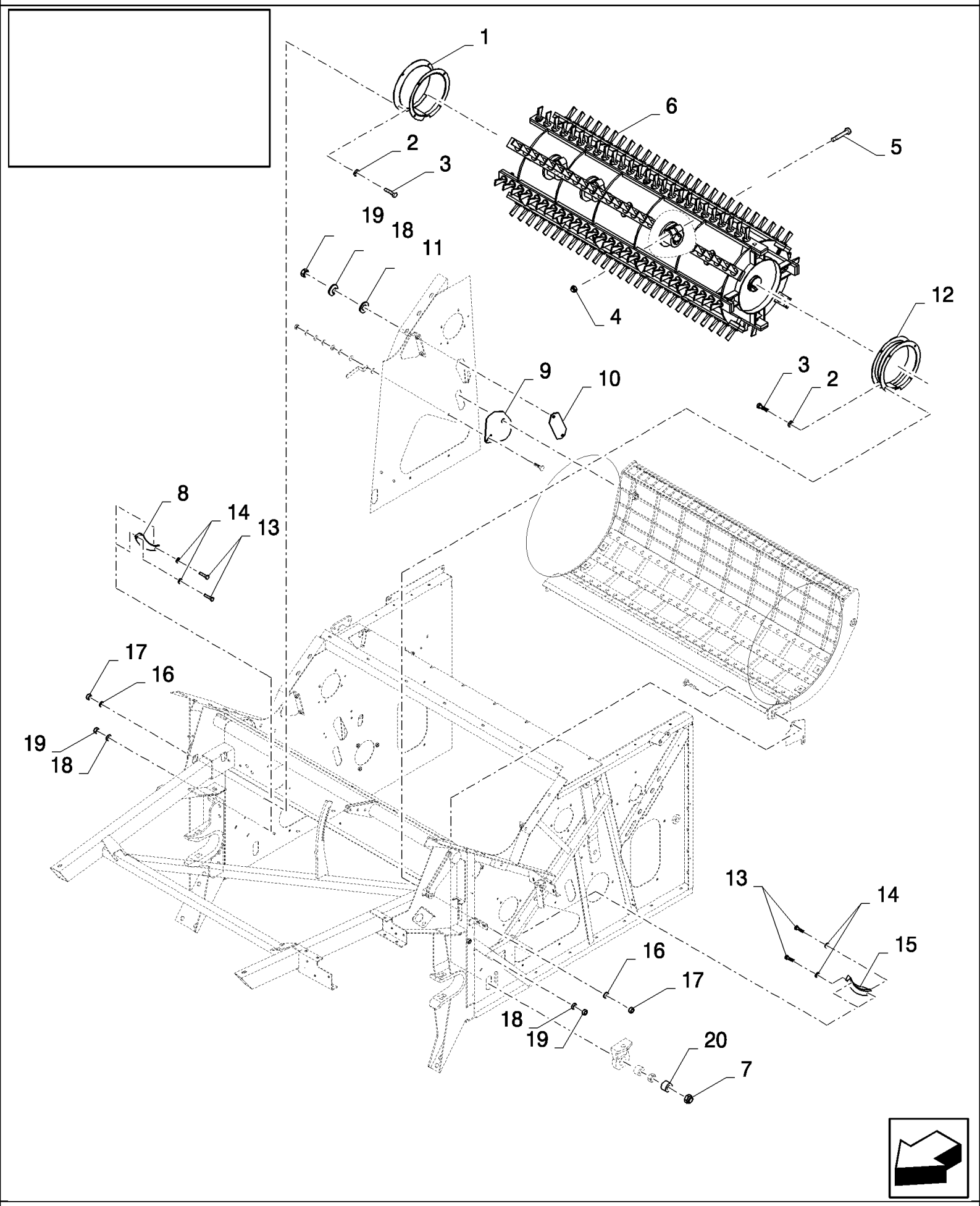

18.84101003(03) КОМПЛЕКТ ДЛЯ ПЕРЕОБОРУДОВАНИЯ - ПШЕНИЦА-РИС - ЗУБЬЯ 56 ММ БЕЗ РОТАЦИОННОГО СЕПАРАТОР

ссылка	Номер детали	Кол-во	Описание
	84101003		Дилерский комплект (DIA), комбайны,
1	80424748	1	Кожух ,
2	140016	6	Плоская шайба , M8 x 16 x 1.6,
3	120104	6	Винт , Hex, M8 x 20, 8.8,
4	86000441	4	Гайка , M16 x 2, Cl 8,
5	350616	4	Винт , Hex, M16 x 90, 8.8,
6	84452125	1	Барабан ,
7	412180	2	Контргайка , M20 x 2.5, Cl 8, M20
8	354593	1	Кожух ,
9	84443839	1	Крышка ,
10	84443834	1	Крышка ,
11	140040	2	Плоская шайба , M6 x 22 x 2,
12	84452645	1	Защитный кожух ,
13	120100	4	БОЛТ, Hex, M6 x 20, 8.8,
14	412649	4	Пружинная шайба , Belleville, M6,
15	354592	1	Кожух ,
16	322358	6	Пружинная шайба , Belleville, M8,
17	89706690	6	Гайка , M8, Cl 8,
18	322357	6	Пружинная шайба , Belleville, M6,
19	15896221	6	Гайка , M6, Cl 10,
20	84007394	2	ВТУЛКА,

18.84101003(04) КОМПЛЕКТ ДЛЯ ПЕРЕОБОРУДОВАНИЯ - ПШЕНИЦА-РИС - ЗУБЬЯ 56 ММ БЕЗ РОТАЦИОННОГО СЕПАРАТОР

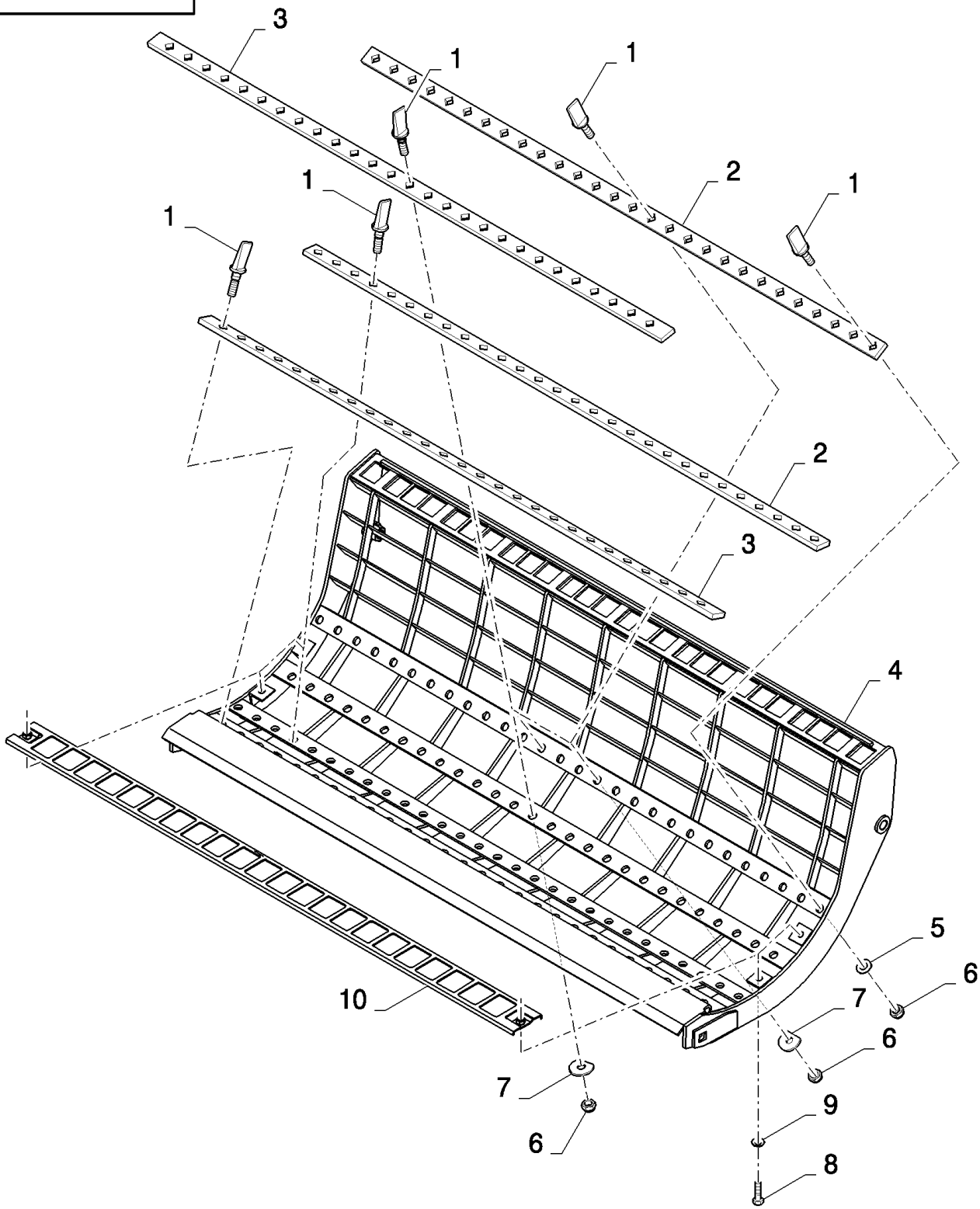

18.84101003(04) КОМПЛЕКТ ДЛЯ ПЕРЕОБОРУДОВАНИЯ - ПШЕНИЦА-РИС - ЗУБЬЯ 56 ММ БЕЗ РОТАЦИОННОГО СЕПАРАТОР

ссылка	Номер детали	Кол-во	Описание
	84101003		Дилерский комплект (DIA), комбайны,
1	396935	81	Зуб для обмолота риса ,
2	411298	2	Крепежная пластина ,
3	411304	2	Крепежная пластина ,
4	84437361	1	Подбарабанье ,
5	394631	78	Плоская шайба , 17ММ
6	86000441	81	Гайка , M16 x 2, Cl 8,
7	333041	3	Плоская шайба , 16.5ММ
8	43138	4	Винт , Hex, M10 x 20, 8.8, Full Thd,
9	140045	4	Пружинная шайба , Belleville, M10,
10	84038642	2	Решетка ,

18.84101005(01) КОМПЛЕКТ ДЛЯ ПЕРЕОБОРУДОВАНИЯ ДЛЯ ОБМОЛОТА КУКУРУЗЫ - БЕЗ РОТАЦИОННОГО СЕПАРАТОРА

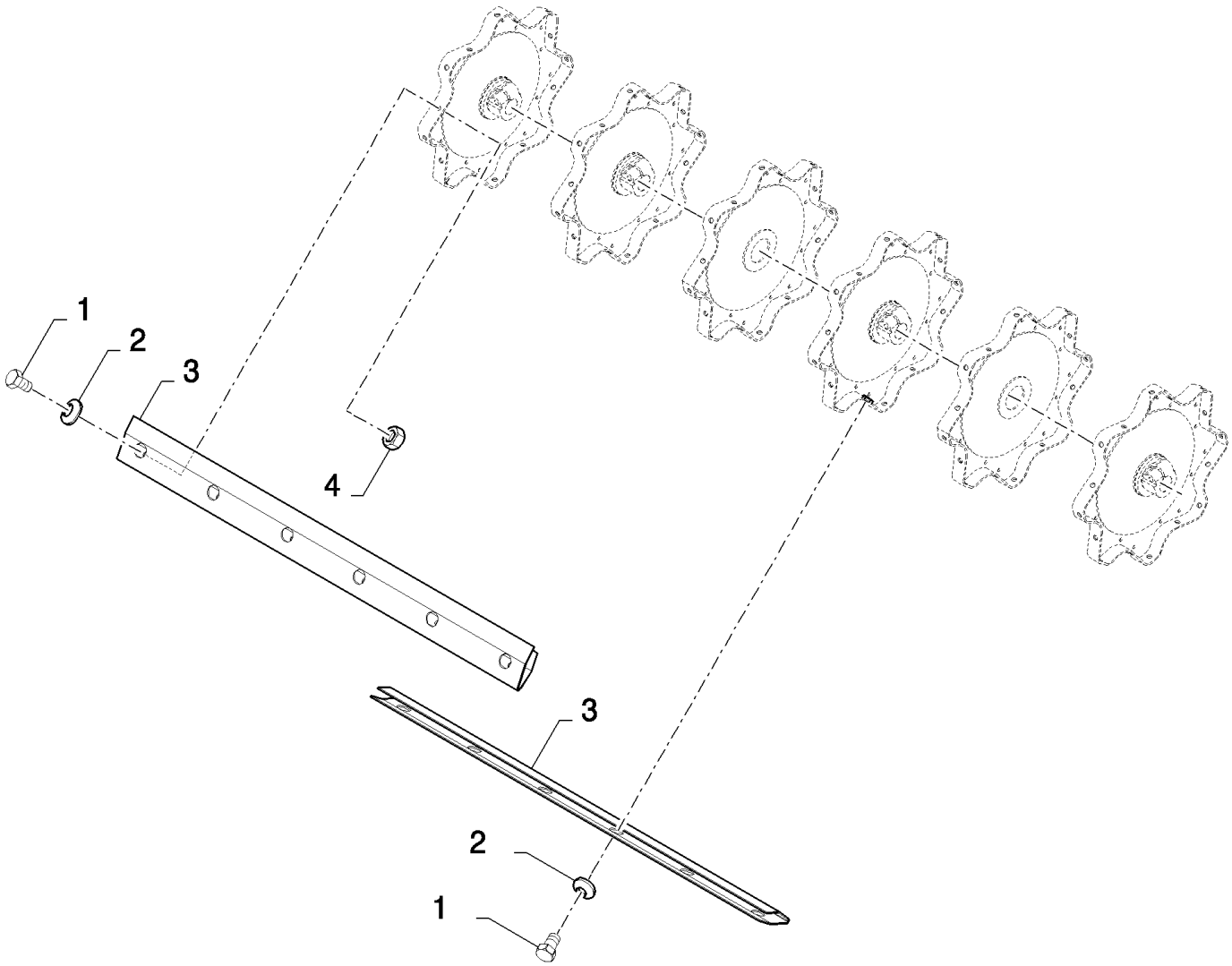

18.84101005(01) КОМПЛЕКТ ДЛЯ ПЕРЕОБОРУДОВАНИЯ ДЛЯ ОБМОЛОТА КУКУРУЗЫ - БЕЗ РОТАЦИОННОГО СЕПАРАТОРА

ссылка	Номер детали	Кол-во	Описание
	84101005		Дилерский комплект (DIA), комбайны,
1	300388	48	Винт , Hex, M12 x 25, 8.8,
2	140046	48	Плоская шайба , Belleville, M12,
3	84440498	8	Крышка ,
4	9706685	36	Гайка , M12, Cl 8,

18.84101005(02) КОМПЛЕКТ ДЛЯ ПЕРЕОБОРУДОВАНИЯ ДЛЯ ОБМОЛОТА КУКУРУЗЫ - БЕЗ РОТАЦИОННОГО СЕПАРАТОРА

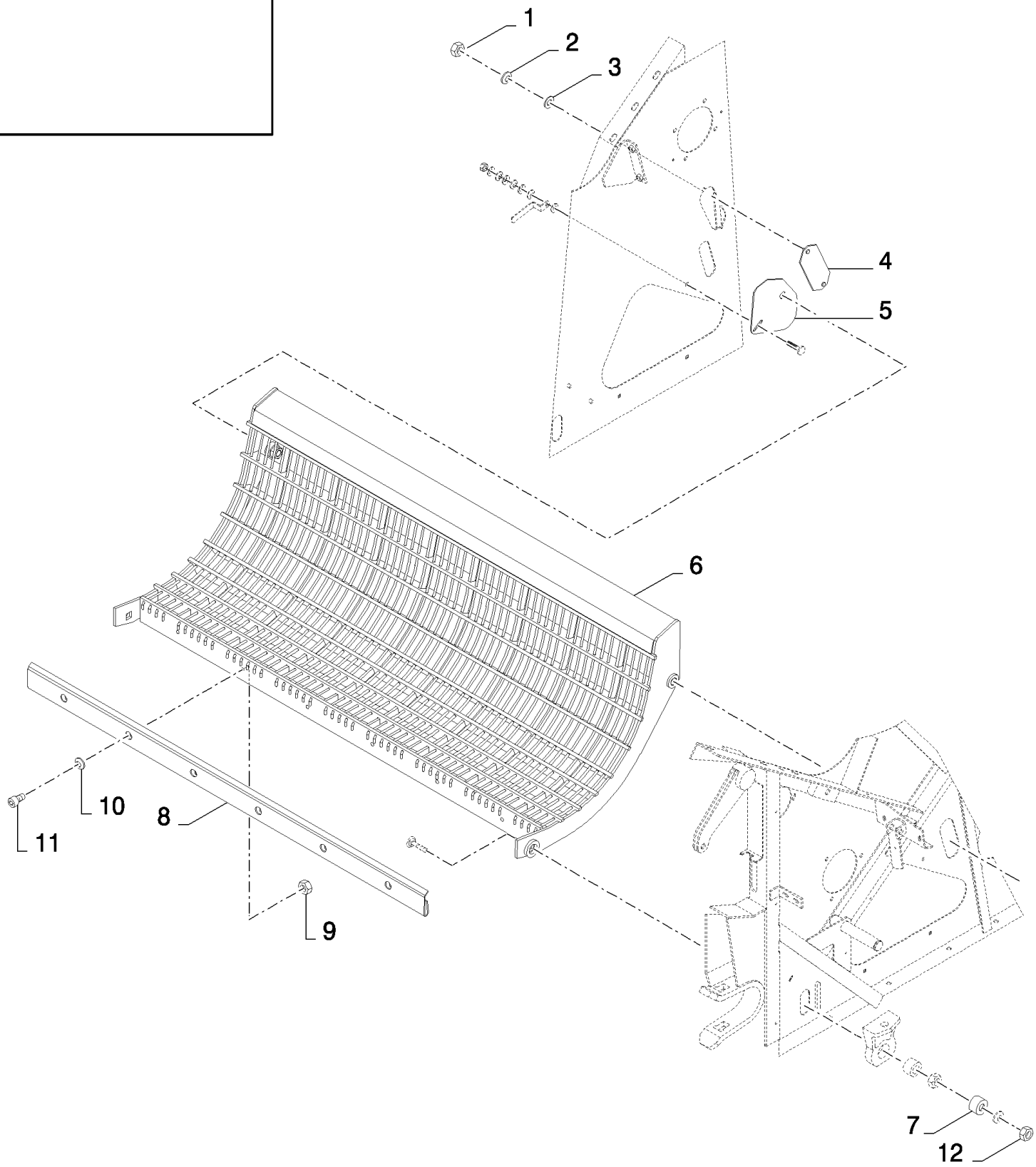

18.84101005(02) КОМПЛЕКТ ДЛЯ ПЕРЕОБОРУДОВАНИЯ ДЛЯ ОБМОЛОТА КУКУРУЗЫ - БЕЗ РОТАЦИОННОГО СЕПАРАТОРА

ссылка	Номер детали	Кол-во	Описание
	84101005		Дилерский комплект (DIA), комбайны,
1	15896221	2	Гайка , M6, Cl 10,
2	322357	2	Пружинная шайба , Belleville, M6,
3	140040	2	Плоская шайба , M6 x 22 x 2,
4	84443834	1	Крышка ,
5	84443839	1	Крышка ,
6	84076873	1	Подбарабанье ,
7	84007394	2	ВТУЛКА,
8	84072086	1	Передний лист ,
9	100016	6	Гайка , M10, Cl 8,
10	140045	6	Пружинная шайба , Belleville, M10,
11	120052	6	Винт , Hex Soc Hd, M10 x 25, 8.8,
12	380424	2	Контргайка , M20 x 2.5, Cl 8,

18.84101010(01) СОЛОМОПОДЪЕМНИК - 3-ИЙ КОМПЛЕКТ РОЛИКОВ

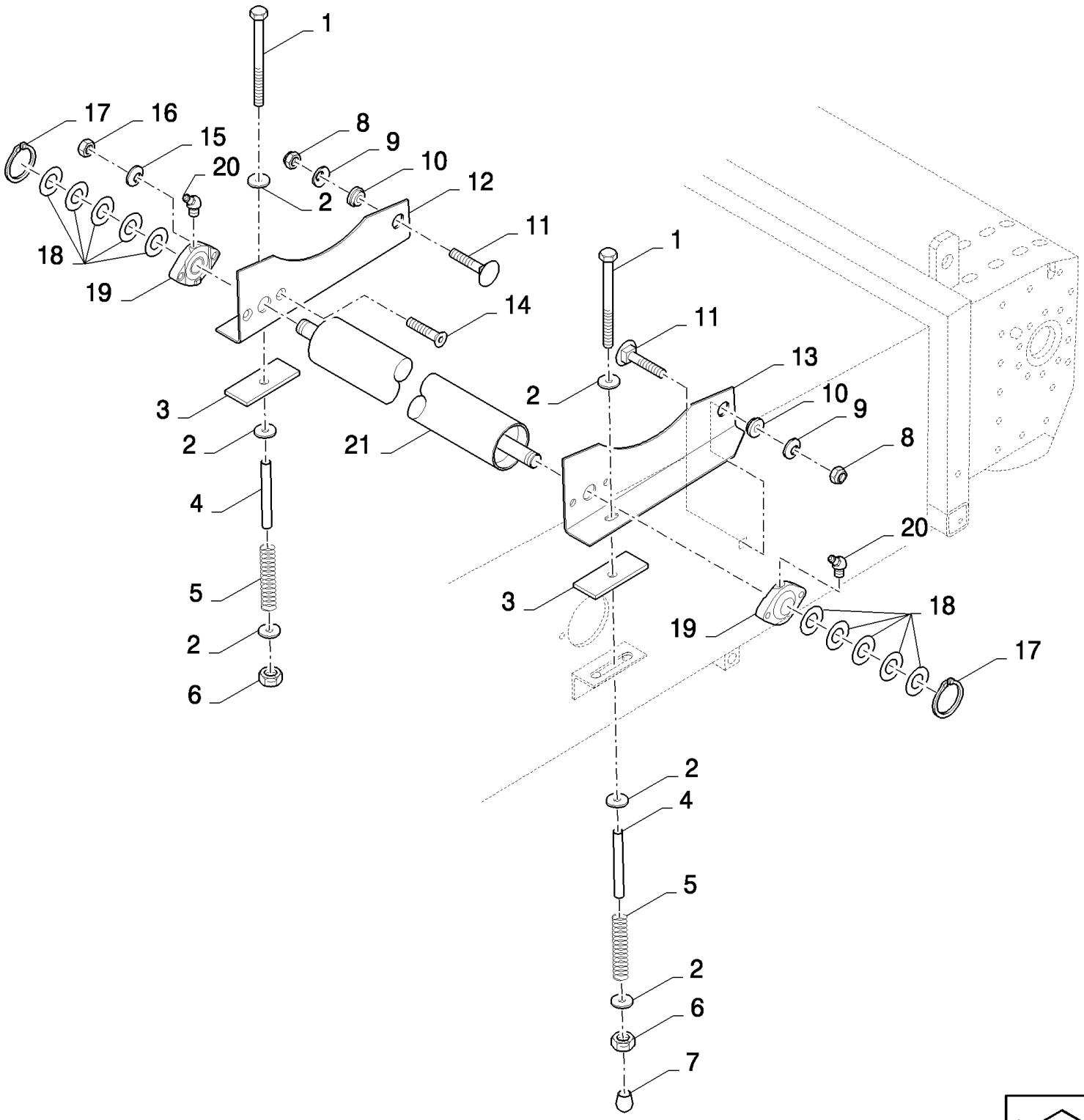

18.84101010(01) СОЛОМОПОДЪЕМНИК - 3-ИЙ КОМПЛЕКТ РОЛИКОВ

ссылка	Номер детали	Кол-во	Описание
	84101010		Дилерский комплект (DIA), комбайны,
1	412579	2	БОЛТ, Hex, M10 x 230, 8.8, M10x230
2	9832748	6	Плоская шайба , 11MM
3	9500474	2	Резиновая прокладка ,
4	84334391	2	Трубка ,
5	354085	2	Пружина ,
6	412141	2	Контргайка , M10 x 1.5, Cl 8,
7	84005018	1	Пробка ,
8	100038	2	Гайка , M12 x 1.75, Cl 8,
9	140046	2	Плоская шайба , Belleville, M12,
10	9500475	2	ВТУЛКА,
11	120044	2	БОЛТ, С КВАДРАТНЫМ ПОДГОЛОВКОМ, Short NK, M12 x 30, Cl8.8, Full Thd,
12	84039236	1	Суппорт , RH
13	84039235	1	Суппорт , LH
14	412466	4	Винт , Hex Soc Flat Hd, M10 x 35, 8.8, M10x40
15	140045	4	Пружинная шайба , Belleville, M10,
16	100016	4	Гайка , M10, Cl 8,
17	370002	2	Стопорное кольцо , M25, Ext,
18	140229	10	Плоская шайба , 26MM
19	9514667	2	ПОДШИПНИК В СБОРЕ,
20	84814929	2	Тавотница ,
21	84071544	1	Конвейерный ролик ,
	84334829	2	Пиктограмма ,
	86503661	0.01	Смазка , GREASE
	80400972	0.01	GREASE
	89504635	0.01	LOCTITE

18.84101109(01) СОЛОМОИЗМЕЛЬЧИТЕЛЬ, КОМПЛЕКТ ДЛЯ ПЕРЕОБОРУДОВАНИЯ – ОТРАЖАТЕЛИ С ДИСТАНЦИОННЫМ У

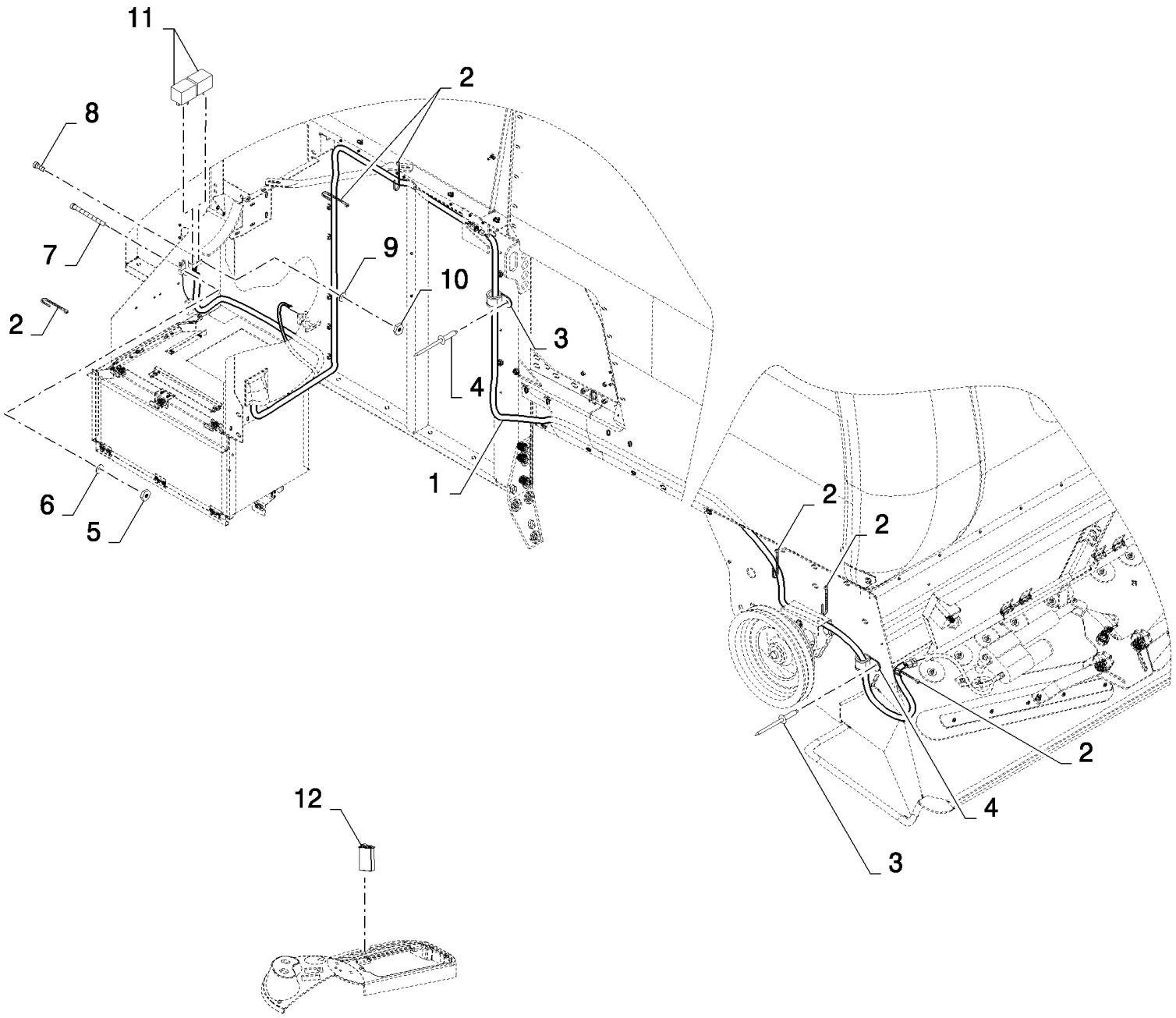

18.84101109(01) СОЛОМОИЗМЕЛЬЧИТЕЛЬ, КОМПЛЕКТ ДЛЯ ПЕРЕОБОРУДОВАНИЯ – ОТРАЖАТЕЛИ С ДИСТАНЦИОННЫМ У

ссылка	Номер детали	Кол-во	Описание
	84101109		Дилерский комплект (DIA), комбайны,
1	84441436	1	Жгут проводов ,
2	89993154	14	Зажим ,
3	9512290	6	Заклепка , RIVET
4	84818442	6	Зажим ,
5	86508812	2	Гайка , M3, Cl 8,
6	412548	2	Плоская шайба , 3MM
7	86511816	2	Винт , Cross Pan Hd, M3 x 16,
8	44334	2	Винт , Cross Pan Hd, M4 x 12,
9	322355	2	Плоская шайба , Belleville, M4,
10	100012	2	Гайка , M4, Cl 8,
11	84000651	2	Реле ,
12	84320655	1	Выключатель ,

18.84101109(02) СОЛОМОИЗМЕЛЬЧИТЕЛЬ, КОМПЛЕКТ ДЛЯ ПЕРЕОБОРУДОВАНИЯ – ОТРАЖАТЕЛИ С ДИСТАНЦИОННЫМ У

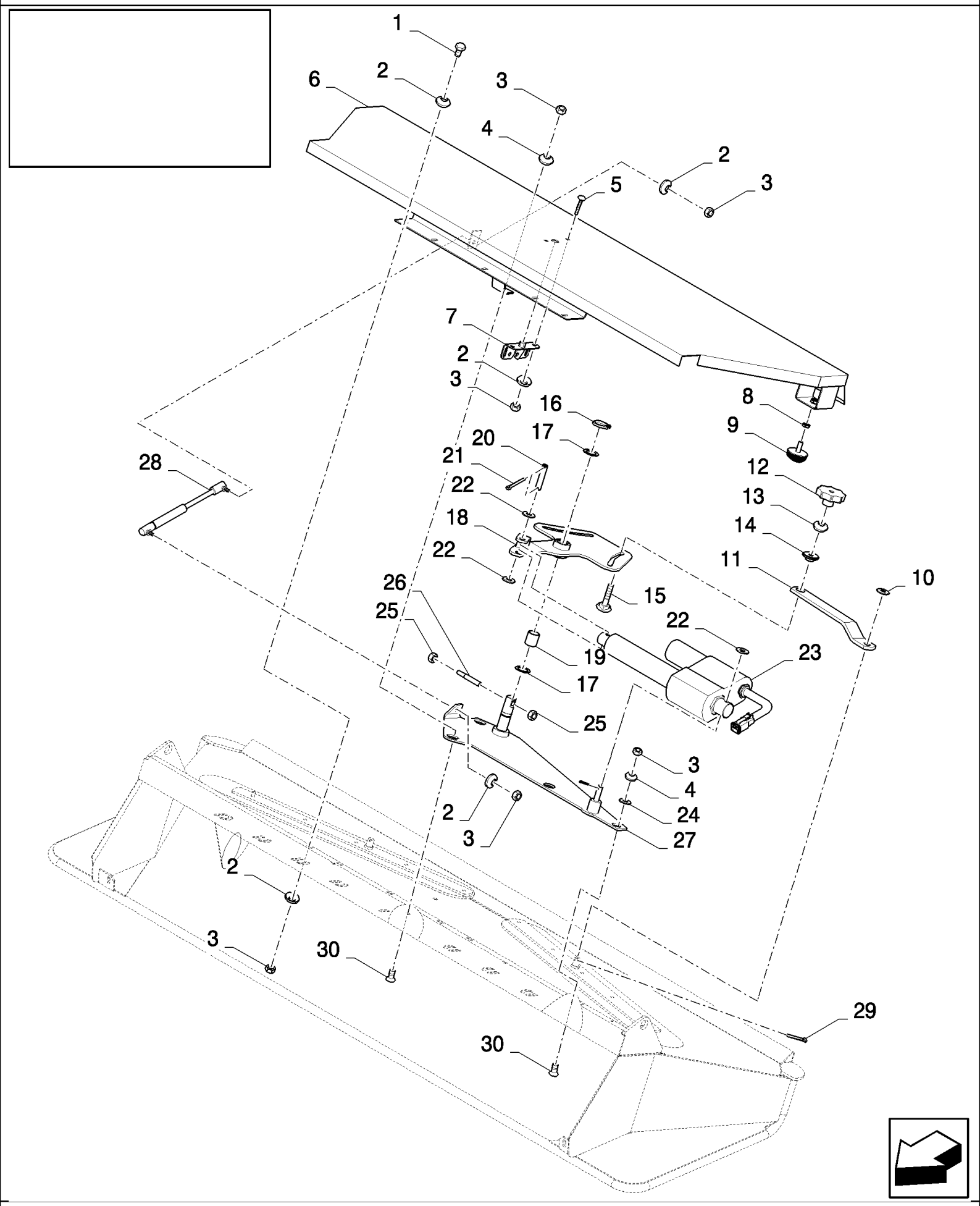

18.84101109(02) СОЛОМОИЗМЕЛЬЧИТЕЛЬ, КОМПЛЕКТ ДЛЯ ПЕРЕОБОРУДОВАНИЯ – ОТРАЖАТЕЛИ С ДИСТАНЦИОННЫМ У

ссылка	Номер детали	Кол-во	Описание
	84101109		Дилерский комплект (DIA), комбайны,
1	120104	5	Винт , Hex, M8 x 20, 8.8,
2	322358	14	Пружинная шайба , Belleville, M8,
3	89706690	12	Гайка , M8, Cl 8,
4	412650	3	Плоская шайба , Belleville, M8,
5	86507486	2	БОЛТ, С КВАДРАТНЫМ ПОДГОЛОВКОМ, Short NK, M8 x 20, Cl8.8, Full Thd,
6	84435678	1	Крышка ,
7	84015292	1	Замок ,
8	84807411	2	Гайка , Thin, M10 x 1.5, Cl 04,
9	190029	2	Блок-изолятор,
10	378246	2	Плоская шайба , 16MM
11	84435480	2	Рычажный механизм ,
12	84440562	2	Рукоятка ,
13	140045	2	Пружинная шайба , Belleville, M10,
14	84435513	2	ВТУЛКА,
15	350459	2	Винт , Short NK, M10 x 50, Cl8.8, Full Thd,
16	370002	1	Стопорное кольцо , M25, Ext,
17	140103	2	Плоская шайба , 26MM
18	84435495	1	Рычаг ,
19	80395589	1	SLEEVE,
20	84017216	1	Штифт ,
21	130003	3	Шплинт , M3.2 x 20,
22	378245	3	Плоская шайба , M12,
23	84018921	1	Исполнительный механизм ,
24	554195	2	Плоская шайба , 9MM
25	100016	2	Гайка , M10, Cl 8,
26	84018597	1	Резьбовая тяга ,
27	84435645	1	Суппорт ,
28	89994348	1	Газовый амортизатор ,
29	130004	2	Шплинт , M3.2 x 25,
30	412495	3	Винт , Hex Soc Flat Hd, M8 x 20, 8.8, M8x20
	84004739	2	Пиктограмма ,
	86503661	0.01	Смазка ,

18.84101116(01) СИГНАЛЬНЫЕ ЩИТКИ

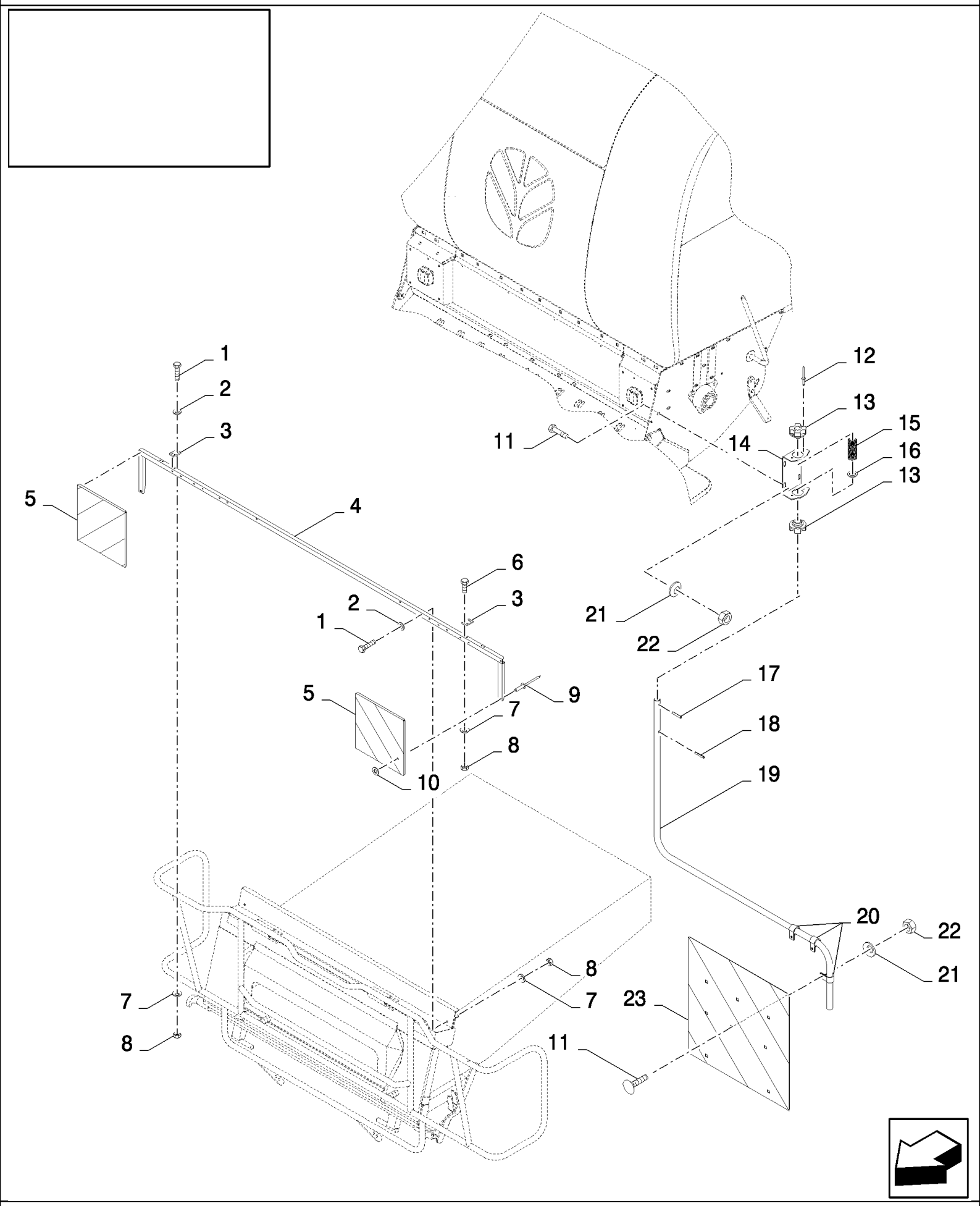

18.84101116(01) СИГНАЛЬНЫЕ ЩИТКИ

ссылка	Номер детали	Кол-во	Описание
	84101116		Дилерский комплект (DIA), комбайны,
1	43118	2	БОЛТ, Hex, M6 x 40, 8.8,
2	86588450	2	Плоская шайба , M6,
3	84818296	2	Суппорт ,
4	9502877	1	Суппорт ,
5	84607381	2	Пластина ,
6	86508568	4	Винт , Hex, M6 x 16, 8.8,
7	322357	6	Пружинная шайба , Belleville, M6,
8	15896221	6	Гайка , M6, Cl 10,
9	425523	6	Заклепка , RIVET
10	89824840	6	Плоская шайба , 4MM
11	120104	14	Винт , Hex, M8 x 20, 8.8,
12	455959	8	Заклепка ,
13	921928	4	ВТУЛКА,
14	9814947	2	Суппорт ,
15	435967	2	Пружина ,
16	378248	2	Плоская шайба , 24MM
17	84022829	2	Штифт ,
18	9503523	2	Штифт ,
19	84447687	1	СУППОРТ, RH
19	84447654	1	СУППОРТ, LH
20	418407	6	Зажим ,
21	322358	14	Пружинная шайба , Belleville, M8,
22	89706690	14	Гайка , M8, Cl 8,

18.84101118(01) КОМПЛЕКТ ДЛЯ ПЕРЕОБОРУДОВАНИЯ - ЗАДНИЙ ПРИВОДНОЙ МОСТ - ДЛЯ НЕРЕГУЛИРУЕМЫХ МОСТОВ

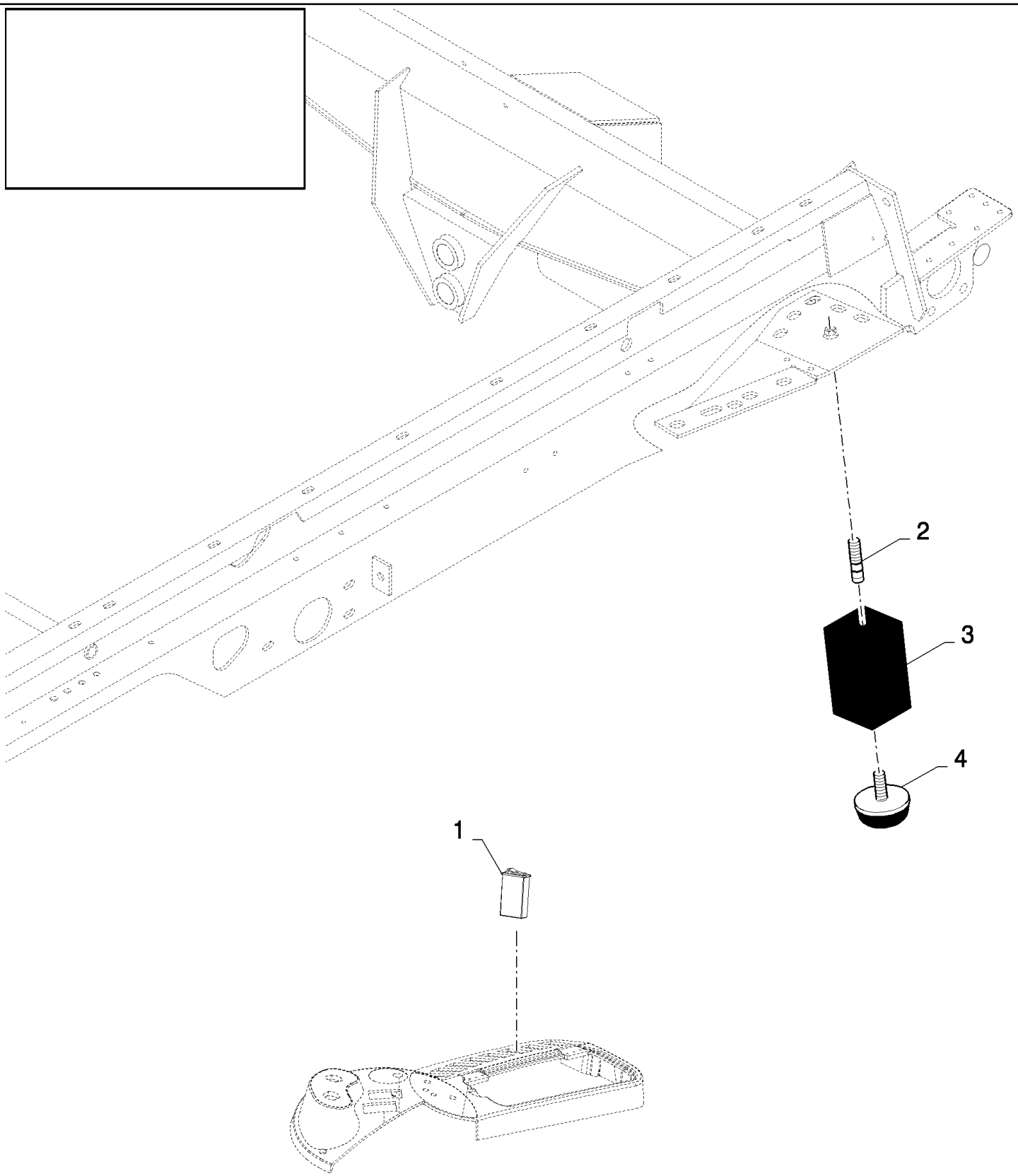

18.84101118(01) КОМПЛЕКТ ДЛЯ ПЕРЕОБОРУДОВАНИЯ - ЗАДНИЙ ПРИВОДНОЙ МОСТ - ДЛЯ НЕРЕГУЛИРУЕМЫХ МОСТОВ

ссылка	Номер детали	Кол-во	Описание
	84101118		Дилерский комплект (DIA), комбайны,
1	84806859	1	Выключатель ,
2	412593	2	БОЛТ,
3	417299	2	Стопор ,
4	190029	2	Блок-изолятор,

18.84101118(02) КОМПЛЕКТ ДЛЯ ПЕРЕОБОРУДОВАНИЯ - ЗАДНИЙ ПРИВОДНОЙ МОСТ - ДЛЯ НЕРЕГУЛИРУЕМЫХ МОСТОВ

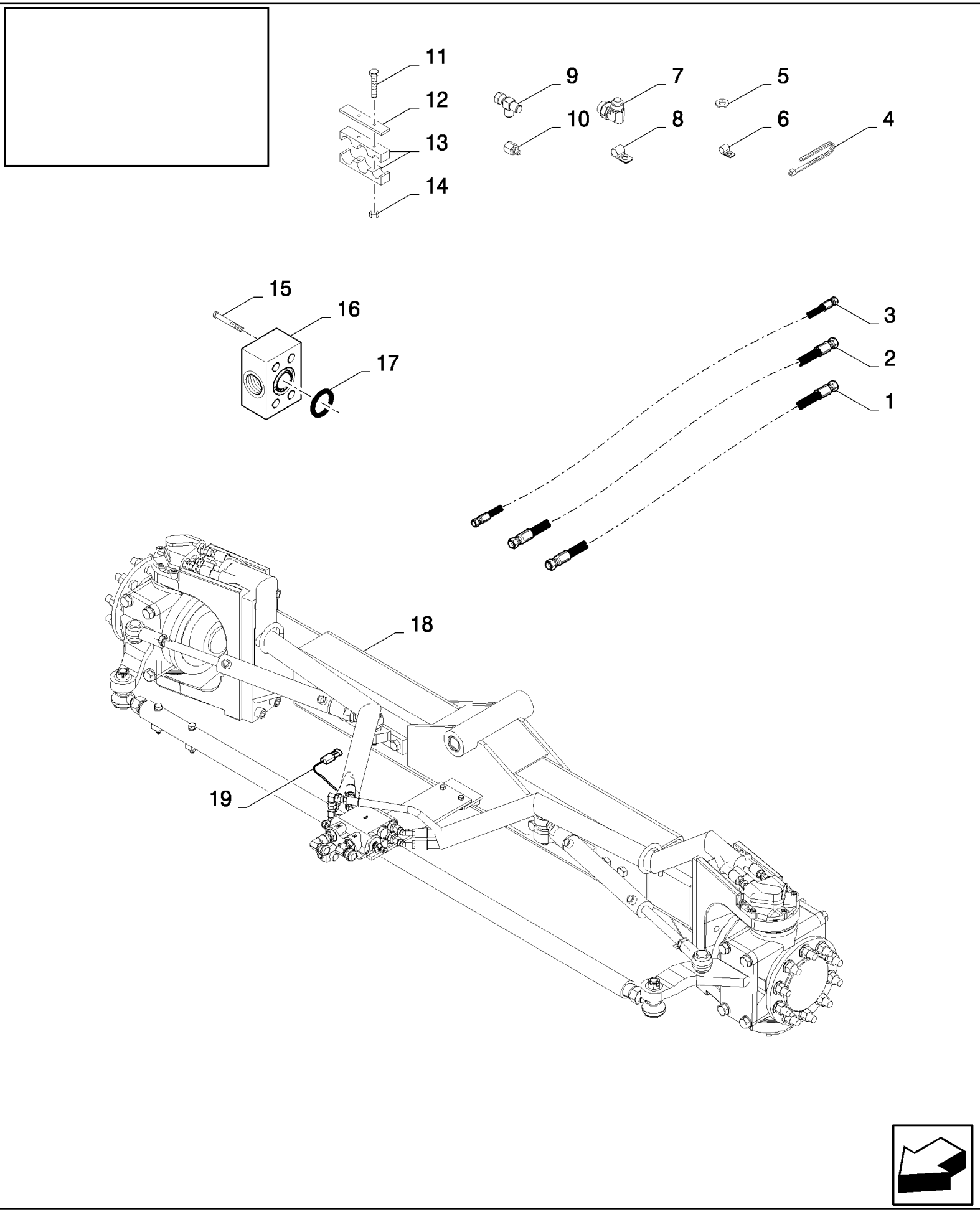

18.84101118(02) КОМПЛЕКТ ДЛЯ ПЕРЕОБОРУДОВАНИЯ - ЗАДНИЙ ПРИВОДНОЙ МОСТ - ДЛЯ НЕРЕГУЛИРУЕМЫХ МОСТОВ

ссылка	Номер детали	Кол-во	Описание
	84101118		Дилерский комплект (DIA), комбайны,
1	84441308	1	Гибкий шланг , L=123"
2	84807872	1	Гибкий шланг , L=137"
3	84056198	1	L=150"
4	NS	28	Не обслуживается ,
5	87361	3	Плоская шайба , 1/4", SAE,
6	84818444	2	Зажим ,
7	322894	2	Колено , 90є, 1 1/16"-12, 37є x 1 1/16"-12, O-Ring,
8	455556	1	Зажим ,
9	9507672	1	Тройниковое соединение ,
10	9512230	1	Редуктор ,
11	84807864	4	Винт , M6x60
12	455534	2	Суппорт ,
13	455533	4	Зажим ,
14	412152	4	Контргайка , M6 x 1, Cl 8.8,
15	89512275	4	БОЛТ,
16	9811684	1	Адаптер ,
17	353108	1	Уплотнительное кольцо , -219, 70 Duro, 1.296" ID x .139" Thk,
18	84435470	1	
19	84446931	1	Жгут проводов ,

18.84101118(03) КОМПЛЕКТ ДЛЯ ПЕРЕОБОРУДОВАНИЯ - ЗАДНИЙ ПРИВОДНОЙ МОСТ - ДЛЯ НЕРЕГУЛИРУЕМЫХ МОСТОВ

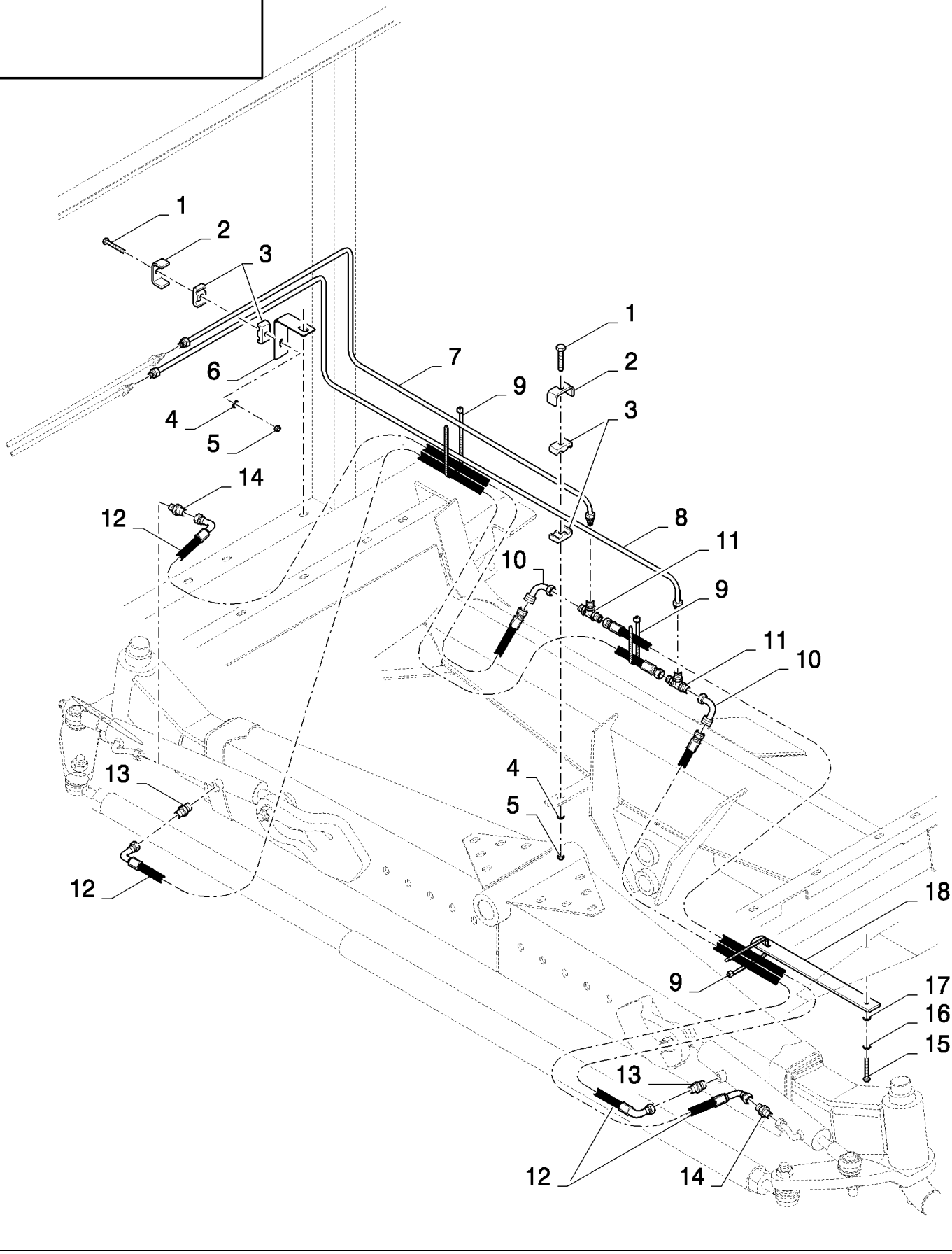

18.84101118(03) КОМПЛЕКТ ДЛЯ ПЕРЕОБОРУДОВАНИЯ - ЗАДНИЙ ПРИВОДНОЙ МОСТ - ДЛЯ НЕРЕГУЛИРУЕМЫХ МОСТОВ

ссылка	Номер детали	Кол-во	Описание
	84101118		Дилерский комплект (DIA), комбайны,
1	120102	2	Винт , Hex, M6 x 40, 8.8, Full Thd,
2	431941	2	Суппорт ,
3	430357	4	Зажим ,
4	86588450	2	Плоская шайба , M6,
5	412152	2	Контргайка , M6 x 1, Cl 8.8,
6	9813452	1	КРОНШТЕЙН,
7	84440774	1	Гидропровод ,
8	84440777	1	Гидропровод ,
9	368582	3	Шлейф ,
10	418284	2	Колено ,
11	395472	2	Тройниковое соединение ,
12	84078809	4	Гибкий шланг ,
13	395019	2	Патрубок ,
14	84442478	2	Патрубок ,
15	86508583	1	БОЛТ, Hex, M16 x 35, 8.8,
16	140048	1	Пружинная шайба , Belleville, M16,
17	140020	1	Плоская шайба , M16 x 30 x 3,
18	84446279	1	Крепежная пластина ,
	86556176	0.01	OIL

18.84101137(01) LIGHT KIT - FLIP-UP CORNHEADER

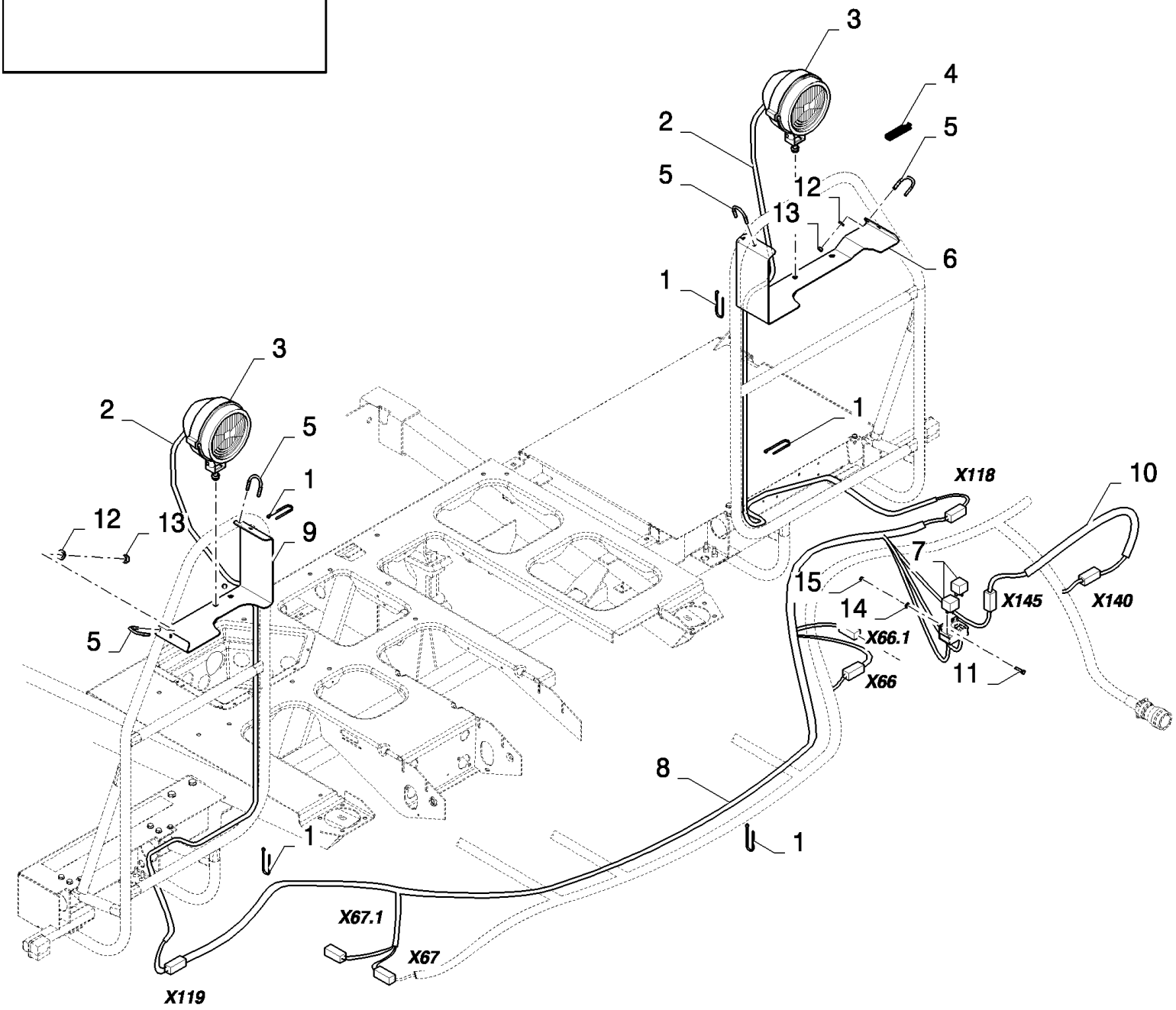

CS640 COMBINE BASE UNIT (1/03-) - Accessories

18.84101137(01) LIGHT KIT - FLIP-UP CORNHEADER

ссылка	Номер детали	Кол-во	Описание
	84101137	1	Дилерский комплект (DIA), комбайны,
1	9993154	17	Шлейф гибкий ,
2	84448631	2	Жгут проводов ,
3	418863	2	Фонарь ,
4	89850033	1	Уплотнительное кольцо , L=0.07M
5	84448555	4	Болтс U-образнойголовкой,
6	84448518	1	Суппорт ,
7	84000651	2	Реле ,
8	84448868	1	Жгут проводов ,
9	84448530	1	Суппорт ,
10	84448908	1	Жгут проводов ,
11	120098	2	БОЛТ, Hex, M5 x 20, 8.8, Full Thd,
12	322357	8	Пружинная шайба , Belleville, M6,
13	15896221	8	Гайка , M6, Cl 10,
14	322356	2	Плоская шайба , 5MM
15	86508813	2	Гайка , M5, Cl 8,

18.84101137(02) LIGHT KIT - FLIP-UP CORNHEADER

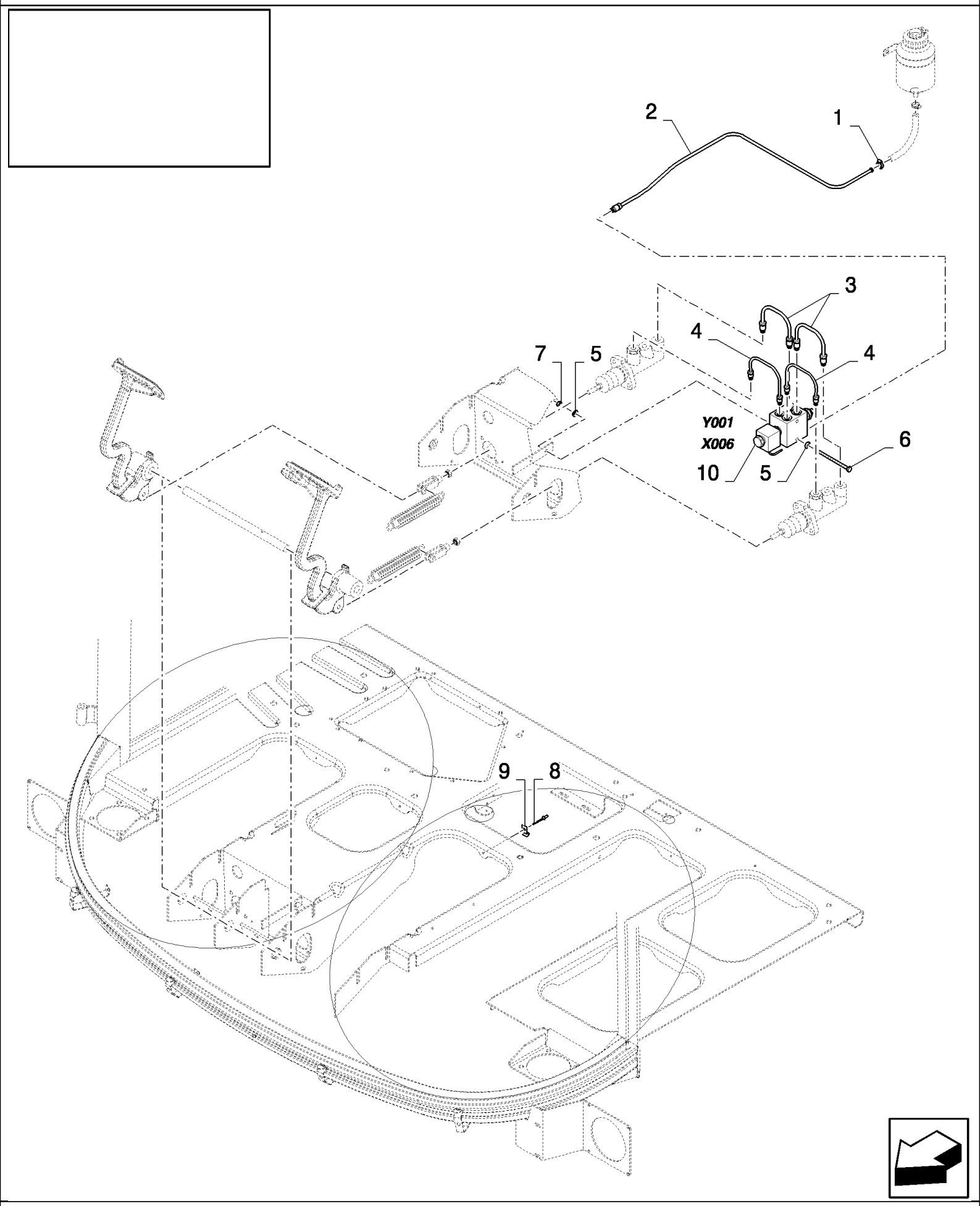

CS640 COMBINE BASE UNIT (1/03-) - Accessories

18.84101137(02) LIGHT KIT - FLIP-UP CORNHEADER

ссылка	Номер детали	Кол-во	Описание
	84101137	1	Дилерский комплект (DIA), комбайны,
1	913888	1	Хомут шланга ,
2	84448948	1	МАГИСТРАЛЬ, ТОРМОЗНАЯ,
3	84817771	2	Гидропровод ,
4	84817773	2	Гидропровод ,
5	322357	2	Пружинная шайба , Belleville, M6,
6	86508569	1	БОЛТ, Hex, M6 x 70, 8.8, M6x70
7	15896221	1	Гайка , M6, Cl 10,
8	425520	1	Заклепка , RIVET
9	412089	1	Зажим ,
10	84607499	1	Клапан гидравлический ,
	94110	0.6	УПАКОВКА, Brake oil

18.84101145(01) КОМПЛЕКТ ДЛЯ ПРЕДВАРИТЕЛЬНОГО ПОДОГРЕВА

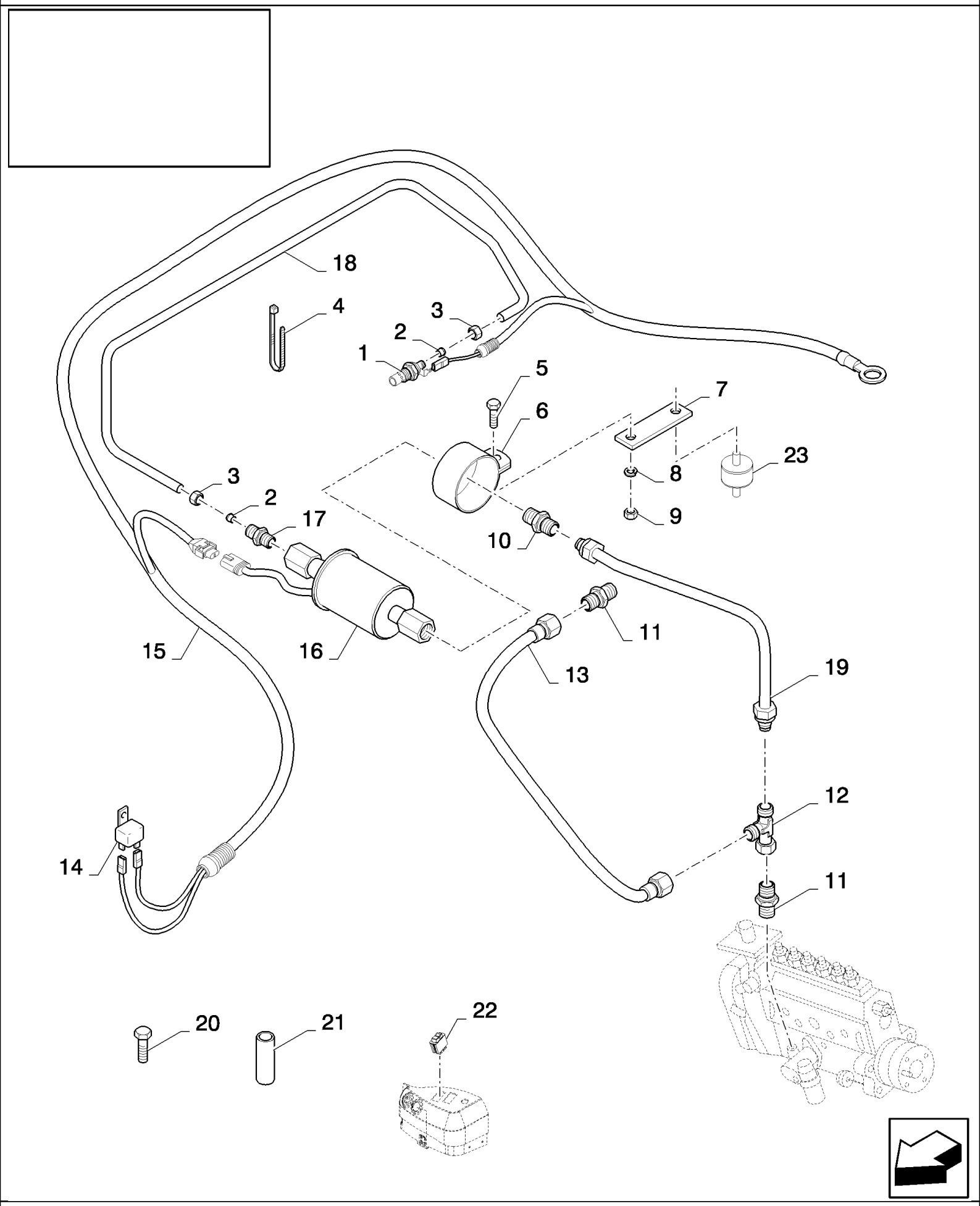

18.84101145(01) КОМПЛЕКТ ДЛЯ ПРЕДВАРИТЕЛЬНОГО ПОДОГРЕВА

ссылка	Номер детали	Кол-во	Описание
	84101145		Дилерский комплект (DIA), комбайны,
1	83956253	1	Термостартер ,
2	80381102	2	Манжета ,
3	80381101	2	Гайка ,
4	323597	5	Многожильный плоский шлейф , M9 x 165 or M5 x 197,
5	43127	1	БОЛТ, Hex, M8 x 25, 8.8,
6	86002637	1	Зажим ,
7	84076803	1	Пластина ,
8	322358	2	Пружинная шайба , Belleville, M8,
9	89706690	4	Гайка , M8, Cl 8,
10	84076167	1	Патрубок ,
11	84076168	2	Патрубок ,
12	84064562	1	Патрубок ,
13	84441293	1	
14	84000651	1	Реле ,
15	84447204	1	Жгут проводов ,
16	86002636	1	Топливный насос ,
17	86002635	1	Патрубок ,
18	84441327	1	Трубка ,
19	84442807	1	Трубка ,
20	386045	1	БОЛТ, Hex, M8 x 45, 8.8,
21	921989	1	Распорка ,
22	84320653	1	Выключатель ,
23	84057804	1	Демпфер ,
	80400981	0.005	
	85700684	1	

18.84101146(01) ОПОРЫ ДЛЯ СИГНАЛЬНЫХ ЩИТКОВ - ИТАЛИЯ

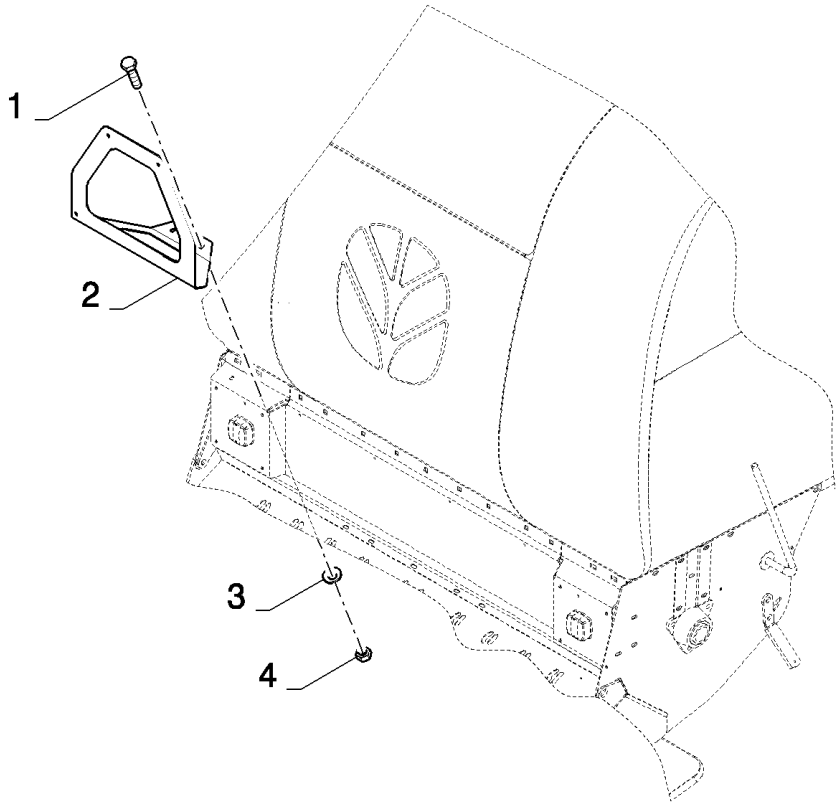

18.84101146(01) ОПОРЫ ДЛЯ СИГНАЛЬНЫХ ЩИТКОВ - ИТАЛИЯ

ссылка	Номер детали	Кол-во	Описание
	84101146		Дилерский комплект (DIA), комбайны,
1	120104	2	Винт , Hex, M8 x 20, 8.8,
2	84447708	1	Суппорт ,
3	322358	2	Пружинная шайба , Belleville, M8,
4	89706690	2	Гайка , M8, Cl 8,

18.84101155(01) КОЛОНКИ ”PREMIUM

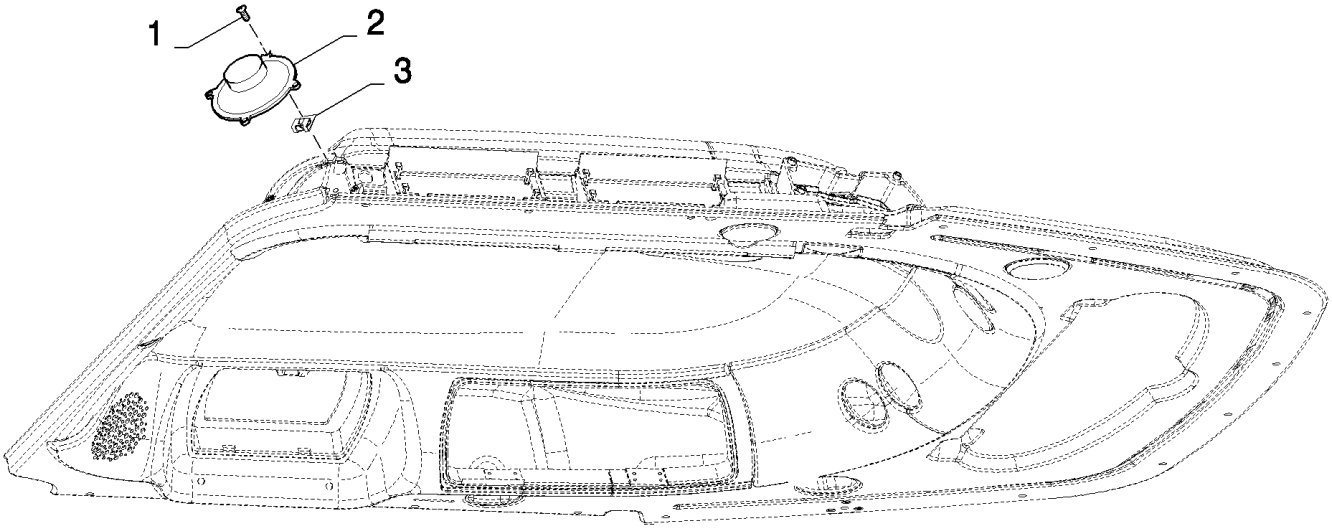

18.84101155(01) КОЛОНКИ ”PREMIUM

ссылка	Номер детали	Кол-во	Описание
	84101155		Дилерский комплект (DIA), комбайны,
1	9514970	8	Винт ,
2	82014952	2	Динамик ,
3	84005699	8	Зажим ,

18.84101157(01) КОМПЛЕКТ УДЛИНИТЕЛЕЙ МОСТА

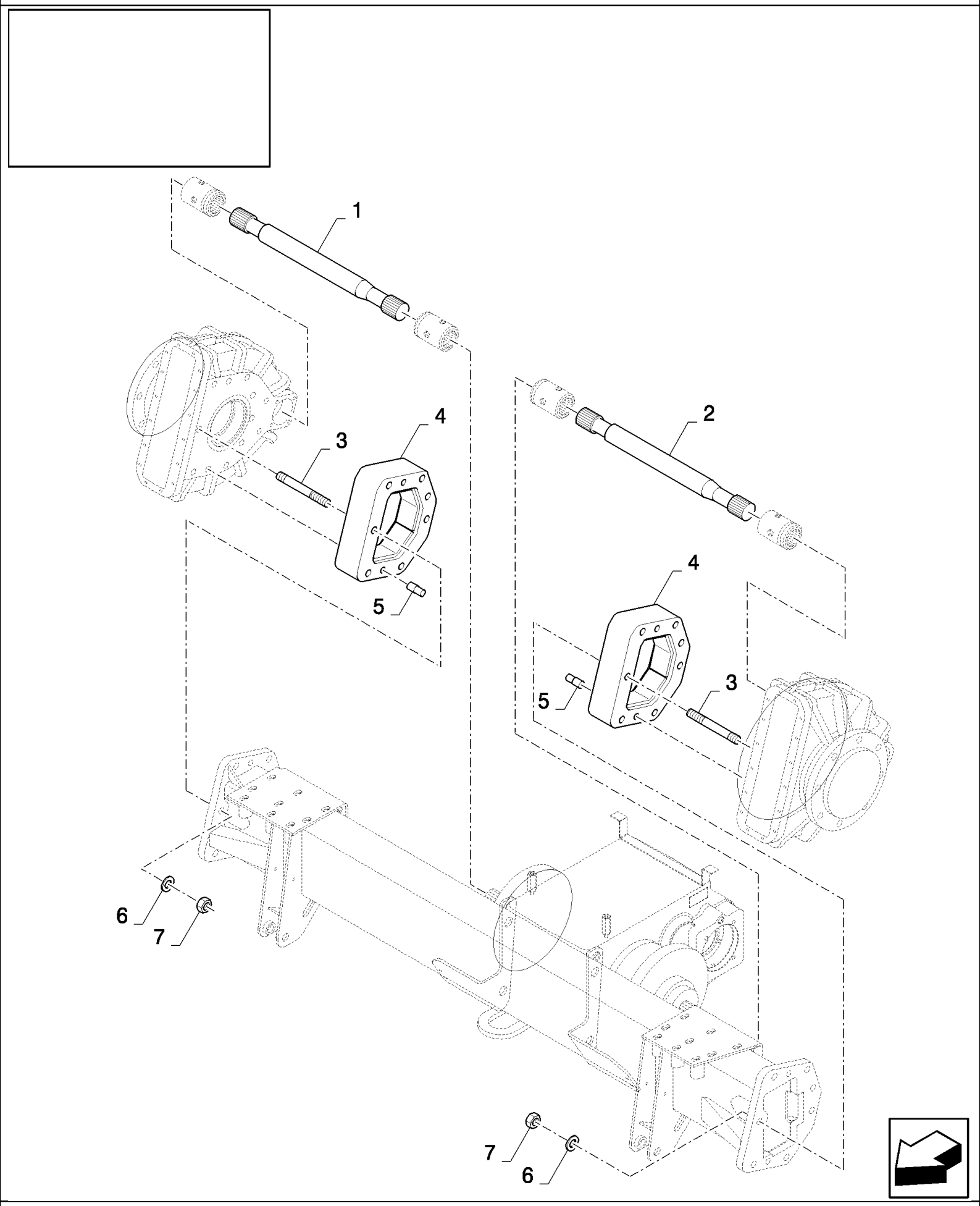

18.84101157(01) КОМПЛЕКТ УДЛИНИТЕЛЕЙ МОСТА

ссылка	Номер детали	Кол-во	Описание
	84101157		Дилерский комплект (DIA), комбайны,
1	84448877	1	Вал управления ,
2	84448875	1	Вал управления ,
3	84448850	14	Установочный штифт ,
4	84448837	2	Удлинитель ,
5	84437892	4	Штифт ,
6	394632	14	Плоская шайба , M20 x 40 x 4, HT,
7	9847024	14	Гайка , M20, Cl 10,
	80401624	0.004	LOCTITE

18.84101160(01) КОМПЛЕКТ ДЛЯ ПЕРЕОБОРУДОВАНИЯ ДЛЯ ОБМОЛОТА КУКУРУЗЫ - С РОТАЦИОННЫМ СЕПАРАТОРОМ - А

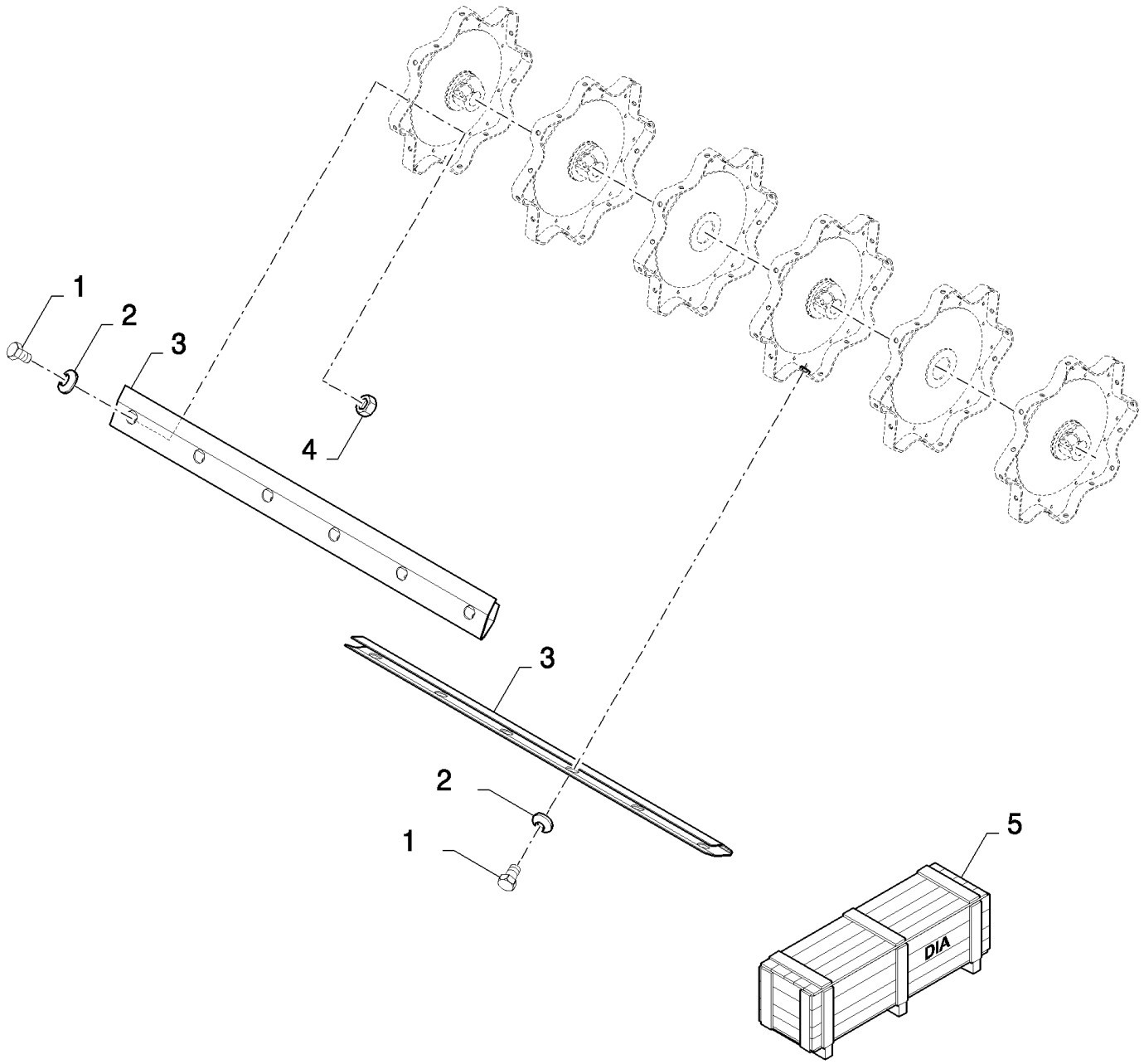

18.84101160(01) КОМПЛЕКТ ДЛЯ ПЕРЕОБОРУДОВАНИЯ ДЛЯ ОБМОЛОТА КУКУРУЗЫ - С РОТАЦИОННЫМ СЕПАРАТОРОМ - А

ссылка	Номер детали	Кол-во	Описание
	84101160		Дилерский комплект (DIA), комбайны,
1	300388	48	Винт , Hex, M12 x 25, 8.8,
2	140046	48	Плоская шайба , Belleville, M12,
3	84440498	8	Крышка ,
4	9706685	36	Гайка , M12, Cl 8,
5	84070039	1	Дилерский комплект (DIA), комбайны,
5	84085573	1	Дилерский комплект (DIA), комбайны,

18.84101160(02) КОМПЛЕКТ ДЛЯ ПЕРЕОБОРУДОВАНИЯ ДЛЯ ОБМОЛОТА КУКУРУЗЫ - С РОТАЦИОННЫМ СЕПАРАТОРОМ - А

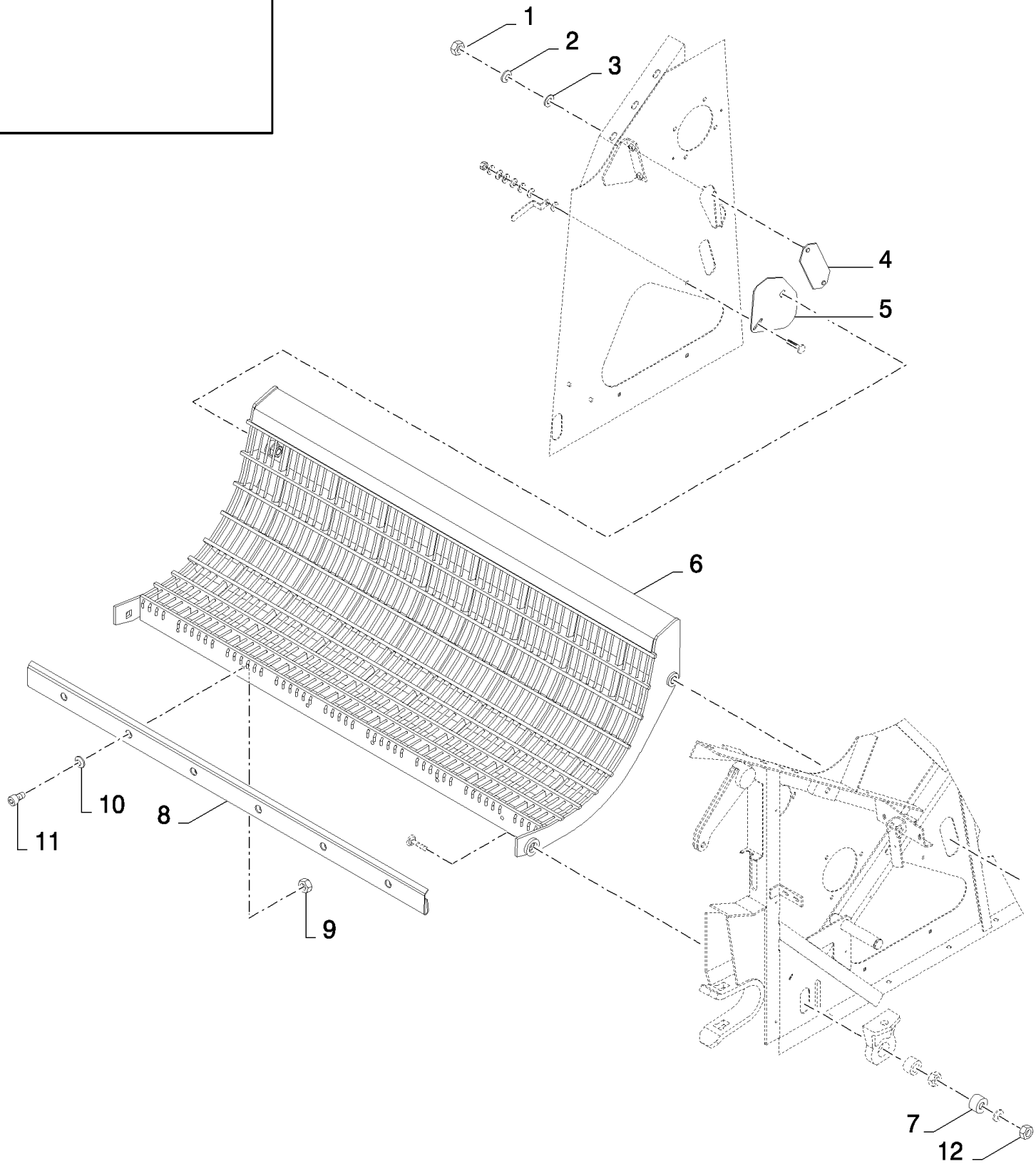

18.84101160(02) КОМПЛЕКТ ДЛЯ ПЕРЕОБОРУДОВАНИЯ ДЛЯ ОБМОЛОТА КУКУРУЗЫ - С РОТАЦИОННЫМ СЕПАРАТОРОМ - А

ссылка	Номер детали	Кол-во	Описание
	84101160		Дилерский комплект (DIA), комбайны,
1	15896221	2	Гайка , M6, Cl 10,
2	322357	2	Пружинная шайба , Belleville, M6,
3	140040	2	Плоская шайба , M6 x 22 x 2,
4	84443834	1	Крышка ,
5	84443839	1	Крышка ,
6	84076873	1	Подбарабанье ,
7	84007394	2	ВТУЛКА,
8	84072086	1	Передний лист ,
9	100016	6	Гайка , M10, Cl 8,
10	140045	6	Пружинная шайба , Belleville, M10,
11	120052	6	Винт , Hex Soc Hd, M10 x 25, 8.8,
12	380424	2	Контргайка , M20 x 2.5, Cl 8,

18.84110338(01) НАПРАВЛЯЮЩАЯ - ПЛАТФОРМА РУЛЕВОГО УПРАВЛЕНИЯ

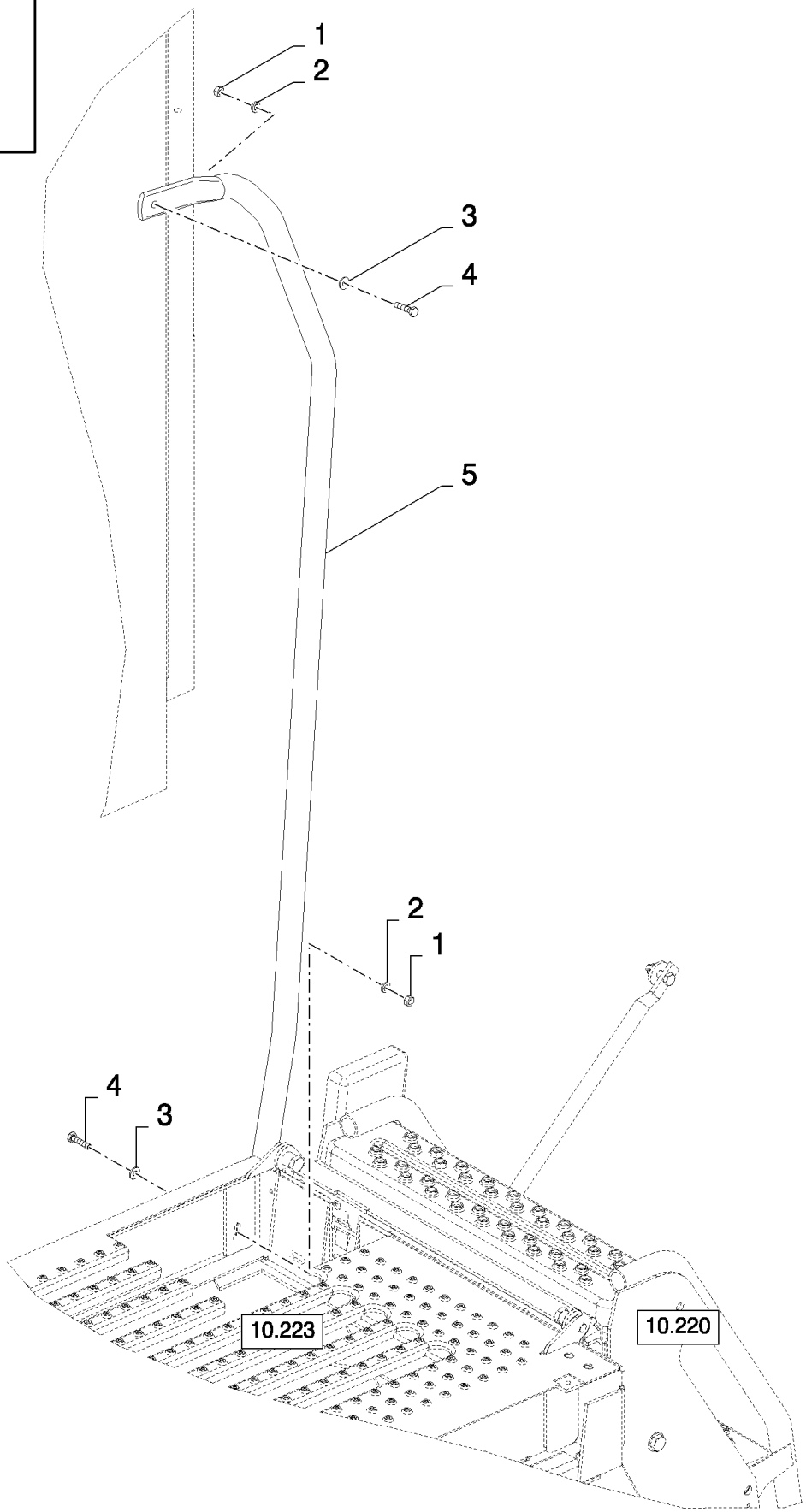

18.84110338(01) НАПРАВЛЯЮЩАЯ - ПЛАТФОРМА РУЛЕВОГО УПРАВЛЕНИЯ

ссылка	Номер детали	Кол-во	Описание
	84110338		Дилерский комплект (DIA), комбайны,
1	15896221	2	Гайка , M6, Cl 10,
2	86588499	2	Плоская шайба , M6 x 12 x 1.6, 6MM
3	322357	2	Пружинная шайба , Belleville, M6,
4	86977786	2	БОЛТ, Hex, M6 x 25, 8.8,
5	84444204	1	Трубка ,

18.84110700(01) РАЗНОЕ - СПЕЦИФИКАЦИЯ ГЕРМАНИИ

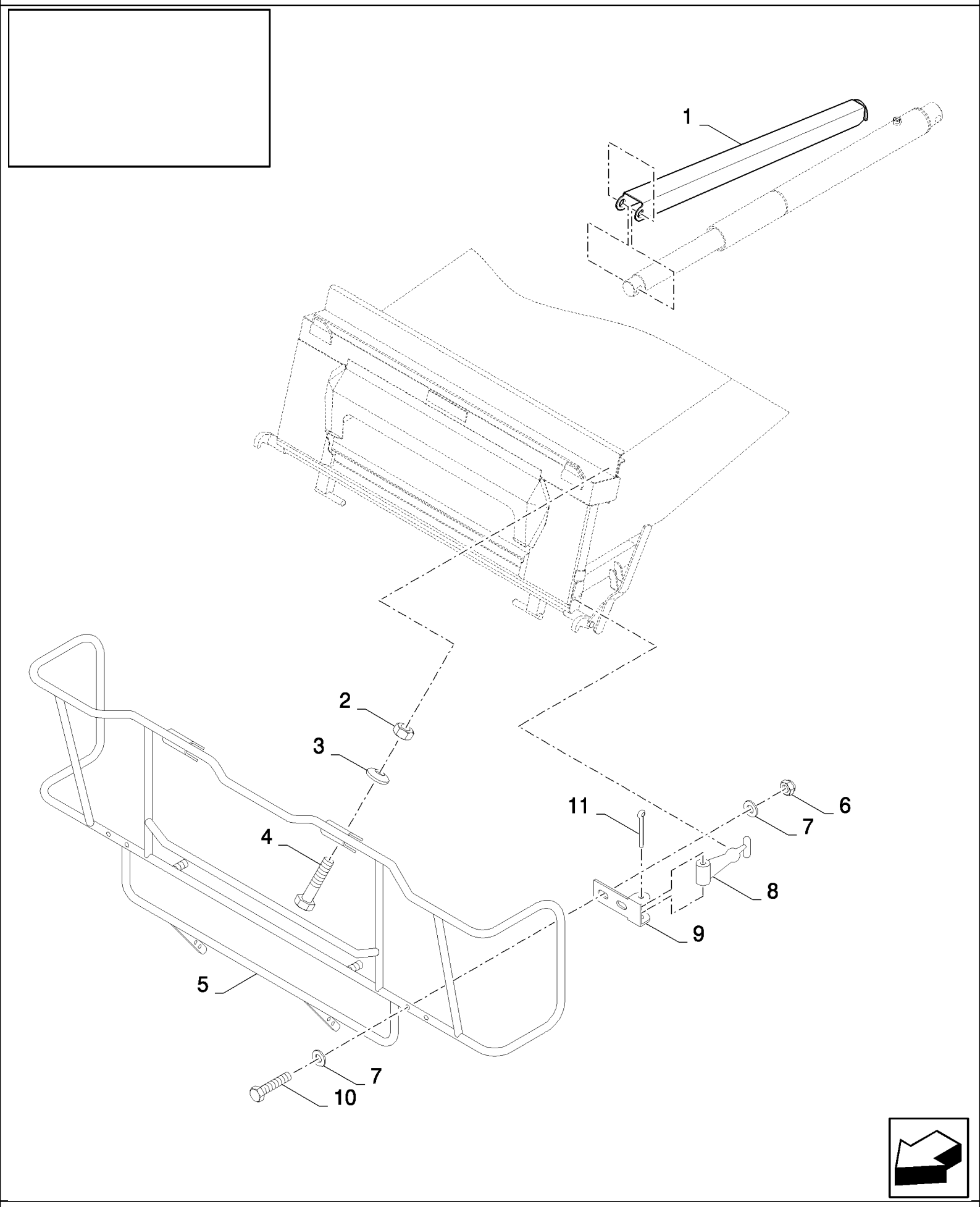

CS640 COMBINE BASE UNIT (1/03-) - Accessories

18.84110700(01) РАЗНОЕ - СПЕЦИФИКАЦИЯ ГЕРМАНИИ

ссылка	Номер детали	Кол-во	Описание
	84110700		Дилерский комплект (DIA), комбайны,
1	84449367	1	Суппорт ,
2	89706690	2	Гайка , M8, Cl 8,
3	322358	2	Пружинная шайба , Belleville, M8,
4	120061	2	БОЛТ, Hex, M8 x 60, 8.8,
5	419643	1	Кожух ,
6	353308	4	Гайка , M6 x 1, Cl 8,
7	86588450	8	Плоская шайба , M6,
8	353067	2	Ручка ,
9	350918	2	КРОНШТЕЙН,
10	120102	4	Винт , Hex, M6 x 40, 8.8, Full Thd,
11	300416	2	Шплинт , M4 x 50,

18.84110733(01) СИНХРОНИЗАЦИЯ МОТОВИЛА

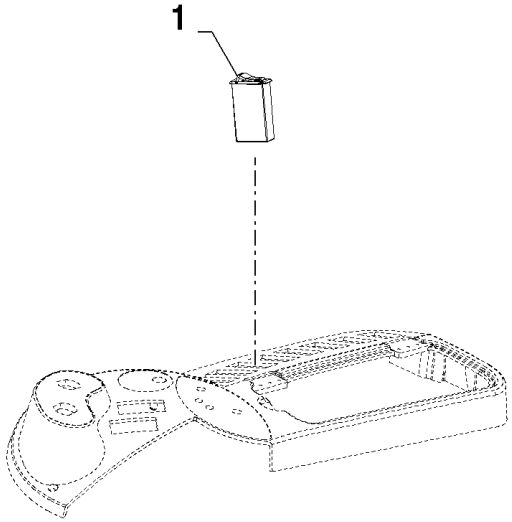

18.84110733(01) СИНХРОНИЗАЦИЯ МОТОВИЛА

ссылка	Номер детали	Кол-во	Описание
	84110733		Дилерский комплект (DIA), комбайны,
1	84320660	1	Выключатель ,

18.84111508(01) КОМПЛЕКТ ДЛЯ ПЕРЕОБОРУДОВАНИЯ ТРАНСМИССИИ ДЛЯ КУКУРУЗЫ - 3НВ

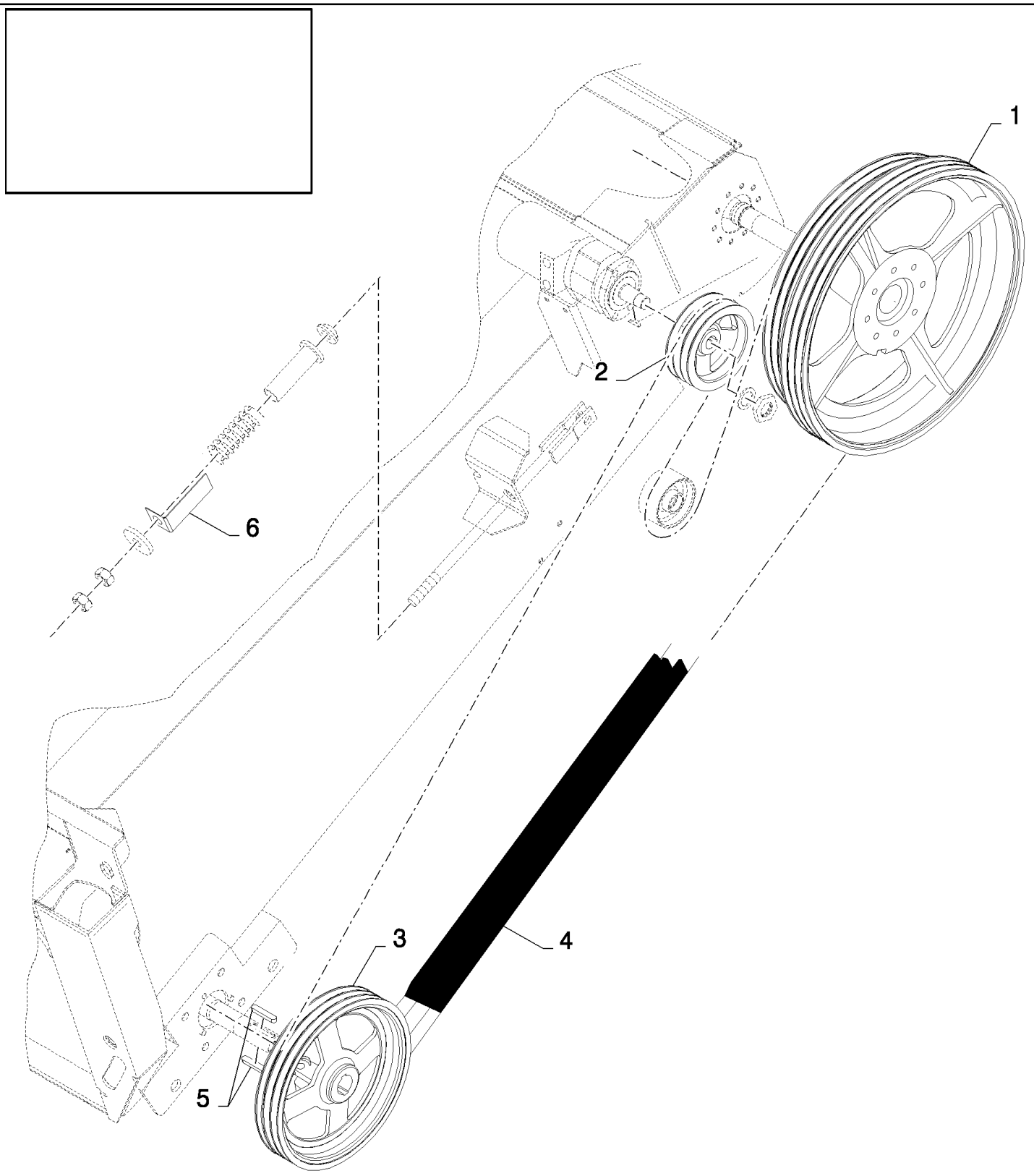

18.84111508(01) КОМПЛЕКТ ДЛЯ ПЕРЕОБОРУДОВАНИЯ ТРАНСМИССИИ ДЛЯ КУКУРУЗЫ - 3НВ

ссылка	Номер детали	Кол-во	Описание
	84111508		Дилерский комплект (DIA), комбайны,
1	84980479	1	Шкив ,
2	84980478	1	Шкив ,
3	84980424	1	Шкив ,
4	84991234	1	BELT, TRANSMISSION,
5	320607	2	Шпонка ,
6	84981584	1	Индикатор ,

18.84111508(02) КОМПЛЕКТ ДЛЯ ПЕРЕОБОРУДОВАНИЯ ТРАНСМИССИИ ДЛЯ КУКУРУЗЫ - 3НВ

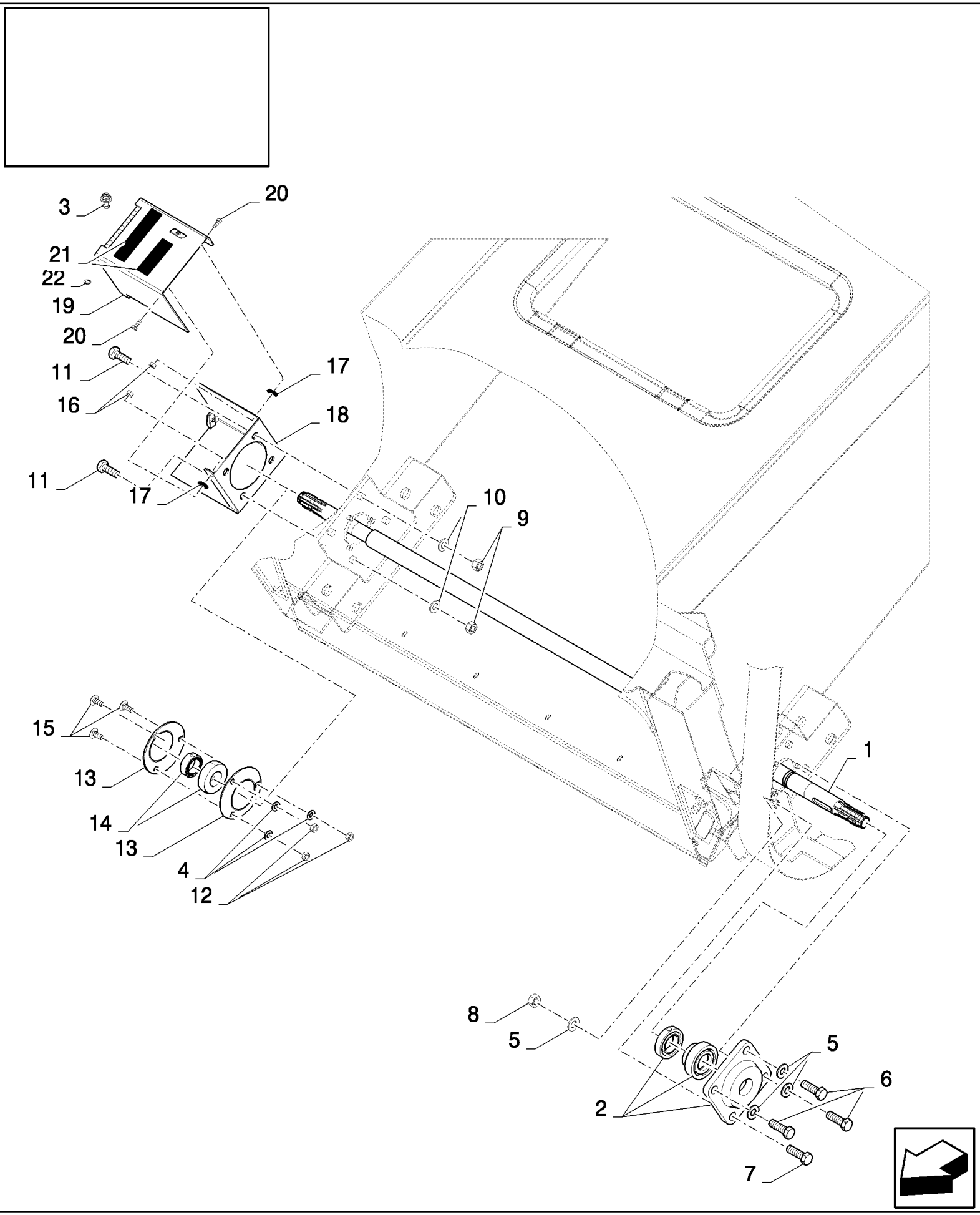

CS640 COMBINE BASE UNIT (1/03-) - Accessories

18.84111508(02) КОМПЛЕКТ ДЛЯ ПЕРЕОБОРУДОВАНИЯ ТРАНСМИССИИ ДЛЯ КУКУРУЗЫ - 3НВ

ссылка	Номер детали	Кол-во	Описание
	84111508		Дилерский комплект (DIA), комбайны,
1	84980405	1	Вал ,
2	89814384	1	ПОДШИПНИК В СБОРЕ,
3	89514603	1	Замок ,
4	140045	3	Пружинная шайба , Belleville, M10,
5	140048	4	Пружинная шайба , Belleville, M16,
6	120090	2	Винт , Hex, M16 x 50, 8.8,
7	120091	2	БОЛТ, Hex, M16 x 60, 8.8,
8	100020	2	Гайка , M16, Cl 8,
9	9706685	4	Гайка , M12, Cl 8,
10	140046	4	Плоская шайба , Belleville, M12,
11	9706687	4	Винт , Hex, M12 x 30, 8.8,
12	100016	3	Гайка , M10, Cl 8,
13	36403	2	Фланец ,
14	322360	1	ПОДШИПНИК, ШАРИКОВЫЙ,
15	338949	3	БОЛТ, С КВАДРАТНЫМ ПОДГОЛОВКОМ, Short NK, M10 x 25, Cl8.8, Full Thd,
16	412152	2	Контргайка , M6 x 1, Cl 8.8,
17	140015	2	Плоская шайба , 9MM
18	84981803	1	Кожух ,
19	84981804	1	Кожух ,
20	120100	2	БОЛТ, Hex, M6 x 20, 8.8,
21	401502	1	Полоса фрикционная , 51mm x 18.3 Roll - Cut to Size
22	9514605	1	Плоская шайба ,
	84014117	1	Пиктограмма ,
	86503661	0.05	Смазка ,
	80400972	0.05	

18.84111508(03) КОМПЛЕКТ ДЛЯ ПЕРЕОБОРУДОВАНИЯ ТРАНСМИССИИ ДЛЯ КУКУРУЗЫ - 3НВ

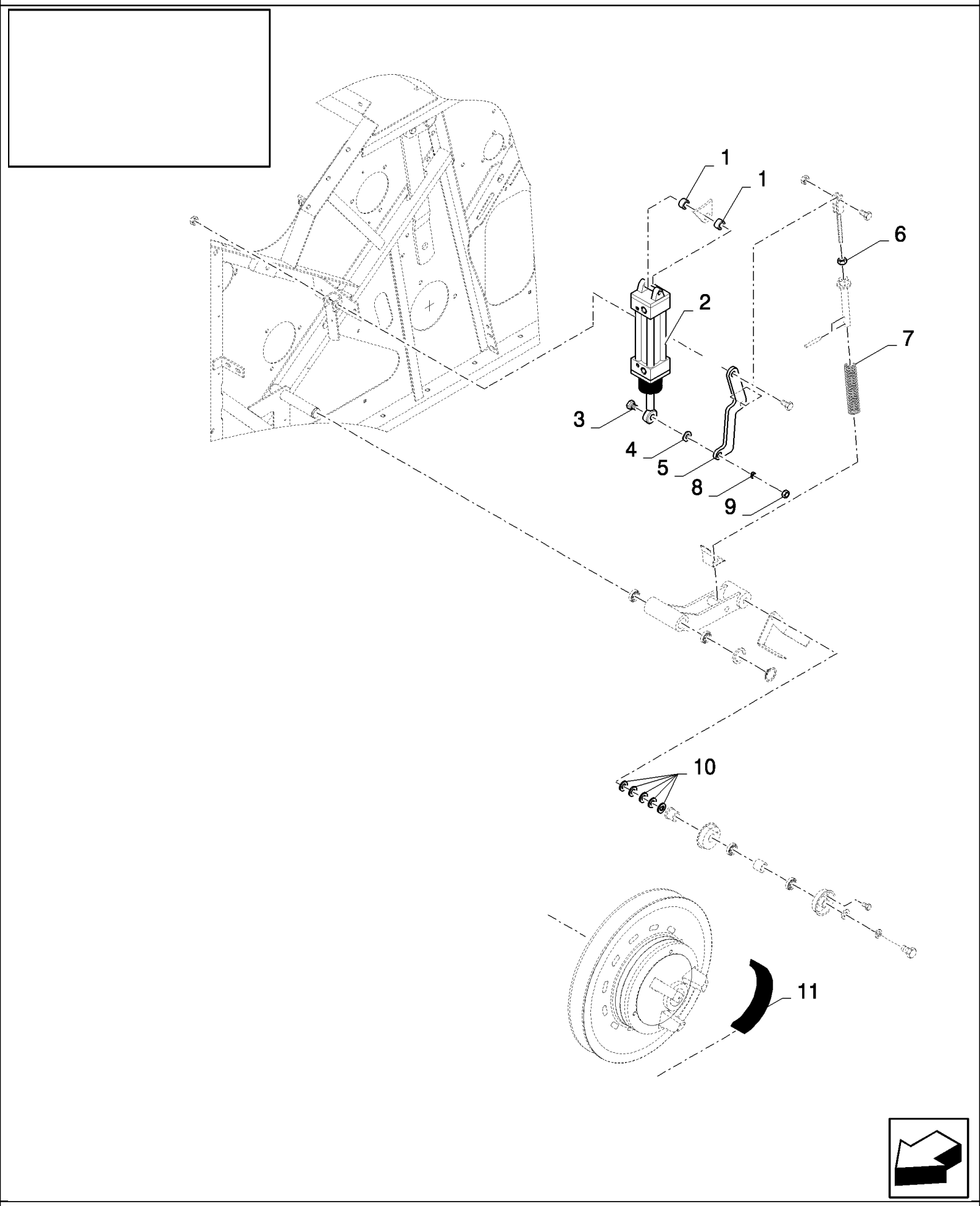

18.84111508(03) КОМПЛЕКТ ДЛЯ ПЕРЕОБОРУДОВАНИЯ ТРАНСМИССИИ ДЛЯ КУКУРУЗЫ - 3НВ

ссылка	Номер детали	Кол-во	Описание
	84111508		Дилерский комплект (DIA), комбайны,
1	84021736	2	SLEEVE,
2	84432515	1	Цилиндр ,
3	120091	1	БОЛТ, Hex, M16 x 60, 8.8,
4	140093	2	Плоская шайба , 17MM
5	84077727	1	Рычаг ,
6	9706685	1	Гайка , M12, Cl 8,
7	84446705	1	Пружина ,
8	140048	2	Пружинная шайба , Belleville, M16,
9	100020	1	Гайка , M16, Cl 8,
10	140090	5	Плоская шайба , 17MM
11	89817374	1	BELT, TRANSMISSION,

18.84112166(01) ВОЗДУШНЫЙ ПИСТОЛЕТ И ШЛАНГ

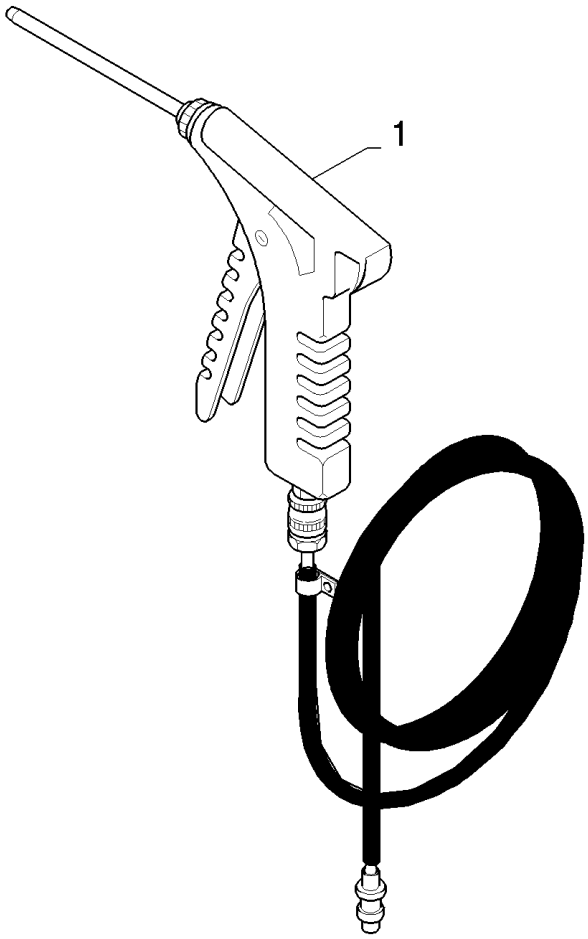

18.84112166(01) ВОЗДУШНЫЙ ПИСТОЛЕТ И ШЛАНГ

ссылка	Номер детали	Кол-во	Описание
	84112166		Дилерский комплект (DIA), комбайны,
1	84045084	1	Гибкий шланг ,

18.87333691(01) BEATER PINS

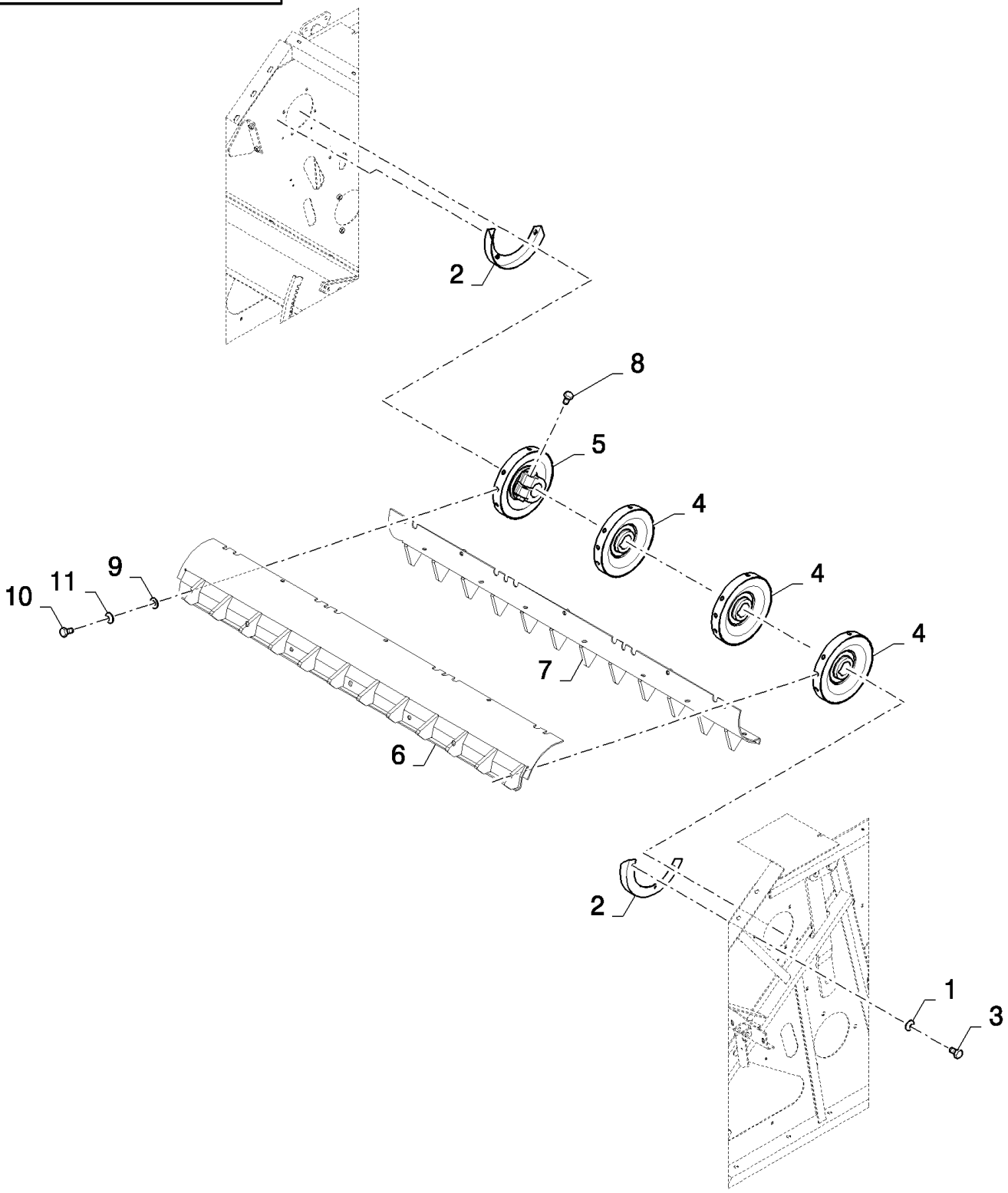

CS640 COMBINE BASE UNIT (1/03-) - Accessories

18.87333691(01) BEATER PINS

ссылка	Номер детали	Кол-во	Описание
	87333691	1	Дилерский комплект (DIA), комбайны,
1	322357	6	Пружинная шайба , Belleville, M6,
2	84435912	2	Полукольцо ,
3	120100	6	БОЛТ, Hex, M6 x 20, 8.8,
4	84435802	3	Диск ,
5	84435818	1	Диск ,
6	84462627	2	Металлическая пластинка ,
7	84462626	2	Металлическая пластинка ,
8	350616	4	Винт , Hex, M16 x 90, 8.8,
9	543043	28	Плоская шайба ,
10	9706687	28	Винт , Hex, M12 x 30, 8.8,
11	140046	28	Плоская шайба , Belleville, M12,
	84441900	0.01	Loctite

CS640 COMBINE BASE UNIT (1/03-) - Accessories

18.87336943(01) REBUILD KIT - WHEAT TO RICE - 56MM TEETH - WITH ROTARY SEPARATOR

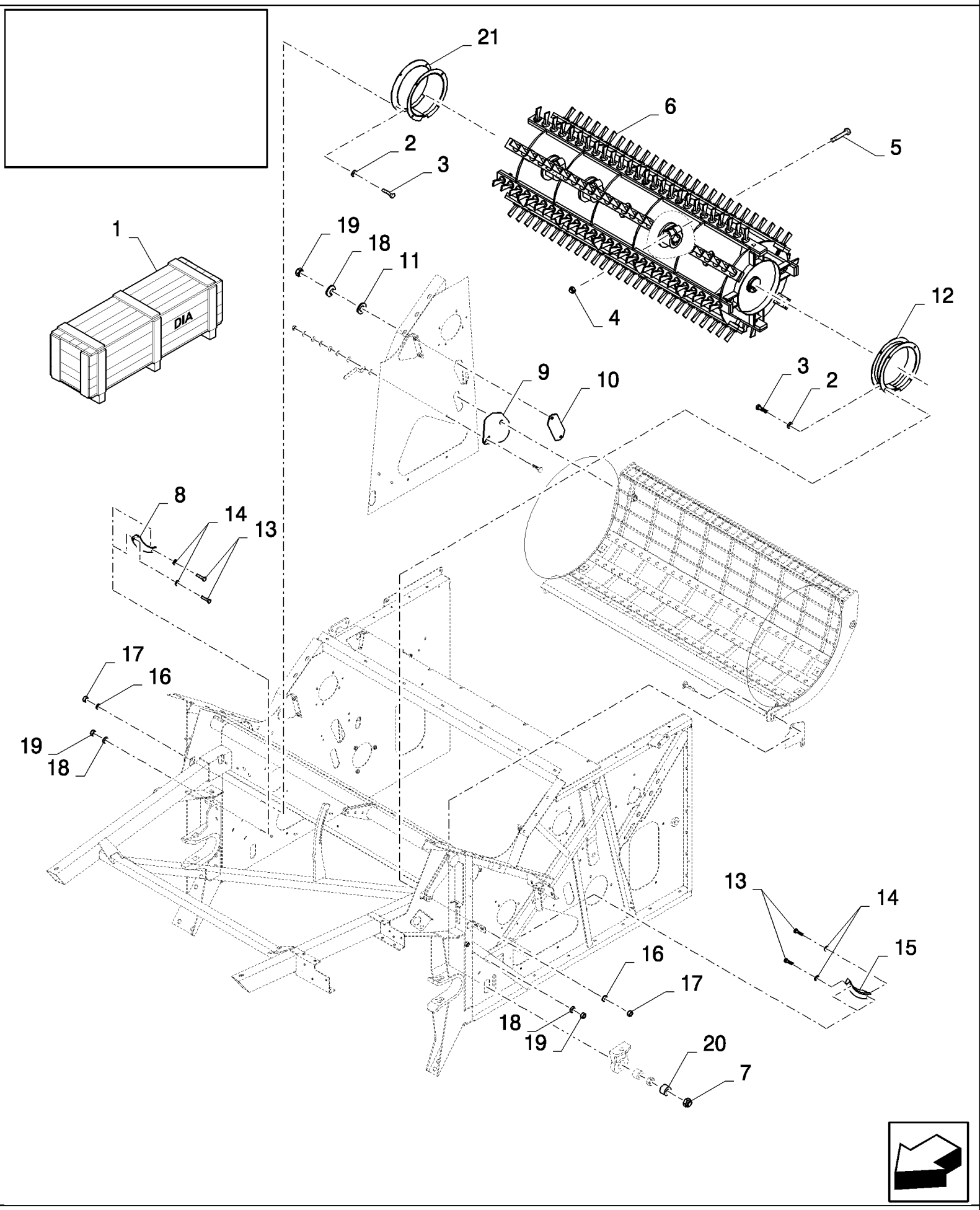

CS640 COMBINE BASE UNIT (1/03-) - Accessories

18.87336943(01) REBUILD KIT - WHEAT TO RICE - 56MM TEETH - WITH ROTARY SEPARATOR

ссылка	Номер детали	Кол-во	Описание
	87336943	1	Дилерский комплект (DIA), комбайны,
1	84070039	1	Дилерский комплект (DIA), комбайны,
1	84081346	1	Дилерский комплект (DIA), комбайны,
1	87333691	1	Дилерский комплект (DIA), комбайны,
2	140016	6	Плоская шайба , M8 x 16 x 1.6,
3	120104	6	Винт , Hex, M8 x 20, 8.8,
4	86000441	4	Гайка , M16 x 2, Cl 8,
5	350616	4	Винт , Hex, M16 x 90, 8.8,
6	84452125	1	Барабан ,
7	412180	2	Контргайка , M20 x 2.5, Cl 8, M20
8	354593	1	Кожух ,
9	84443839	1	Крышка ,
10	84443834	1	Крышка ,
11	140040	2	Плоская шайба , M6 x 22 x 2,
12	84452645	1	Защитный кожух ,
13	120100	4	БОЛТ, Hex, M6 x 20, 8.8,
14	412649	4	Пружинная шайба , Belleville, M6,
15	354592	1	Кожух ,
16	322358	6	Пружинная шайба , Belleville, M8,
17	9706690	6	Гайка , M8, Cl 8,
18	322357	6	Пружинная шайба , Belleville, M6,
19	15896221	6	Гайка , M6, Cl 10,
20	84007394	2	ВТУЛКА,
21	424748	1	Кожух ,

18.87336943(02) REBUILD KIT - WHEAT TO RICE - 56MM TEETH - WITH ROTARY SEPARATOR

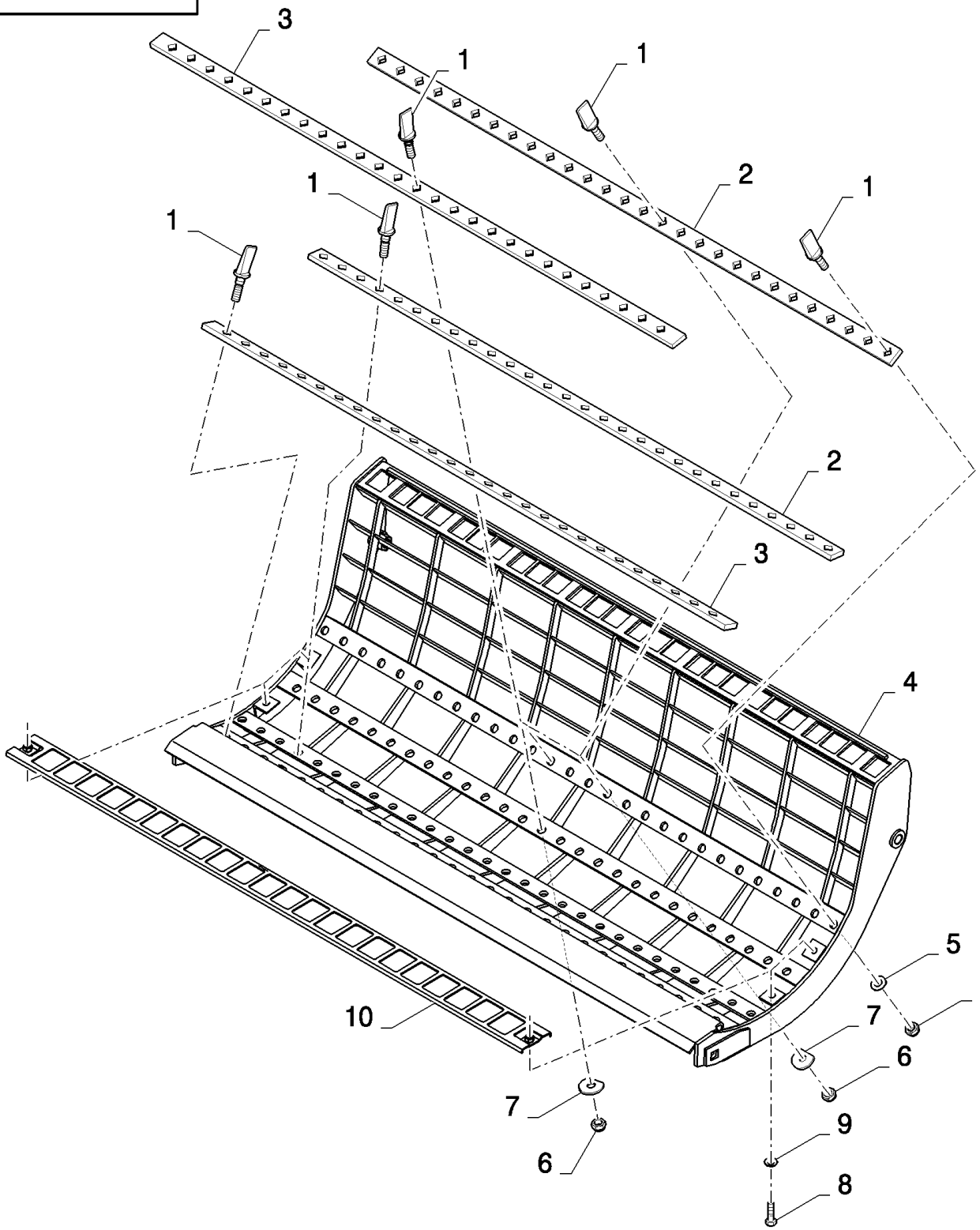

CS640 COMBINE BASE UNIT (1/03-) - Accessories

18.87336943(02) REBUILD KIT - WHEAT TO RICE - 56MM TEETH - WITH ROTARY SEPARATOR

ссылка	Номер детали	Кол-во	Описание
	87336943	1	Дилерский комплект (DIA), комбайны,
1	396935	81	Зуб для обмолота риса ,
2	411298	2	Крепежная пластина ,
3	411304	2	Крепежная пластина ,
4	84437361	1	Подбарабанье ,
5	394631	78	Плоская шайба ,
6	86000441	81	Гайка , M16 x 2, Cl 8,
7	333041	3	Плоская шайба ,
8	43138	4	Винт , Hex, M10 x 20, 8.8, Full Thd,
9	140045	4	Пружинная шайба , Belleville, M10,
10	84038642	2	Решетка ,

18.87336943(03) REBUILD KIT - WHEAT TO RICE - 56MM TEETH - WITH ROTARY SEPARATOR

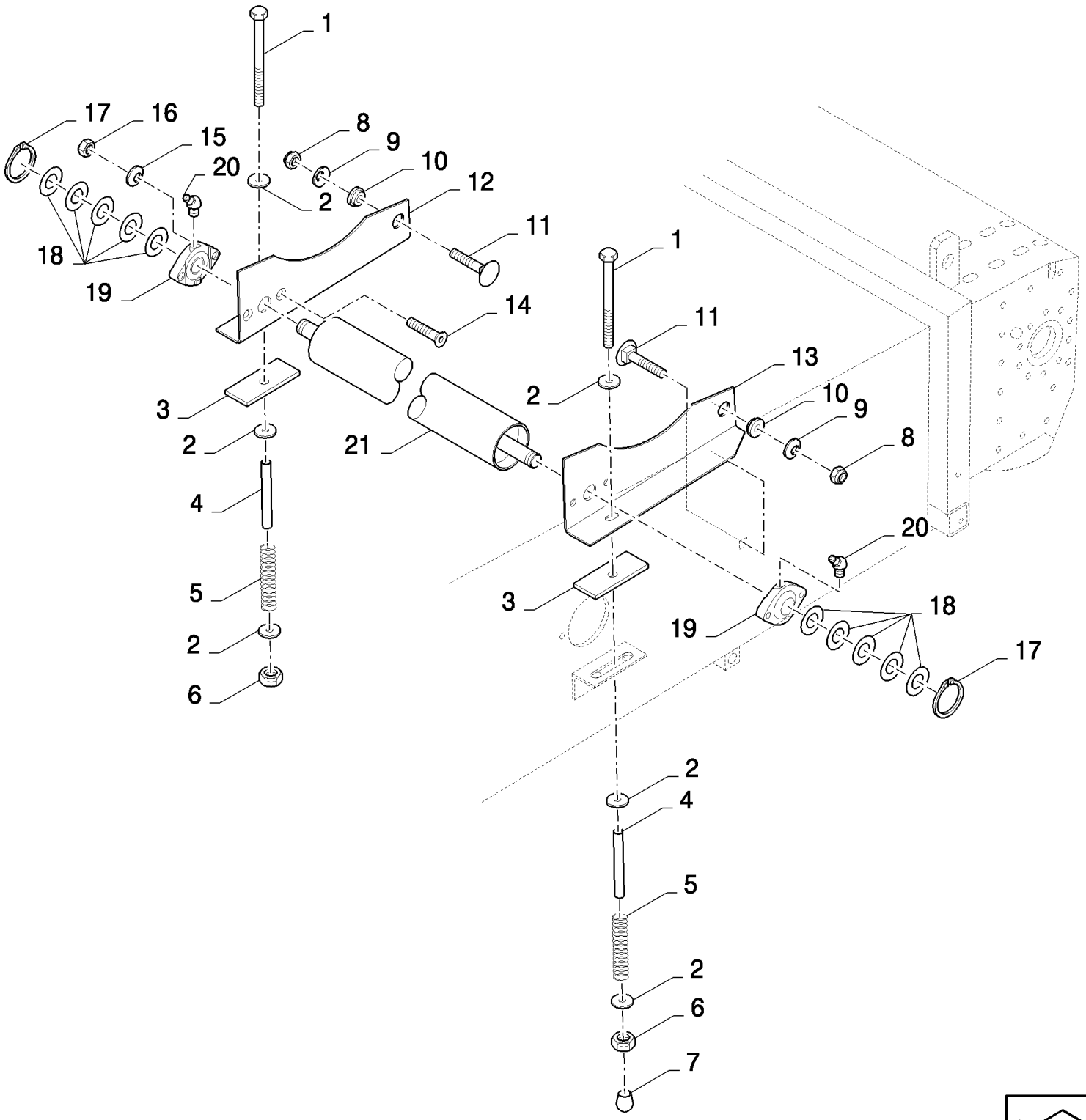

CS640 COMBINE BASE UNIT (1/03-) - Accessories

18.87336943(03) REBUILD KIT - WHEAT TO RICE - 56MM TEETH - WITH ROTARY SEPARATOR

ссылка	Номер детали	Кол-во	Описание
	87336943	1	Дилерский комплект (DIA), комбайны,
1	412579	2	БОЛТ, Hex, M10 x 230, 8.8, M10x230
2	9832748	6	Плоская шайба , 11MM
3	9500474	2	Резиновая прокладка ,
4	84334391	2	Трубка ,
5	354085	2	Пружина ,
6	412141	2	Контргайка , M10 x 1.5, Cl 8,
7	84005018	1	Пробка ,
8	100038	2	Гайка , M12 x 1.75, Cl 8,
9	140046	2	Плоская шайба , Belleville, M12,
10	9500475	2	ВТУЛКА,
11	120044	2	БОЛТ, С КВАДРАТНЫМ ПОДГОЛОВКОМ, Short NK, M12 x 30, Cl8.8, Full Thd,
12	84039236	1	Суппорт , RH
13	84039235	1	Суппорт , LH
14	412466	4	Винт , Hex Soc Flat Hd, M10 x 35, 8.8, M10x40
15	140045	4	Пружинная шайба , Belleville, M10,
16	100016	4	Гайка , M10, Cl 8,
17	370002	2	Стопорное кольцо , M25, Ext,
18	140229	10	Плоская шайба , 26MM
19	9514667	2	ПОДШИПНИК В СБОРЕ,
20	84814929	2	Тавотница ,
21	84071544	1	Конвейерный ролик ,
	84334829	2	Пиктограмма ,
	86503661	0.01	Смазка , GREASE
	400972	0.01	GREASE
	9504635	0.01	Loctite

18.87336943(04) REBUILD KIT - WHEAT TO RICE - 56MM TEETH - WITH ROTARY SEPARATOR

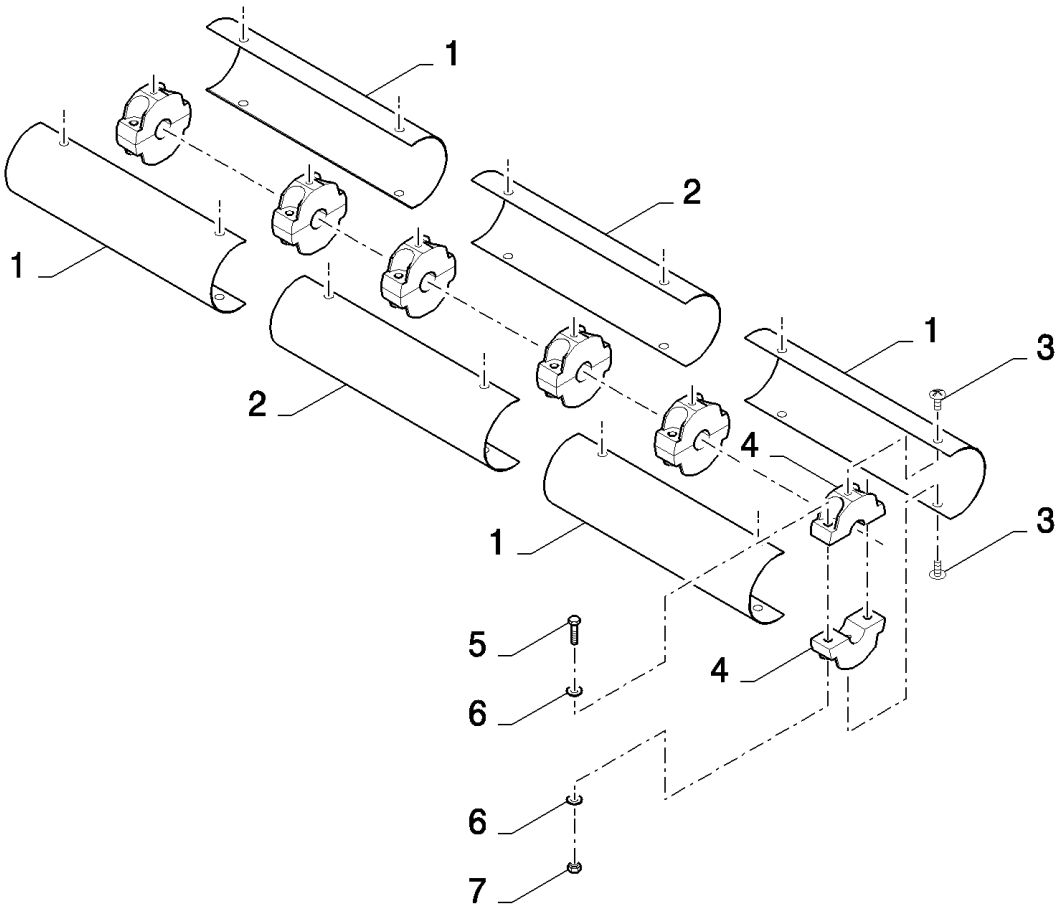

CS640 COMBINE BASE UNIT (1/03-) - Accessories

18.87336943(04) REBUILD KIT - WHEAT TO RICE - 56MM TEETH - WITH ROTARY SEPARATOR

ссылка	Номер детали	Кол-во	Описание
	87336943	1	Дилерский комплект (DIA), комбайны,
1	84022121	4	Кожух ,
2	84449037	2	Кожух ,
3	62087	12	Винт , M8x20
4	89513095	12	Зажим ,
5	386045	12	БОЛТ, Hex, M8 x 45, 8.8,
6	86511315	24	Плоская шайба , M8 x 16 x 1.6,
7	86629542	12	Контргайка , M8 x 1.25, Cl 8,
	401624	0.02	ЛОКТИТ,

18.87336945(01) GRAIN THRESHING REBUILD KIT - FROM RICE VERSION - WITH ROTARY SEPARATOR

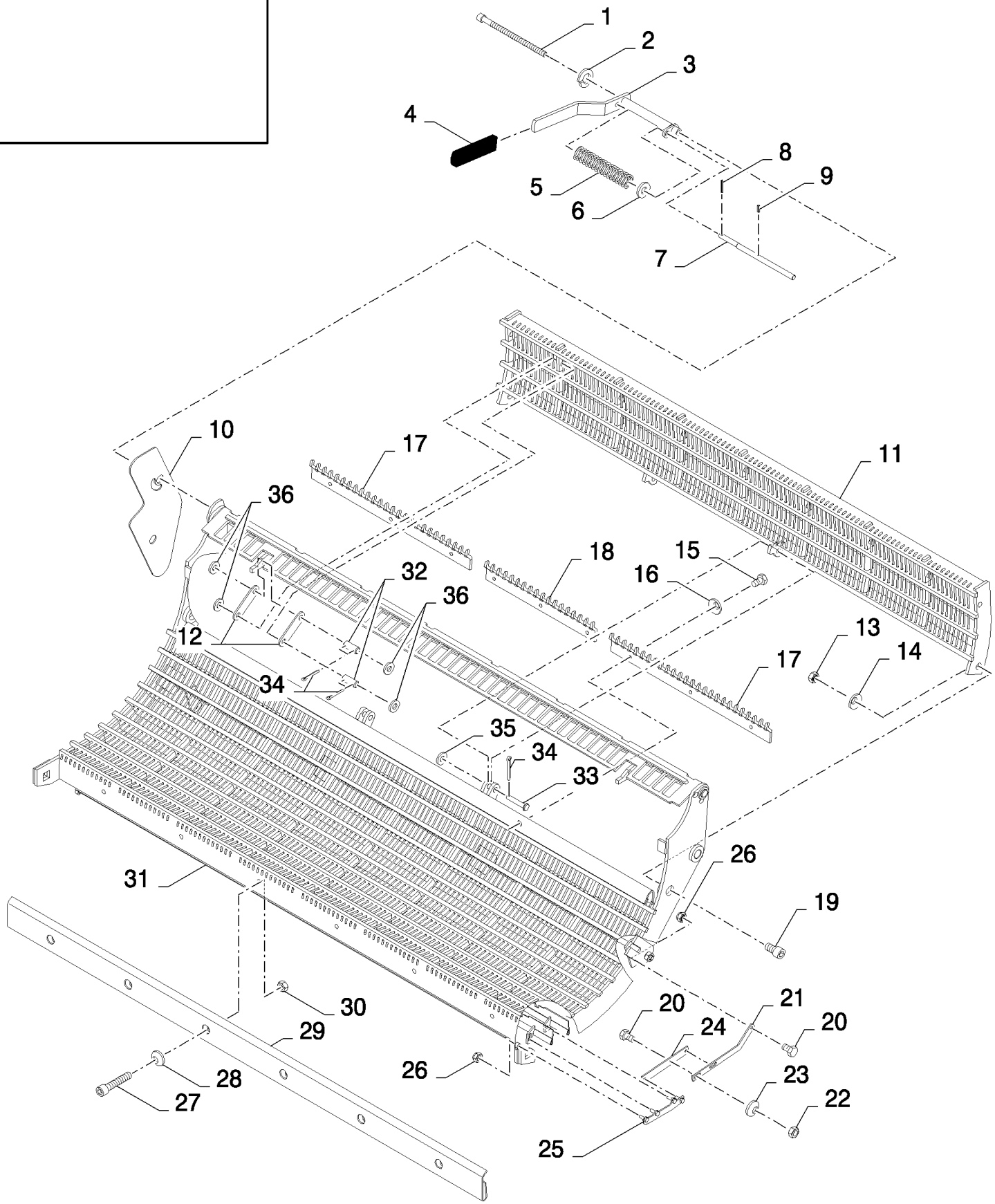

CS640 COMBINE BASE UNIT (1/03-) - Accessories

18.87336945(01) GRAIN THRESHING REBUILD KIT - FROM RICE VERSION - WITH ROTARY SEPARATOR

ссылка	Номер детали	Кол-во	Описание
	87336945	1	Дилерский комплект (DIA), комбайны,
1	84077695	1	Винт , M12x200
2	412123	1	Плоская шайба , M12,
3	84072041	1	Рычаг ,
4	84439164	1	Рукоятка ,
5	321215	1	Пружина ,
6	84439368	1	Плоская шайба , 12.5MM
7	84072023	1	Вал ,
8	9823343	1	Стопорный штифт , M5 x 65, Slotted,
9	300865	1	Стопорный штифт , M3 x 20, Slotted,
10	84431177	1	Пластина ,
11	84071997	1	Подбарабанье ,
12	84441795	4	Рычаг ,
13	100020	2	Гайка , M16, Cl 8,
14	140048	2	Пружинная шайба , Belleville, M16,
15	120104	9	Винт , Hex, M8 x 20, 8.8,
16	322358	9	Пружинная шайба , Belleville, M8,
17	84432976	2	Решетка ,
18	84431562	1	Решетка ,
19	84077750	2	Винт , M16x30
20	120100	6	БОЛТ, Hex, M6 x 20, 8.8,
21	84443709	2	Рычаг ,
22	15896221	4	Гайка , M6, Cl 10,
23	322357	4	Пружинная шайба , Belleville, M6,
24	84443708	2	Рычаг ,
25	84443710	2	Рычаг ,
26	353308	10	Гайка , M6 x 1, Cl 8,
27	120052	6	Винт , Hex Soc Hd, M10 x 25, 8.8,
28	140045	6	Пружинная шайба , Belleville, M10,
29	84072086	1	Передний лист ,
30	100016	6	Гайка , M10, Cl 8,
31	84072139	1	Подбарабанье ,
32	80324907	4	Роликообразный штифт ,
33	321018	2	Штифт с головкой и отверстием под шплинт , M12 x 40,
34	130003	10	Шплинт , M3.2 x 20,
35	86511324	2	Плоская шайба , M12 x 24 x 2.5,
36	378245	8	Плоская шайба , M12,

18.87336945(02) GRAIN THRESHING REBUILD KIT - FROM RICE VERSION - WITH ROTARY SEPARATOR

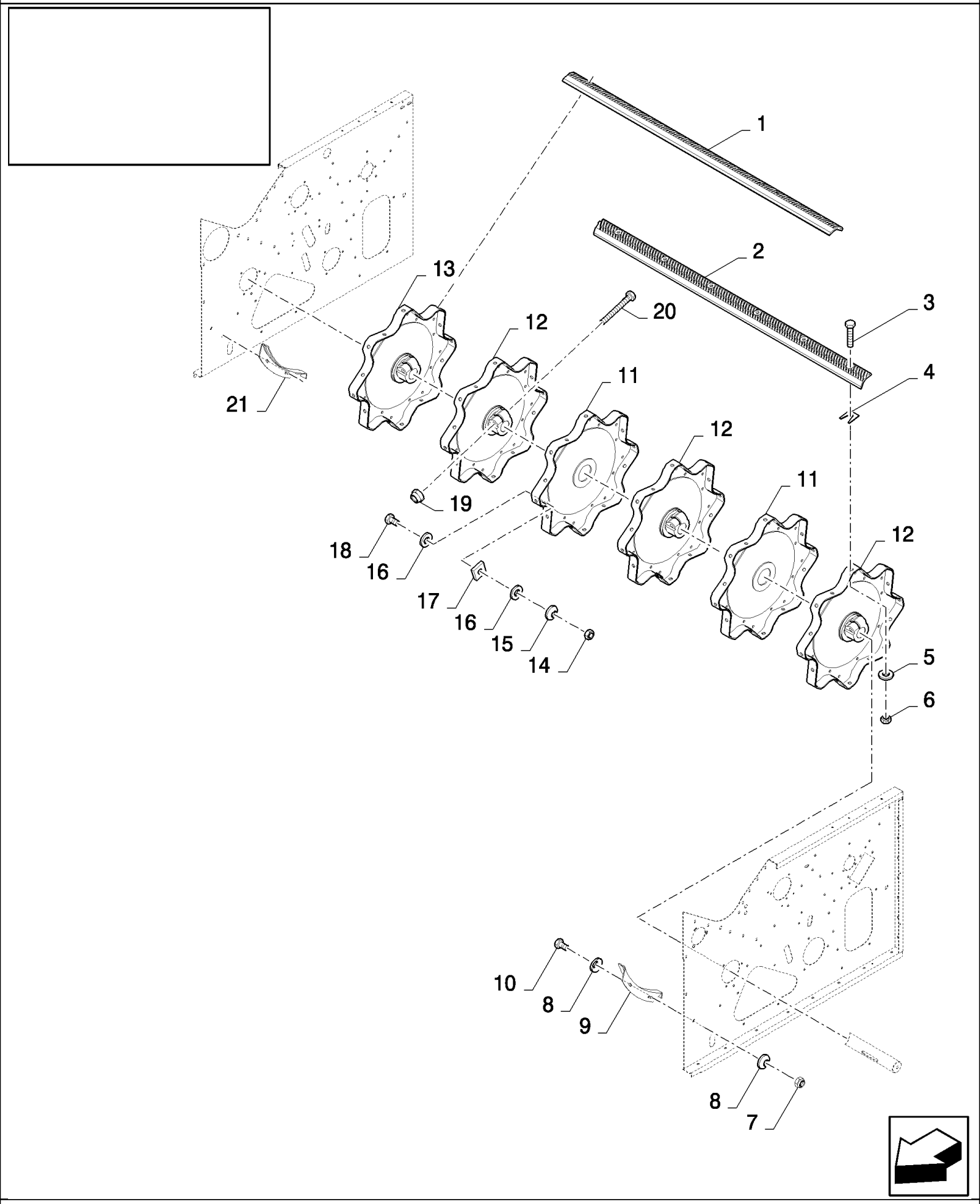

CS640 COMBINE BASE UNIT (1/03-) - Accessories

18.87336945(02) GRAIN THRESHING REBUILD KIT - FROM RICE VERSION - WITH ROTARY SEPARATOR

ссылка	Номер детали	Кол-во	Описание
	87336945	1	Дилерский комплект (DIA), комбайны,
1	84438637	2	Комплект бичей , LH
2	84438638	2	Комплект бичей , RH
3	385376	48	Винт , M12x30
4	80481491	24	Регулировочная пластинка ,
5	394630	48	Плоская шайба ,
6	9706685	48	Гайка , M12, Cl 8,
7	353308	4	Гайка , M6 x 1, Cl 8,
8	322357	8	Пружинная шайба , Belleville, M6,
9	333222	1	УГОЛОК,
10	120100	4	БОЛТ, Hex, M6 x 20, 8.8,
11	394487	2	Диск ,
12	84440731	3	Диск ,
13	84440736	1	Диск ,
14	89706690	6	Гайка , M8, Cl 8,
15	322358	6	Пружинная шайба , Belleville, M8,
16	140041	12	Плоская шайба , M8 x 28 x 3,
17	351518	6	Регулировочная пластинка ,
18	43128	6	БОЛТ, Hex, M8 x 30, 8.8,
19	86000441	4	Гайка , M16 x 2, Cl 8,
20	350616	4	Винт , Hex, M16 x 90, 8.8,
21	335307	1	УГОЛОК,
	86503661	0.04	Смазка , Grease

18.87336946(01) CORN THRESHING REBUILD KIT - FROM CEREALS VERSION - WITH ROTARY SEPARATOR - ABRASIVE

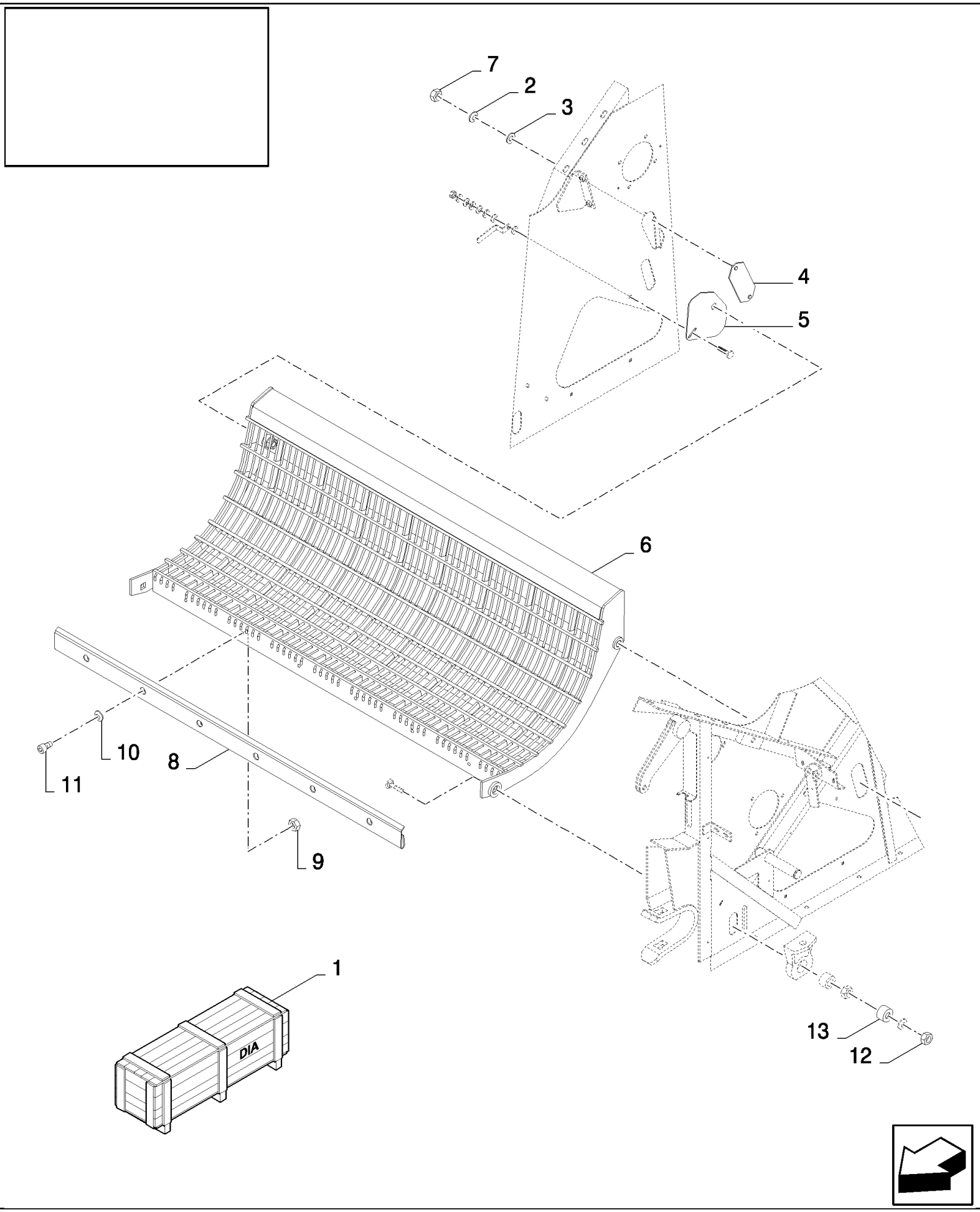

CS640 COMBINE BASE UNIT (1/03-) - Accessories

18.87336946(01) CORN THRESHING REBUILD KIT - FROM CEREALS VERSION - WITH ROTARY SEPARATOR - ABRASIVE

ссылка	Номер детали	Кол-во	Описание
	87336946	1	Дилерский комплект (DIA), комбайны,
1	84070039	1	Дилерский комплект (DIA), комбайны,
2	322357	2	Пружинная шайба , Belleville, M6,
3	140040	2	Плоская шайба , M6 x 22 x 2,
4	84443834	1	Крышка ,
5	84443839	1	Крышка ,
6	84076873	1	Подбарабанье ,
7	15896221	2	Гайка , M6, Cl 10,
8	84072086	1	Передний лист ,
9	100016	6	Гайка , M10, Cl 8,
10	140045	6	Пружинная шайба , Belleville, M10,
11	120052	6	Винт , Hex Soc Hd, M10 x 25, 8.8,
12	380424	2	Контргайка , M20 x 2.5, Cl 8,
13	84007394	2	ВТУЛКА,

18.87336946(02) CORN THRESHING REBUILD KIT - FROM CEREALS VERSION - WITH ROTARY SEPARATOR - ABRASIVE

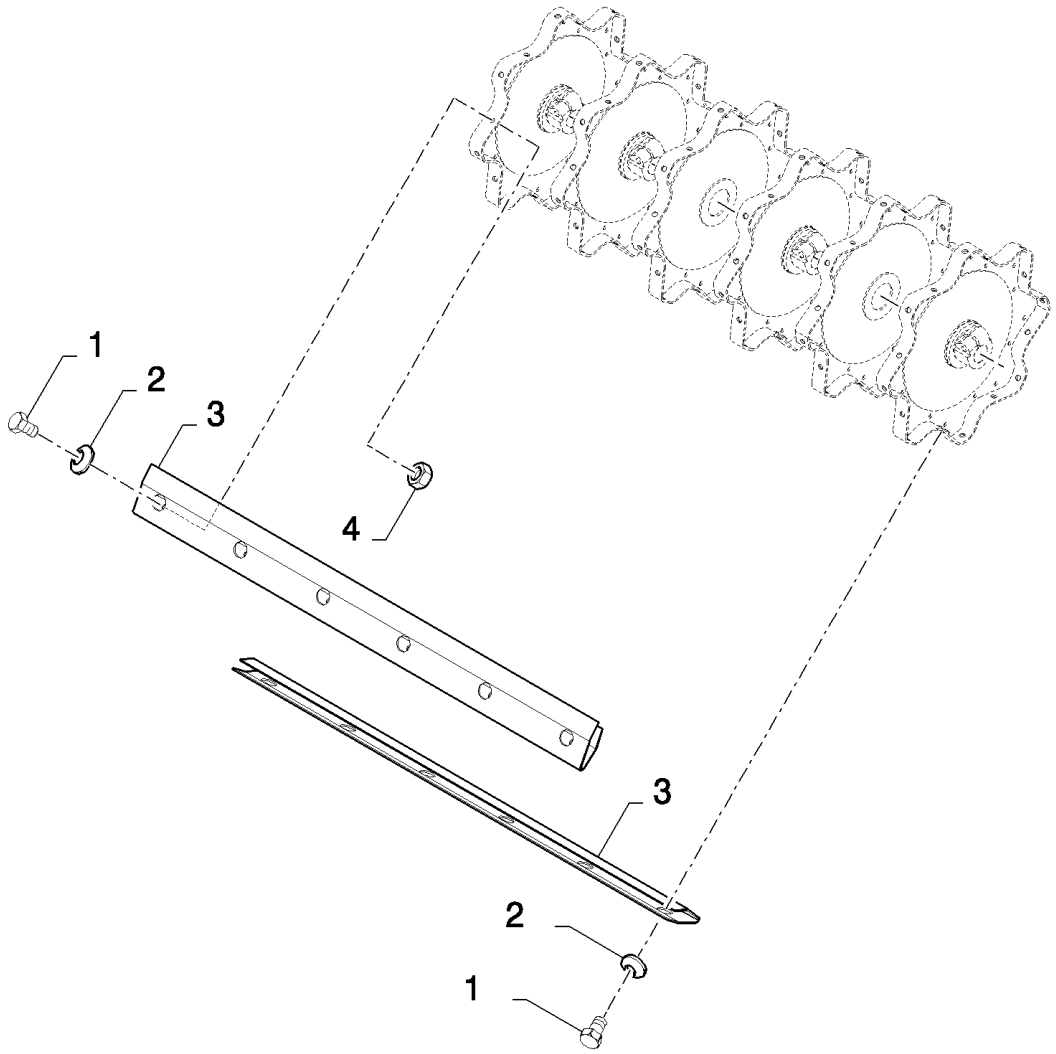

CS640 COMBINE BASE UNIT (1/03-) - Accessories

18.87336946(02) CORN THRESHING REBUILD KIT - FROM CEREALS VERSION - WITH ROTARY SEPARATOR - ABRASIVE

ссылка	Номер детали	Кол-во	Описание
	87336946	1	Дилерский комплект (DIA), комбайны,
1	300388	48	Винт , Hex, M12 x 25, 8.8, M12x25
2	140046	48	Плоская шайба , Belleville, M12,
3	84440498	8	Крышка ,
4	9706685	36	Гайка , M12, Cl 8,

18.87338847(01) CORN DRIVE REBUILD KIT - 3HB

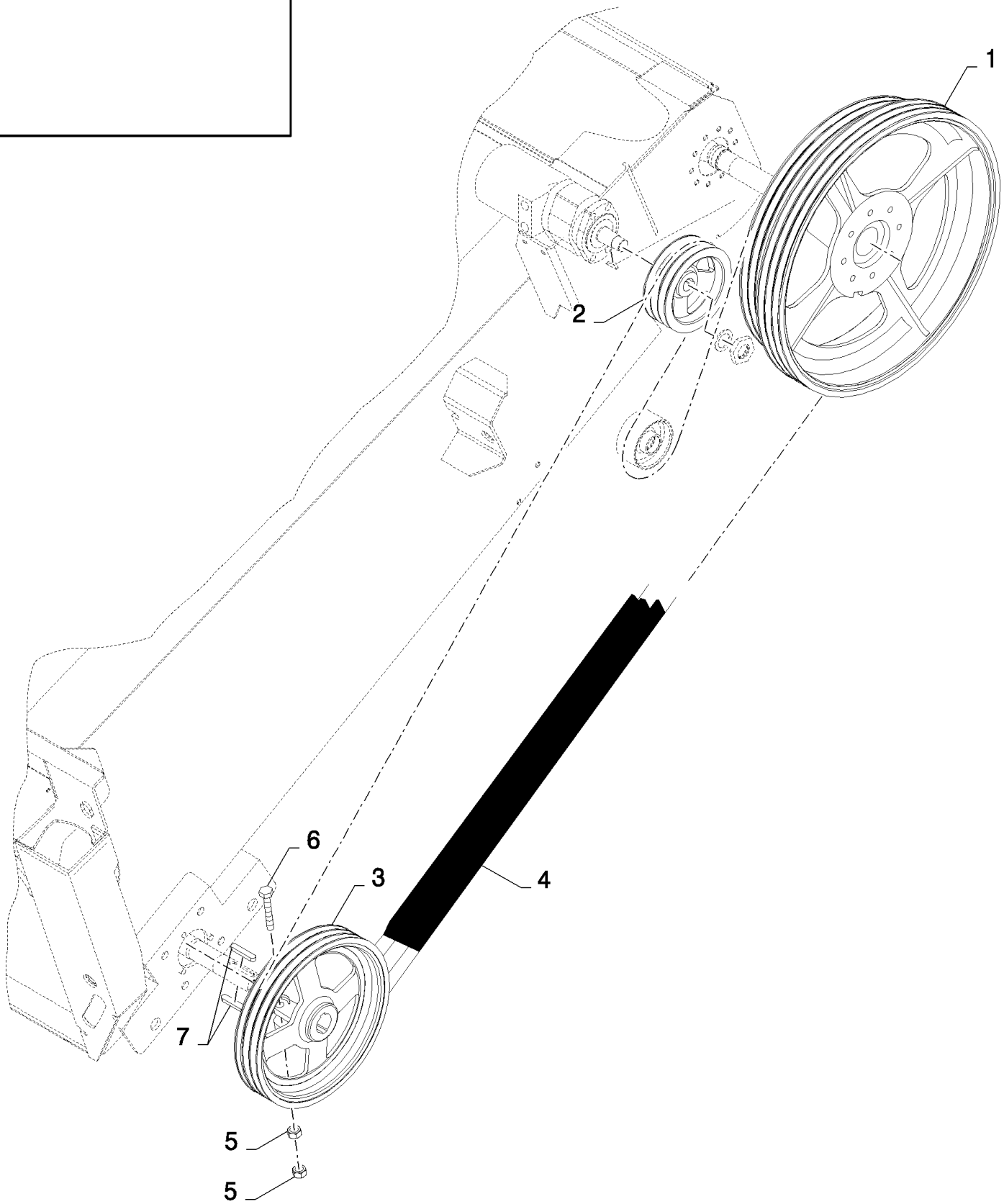

CS640 COMBINE BASE UNIT (1/03-) - Accessories

18.87338847(01) CORN DRIVE REBUILD KIT - 3HB

ссылка	Номер детали	Кол-во	Описание
	87338847	1	Дилерский комплект (DIA), комбайны,
1	84980479	1	Шкив ,
2	84980478	1	Шкив ,
3	84980424	1	Шкив ,
4	84991234	1	BELT, TRANSMISSION,
5	100020	2	Гайка , M16, Cl 8,
6	350616	1	Винт , Hex, M16 x 90, 8.8,
7	320607	2	Шпонка ,

18.87338847(02) CORN DRIVE REBUILD KIT - 3HB

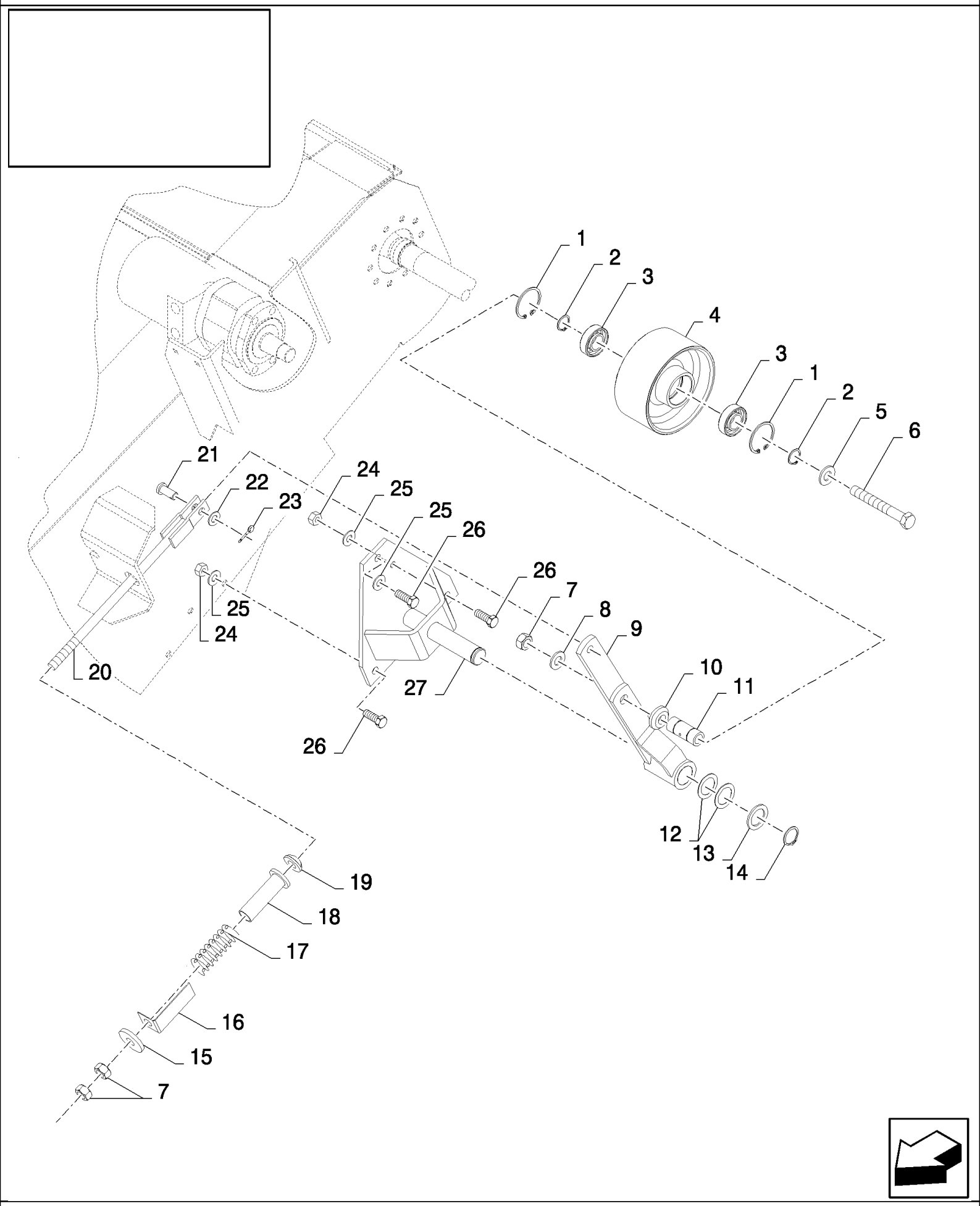

CS640 COMBINE BASE UNIT (1/03-) - Accessories

18.87338847(02) CORN DRIVE REBUILD KIT - 3HB

ссылка	Номер детали	Кол-во	Описание
	87338847	1	Дилерский комплект (DIA), комбайны,
1	370011	2	Стопорное кольцо , M52, Int,
2	370002	2	Стопорное кольцо , M25, Ext,
3	443898	2	ПОДШИПНИК, ШАРИКОВЫЙ,
4	84980775	1	Натяжной ролик ,
5	378246	1	Плоская шайба , 16MM
6	321246	1	БОЛТ, Hex, M16 x 120, 8.8,
7	100020	3	Гайка , M16, Cl 8,
8	140048	1	Пружинная шайба , Belleville, M16,
9	84980710	1	РЫЧАГ, (28)
10	84980619	1	ВТУЛКА,
11	84980609	1	ВТУЛКА,
12	441176	2	Плоская шайба , 31MM
13	84814901	1	Плоская шайба ,
14	370003	1	Стопорное кольцо , M30, Ext,
15	84005115	1	Плоская шайба , 17MM
16	84981584	1	Индикатор ,
17	359641	1	Пружина ,
18	84981585	1	Трубка ,
19	450869	1	Плоская шайба ,
20	84981179	1	Стержень ,
21	412209	1	Штифт с головкой и отверстием под шплинт , M12 x 30,
22	140223	1	Плоская шайба , 13MM
23	130004	1	Шплинт , M3.2 x 25,
24	9706685	2	Гайка , M12, Cl 8,
25	140046	3	Плоская шайба , Belleville, M12,
26	86629541	3	БОЛТ, Hex, M12 x 40, 8.8, Full Thd,
27	84980730	1	Суппорт ,
	86503661	0.05	Смазка , Grease

18.87338847(03) CORN DRIVE REBUILD KIT - 3HB

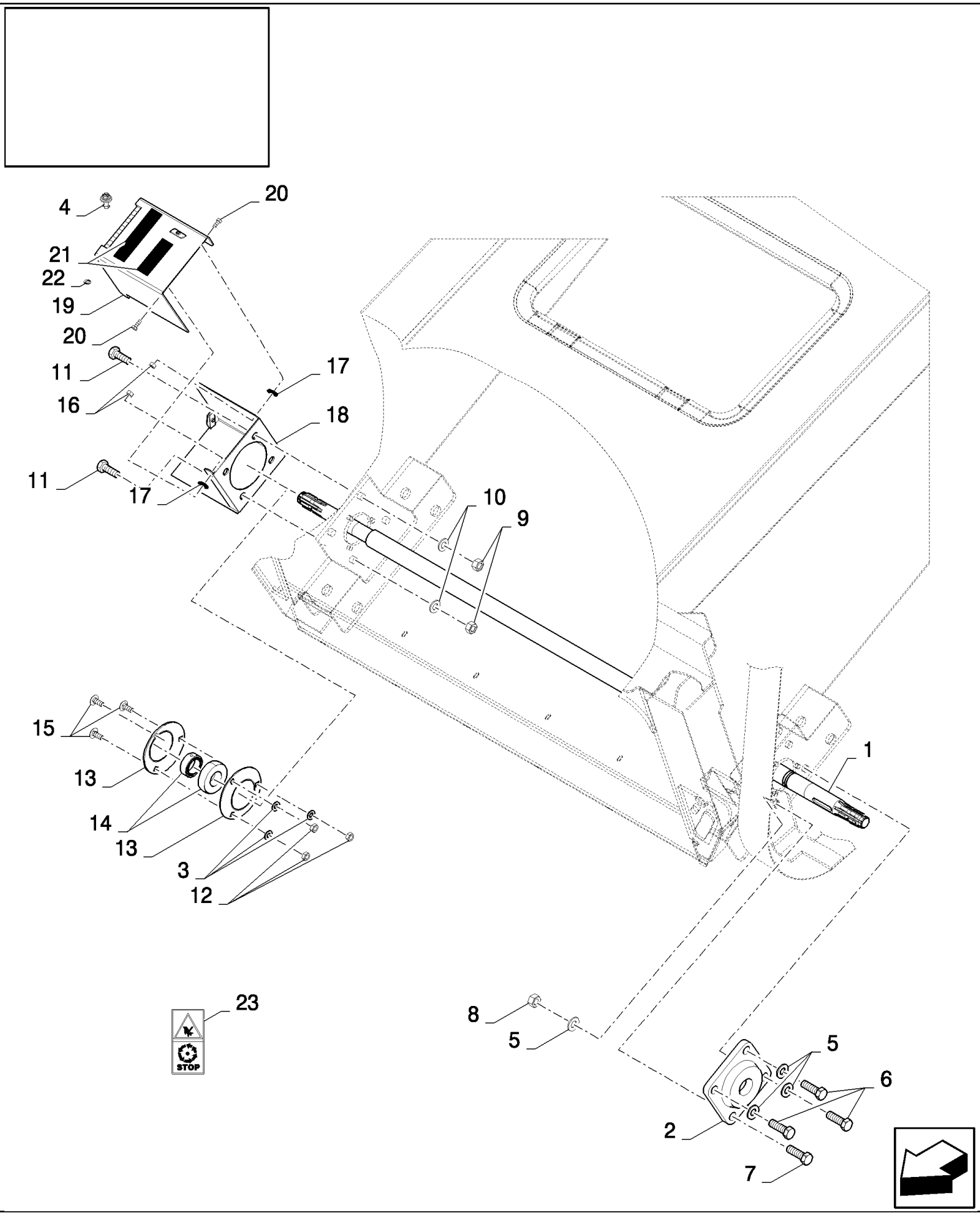

CS640 COMBINE BASE UNIT (1/03-) - Accessories

18.87338847(03) CORN DRIVE REBUILD KIT - 3HB

ссылка	Номер детали	Кол-во	Описание
	87338847	1	Дилерский комплект (DIA), комбайны,
1	84980405	1	Вал ,
2	89814384	1	ПОДШИПНИК В СБОРЕ,
3	140045	3	Пружинная шайба , Belleville, M10,
4	89514603	1	Замок ,
5	140048	4	Пружинная шайба , Belleville, M16,
6	120090	3	Винт , Hex, M16 x 50, 8.8,
7	120091	1	БОЛТ, Hex, M16 x 60, 8.8,
8	100020	1	Гайка , M16, Cl 8,
9	9706685	4	Гайка , M12, Cl 8,
10	140046	4	Плоская шайба , Belleville, M12,
11	9706687	4	Винт , Hex, M12 x 30, 8.8,
12	100016	3	Гайка , M10, Cl 8,
13	36403	2	Фланец ,
14	322360	1	ПОДШИПНИК, ШАРИКОВЫЙ,
15	338949	3	БОЛТ, С КВАДРАТНЫМ ПОДГОЛОВКОМ, Short NK, M10 x 25, Cl8.8, Full Thd,
16	412152	2	Контргайка , M6 x 1, Cl 8.8,
17	140015	6	Плоская шайба , 6MM
18	84981803	1	Кожух ,
19	84981804	1	Кожух ,
20	120100	2	БОЛТ, Hex, M6 x 20, 8.8,
21	401502	1	Полоса фрикционная , 51mm x 18.3 Roll - Cut to Size
22	9514605	1	Плоская шайба ,
23	84014117	1	Пиктограмма ,
	400972	0.05	
	86503661	0.05	Смазка , Grease

CS640 COMBINE BASE UNIT (1/03-) - Accessories

18.87338847(04) CORN DRIVE REBUILD KIT - 3HB

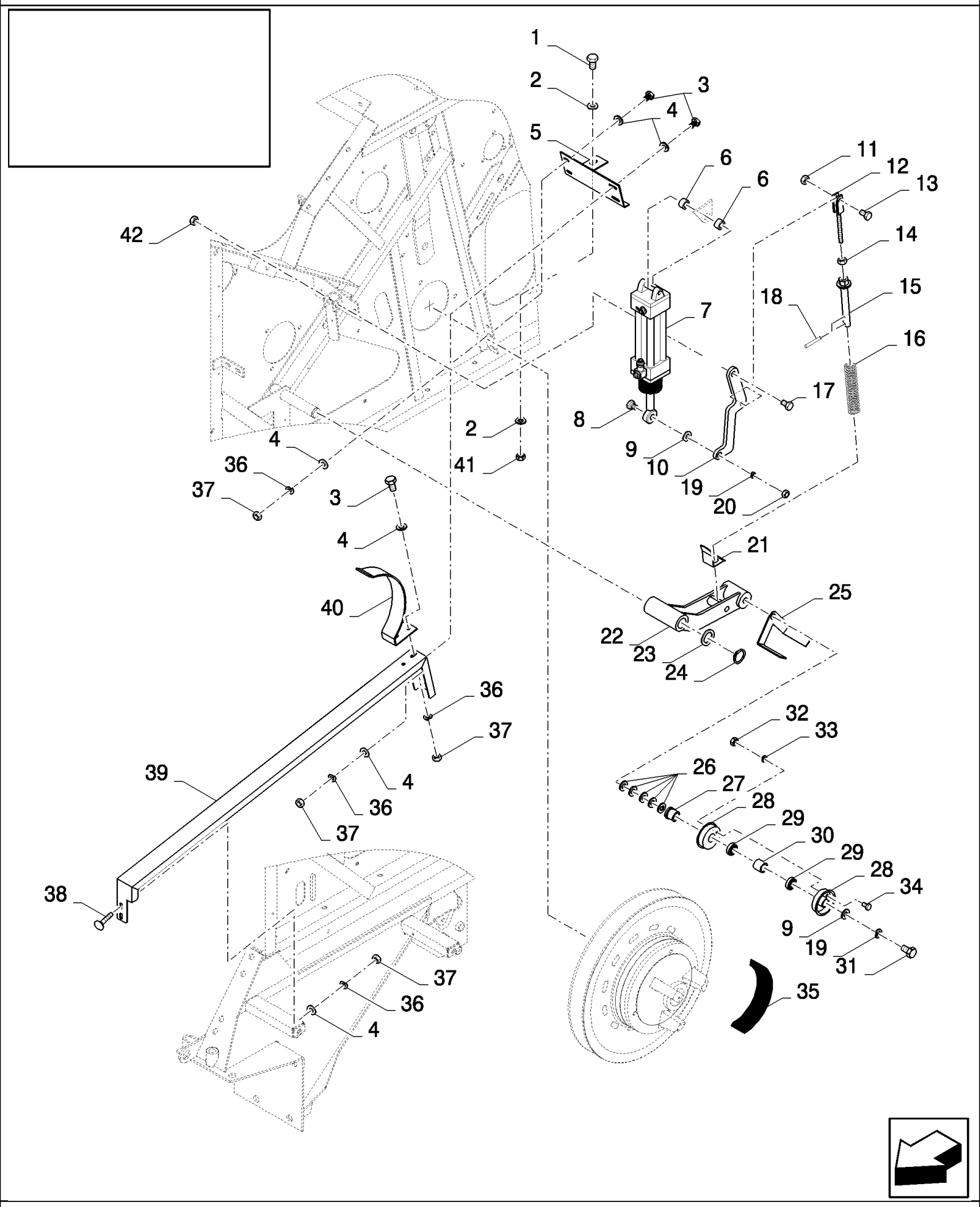

CS640 COMBINE BASE UNIT (1/03-) - Accessories

18.87338847(04) CORN DRIVE REBUILD KIT - 3HB

ссылка	Номер детали	Кол-во	Описание
	87338847	1	Дилерский комплект (DIA), комбайны,
1	43140	1	БОЛТ, Hex, M10 x 30, 8.8, Full Thd,
2	140045	2	Пружинная шайба , Belleville, M10,
3	120104	6	Винт , Hex, M8 x 20, 8.8,
4	378243	12	Плоская шайба , M8,
5	84072926	1	Суппорт ,
6	84021736	2	SLEEVE,
7	84432515	1	Цилиндр ,
8	120091	1	БОЛТ, Hex, M16 x 60, 8.8,
9	140093	2	Плоская шайба , 17MM
10	84077727	1	Рычаг ,
11	100037	1	Гайка , M10 x 1.5, Cl 8,
12	84072638	1	Вилка ,
13	325829	1	БОЛТ, Hex, M10 x 45, 8.8, M10x45
14	9706685	AR	Гайка , M12, Cl 8,
15	84446689	1	Регулятор ,
16	84446705	1	Пружина ,
17	120092	1	Винт , Hex, M16 x 70, 8.8,
18	300872	2	Стопорный штифт , M8 x 36, Slotted,
19	140048	2	Пружинная шайба , Belleville, M16,
20	100020	1	Гайка , M16, Cl 8,
21	84446619	1	Индикатор ,
22	84446614	1	Рычаг ,
23	140108	1	Плоская шайба , 31MM
24	370003	1	Стопорное кольцо , M30, Ext,
25	84983455	1	Пластина ,
26	140090	5	Плоская шайба , 17MM
27	427248	1	ВТУЛКА,
28	84441735	2	Полушкив ,
29	443898	2	ПОДШИПНИК, ШАРИКОВЫЙ,
30	430235	1	Распорка ,
31	43874	1	Винт , Hex, M16 x 110, 8.8,
32	15896221	3	Гайка , M6, Cl 10,
33	322357	3	Пружинная шайба , Belleville, M6,
34	86508568	3	Винт , Hex, M6 x 16, 8.8,
35	89817374	1	BELT, TRANSMISSION,
36	322358	8	Пружинная шайба , Belleville, M8,
37	89706690	8	Гайка , M8, Cl 8,
38	86507486	2	БОЛТ, С КВАДРАТНЫМ ПОДГОЛОВКОМ, Short NK, M8 x 20, Cl8.8, Full Thd,
39	84072929	1	Направляющая ,
40	84989940	1	Направляющая ,
41	100016	1	Гайка , M10, Cl 8,
42	86000441	1	Гайка , M16 x 2, Cl 8,
	86503661	0.02	Смазка , Grease

CS640 COMBINE BASE UNIT (1/03-) - Accessories

18.87338847(05) CORN DRIVE REBUILD KIT - 3HB

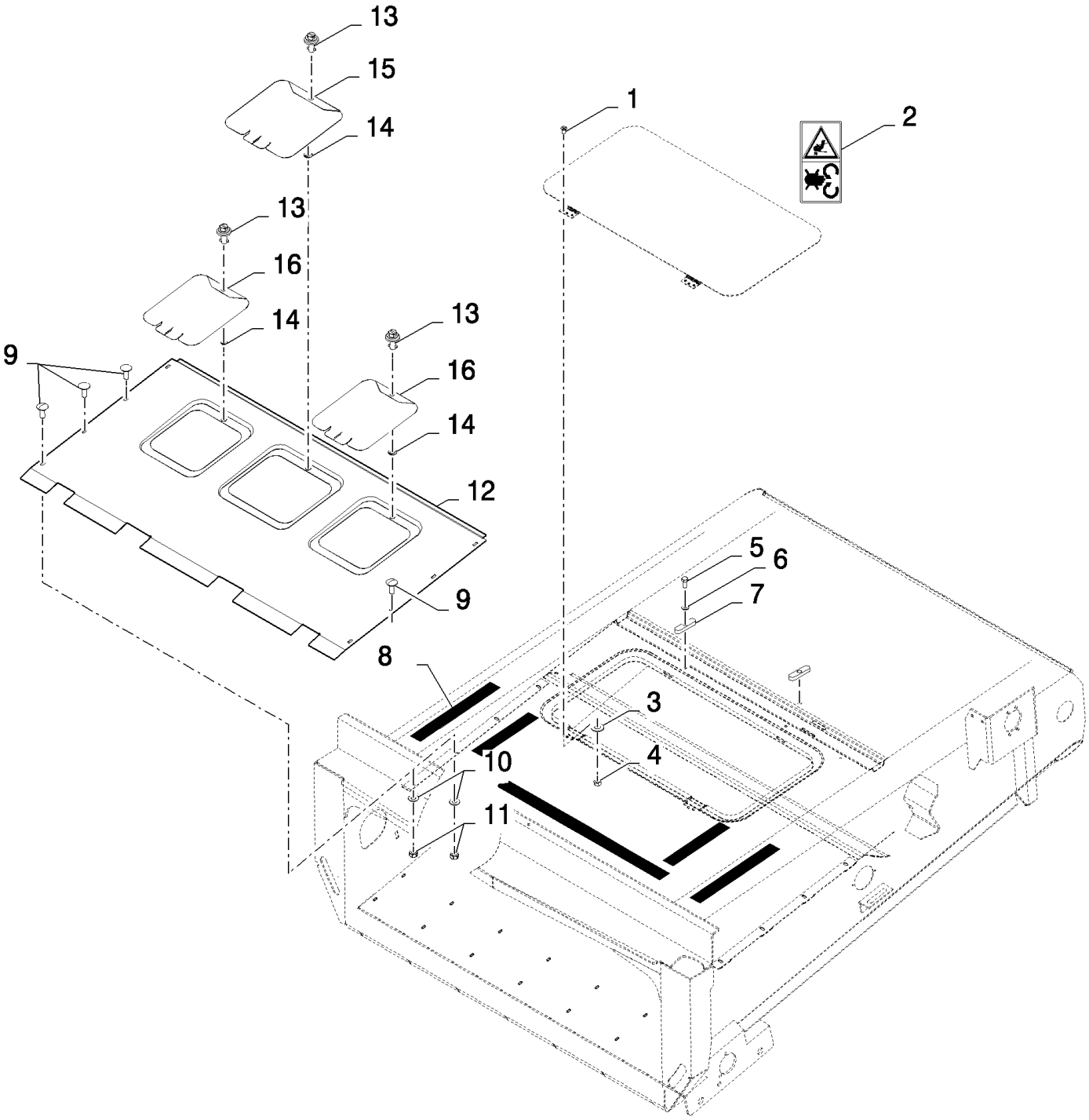

CS640 COMBINE BASE UNIT (1/03-) - Accessories

18.87338847(05) CORN DRIVE REBUILD KIT - 3HB

ссылка	Номер детали	Кол-во	Описание
	87338847	1	Дилерский комплект (DIA), комбайны,
1	120100	6	БОЛТ, Hex, M6 x 20, 8.8,
2	84004734	2	Пиктограмма ,
3	322357	6	Пружинная шайба , Belleville, M6,
4	15896221	6	Гайка , M6, Cl 10,
5	120104	2	Винт , Hex, M8 x 20, 8.8,
6	378243	2	Плоская шайба , M8,
7	84982331	2	Зажим ,
8	401502	AR	Полоса фрикционная , L=1.97M
9	86507486	8	БОЛТ, С КВАДРАТНЫМ ПОДГОЛОВКОМ, Short NK, M8 x 20, Cl8.8, Full Thd,
10	9706690	8	Гайка , M8, Cl 8,
11	322357	8	Пружинная шайба , Belleville, M6,
12	84449007	1	Пластина ,
13	9514603	3	Замок ,
14	9514605	3	Плоская шайба ,
15	84448919	1	Крышка ,
16	84448921	2	Крышка ,

19.000(01) НАВЕСНОЕ ОБОРУДОВАНИЕ

ATTACHMENTS	**ACCESSOIRES**	**ACCESORIO**	**UDSTYR**
ACCESSORIO	**ZUBEHÖR**	**EQUIPAMENTOS**	**HULPSTUKKEN**

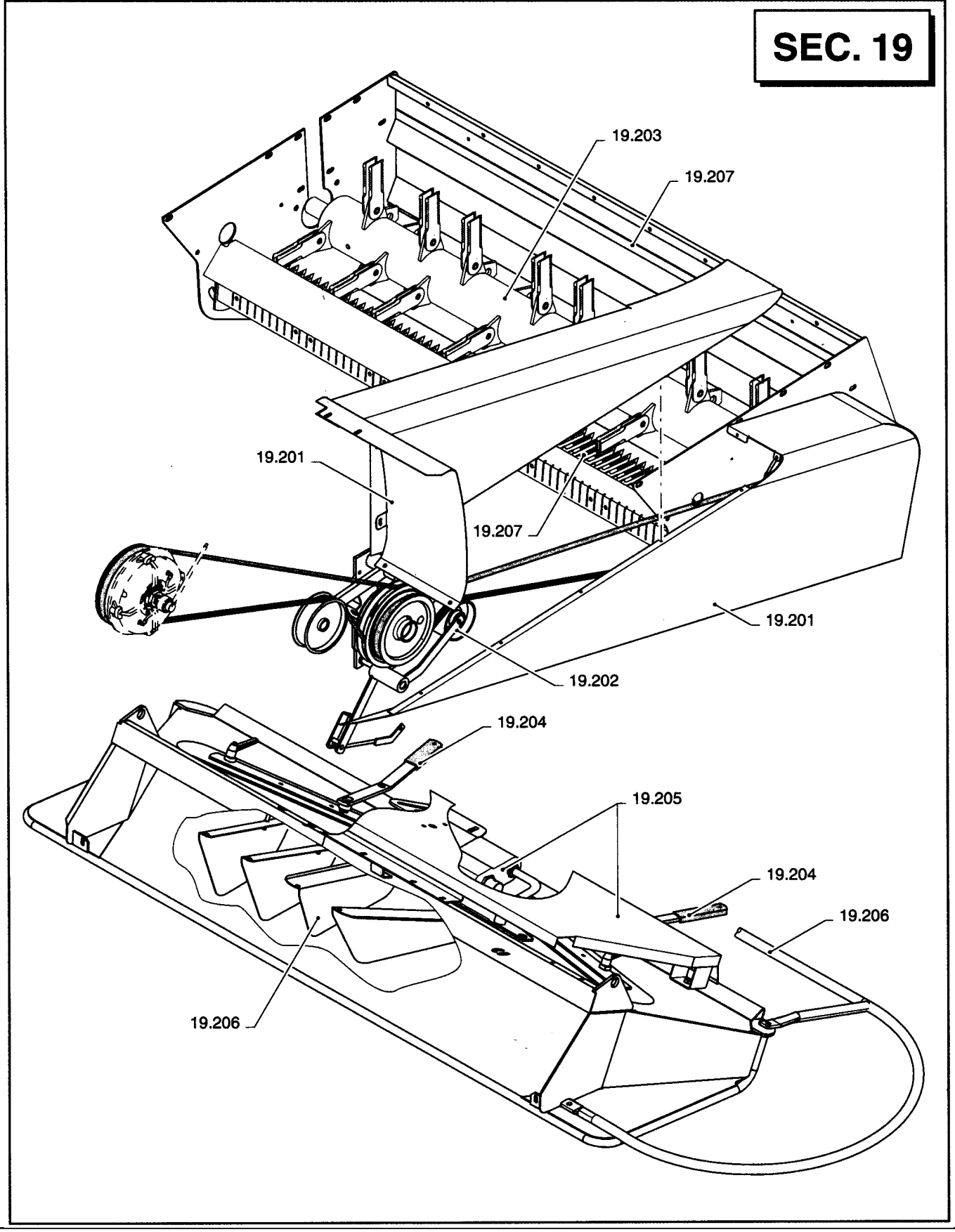

19.000(01) НАВЕСНОЕ ОБОРУДОВАНИЕ

ссылка	Номер детали	Кол-во	Описание

ATTACHMENTS	**ACCESSOIRES**	**ACCESORIO**	**UDSTYR**
ACCESSORIO	**ZUBEHÖR**	**EQUIPAMENTOS**	**HULPSTUKKEN**

SEC. 19

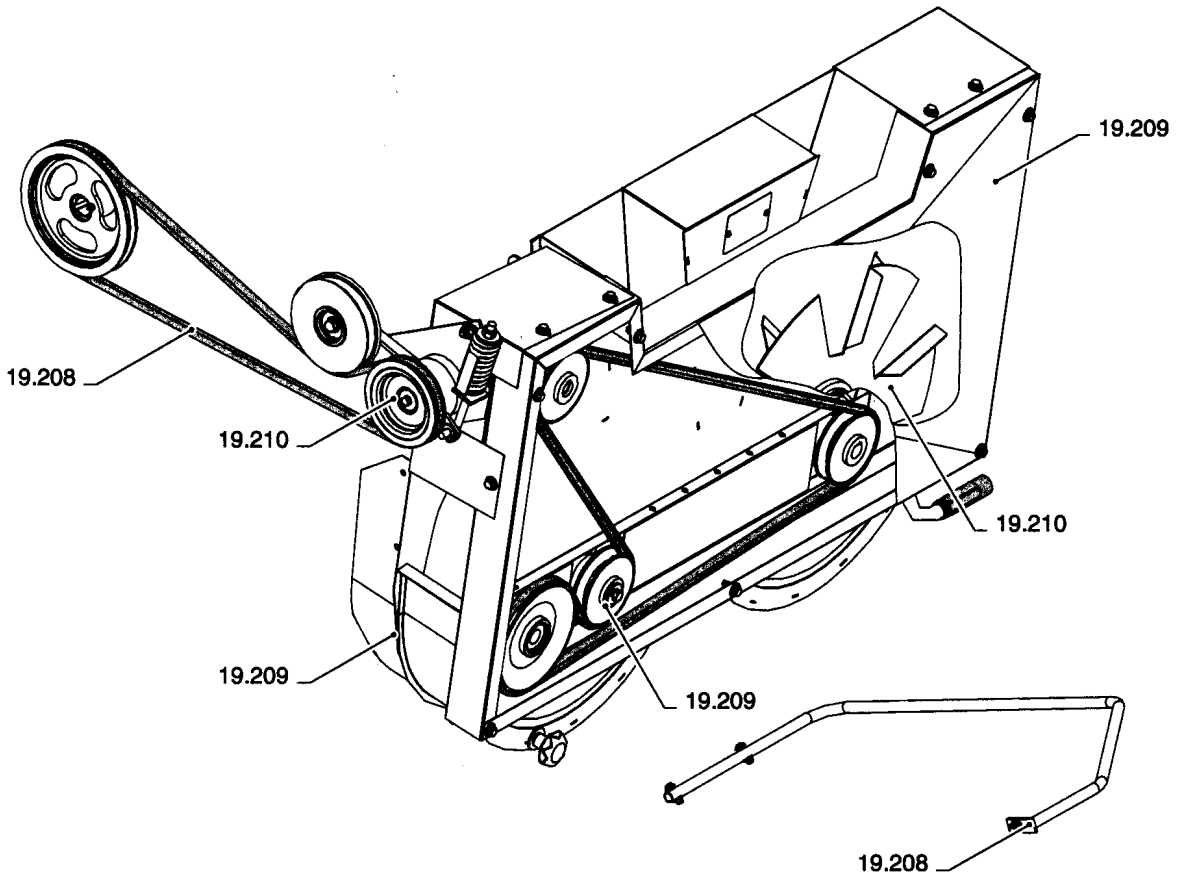

19.000(02) НАВЕСНОЕ ОБОРУДОВАНИЕ

ссылка	Номер детали	Кол-во	Описание

19.201(01) ТРАНСМИССИЯ ИЗМЕЛЬЧИТЕЛЯ, ЩИТЫ

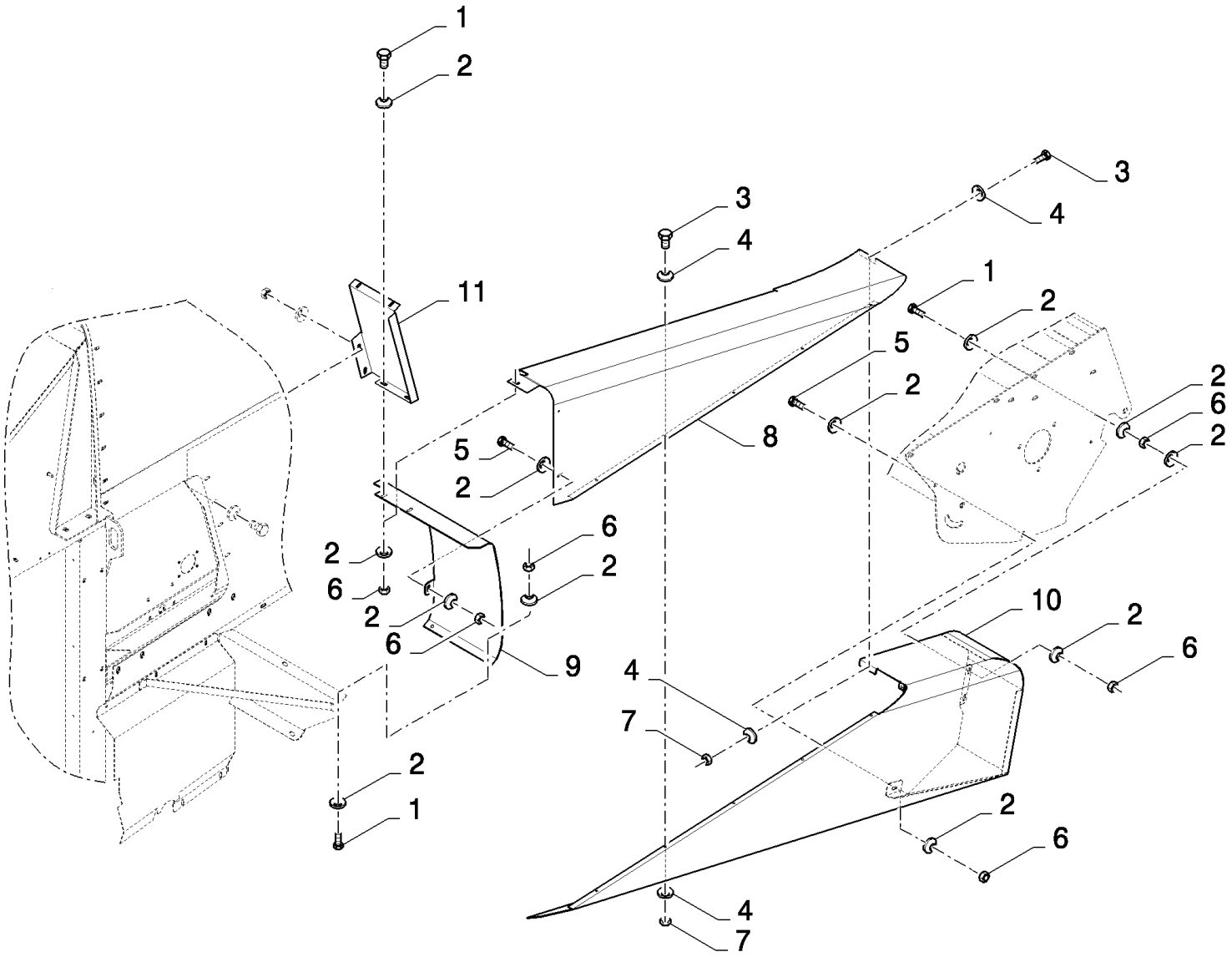

19.201(01) ТРАНСМИССИЯ ИЗМЕЛЬЧИТЕЛЯ, ЩИТЫ

ссылка	Номер детали	Кол-во	Описание
1	43127	6	БОЛТ, Hex, M8 x 25, 8.8,
2	412650	20	Плоская шайба , Belleville, M8,
3	86508568	7	Винт , Hex, M6 x 16, 8.8,
4	322357	14	Пружинная шайба , Belleville, M6,
5	120104	2	Винт , Hex, M8 x 20, 8.8,
6	89706690	10	Гайка , M8, Cl 8,
7	15896221	7	Гайка , M6, Cl 10,
8	84433958	1	Кожух ,
9	84442707	1	Кожух ,
10	84434189	1	Кожух ,
11	84446646	1	Пластина , , BSN C407
11	84457885	1	Пластина , , ASN D408

19.202(01) ИЗМЕЛЬЧИТЕЛЬ, ТРАНСМИССИЯ

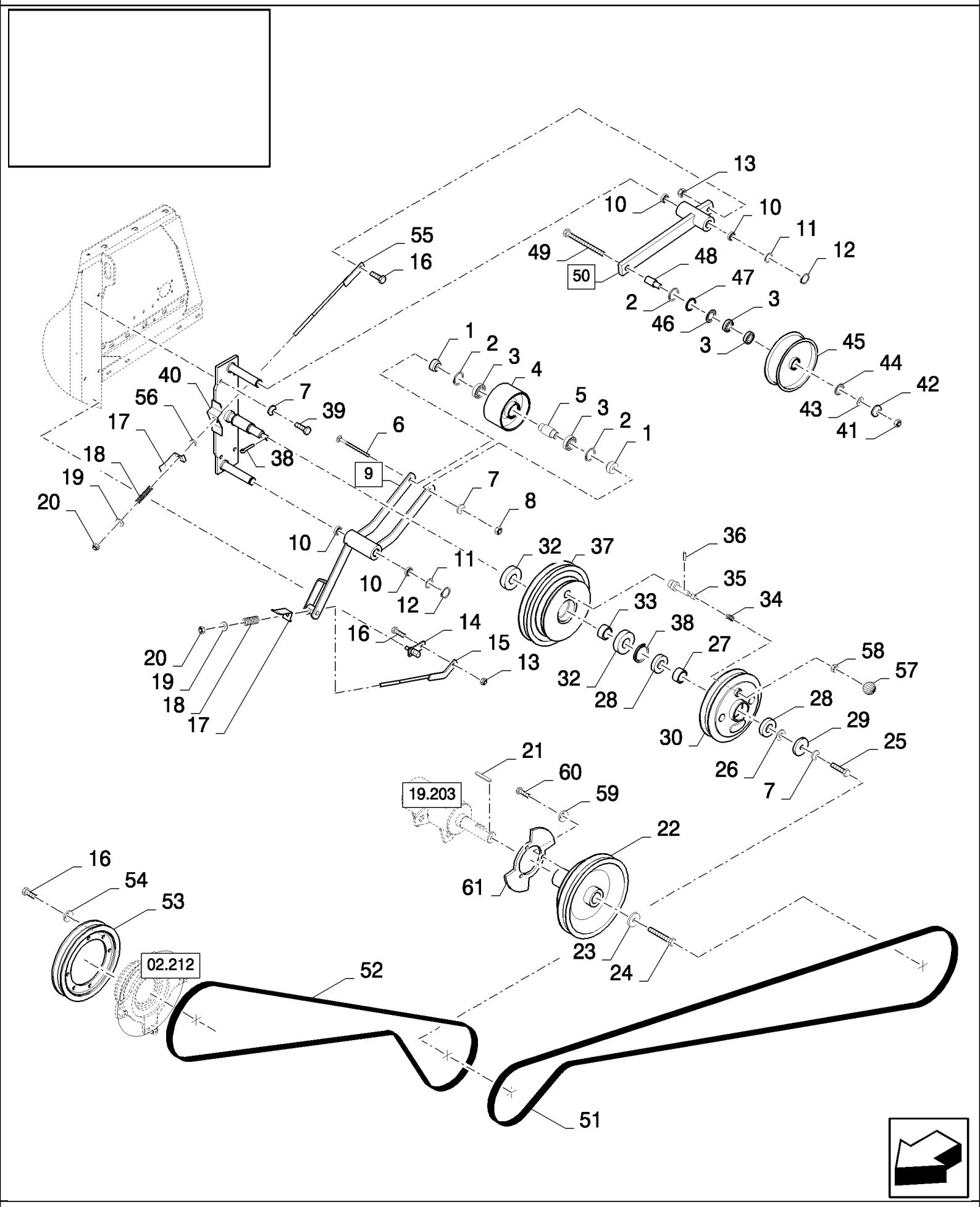

19.202(01) ИЗМЕЛЬЧИТЕЛЬ, ТРАНСМИССИЯ

ссылка	Номер детали	Кол-во	Описание
1	84076275	2	ВТУЛКА,
2	370011	3	Стопорное кольцо , M52, Int,
3	443898	4	ПОДШИПНИК, ШАРИКОВЫЙ,
4	84334348	1	Шкив ,
5	84076197	1	ВТУЛКА,
6	84053391	1	БОЛТ, С КВАДРАТНЫМ ПОДГОЛОВКОМ, Short NK, M12 x 130, Cl8.8,
7	140046	6	Плоская шайба , Belleville, M12,
8	9706685	1	Гайка , M12, Cl 8,
9	84076317	1	Рычаг , (10)
10	420434	4	ВТУЛКА,
11	84000011	2	Плоская шайба , 30MM
12	370003	2	Стопорное кольцо , M30, Ext,
13	100037	2	Гайка , M10 x 1.5, Cl 8,
14	84431514	1	Шарнир ,
15	84431503	1	Стержень ,
16	43139	8	Винт , Hex, M10 x 25, 8.8, Full Thd, M10x25
17	84431388	2	Индикатор ,
18	84814910	2	Пружина ,
19	378245	2	Плоская шайба , M12,
20	412126	2	Контргайка , M12 x 1.75, Cl 8,
21	412341	1	Шпонка ,
22	84441435	1	Шкив ,
23	440997	1	Плоская шайба , 17MM
24	43168	1	БОЛТ, Hex, M16 x 40, 8.8,
25	9706687	1	Винт , Hex, M12 x 30, 8.8, M16x1.5
26	327084	1	Плоская шайба ,
27	84441521	2	Распорка ,
28	913716	2	ПОДШИПНИК, ШАРИКОВЫЙ,
29	84441824	1	Кольцо ,
30	84444470	1	Шкив , , BSN C383
30	84453029	1	Шкив , , ASN D384
31	370006	1	Стопорное кольцо ,
32	210086	2	ПОДШИПНИК В СБОРЕ,
33	84441520	1	Распорка ,
34	26538	1	Пружина ,
35	84076198	1	Штифт , , BSN C375
35	84444511	1	Штифт , , ASN D376
36	14164370	1	Стопорный штифт , M4 x 30, Slotted,
37	84441441	1	Шкив ,
38	84441806	1	Кольцо ,
39	300389	4	БОЛТ, Hex, M12 x 35, 8.8, Full Thd,
40	84441790	1	Суппорт ,
41	100020	1	Гайка , M16, Cl 8,
42	140048	1	Пружинная шайба , Belleville, M16,
43	84440599	1	Плоская шайба ,

19.202(01) ИЗМЕЛЬЧИТЕЛЬ, ТРАНСМИССИЯ

ссылка	Номер детали	Кол-во	Описание
44	80390515	1	Кольцо ,
45	84440508	1	Натяжной ролик ,
46	391120	1	Уплотнение ,
47	84991773	1	Толщинная прокладка ,
48	84440601	1	ВТУЛКА,
49	321246	1	БОЛТ, Hex, M16 x 120, 8.8,
50	84076270	1	Рычаг , (10)
51	84076421	1	BELT, TRANSMISSION,
52	84075955	1	BELT, TRANSMISSION,
53	84980735	1	Шкив ,
54	140045	6	Пружинная шайба , Belleville, M10,
55	84431940	1	Стержень ,
56	439857	1	ВТУЛКА,
57	84453022	1	КНОПКА, , ASN D376
58	89706690	1	Гайка , M8, Cl 8, , ASN D376
58	100016	1	Гайка , M10, Cl 8, , FOR CL560 ONLY
59	322357	3	Пружинная шайба , Belleville, M6,
60	120100	3	БОЛТ, Hex, M6 x 20, 8.8,
61	84444721	1	Диск ,

19.203(01) ИЗМЕЛЬЧИТЕЛЬ, РОТОР

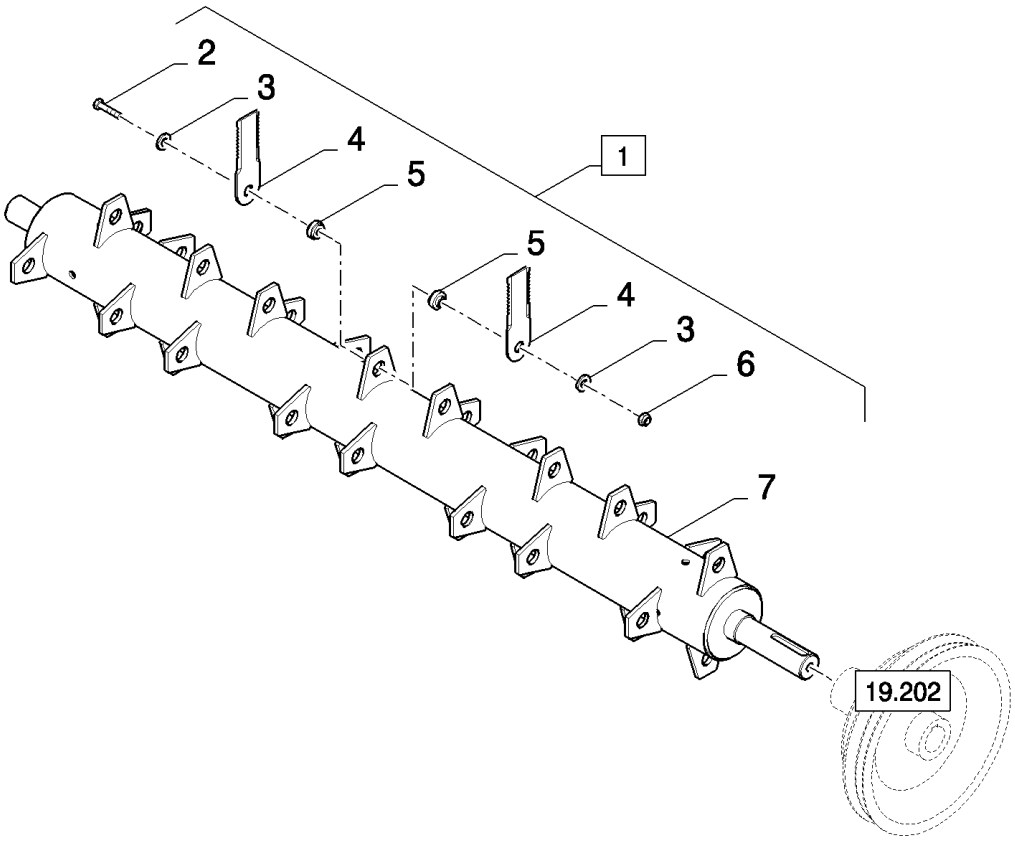

19.203(01) ИЗМЕЛЬЧИТЕЛЬ, РОТОР

ссылка	Номер детали	Кол-во	Описание
1	84079093	1	Ротор , , FOR CL560 ONLY, FOR CS520, CS540 ONLY
1	84079088	1	Ротор , , FOR CS640, CS660 ONLY
2	43249	AR	Винт , Hex, M10 x 50, 10.9, M10x50
2	84442180	AR	БОЛТ, Hex, M10 x 1.25 x 50, 8.8, M10x50
3	84440413	AR	Плоская шайба ,
4	84065059	52	Нож , , FOR CS520, CS540 ONLY, FOR CL560 ONLY
4	84065059	64	Нож , , FOR CS640, CS660 ONLY
5	84433270	52	ВТУЛКА, , FOR CS520, CS540 ONLY, FOR CL560 ONLY
5	84433270	64	ВТУЛКА, , FOR CS640, CS660 ONLY
6	86512554	AR	Контргайка , M10 x 1.5, Cl 10, M10
6	84442175	AR	Гайка , M10 x 1.25, Cl 10, M10
7	NSS	1	Не поставляется отдельно ,

19.204(01) ОТРАЖАТЕЛИ РЕГУЛИРУЕМЫЕ ВРУЧНУЮ

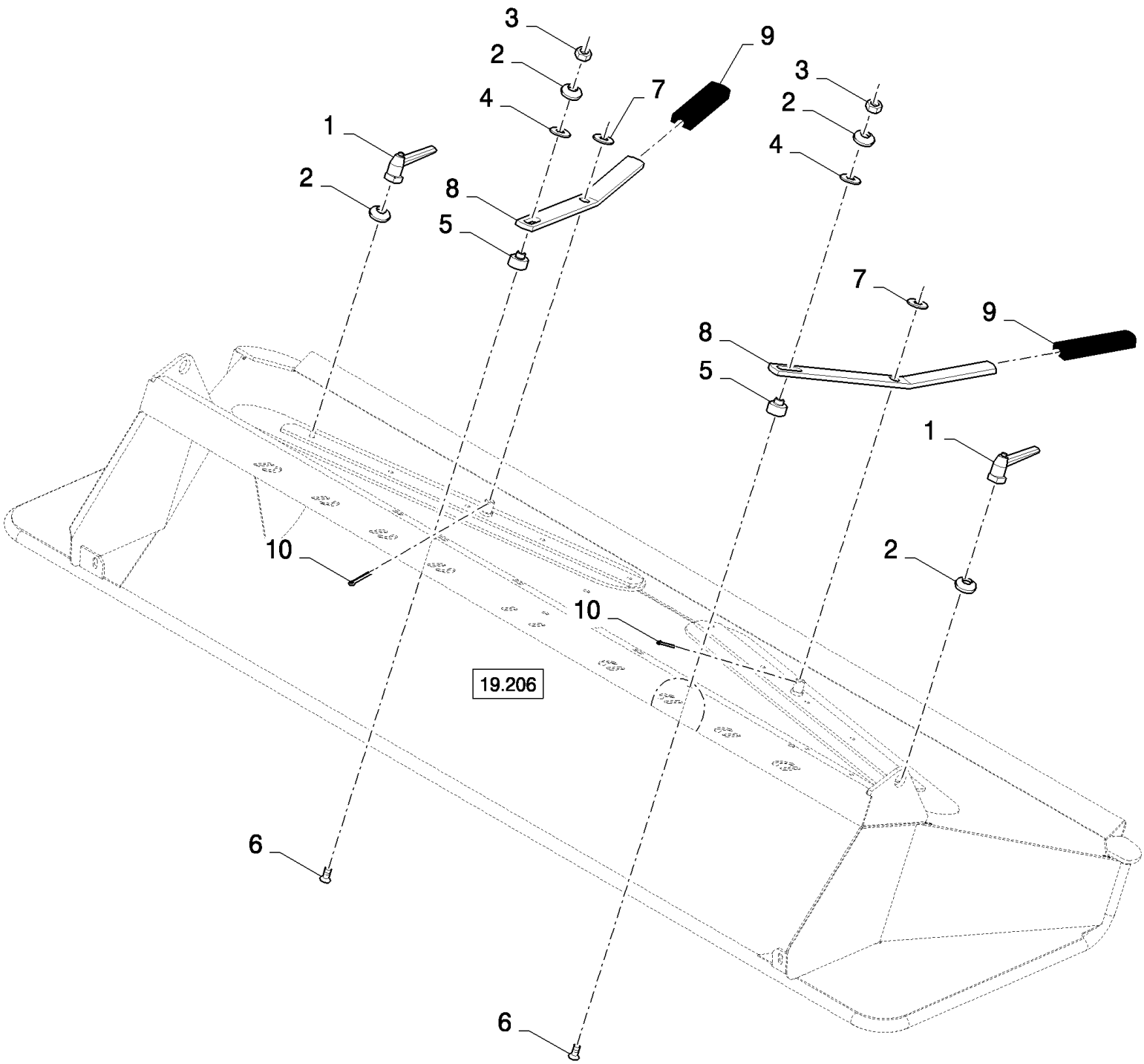

19.204(01) ОТРАЖАТЕЛИ РЕГУЛИРУЕМЫЕ ВРУЧНУЮ

ссылка	Номер детали	Кол-во	Описание
1	84435462	2	Ручка ,
2	322358	4	Пружинная шайба , Belleville, M8,
3	89706690	2	Гайка , M8, Cl 8,
4	140041	2	Плоская шайба , M8 x 28 x 3,
5	84434297	2	ВТУЛКА,
6	84069530	2	Винт , Hex Soc Flat Hd, M8 x 40, 8.8,
7	378246	2	Плоская шайба , 16MM
8	84435478	2	Рычаг ,
9	84439164	2	Рукоятка ,
10	130004	2	Шплинт , M3.2 x 25,

19.205(01) КОЛПАК РАЗБРАСЫВАТЕЛЯ, ДИСТАНЦИОННОЕ УПРАВЛЕНИЕ

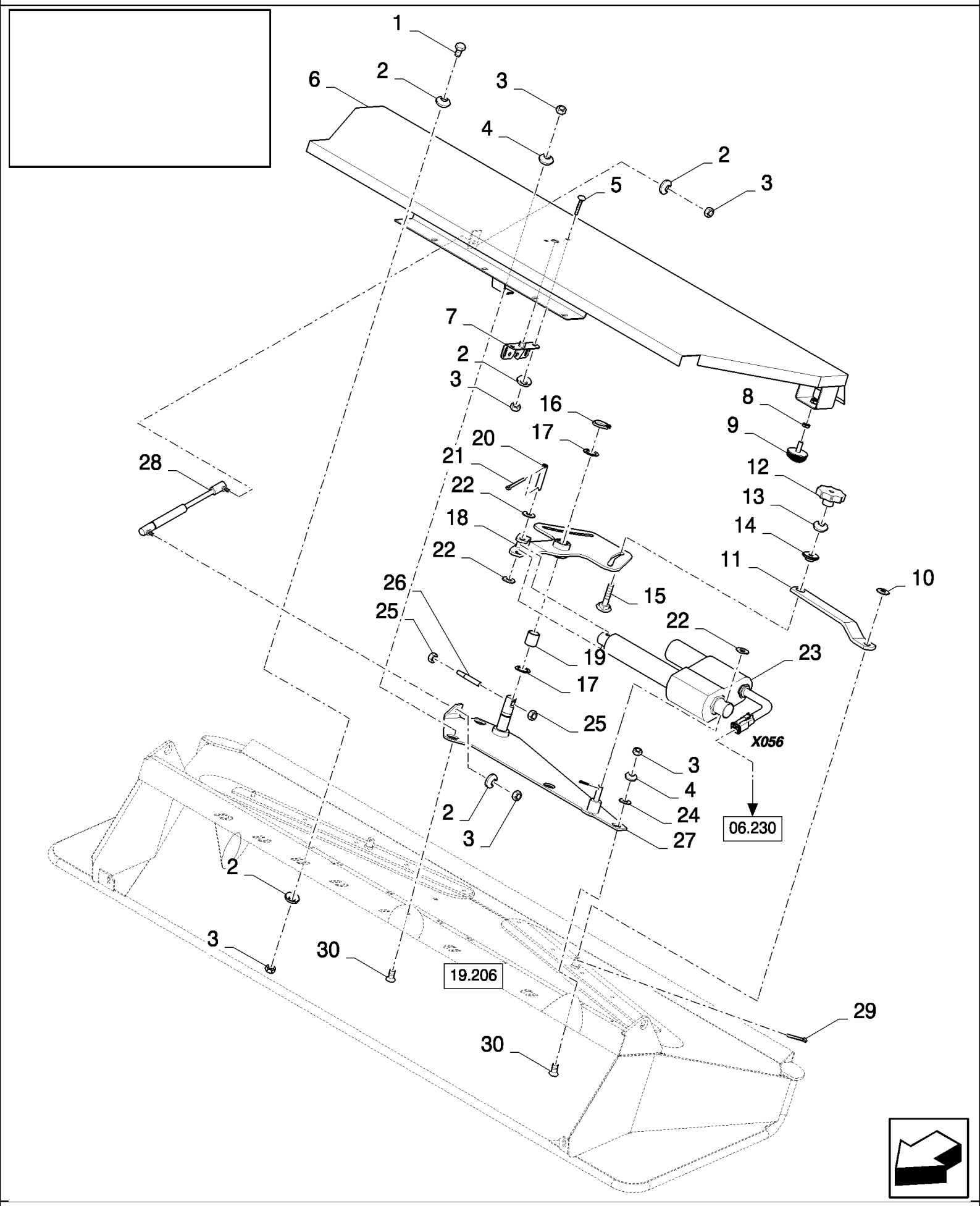

19.205(01) КОЛПАК РАЗБРАСЫВАТЕЛЯ, ДИСТАНЦИОННОЕ УПРАВЛЕНИЕ

ссылка	Номер детали	Кол-во	Описание
1	120104	5	Винт , Hex, M8 x 20, 8.8,
2	322358	14	Пружинная шайба , Belleville, M8,
3	89706690	12	Гайка , M8, Cl 8,
4	412650	3	Плоская шайба , Belleville, M8,
5	86507486	2	БОЛТ, С КВАДРАТНЫМ ПОДГОЛОВКОМ, Short NK, M8 x 20, Cl8.8, Full Thd,
6	84435678	1	Крышка ,
7	84015292	1	Замок ,
8	84807411	2	Гайка , Thin, M10 x 1.5, Cl 04,
9	190029	2	Блок-изолятор,
10	378246	2	Плоская шайба , 16MM
11	84435480	2	Рычажный механизм ,
12	84440562	2	Рукоятка ,
13	140045	2	Пружинная шайба , Belleville, M10,
14	84435513	2	ВТУЛКА,
15	350459	2	Винт , Short NK, M10 x 50, Cl8.8, Full Thd,
16	370002	1	Стопорное кольцо , M25, Ext,
17	140103	2	Плоская шайба , 26MM
18	84435495	1	Рычаг ,
19	80395589	1	SLEEVE,
20	84017216	1	Штифт ,
21	130003	3	Шплинт , M3.2 x 20,
22	378245	3	Плоская шайба , M12,
23	84018921	1	Исполнительный механизм , , SEE FIGURE 06.701
24	554195	2	Плоская шайба , 9MM
25	100016	2	Гайка , M10, Cl 8,
26	84018597	1	Резьбовая тяга ,
27	84435645	1	Суппорт ,
28	89994348	1	Газовый амортизатор ,
29	130004	2	Шплинт , M3.2 x 25,
30	412495	3	Винт , Hex Soc Flat Hd, M8 x 20, 8.8, M8x20

19.206(01) КОЛПАК РАЗБРАСЫВАТЕЛЯ

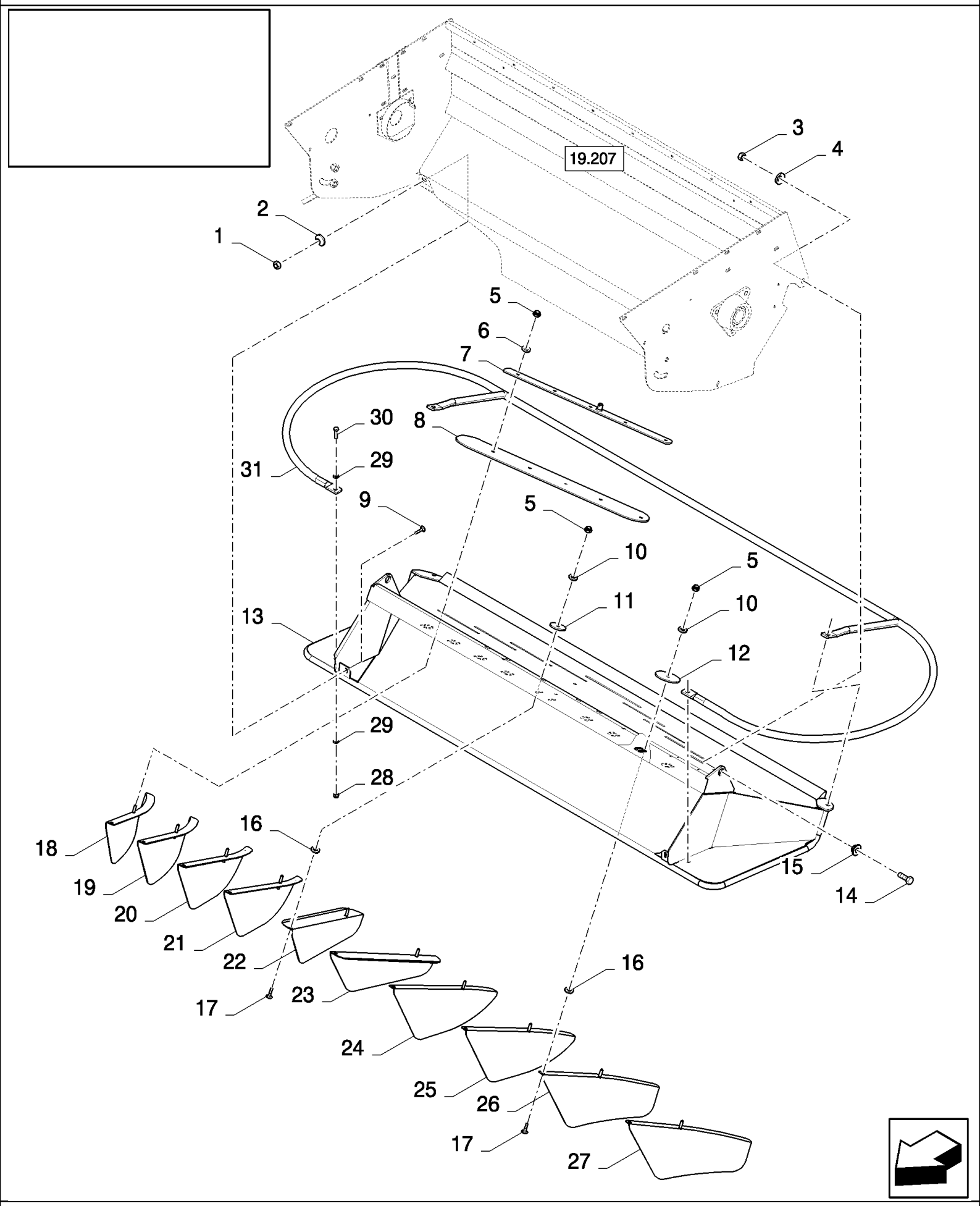

19.206(01) КОЛПАК РАЗБРАСЫВАТЕЛЯ

ссылка	Номер детали	Кол-во	Описание
1	89706690	2	Гайка , M8, Cl 8,
2	412650	2	Плоская шайба , Belleville, M8,
3	100020	2	Гайка , M16, Cl 8,
4	140048	2	Пружинная шайба , Belleville, M16,
5	86629542	AR	Контргайка , M8 x 1.25, Cl 8,
6	140016	AR	Плоская шайба , M8 x 16 x 1.6,
7	84435694	2	Антифрикционная накладка , , FOR CS520, CS540 ONLY, FOR CL560 ONLY
7	84435482	2	Антифрикционная накладка , , FOR CS640, CS660 ONLY
8	84435622	2	Антифрикционная накладка , , FOR CS520, CS540 ONLY, FOR CL560 ONLY
8	84065131	2	Антифрикционная накладка , , FOR CS640, CS660 ONLY
9	86507486	2	БОЛТ, С КВАДРАТНЫМ ПОДГОЛОВКОМ, Short NK, M8 x 20, Cl8.8, Full Thd,
10	140041	AR	Плоская шайба , M8 x 28 x 3,
11	84435270	2	Плоская шайба ,
12	84435269	AR	Плоская шайба ,
13	84434275	1	Рама , , FOR CS520, CS540 ONLY, FOR CL560 ONLY
13	84434285	1	Рама , , FOR CS640, CS660 ONLY
14	120090	2	Винт , Hex, M16 x 50, 8.8,
15	84435443	2	ВТУЛКА,
16	747812	AR	Плоская шайба , 15MM
17	308761	AR	БОЛТ, С КВАДРАТНЫМ ПОДГОЛОВКОМ, Short NK, M8 x 25, Cl8.8, Full Thd,
18	84434299	1	Отражатель , , FOR CS640, CS660 ONLY, BSN C383
18	84454358	1	Отражатель , , FOR CS640, CS660 ONLY, ASN D384
19	84434300	1	Отражатель , , BSN C383
19	84454361	1	Отражатель , , ASN D384
20	84439412	1	Отражатель , , BSN C383
20	84454363	1	Отражатель , , ASN D384
21	84439411	1	Отражатель , , BSN C383
21	84454365	1	Отражатель , , ASN D384
22	84435316	1	Отражатель ,
23	84435322	1	Отражатель ,
24	84439404	1	Отражатель , , BSN C383
24	84454366	1	Отражатель , , ASN D384
25	84439406	1	Отражатель , , BSN C383
25	84454367	1	Отражатель , , ASN D384
26	84434309	1	Отражатель , , BSN C383
26	84454369	1	Отражатель , , ASN D384
27	84434310	1	Отражатель , , FOR CS640, CS660 ONLY, BSN C383
27	84454370	1	Отражатель , , FOR CS640, CS660 ONLY, ASN D384
28	84430190	4	Гайка , M8, FOR CL560 ONLY
29	84430178	8	Плоская шайба , 8MM, FOR CL560 ONLY
30	84430189	4	Винт , M8x30, FOR CL560 ONLY
31	84430187	1	Ограждение , , FOR CL560 ONLY

19.207(01) ИЗМЕЛЬЧИТЕЛЬ, ФРЕЙМ РОТОРА

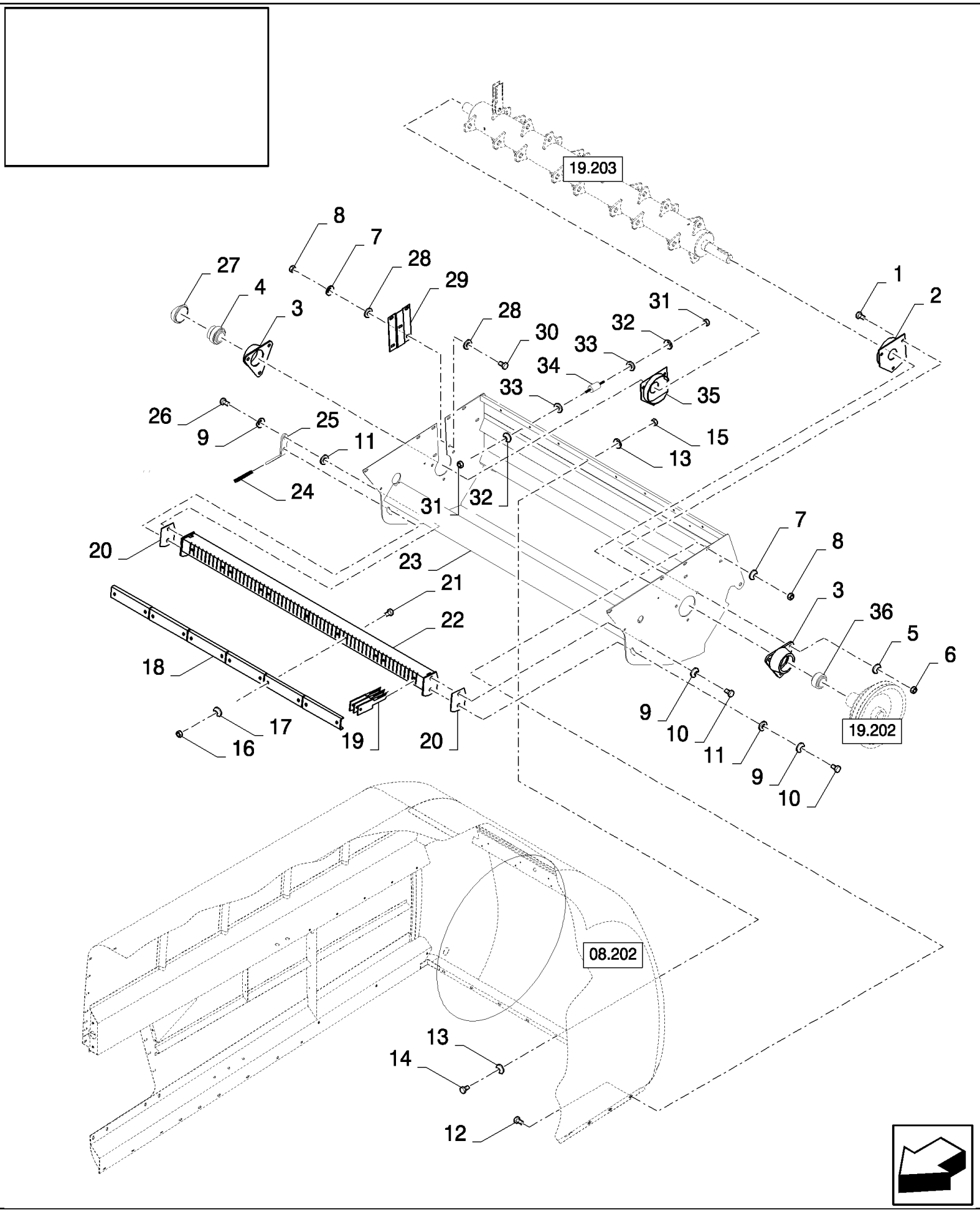

19.207(01) ИЗМЕЛЬЧИТЕЛЬ, ФРЕЙМ РОТОРА

ссылка	Номер детали	Кол-во	Описание
1	300389	6	БОЛТ, Hex, M12 x 35, 8.8, Full Thd,
2	84434806	1	Ограждение ,
3	84334208	2	Корпус подшипника ,
4	385424	2	ПОДШИПНИК В СБОРЕ,
5	140046	6	Плоская шайба , Belleville, M12,
6	9706685	6	Гайка , M12, Cl 8,
7	140045	9	Пружинная шайба , Belleville, M10,
8	100016	9	Гайка , M10, Cl 8,
9	140048	4	Пружинная шайба , Belleville, M16,
10	43167	2	БОЛТ, Hex, M16 x 30, 8.8, Full Thd,
11	140020	3	Плоская шайба , M16 x 30 x 3,
12	338949	7	БОЛТ, С КВАДРАТНЫМ ПОДГОЛОВКОМ, Short NK, M10 x 25, Cl8.8, Full Thd,
13	322358	AR	Пружинная шайба , Belleville, M8,
14	120104	AR	Винт , Hex, M8 x 20, 8.8,
15	89706690	AR	Гайка , M8, Cl 8,
16	86629542	AR	Контргайка , M8 x 1.25, Cl 8,
17	140041	AR	Плоская шайба , M8 x 28 x 3,
18	84434026	5	Фиксатор , , FOR CS520, CS540 ONLY, FOR CL560 ONLY
18	84434026	6	Фиксатор , , FOR CS640, CS660 ONLY
19	9516450	50	Нож , , FOR CS520, CS540 ONLY, FOR CL560 ONLY
19	9516450	60	Нож , , FOR CS640, CS660 ONLY
20	84434200	AR	Толщинная прокладка ,
21	86528166	AR	БОЛТ, Hex, M8 x 120, 8.8, M8x120
22	84440055	1	Суппорт , , FOR CS520, CS540 ONLY, FOR CL560 ONLY
22	84440064	1	Суппорт , , FOR CS640, CS660 ONLY
23	84434061	1	Рама , , FOR CS520, CS540 ONLY, FOR CL560 ONLY, BSN C487
23	87373173	1	Рама , , FOR CL560 ONLY, FOR CS520, CS540 ONLY, ASN D488
23	84434060	1	Рама , , FOR CS640, CS660 ONLY, BSN C487
23	87373172	1	Рама , , FOR CS640, CS660 ONLY, ASN D488
24	84439164	1	Рукоятка ,
25	84434209	1	Рычаг ,
26	43168	2	БОЛТ, Hex, M16 x 40, 8.8,
27	137395	1	Пыльник ,
28	140042	4	Плоская шайба , M10 x 34 x 3,
29	84440375	1	Пластина ,
30	43139	2	Винт , Hex, M10 x 25, 8.8, Full Thd, M10x25
31	15896221	4	Гайка , M6, Cl 10,
32	322357	4	Пружинная шайба , Belleville, M6,
33	448516	4	Распорка ,
34	9513734	4	Сайлентблок ,
35	84434825	1	Ограждение ,
36	385424	1	ПОДШИПНИК В СБОРЕ, , BSN C375
36	84453848	2	ПОДШИПНИК, ШАРИКОВЫЙ, , ASN D376

19.208(01) РАЗБРАСЫВАТЕЛЬ МЯКИНЫ

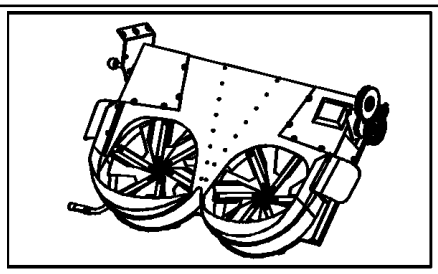

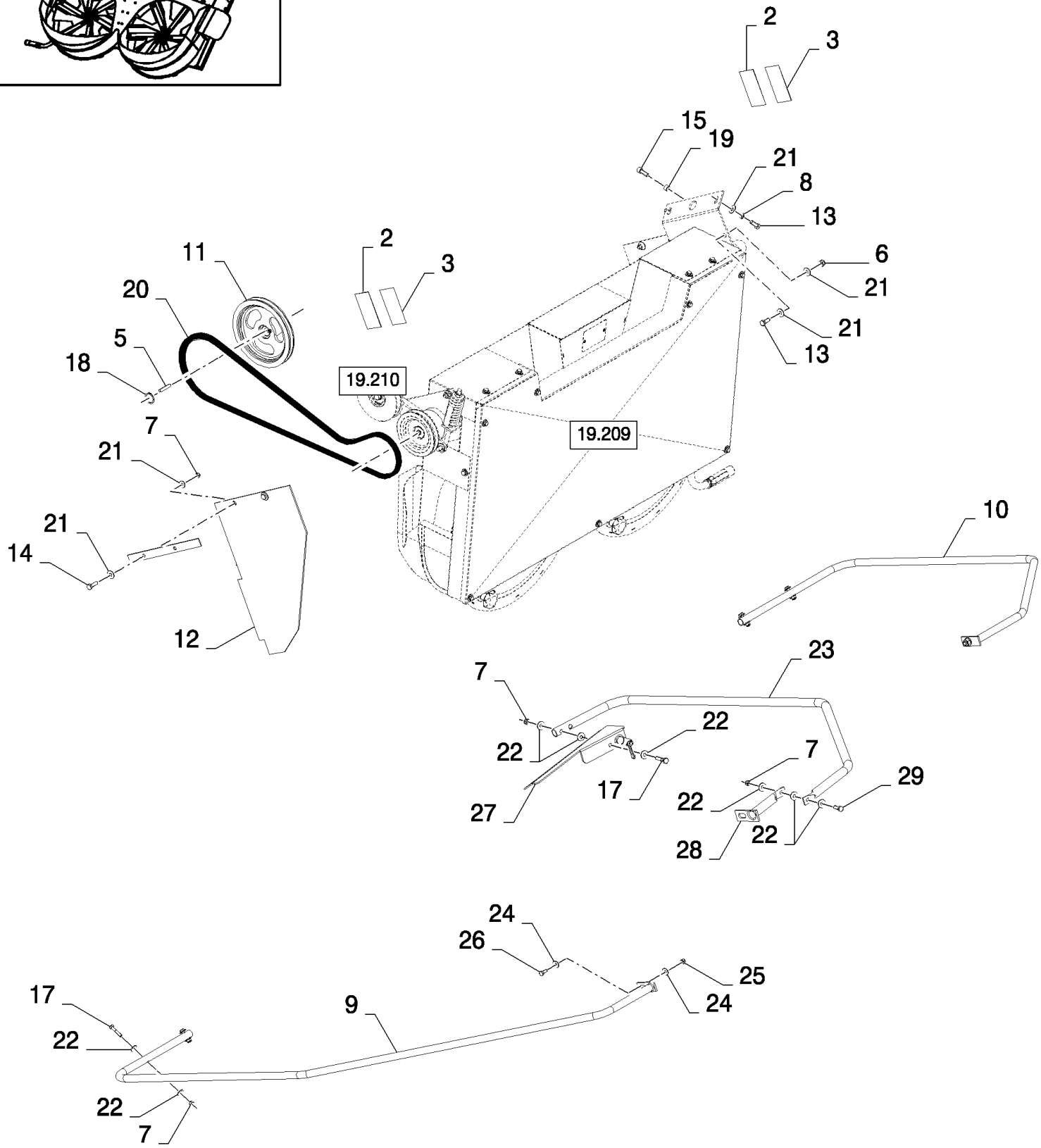

19.208(01) РАЗБРАСЫВАТЕЛЬ МЯКИНЫ

ссылка	Номер детали	Кол-во	Описание
1	84800261	2	КРОНШТЕЙН,
2	84056170	2	Пиктограмма ,
3	84014117	2	Пиктограмма ,
4	84800262	1	Посадочное место ,
5	170010	1	Шпонка , M10
6	100037	8	Гайка , M10 x 1.5, Cl 8, 8M
7	86629542	AR	Контргайка , M8 x 1.25, Cl 8, 10.2MM
8	140045	2	Пружинная шайба , Belleville, M10,
9	84800263	1	Трубопровод ,
10	84800264	1	Трубопровод , , FOR CS520, CS540 ONLY
11	84800265	1	Шкив ,
12	84800266	2	Кожух ,
13	43139	6	Винт , Hex, M10 x 25, 8.8, Full Thd, M10x25
14	43140	4	БОЛТ, Hex, M10 x 30, 8.8, Full Thd,
15	300442	1	Винт , Hex Soc Hd, M10 x 30, 8.8,
16	120104	2	Винт , Hex, M8 x 20, 8.8, , FOR CS640, CS660 ONLY
17	43129	AR	БОЛТ, Hex, M8 x 40, 8.8,
18	370003	1	Стопорное кольцо , M30, Ext,
19	84800267	1	Распорка ,
20	84790244	1	BELT, TRANSMISSION,
21	378244	18	Плоская шайба , M10,
22	307789	AR	Плоская шайба , 8.4MM
23	84800268	1	Трубопровод , , FOR CS640, CS660 ONLY
24	140223	4	Плоская шайба ,
25	100038	2	Гайка , M12 x 1.75, Cl 8,
26	300388	2	Винт , Hex, M12 x 25, 8.8,
27	84800269	1	КРОНШТЕЙН, , FOR CS640, CS660 ONLY
28	84800270	1	Трубопровод , , FOR CS640, CS660 ONLY
29	43127	1	БОЛТ, Hex, M8 x 25, 8.8, , FOR CS640, CS660 ONLY

19.209(01) РАЗБРАСЫВАТЕЛЬ МЯКИНЫ

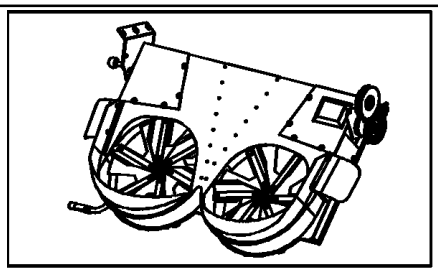

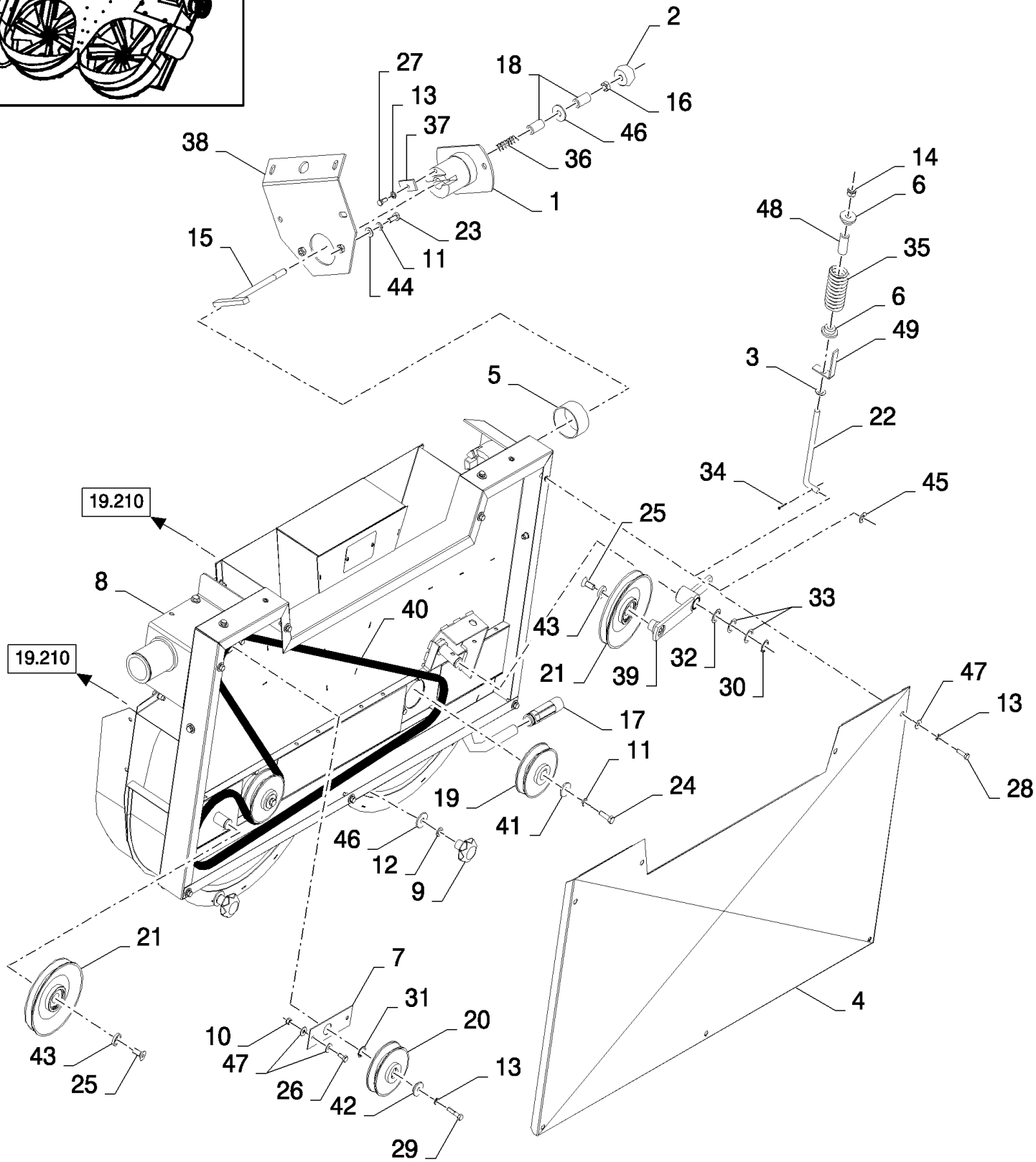

19.209(01) РАЗБРАСЫВАТЕЛЬ МЯКИНЫ

ссылка	Номер детали	Кол-во	Описание
1	84800233	1	Сектор зубчатый ,
2	84074787	1	Рукоятка ,
3	84043655	1	Плоская шайба ,
4	84800235	1	Пластина , , FOR CS520, CS540 ONLY
4	84800236	1	Пластина , , FOR CS640, CS660 ONLY
5	84056131	1	ВТУЛКА,
6	84056165	AR	Винт ,
7	84056128	1	Пластина ,
8	84800247	1	Посадочное место , , FOR CS520, CS540 ONLY
8	84800248	1	Посадочное место , , FOR CS640, CS660 ONLY
9	84800253	2	Рукоятка ,
10	86629542	AR	Контргайка , M8 x 1.25, Cl 8,
11	140045	AR	Пружинная шайба , Belleville, M10,
12	84019576	AR	Плоская шайба , 12.2MM
13	322358	AR	Пружинная шайба , Belleville, M8,
14	100038	1	Гайка , M12 x 1.75, Cl 8,
15	84056126	1	Стержень ,
16	9706685	1	Гайка , M12, Cl 8,
17	84056140	1	Рукоятка изогнутая ,
18	84056127	2	ВТУЛКА,
19	84074791	2	Шкив ,
20	84074790	1	Шкив , , FOR CS520, CS540 ONLY
20	84056120	1	Шкив , , FOR CS640, CS660 ONLY
21	84056124	1	Шкив ,
22	84056165	2	Винт ,
23	43139	2	Винт , Hex, M10 x 25, 8.8, Full Thd, M10x25
24	43140	AR	БОЛТ, Hex, M10 x 30, 8.8, Full Thd,
25	9837786	2	Винт , Hex Soc Hd, M12 x 20, 8.8, M12x20
26	16043224	18	БОЛТ, Hex, M8 x 16, 8.8, Full Thd,
27	120104	AR	Винт , Hex, M8 x 20, 8.8,
28	43127	AR	БОЛТ, Hex, M8 x 25, 8.8,
29	300381	1	БОЛТ, Hex, M8 x 35, 8.8, M8x35
30	370002	1	Стопорное кольцо , M25, Ext,
31	84056134	1	Стопорное кольцо ,
32	84074788	1	Толщинная прокладка , THK. : 1MM
33	84074789	2	Толщинная прокладка , THK. : 2MM
34	130004	1	Шплинт , M3.2 x 25,
35	84056141	1	Пружина ,
36	84074786	1	Пружина ,
37	84056151	1	Крышка ,
38	84800255	1	Суппорт ,
39	84800257	1	РЫЧАГ,
40	84790355	1	BELT, TRANSMISSION, , FOR CS520, CS540 ONLY
40	84790356	1	BELT, TRANSMISSION, , FOR CS640, CS660 ONLY
41	84056153	2	Плоская шайба ,

19.209(01) РАЗБРАСЫВАТЕЛЬ МЯКИНЫ

ссылка	Номер детали	Кол-во	Описание
42	84056137	1	Плоская шайба ,
43	84056154	2	Плоская шайба ,
44	378244	AR	Плоская шайба , M10,
45	140223	1	Плоская шайба , 12.5MM
46	84019577	3	Плоская шайба , 13MM
47	307789	AR	Плоская шайба , 8.4MM
48	84800259	1	ВТУЛКА,
49	84800260	1	Индикатор ,

19.210(01) РАЗБРАСЫВАТЕЛЬ МЯКИНЫ, РОТОРЫ

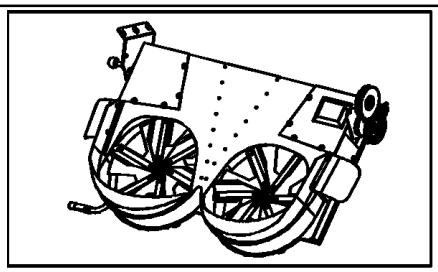

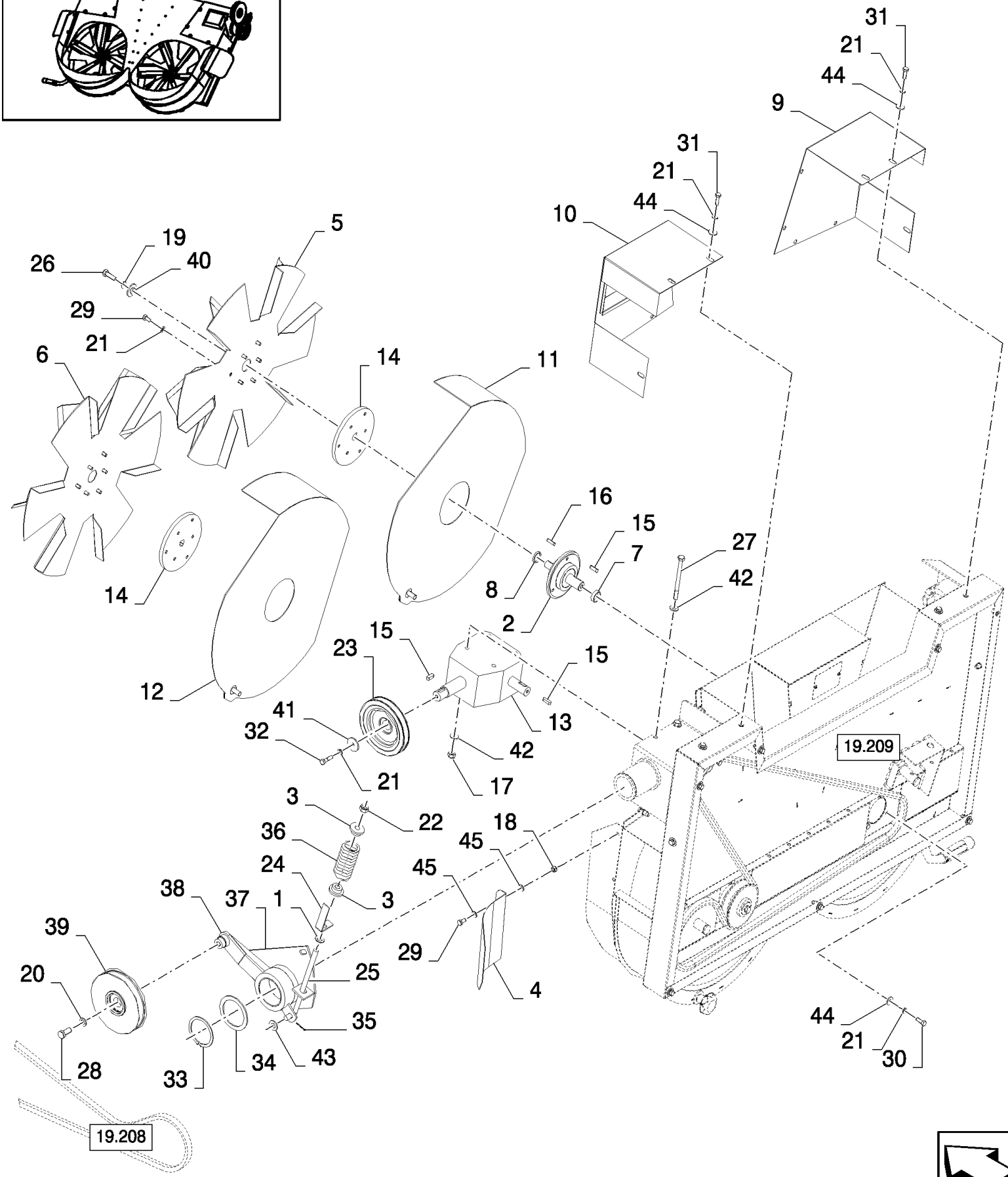

19.210(01) РАЗБРАСЫВАТЕЛЬ МЯКИНЫ, РОТОРЫ

ссылка	Номер детали	Кол-во	Описание
1	84043655	1	Плоская шайба ,
2	84800234	2	Ступица ,
3	84056165	AR	Винт ,
4	84800237	2	Пластина , , FOR CS520, CS540 ONLY
4	84800238	2	Пластина , , FOR CS640, CS660 ONLY
5	84800239	1	Ротор , , FOR CS520, CS540 ONLY
5	84800240	1	Ротор , , FOR CS640, CS660 ONLY
6	84800241	1	Ротор , , FOR CS520, CS540 ONLY
6	84800242	1	Ротор , , FOR CS640, CS660 ONLY
7	84056129	2	Распорка ,
8	84056133	2	Распорка ,
9	84800243	1	Крышка , , FOR CS520, CS540 ONLY
9	84800244	1	Крышка , , FOR CS640, CS660 ONLY
10	84800245	1	Крышка , , FOR CS520, CS540 ONLY
10	84800246	1	Крышка , , FOR CS640, CS660 ONLY
11	84800249	1	Крышка , , FOR CS520, CS540 ONLY
11	84800250	1	Крышка , , FOR CS640, CS660 ONLY
12	84800251	1	Крышка , , FOR CS520, CS540 ONLY
12	84800252	1	Крышка , , FOR CS640, CS660 ONLY
13	84056139	1	Коробка передач ,
14	84056121	2	Ступица ,
15	170005	4	Шпонка ,
16	84056144	2	Шпонка ,
17	100037	4	Гайка , M10 x 1.5, Cl 8,
18	86629542	AR	Контргайка , M8 x 1.25, Cl 8,
19	140045	AR	Пружинная шайба , Belleville, M10,
20	84019576	AR	Плоская шайба , 12.2MM
21	322358	AR	Пружинная шайба , Belleville, M8,
22	100038	1	Гайка , M12 x 1.75, Cl 8,
23	84800254	1	Шкив ,
24	84056132	1	Индикатор ,
25	84056165	1	Винт ,
26	43140	AR	БОЛТ, Hex, M10 x 30, 8.8, Full Thd,
27	120118	4	БОЛТ, Hex, M10 x 120, 8.8, Full Thd,
28	9706687	1	Винт , Hex, M12 x 30, 8.8,
29	16043224	AR	БОЛТ, Hex, M8 x 16, 8.8, Full Thd,
30	120104	AR	Винт , Hex, M8 x 20, 8.8,
31	43127	AR	БОЛТ, Hex, M8 x 25, 8.8,
32	300381	1	БОЛТ, Hex, M8 x 35, 8.8, M8x35
33	300636	1	Стопорное кольцо , M70, Ext,
34	84056138	1	Толщинная прокладка , THK. : 3.5MM
35	130004	1	Шплинт , M3.2 x 25,
36	84056141	1	Пружина ,
37	84800256	1	Суппорт ,
38	84800258	1	РЫЧАГ,

19.210(01) РАЗБРАСЫВАТЕЛЬ МЯКИНЫ, РОТОРЫ

ссылка	Номер детали	Кол-во	Описание
39	84056163	1	Шкив ,
40	84056152	2	Плоская шайба ,
41	84056137	1	Плоская шайба ,
42	378244	AR	Плоская шайба , M10,
43	140223	1	Плоская шайба , 12.5MM
44	307789	AR	Плоская шайба , 8.4MM
45	378243	8	Плоская шайба , M8,

HEADERS	**BEC CUEILLEUR**	**BARRA**	**SKÆREBORDE**
BARRA	**SCHNEIDWERK**	**CABEÇALHO DE CEIFA**	**MAAIBORDEN**

SEC. 20

High-Capacity Grain Header
SEE CATALOGUE 603.27.017.00

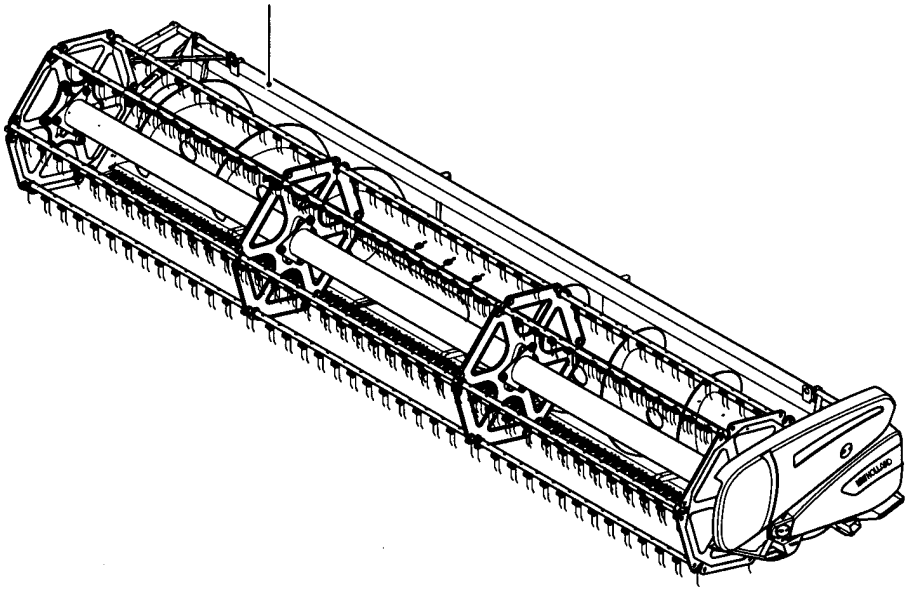

Maize Header
SEE CATALOGUE 603.27.007.00

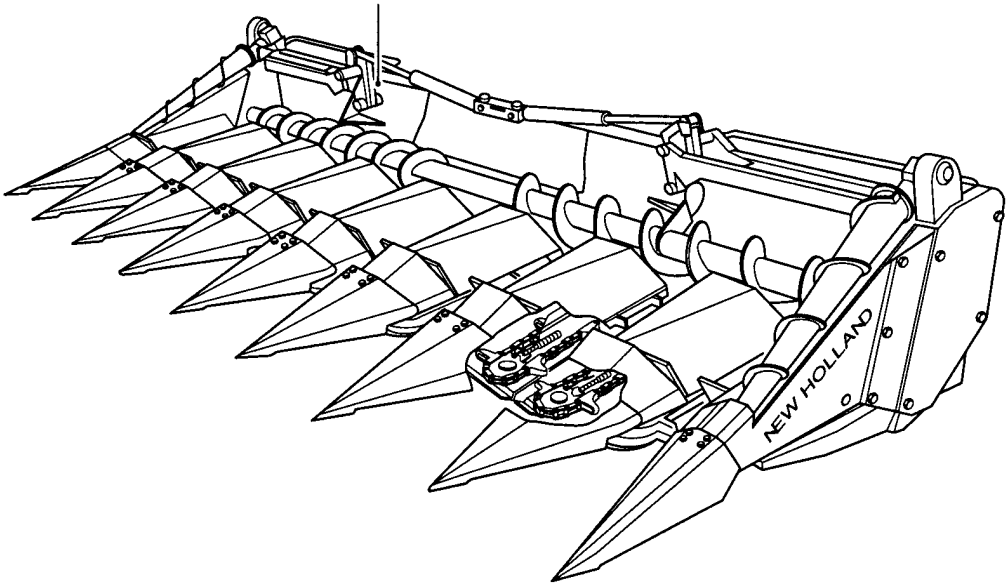

20.000(01) ЖАТКИ

ссылка	Номер детали	Кол-во	Описание

0.0016(01) MAIN SECTIONS

MAIN SECTIONS	**SECTIONS PRINCIPALES**	**SECCIONES PRINCIPALES**	**HOVEDAFSNIT**
SEZIONI PRINCIPALI	**HAUPTABSCHNITTE**	**SECÇÕES PRINCIPAIS**	**HOOFDSECTIES**

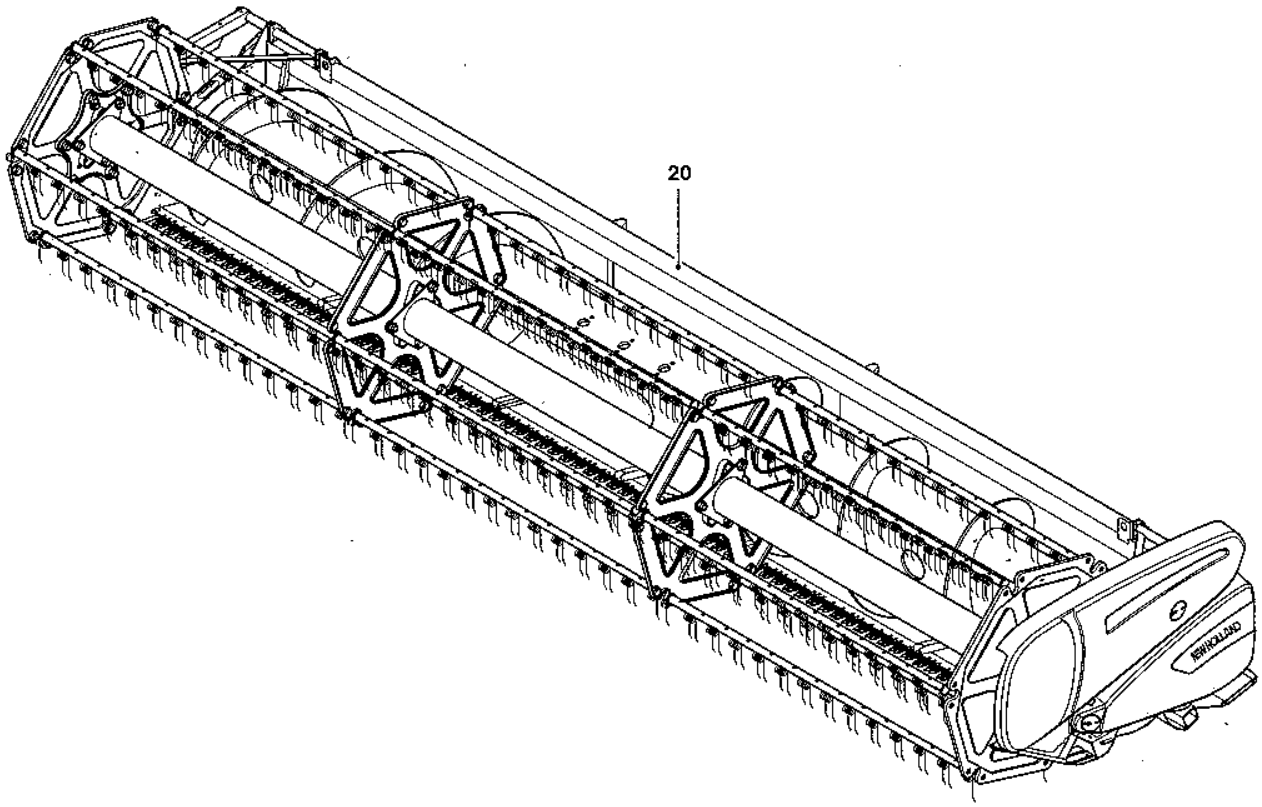

0.0016(01) MAIN SECTIONS

ссылка	Номер детали	Кол-во	Описание

ACCESSORIES	**ACCESSOIRES**	**ACCESORIOS**	**TILBEHØR**
ACCESSORI	**ZUBEHÖR**	**ACESSORIOS**	**TOEBEHOREN**

SEC. 18

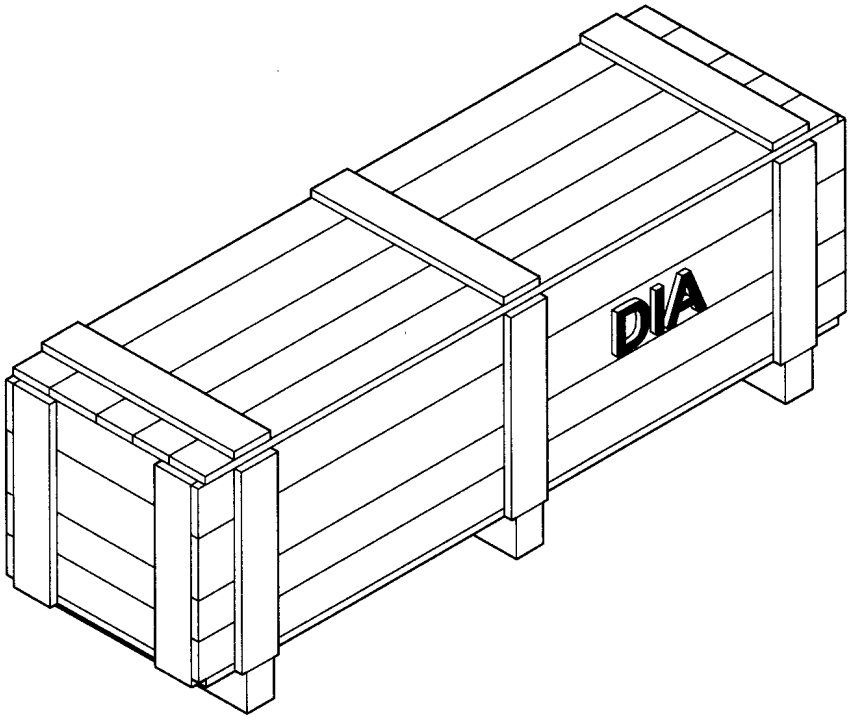

ссылка	Номер детали	Кол-во	Описание

HEADERS	**BEC CUEILLEUR**	**BARRA**	**SKÆREBORDE**
BARRA	**SCHNEIDWERK**	**CABEÇALHO DE CEIFA**	**MAAIBORDEN**

SEC. 20

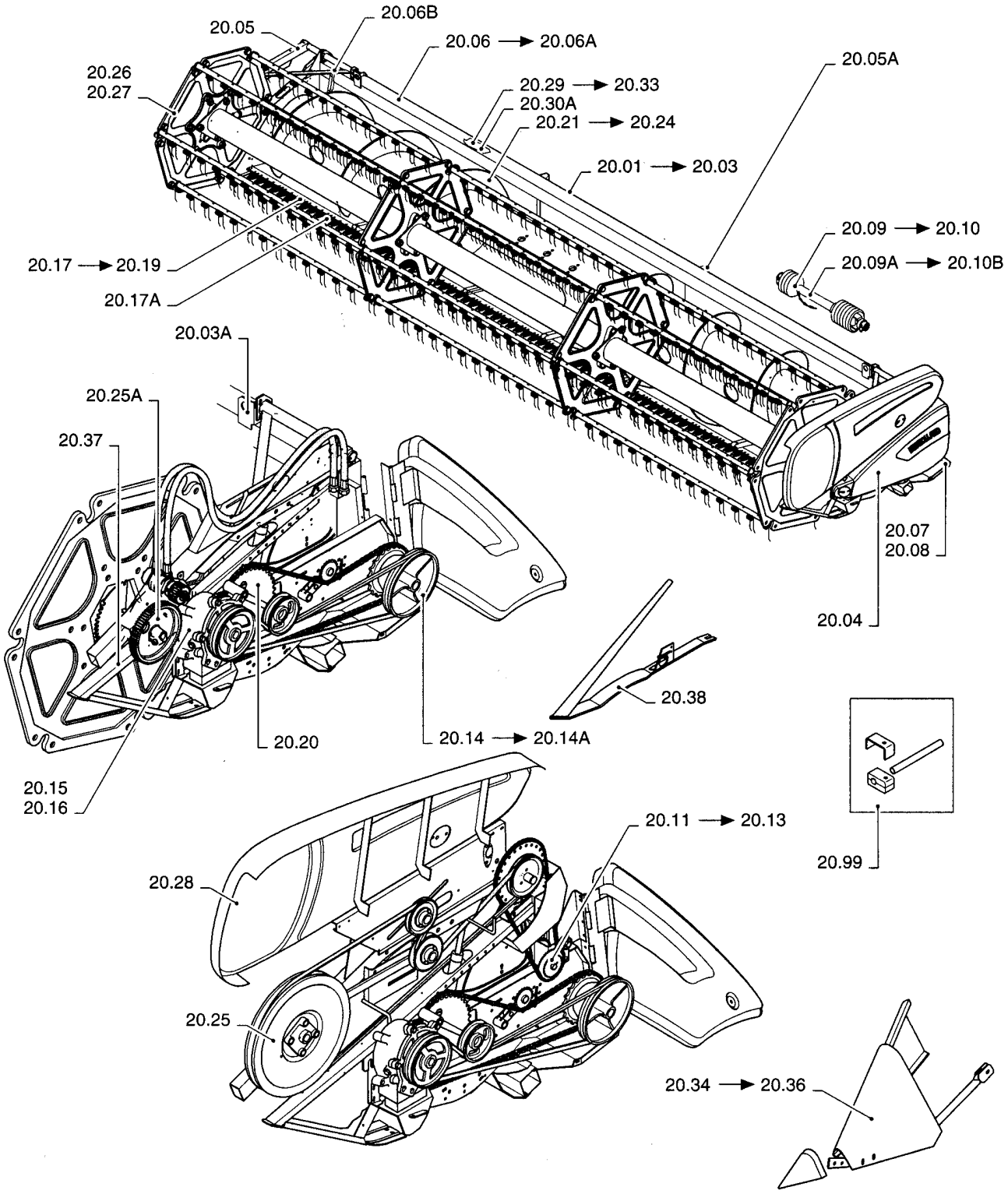

ссылка	Номер детали	Кол-во	Описание

VERSION LIST
ELENCO VERSIONI
LISTE DE VERSION
VERZEICHNIS DER VERSIONEN

LISTA DE VERSIONES
LISTA DAS VERSÕES
TYPELISTE
LIJST VAN VERSIES

Vehicle Modello Modele Modells	Modelo Modelo Model Model	Chassi Telaio Chassis Fahrgestell	Chasis Armação Stativ Raam
	--=header width		
High-Capacity Grain Header	--3.....	(Zedelgem) Untill Season 06	
	--7.....	(Zedelgem) From Season 07	
	--9.....	(Poland)	
Extra-Capacity Grain Header	--3.....	(Zedelgem) Untill Season 06	
	--7.....	(Zedelgem) From Season 07	
	--9.....	(Poland)	
Varifeed Grain Header	--3.....	(Zedelgem) Untill Season 06	
	--7.....	(Zedelgem) From Season 07	
	--9.....	(Poland)	

HIGH-CAPACITY GRAIN HEADER (1/02-) - General

0.0037(01) VERSION LIST

ссылка	Номер детали	Кол-во	Описание

0.0038(01) IDENTIFICATION PLATES

IDENTIFICATION PLATES
TARGHETTE DI IDENTIFICAZIONE
PLAQUES D'IDENTIFICATION
TYPENSCHILDER

PLACAS DE IDENTIFICACIÓN
CHAPAS DE IDENTIFICAÇÃO
IDENTIFIKATIONSPLADER
IDENTIFICATIEPLATEN

VEHICLE IDENTIFICATION
IDENTIFICAZIONE MODELLO
IDENTIFICATION MODELE
KENNZEICHEN MODELLS
IDENTIFICACION MODELO
IDENTIFICAÇÃO DO MODELO
MODELKENDINGSPLADE
MODELIDENTIFICATIE

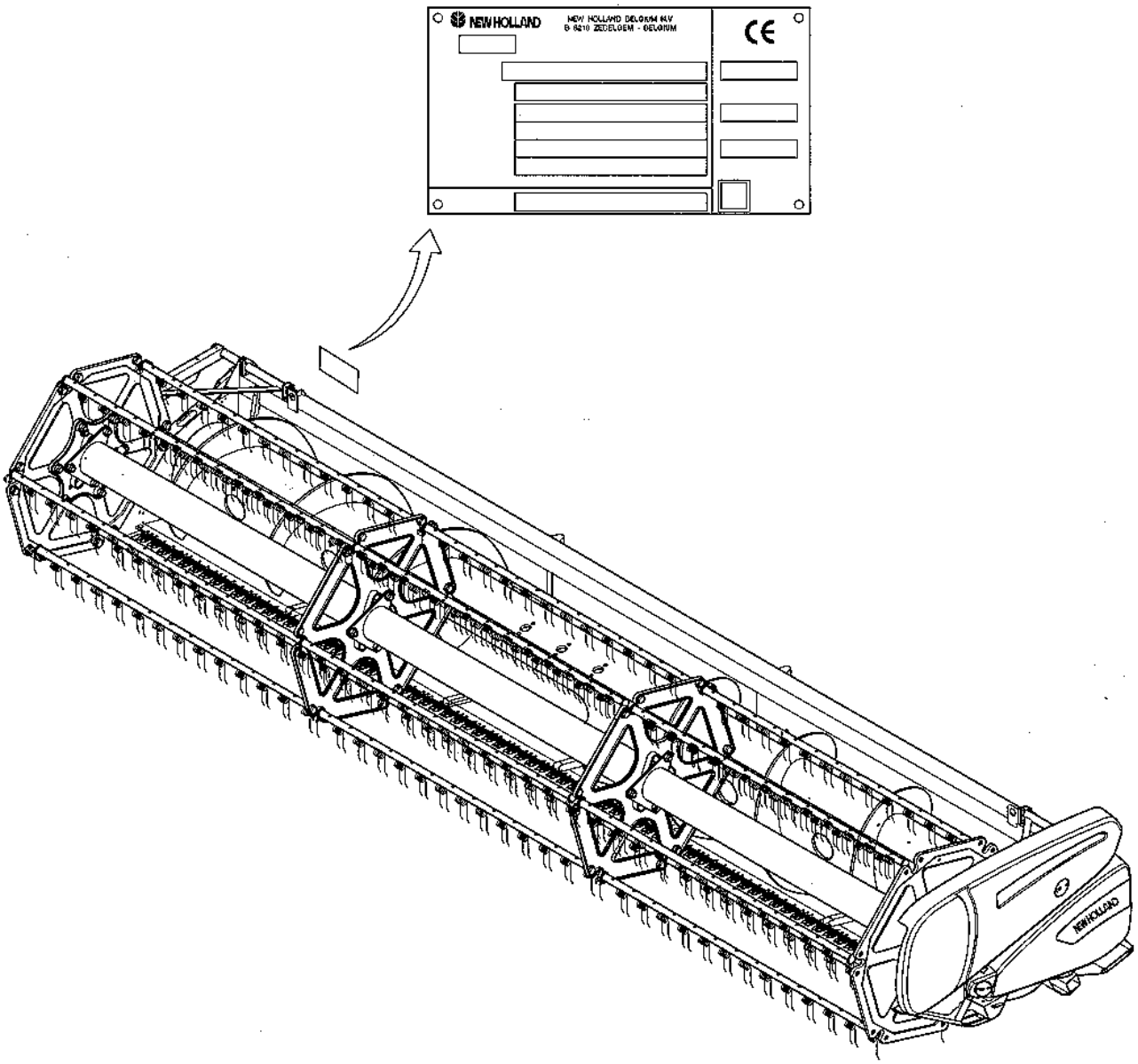

0.0038(01) IDENTIFICATION PLATES

ссылка	Номер детали	Кол-во	Описание

MAINTENANCE PARTS
PARTICOLARI PER LA MANUTENZIONE
PIECES DE MAINTENANCE
TEILE FÜR DIE INSTANDHALTUNG

PIEZAS DE MANTENIMIENTO
PEÇAS DE MANUTENÇÃO
VEDLIGEHOLDELSESDELE
ONDERDELEN VOOR ONDERHOUD

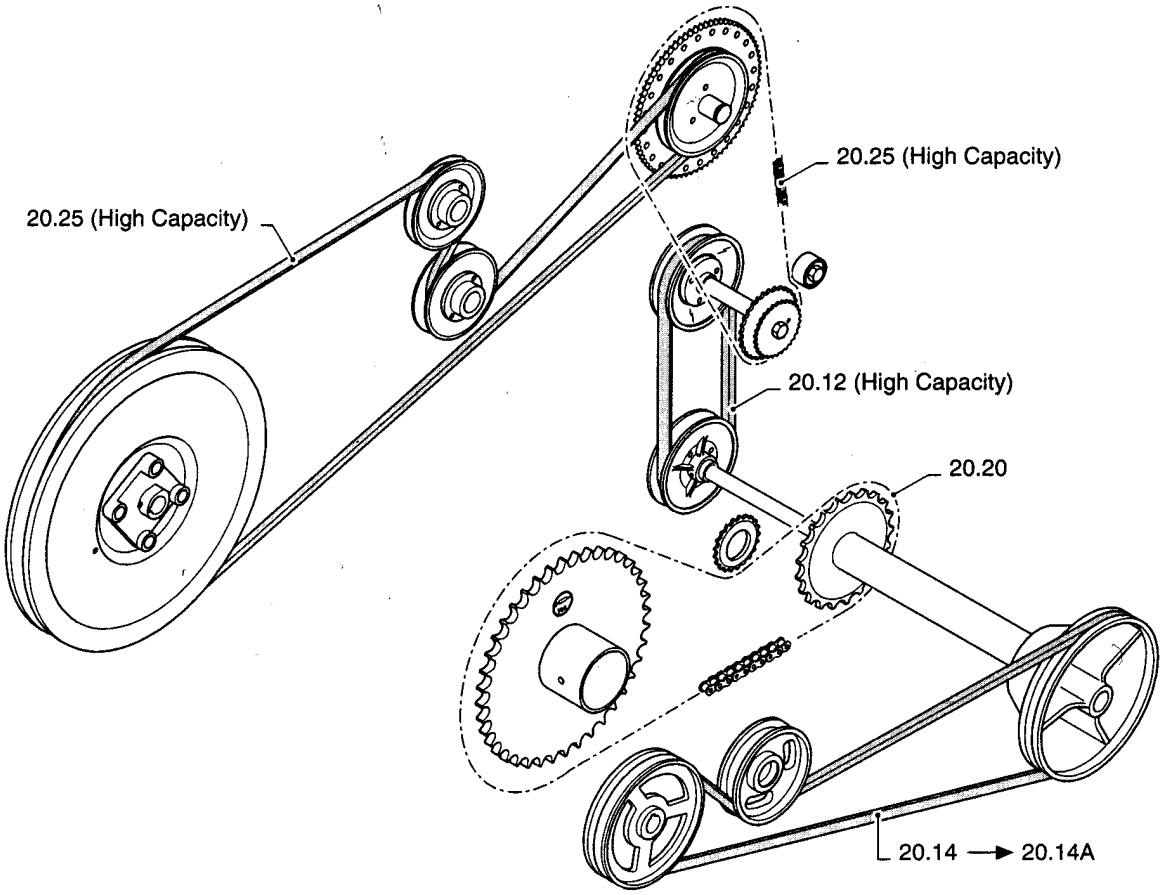

0.0039(01) MAINTENANCE PARTS

ссылка	Номер детали	Кол-во	Описание

0.0039A(01) MAINTENANCE PARTS

MAINTENANCE PARTS
PARTICOLARI PER LA MANUTENZIONE
PIECES DE MAINTENANCE
TEILE FÜR DIE INSTANDHALTUNG

PIEZAS DE MANTENIMIENTO
PEÇAS DE MANUTENÇÃO
VEDLIGEHOLDELSESDELE
ONDERDELEN VOOR ONDERHOUD

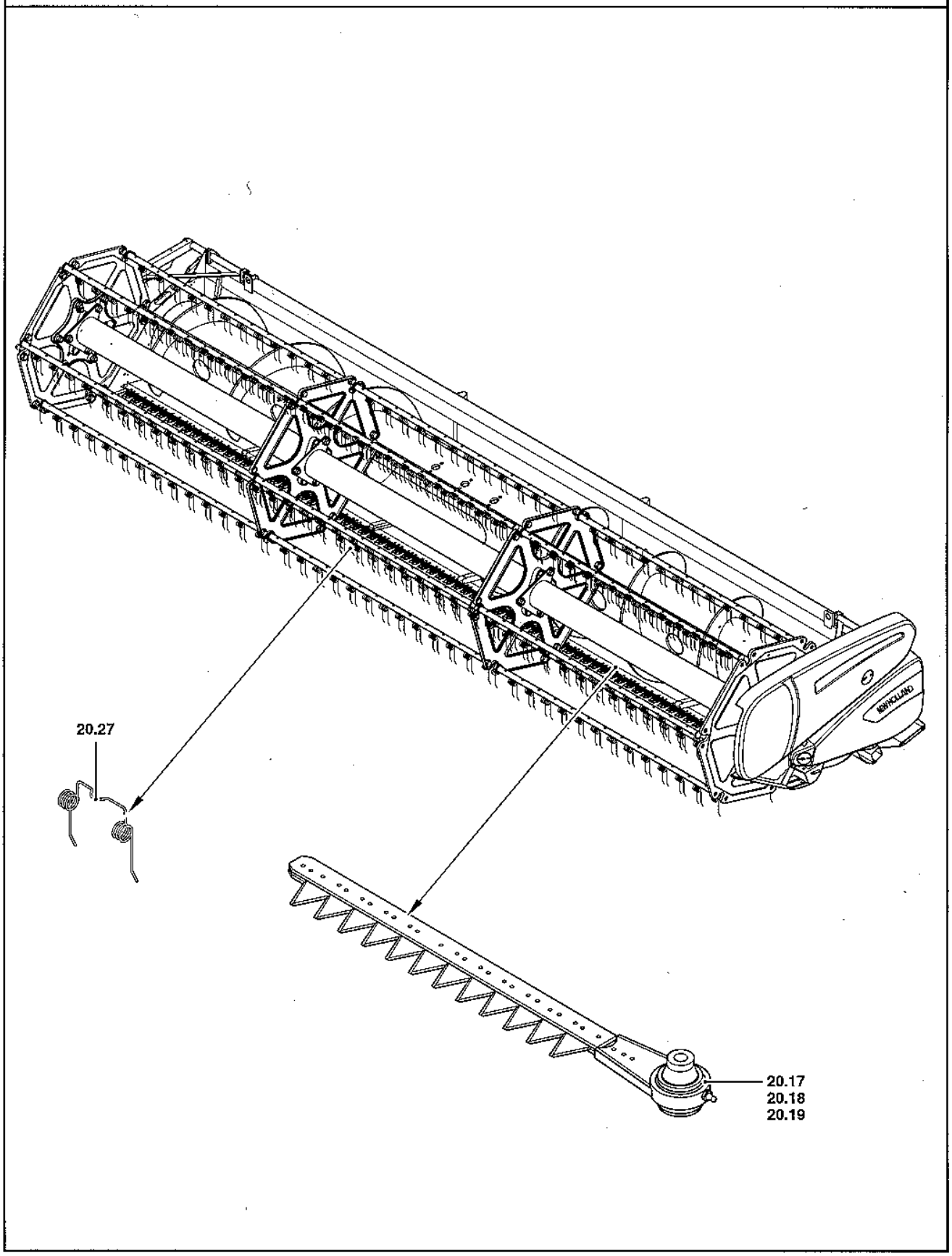

0.0039A(01) MAINTENANCE PARTS

ссылка	Номер детали	Кол-во	Описание

CODE TABLE
TABELLA CODICI
TABLE DES CODES
KODETABELLE

TABLA DE CÓDIGOS
TABELA DE CÓDIGOS
KODESKEMA
CODETABEL

Rules for modification codes

Identify the 3 mid digits (=SERIES) of the serial number of your machine. Eg.: 173**102**032

Modification codes begin with:
C for a part number valid UNTIL series ...,
F for a part number valid FROM series ... UNTIL series ...,
D for a part number valid FROM series ... ONWARDS.

Example:
C092: part number valid until series 092
F093109: part number valid between series 093 and 109
D110: part number valid from series 110 onwards
If your machine has serial number 173**102**032, choose the second part number in our example since 102 is between 093 and 109.

CODE	WWHEAD -- =width
C619	--3001001 to --3619999
C630	--3001001 to --3630999
C649	--3001001 to --3649999
D620	--3620001
D631	--3631001
D650	--3650001

HIGH-CAPACITY GRAIN HEADER (1/02-) - General

0.0041(01) CODE TABLE

ссылка	Номер детали	Кол-во	Описание

ACCESSORIES	**ACCESSOIRES**	**ACCESORIOS**	**TILBEHØR**
ACCESSORI	**ZUBEHÖR**	**ACESSORIOS**	**TOEBEHOREN**

SEC. 18

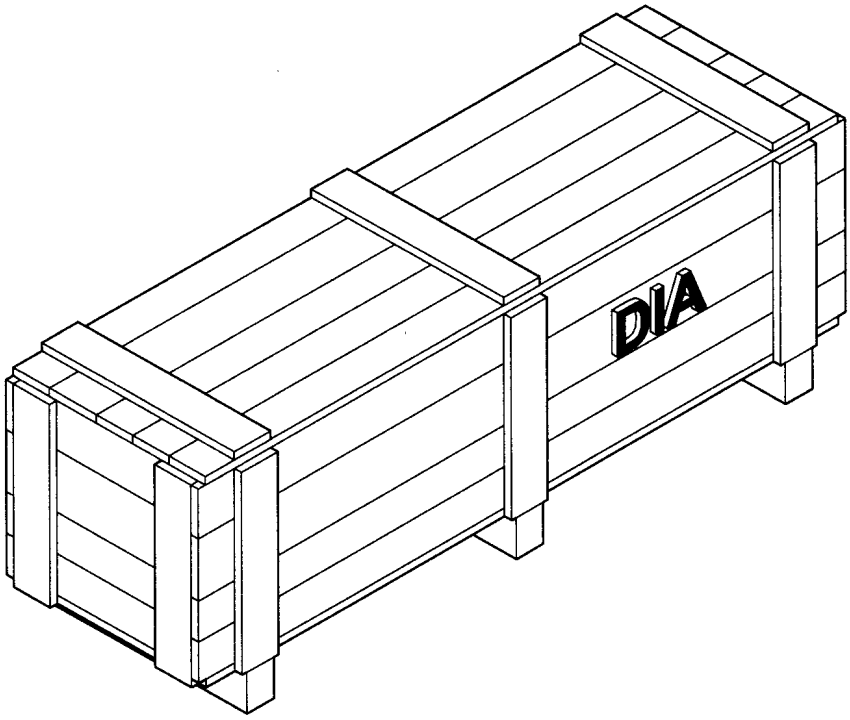

ссылка	Номер детали	Кол-во	Описание

18.80741930(01) FEEDING PLATE

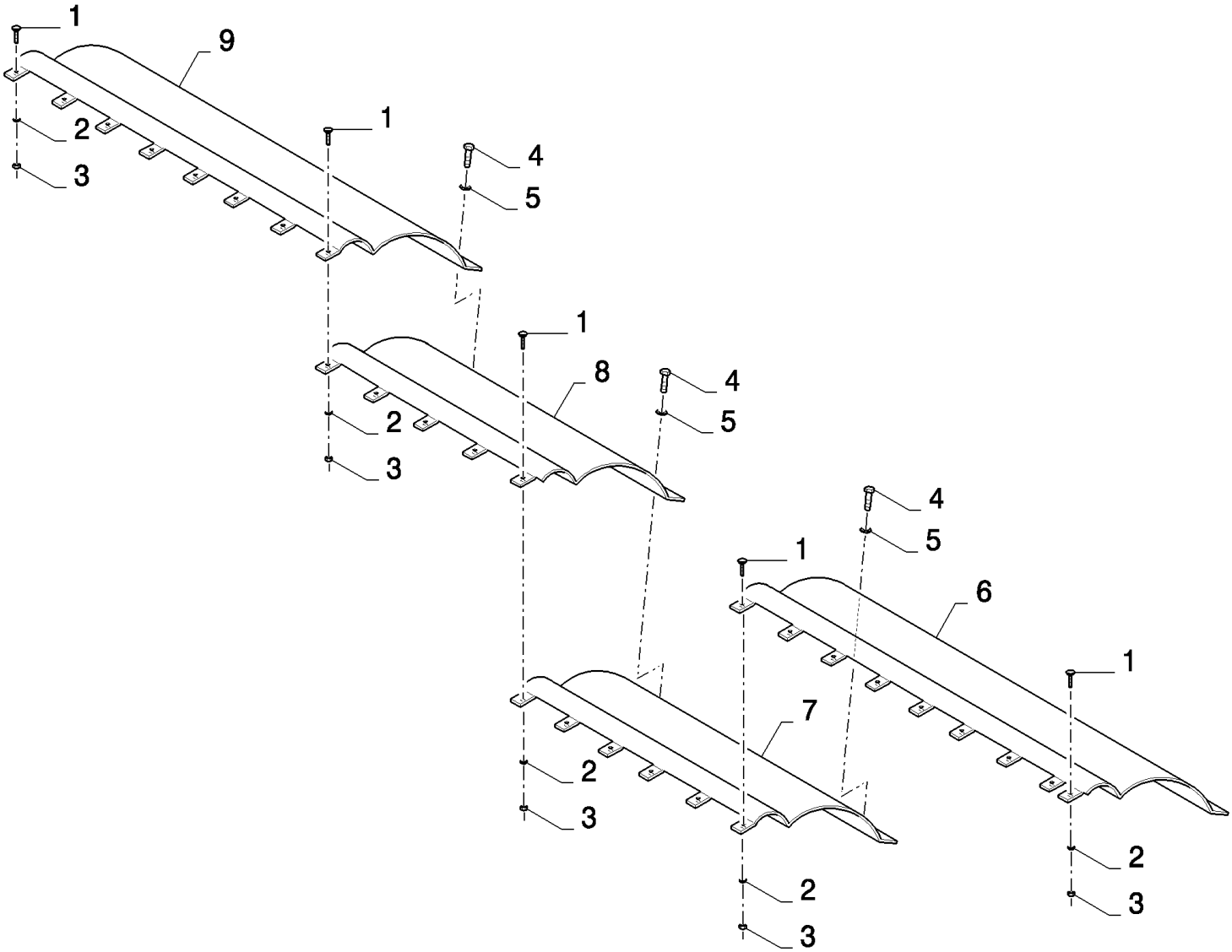

18.80741930(01) FEEDING PLATE

ссылка	Номер детали	Кол-во	Описание
	80741930	1	Дилерский комплект (DIA), комбайны,
1	86507486	25	БОЛТ, С КВАДРАТНЫМ ПОДГОЛОВКОМ, Short NK, M8 x 20, Cl8.8, Full Thd,
2	322358	25	Пружинная шайба , Belleville, M8,
3	9706690	25	Гайка , M8, Cl 8,
4	412684	26	Винт , M6x13
5	140015	26	Плоская шайба , 6MM
6	80740661	1	Пластина ,
7	80740663	1	Пластина ,
8	80740665	1	Пластина ,
9	80740662	1	Пластина ,

18.80742035(01) FEEDING PLATE

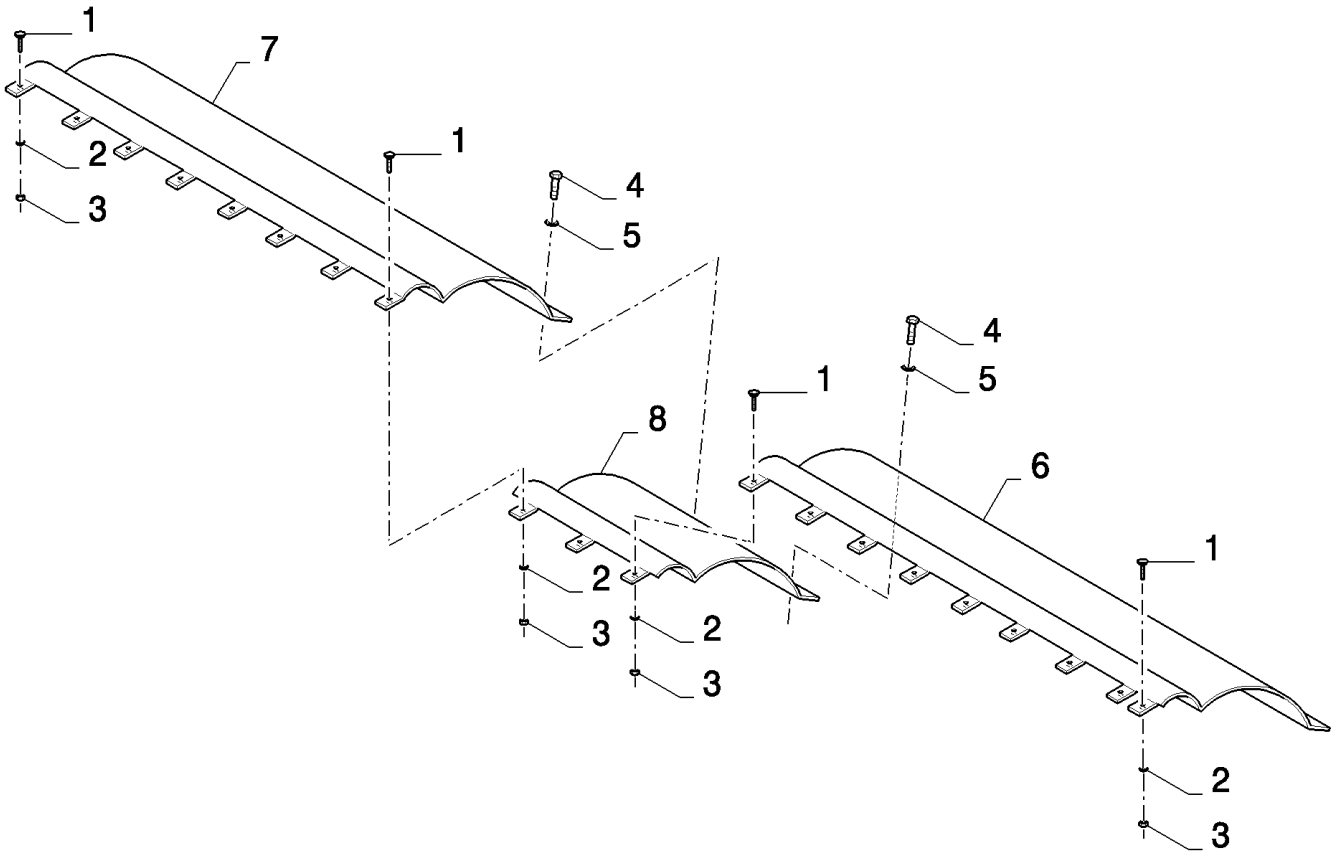

18.80742035(01) FEEDING PLATE

ссылка	Номер детали	Кол-во	Описание
	80742035	1	Дилерский комплект (DIA), комбайны,
1	86507486	18	БОЛТ, С КВАДРАТНЫМ ПОДГОЛОВКОМ, Short NK, M8 x 20, Cl8.8, Full Thd,
2	322358	18	Пружинная шайба , Belleville, M8,
3	9706690	18	Гайка , M8, Cl 8,
4	412684	22	Винт , M6x13
5	140015	22	Плоская шайба , 6MM
6	80740661	1	Пластина ,
7	80740662	1	Пластина ,
8	80740664	1	Пластина ,

18.80742036(01) FEEDING PLATE

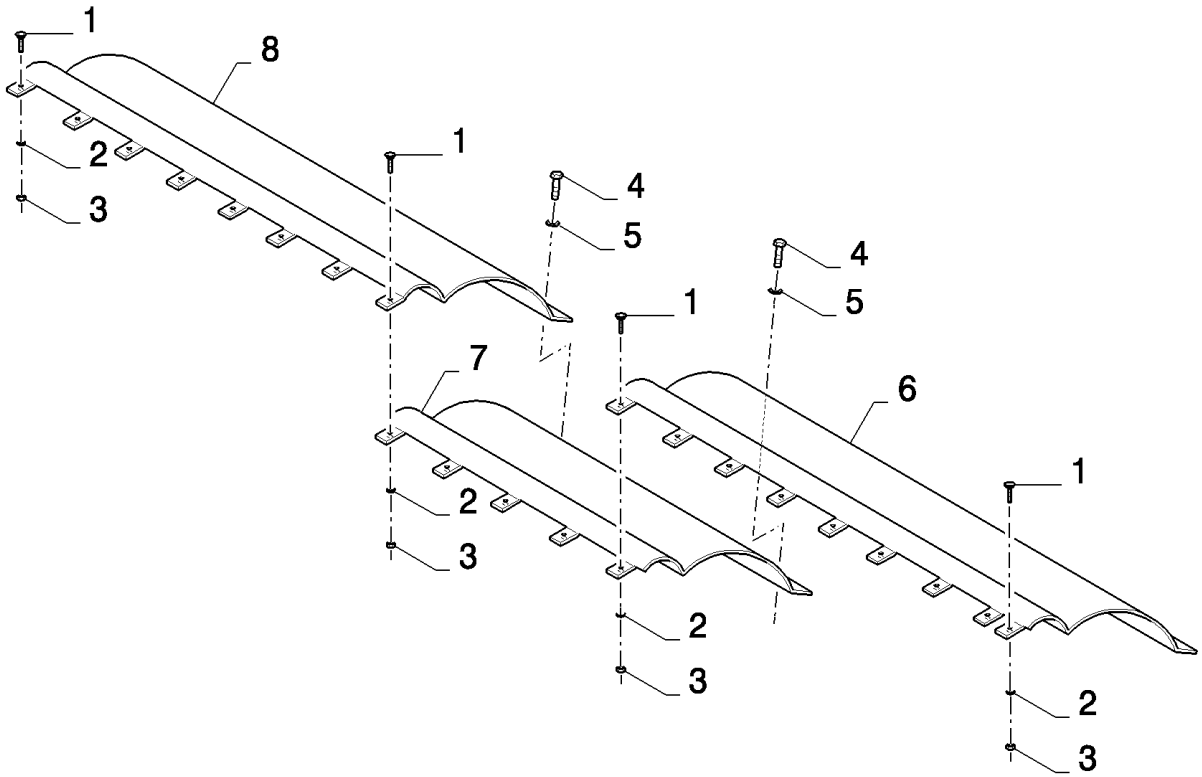

18.80742036(01) FEEDING PLATE

ссылка	Номер детали	Кол-во	Описание
	80742036	1	Дилерский комплект (DIA), комбайны,
1	86507486	21	БОЛТ, С КВАДРАТНЫМ ПОДГОЛОВКОМ, Short NK, M8 x 20, Cl8.8, Full Thd,
2	322358	21	Пружинная шайба , Belleville, M8,
3	9706690	21	Гайка , M8, Cl 8,
4	412684	22	Винт , M6x13
5	140015	22	Плоская шайба , 6MM
6	80740661	1	Пластина ,
7	80740663	1	Пластина ,
8	80740662	1	Пластина ,

18.80742045(01) SHORT DIVIDERS

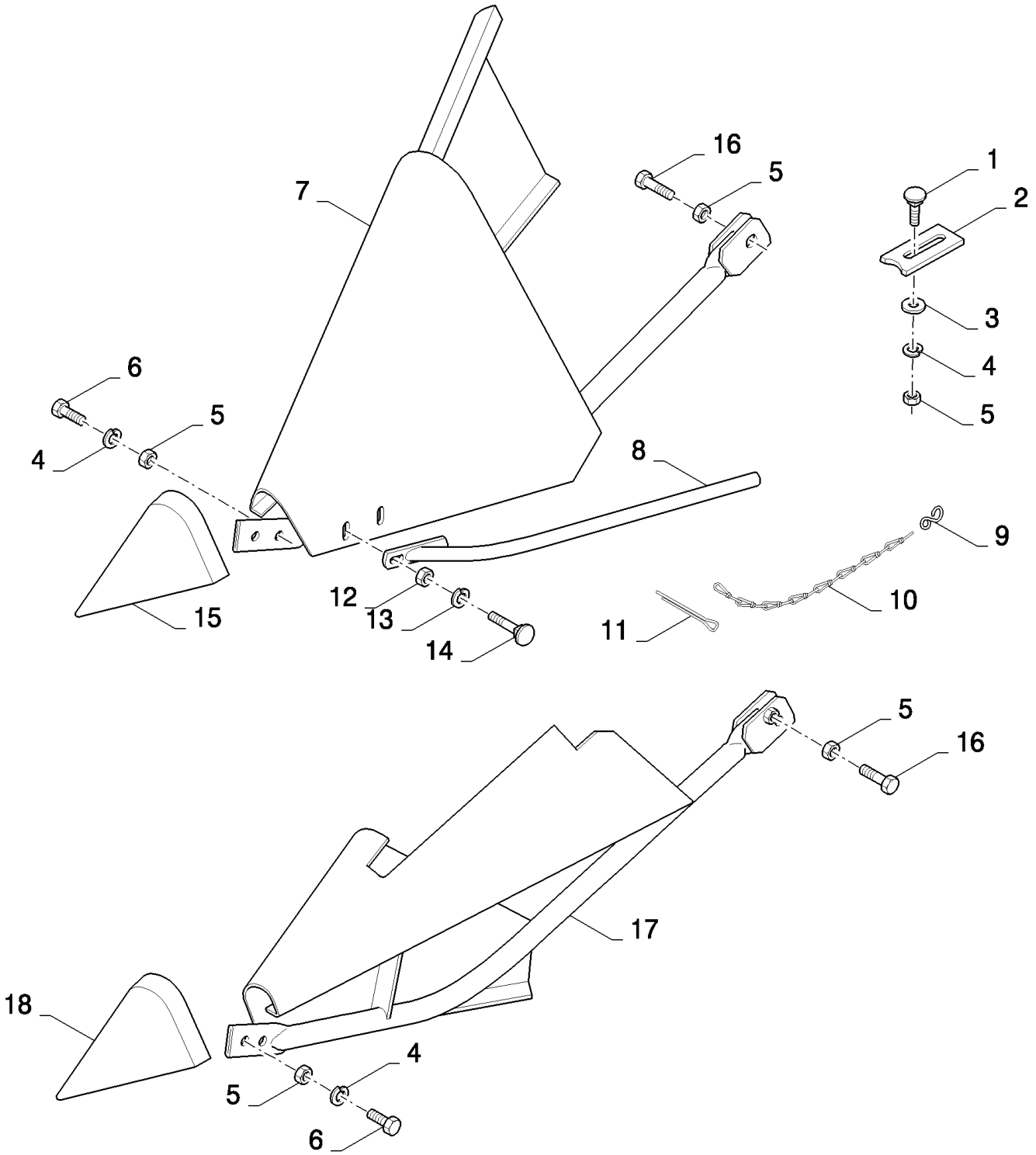

18.80742045(01) SHORT DIVIDERS

ссылка	Номер детали	Кол-во	Описание
	80742045	1	SHORT DIVIDERS,
1	338949	2	БОЛТ, С КВАДРАТНЫМ ПОДГОЛОВКОМ, Short NK, M10 x 25, Cl8.8, Full Thd,
2	916898	2	Регулировочная пластинка ,
3	140042	2	Плоская шайба , M10 x 34 x 3,
4	140045	6	Пружинная шайба , Belleville, M10,
5	100016	8	Гайка , M10, Cl 8,
6	43139	4	Винт , Hex, M10 x 25, 8.8, Full Thd, M10x25
7	922441	1	Делитель , RH
8	356755	1	Направляющая ,
9	323239	2	Крюк ,
10	230109	2	Цепь ,
11	130007	2	Шплинт , M4 x 25,
12	89706690	2	Гайка , M8, Cl 8,
13	322358	2	Пружинная шайба , Belleville, M8,
14	308761	2	БОЛТ, С КВАДРАТНЫМ ПОДГОЛОВКОМ, Short NK, M8 x 25, Cl8.8, Full Thd,
15	331975	1	Носок делителя , RH
16	43140	2	БОЛТ, Hex, M10 x 30, 8.8, Full Thd,
17	922440	1	Делитель , LH
18	335586	1	Носок делителя , RH

18.80742415(01) FEEDING PLATE

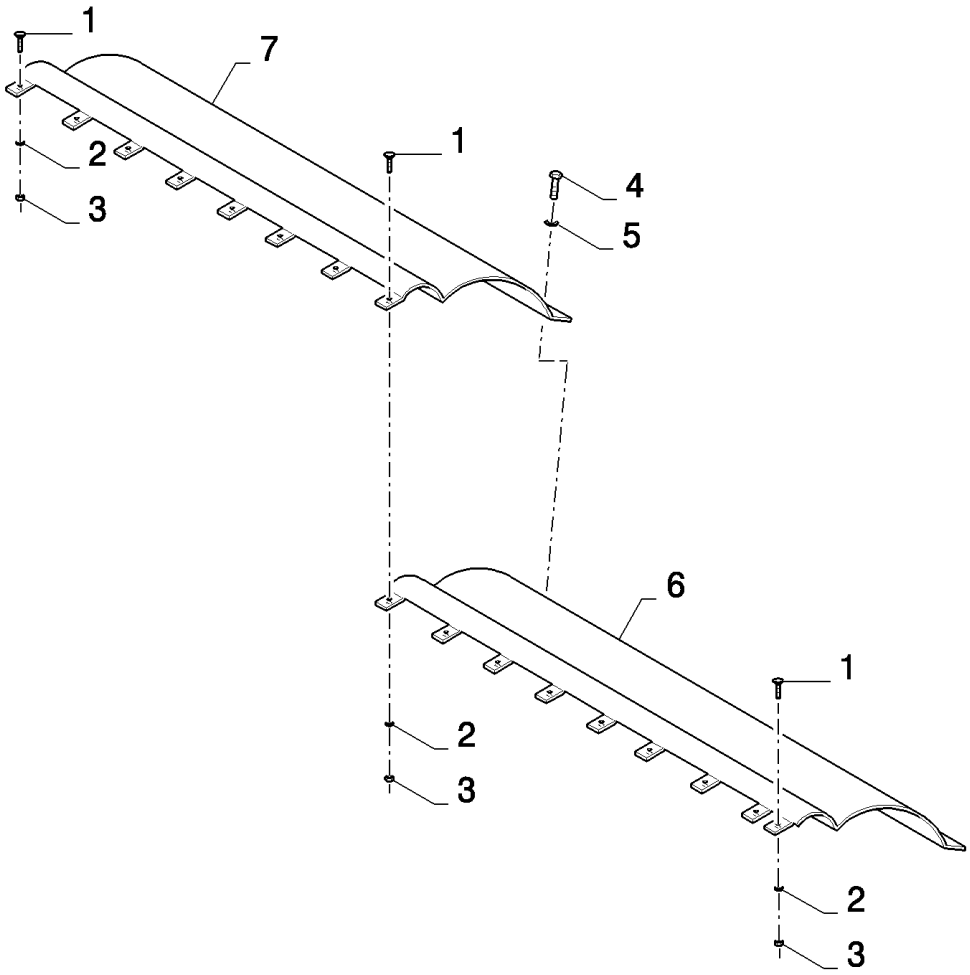

18.80742415(01) FEEDING PLATE

ссылка	Номер детали	Кол-во	Описание
	80742415	1	Дилерский комплект (DIA), комбайны,
1	86507486	16	БОЛТ, С КВАДРАТНЫМ ПОДГОЛОВКОМ, Short NK, M8 x 20, Cl8.8, Full Thd,
2	322358	16	Пружинная шайба , Belleville, M8,
3	9706690	16	Гайка , M8, Cl 8,
4	412684	17	Винт , M6x13
5	140015	17	Плоская шайба , 6MM
6	80740661	1	Пластина ,
7	80740662	1	Пластина ,

18.80742416(01) FEEDING PLATE

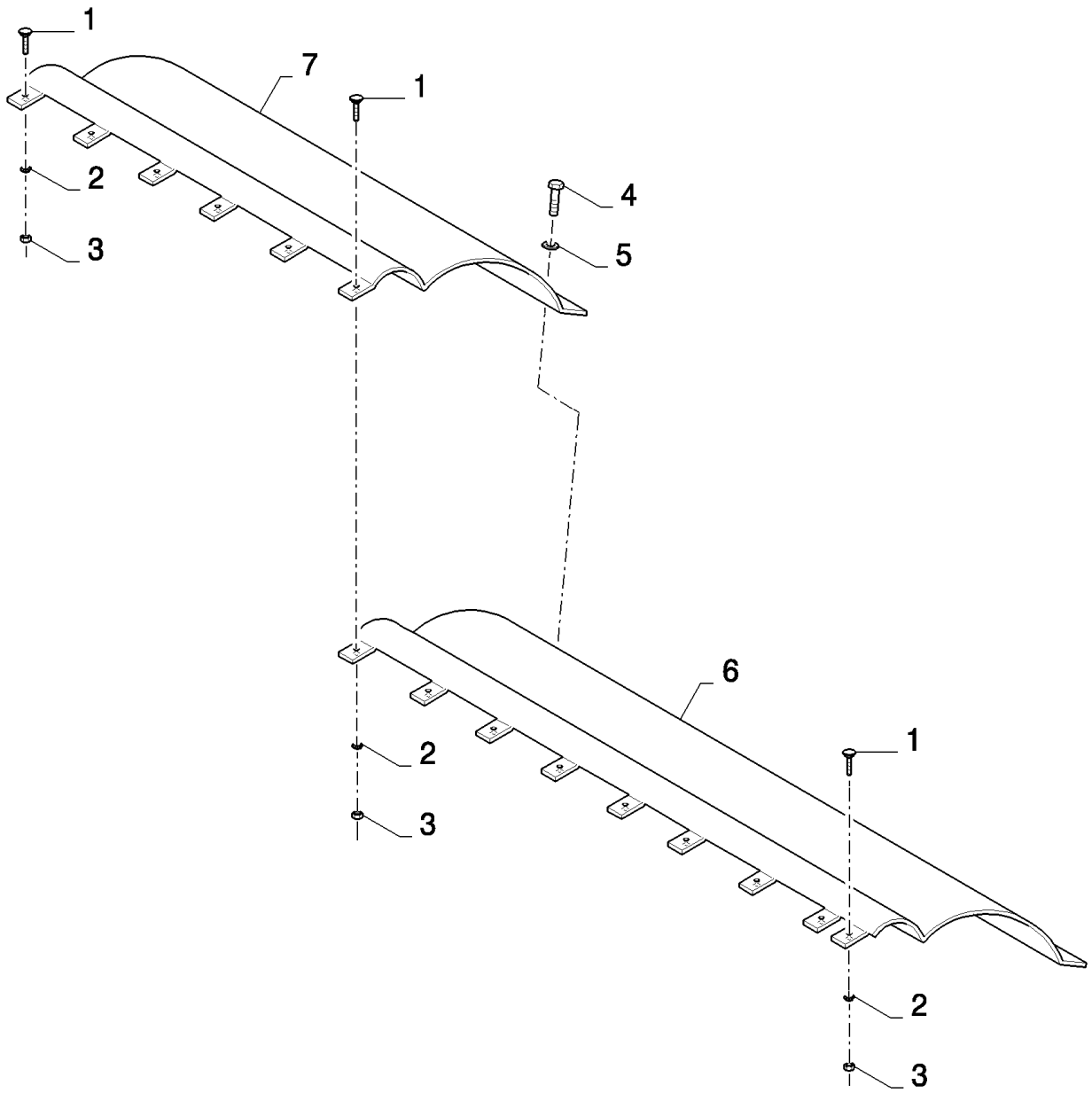

18.80742416(01) FEEDING PLATE

ссылка	Номер детали	Кол-во	Описание
	80742416	1	Дилерский комплект (DIA), комбайны,
1	86507486	14	БОЛТ, С КВАДРАТНЫМ ПОДГОЛОВКОМ, Short NK, M8 x 20, Cl8.8, Full Thd,
2	322358	14	Пружинная шайба , Belleville, M8,
3	9706690	14	Гайка , M8, Cl 8,
4	412684	15	Винт , M6x13
5	140015	15	Плоская шайба , 6MM
6	80740661	1	Пластина ,
7	80740663	1	Пластина ,

18.80742417(01) FEEDING PLATE

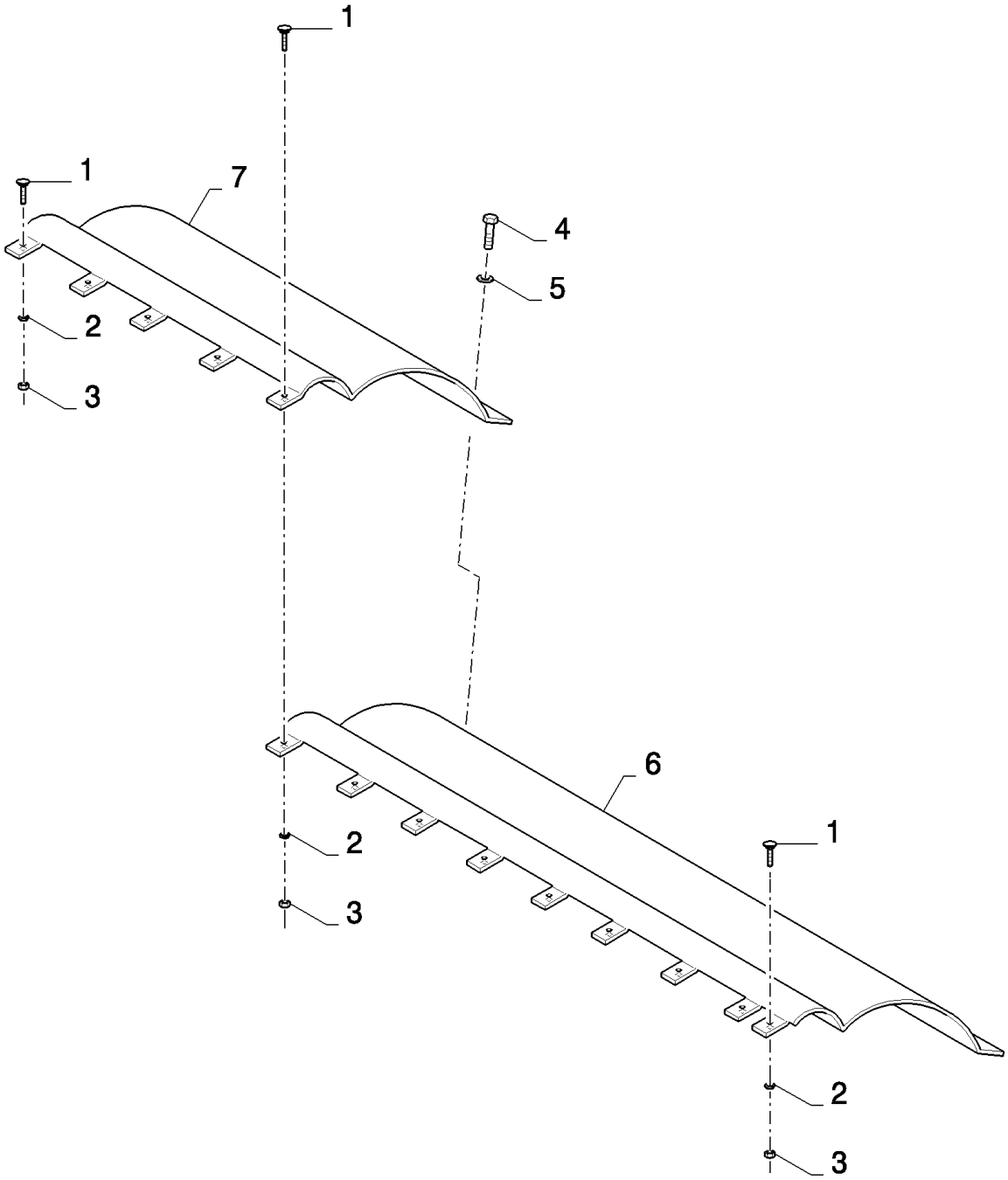

18.80742417(01) FEEDING PLATE

ссылка	Номер детали	Кол-во	Описание
	80742417	1	Дилерский комплект (DIA), комбайны,
1	86507486	13	БОЛТ, С КВАДРАТНЫМ ПОДГОЛОВКОМ, Short NK, M8 x 20, Cl8.8, Full Thd,
2	322358	13	Пружинная шайба , Belleville, M8,
3	9706690	13	Гайка , M8, Cl 8,
4	412684	14	Винт , M6x13
5	140015	14	Плоская шайба , 6MM
6	80740661	1	Пластина ,
7	80740665	1	Пластина ,

18.80918014(01) UNDERSERRATED KNIFE

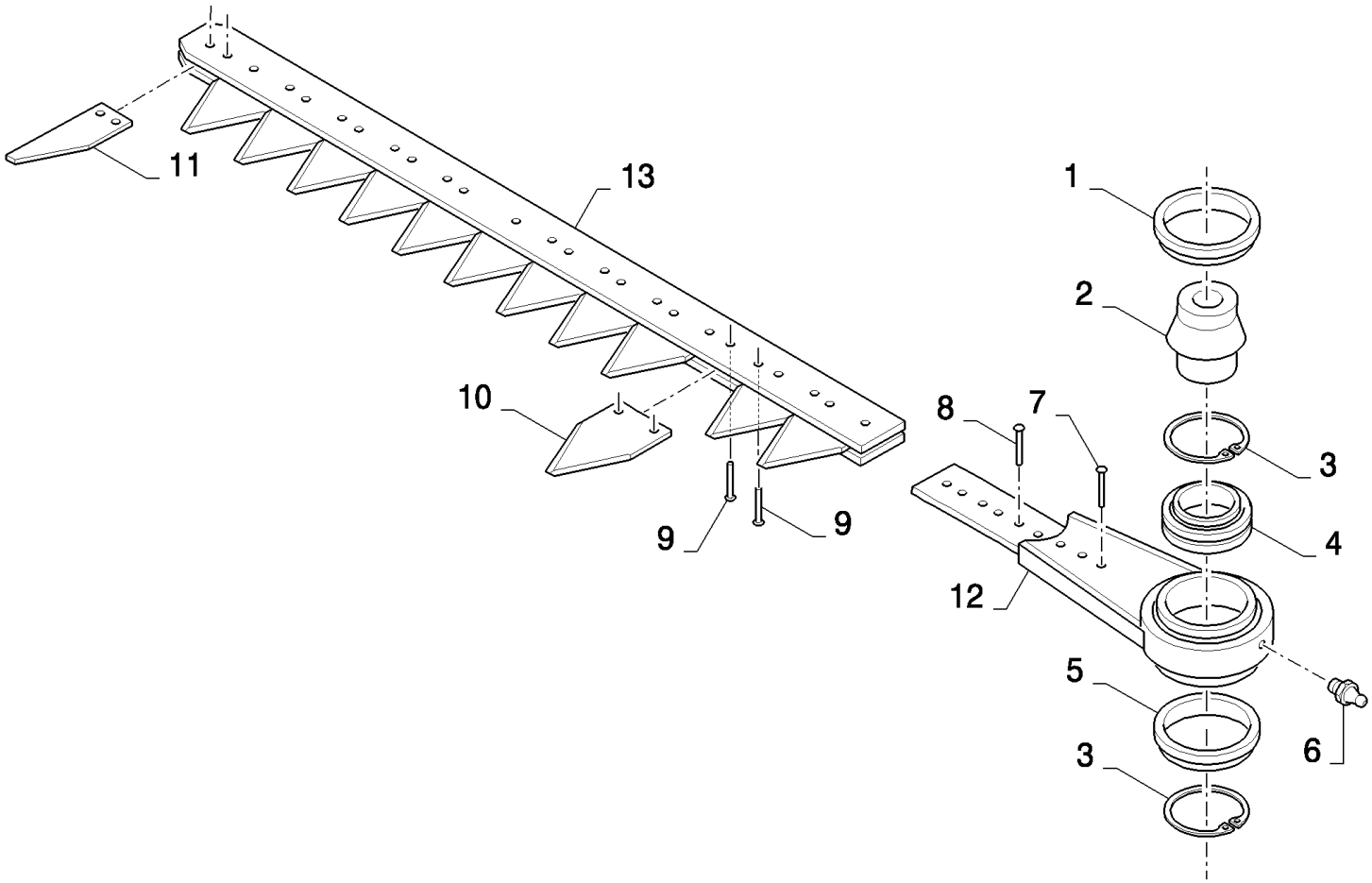

18.80918014(01) UNDERSERRATED KNIFE

ссылка	Номер детали	Кол-во	Описание
	80918014	1	Дилерский комплект (DIA), комбайны,
1	80758561	1	Кольцо ,
2	80916806	1	Вал ,
3	80758565	2	Стопорное кольцо ,
4	80758563	1	ПОДШИПНИК В СБОРЕ,
5	80758559	1	Крышка ,
6	321204	1	Тавотница , M6 x 1, 16mm lg,
7	80130436	3	Заклепка ,
8	65474	6	Заклепка ,
9	46436	153	Заклепка ,
10	365111	80	Сегменты ножа ,
11	365112	1	Сегменты ножа ,
12	84437437	1	
13	395883	1	
	401159	0,005	Loctite

18.80918015(01) UNDERSERRATED KNIFE

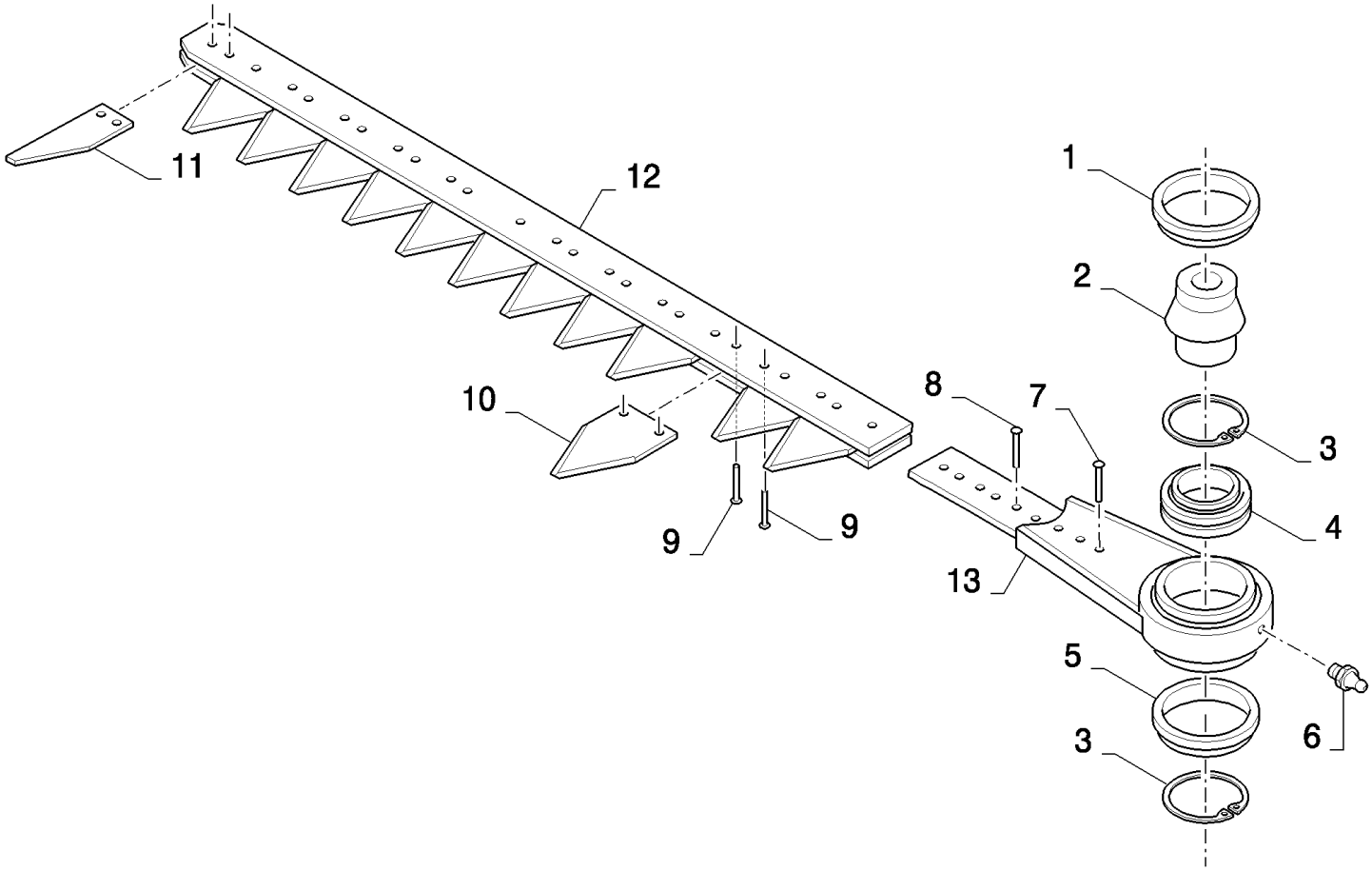

18.80918015(01) UNDERSERRATED KNIFE

ссылка	Номер детали	Кол-во	Описание
	80918015	1	Дилерский комплект (DIA), комбайны,
1	80758561	1	Кольцо ,
2	80916806	1	Вал ,
3	80758565	2	Стопорное кольцо ,
4	758563	1	ПОДШИПНИК В СБОРЕ,
5	80758559	1	Крышка ,
6	321204	1	Тавотница , M6 x 1, 16mm lg,
7	130436	3	Заклепка ,
8	65474	6	Заклепка ,
9	46436	185	Заклепка ,
10	365111	96	Сегменты ножа ,
11	365112	1	Сегменты ножа ,
12	913803	1	
13	84437437	1	
	401159	0,005	Loctite

18.84003217(01) UNDERSERRATED KNIFE

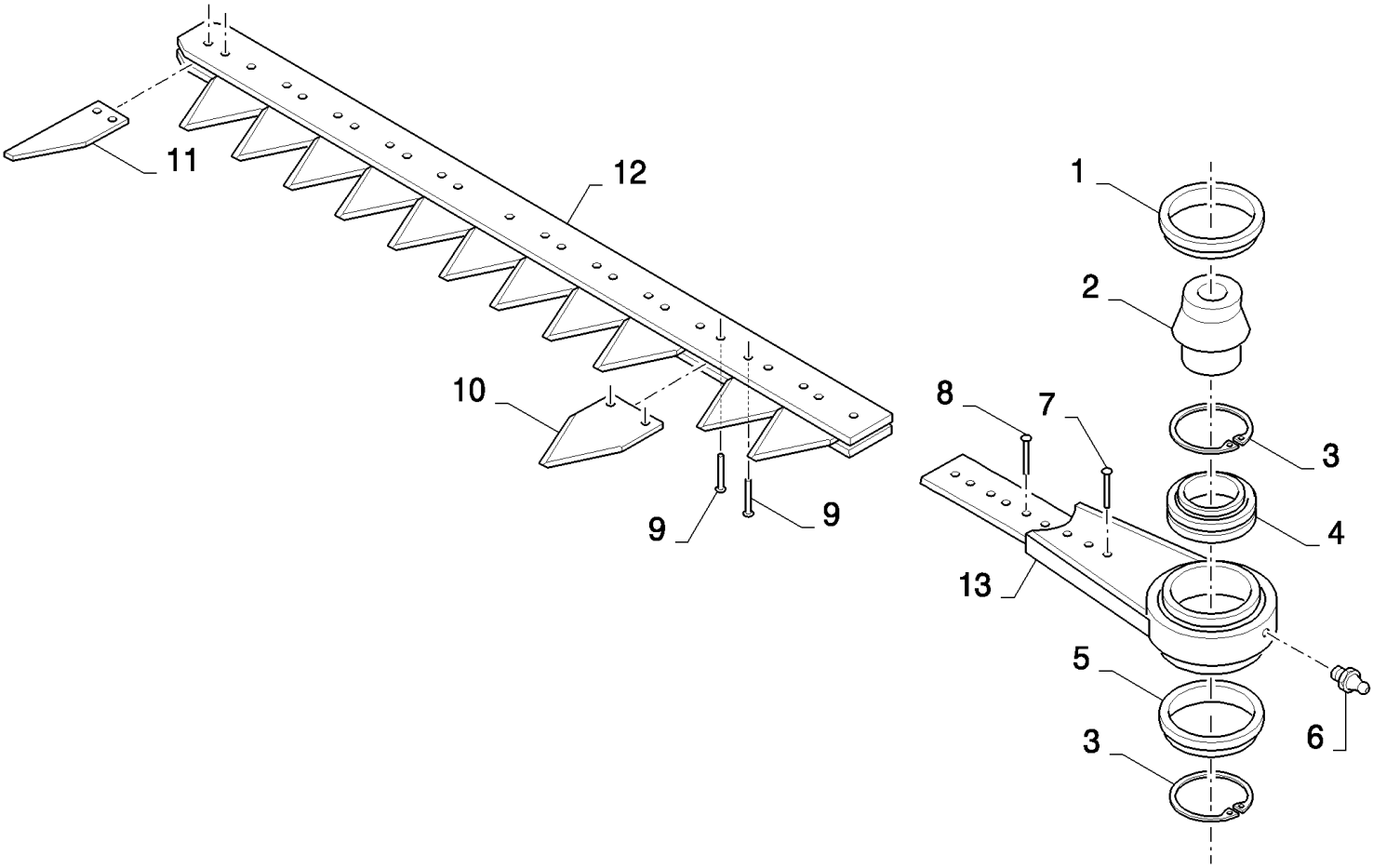

HIGH-CAPACITY GRAIN HEADER (1/02-) - Accessories

18.84003217(01) UNDERSERRATED KNIFE

ссылка	Номер детали	Кол-во	Описание
	84003217	1	Дилерский комплект (DIA), комбайны,
1	80758561	1	Кольцо ,
2	80916806	1	Вал ,
3	80758565	2	Стопорное кольцо ,
4	758563	1	ПОДШИПНИК В СБОРЕ,
5	80758559	1	Крышка ,
6	321204	1	Тавотница , M6 x 1, 16mm lg,
7	130436	3	Заклепка ,
8	65474	6	Заклепка ,
9	46436	129	Заклепка ,
10	365111	68	Сегменты ножа ,
11	365112	1	Сегменты ножа ,
12	350474	1	
13	84437437	1	
	401159	0,005	Loctite

18.84003218(01) UNDERSERRATED KNIFE

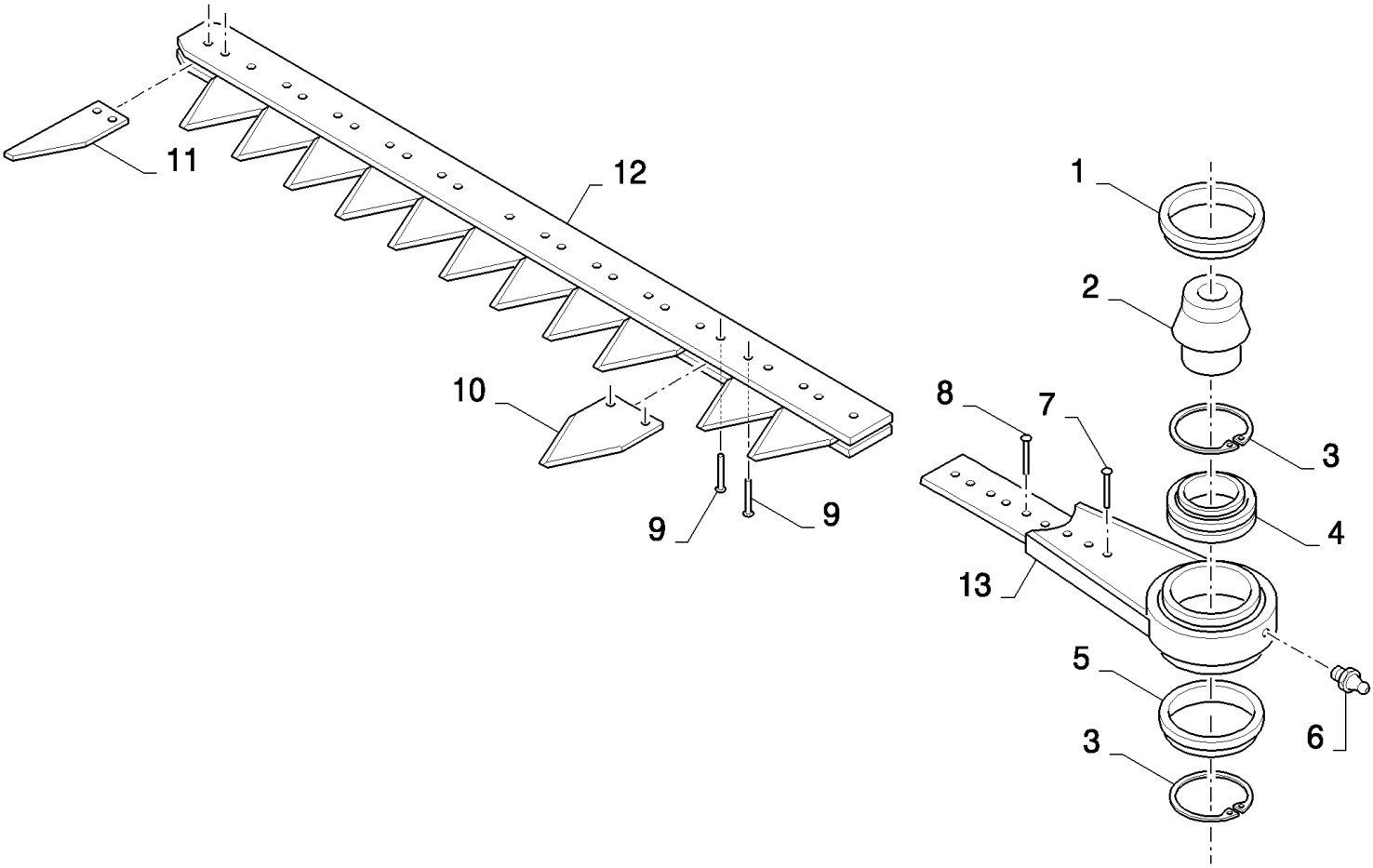

18.84003218(01) UNDERSERRATED KNIFE

ссылка	Номер детали	Кол-во	Описание
	84003218	1	Дилерский комплект (DIA), комбайны,
1	80758561	1	Кольцо ,
2	80916806	1	Вал ,
3	80758565	2	Стопорное кольцо ,
4	758563	1	ПОДШИПНИК В СБОРЕ,
5	80758559	1	Крышка ,
6	321204	1	Тавотница , M6 x 1, 16mm lg,
7	130436	3	Заклепка ,
8	65474	6	Заклепка ,
9	46436	113	Заклепка ,
10	365111	60	Сегменты ножа ,
11	365112	1	Сегменты ножа ,
12	350473	1	
13	84437437	1	
	401159	0,005	Loctite

18.84003219(01) UNDERSERRATED KNIFE

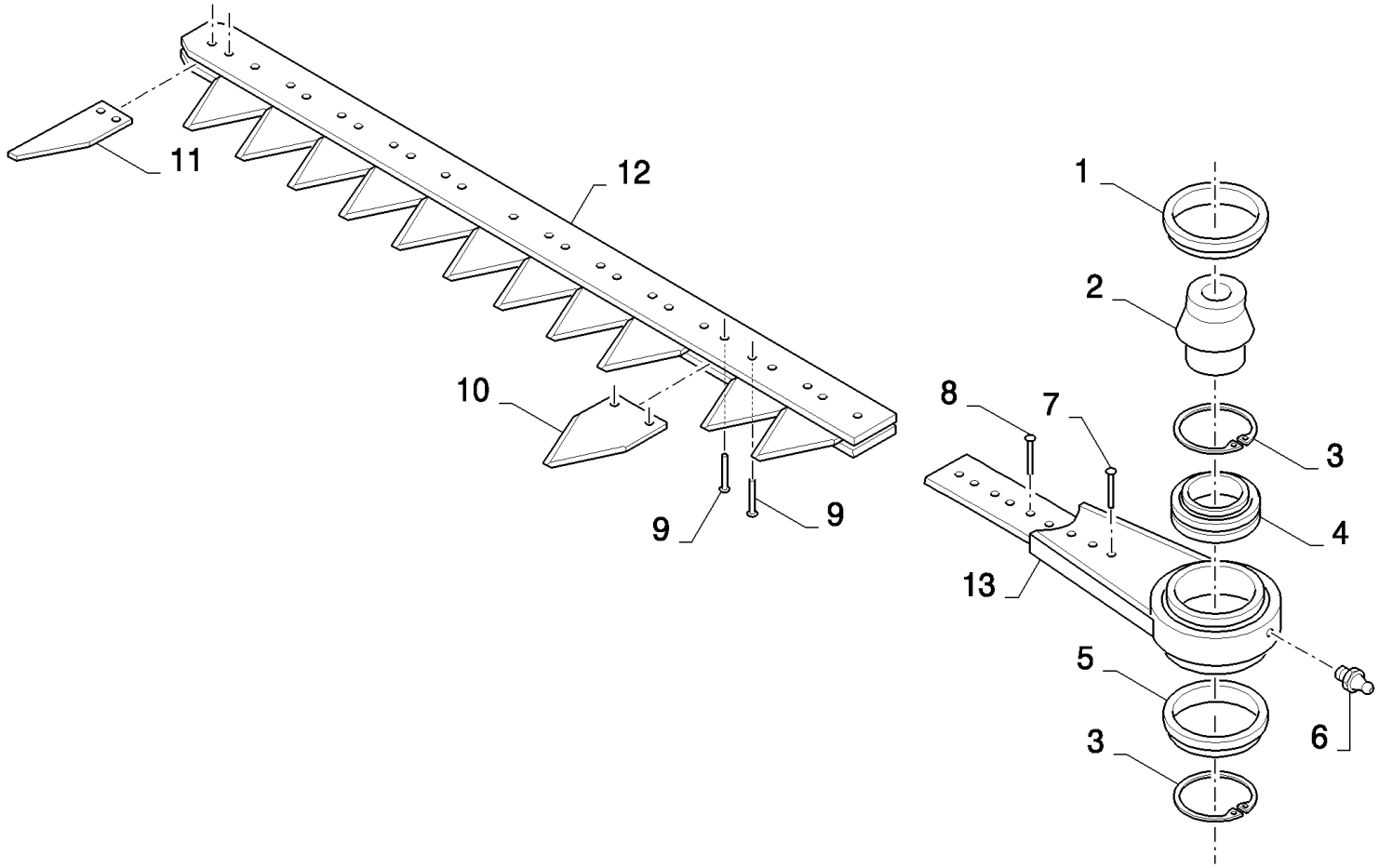

HIGH-CAPACITY GRAIN HEADER (1/02-) - Accessories

18.84003219(01) UNDERSERRATED KNIFE

ссылка	Номер детали	Кол-во	Описание
	84003219	1	Дилерский комплект (DIA), комбайны,
1	80758561	1	Кольцо ,
2	80916806	1	Вал ,
3	80758565	2	Стопорное кольцо ,
4	758563	1	ПОДШИПНИК В СБОРЕ,
5	80758559	1	Крышка ,
6	321204	1	Тавотница , M6 x 1, 16mm lg,
7	130436	3	Заклепка ,
8	65474	6	Заклепка ,
9	46436	97	Заклепка ,
10	365111	52	Сегменты ножа ,
11	365112	1	Сегменты ножа ,
12	350472	1	
13	84437437	1	
	401159	0,005	Loctite

18.84003220(01) UNDERSERRATED KNIFE

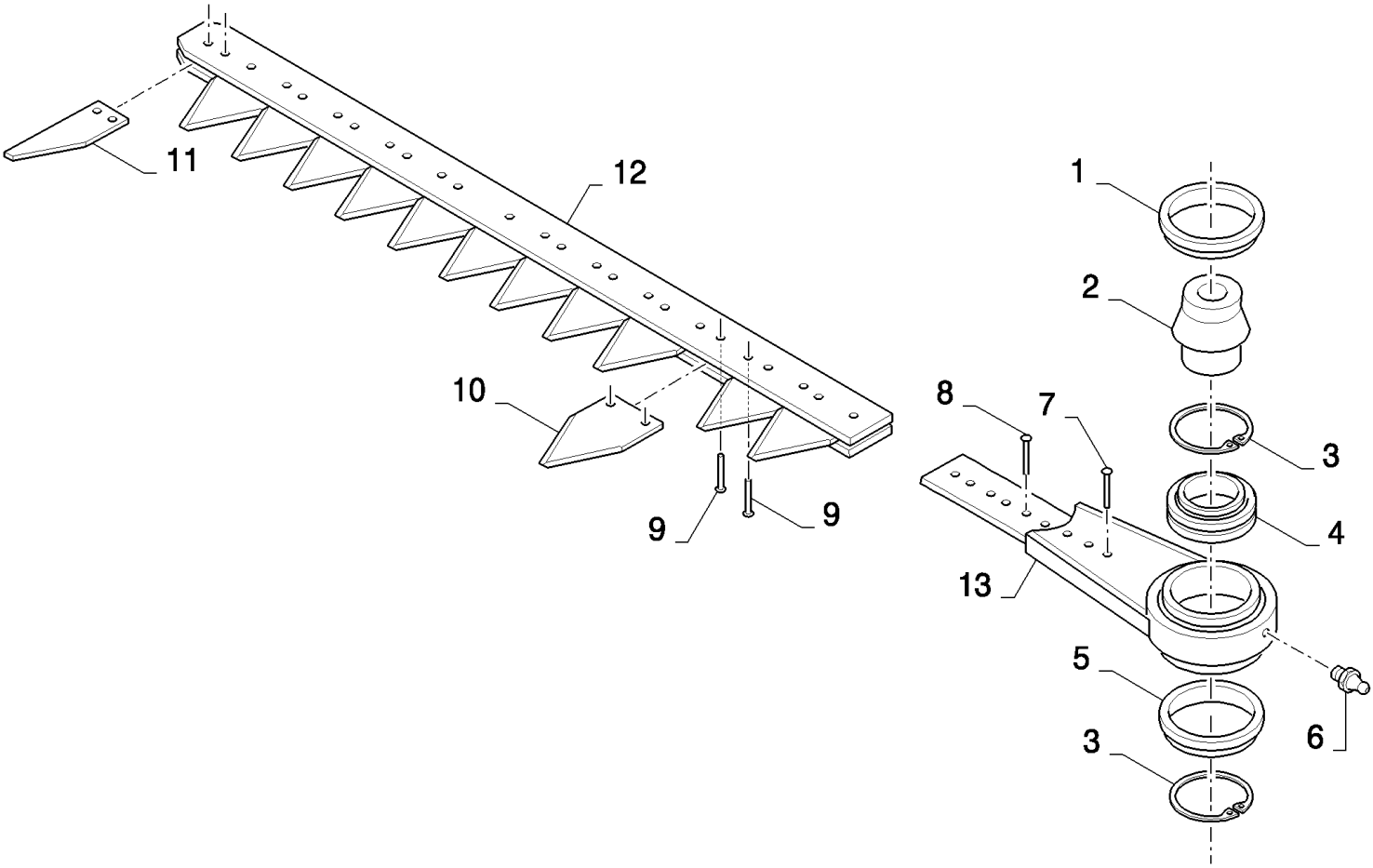

HIGH-CAPACITY GRAIN HEADER (1/02-) - Accessories

18.84003220(01) UNDERSERRATED KNIFE

ссылка	Номер детали	Кол-во	Описание
	84003220	1	Режущий нож ,
1	80758561	1	Кольцо ,
2	80916806	1	Вал ,
3	80758565	2	Стопорное кольцо ,
4	758563	1	ПОДШИПНИК В СБОРЕ,
5	80758559	1	Крышка ,
6	321204	1	Тавотница , M6 x 1, 16mm lg,
7	130436	3	Заклепка ,
8	65474	6	Заклепка ,
9	46436	89	Заклепка ,
10	365111	48	Сегменты ножа ,
11	365112	1	Сегменты ножа ,
12	350471	1	
13	84437437	1	
	401159	0,005	Loctite

18.84003222(01) RICE KNIFE KIT

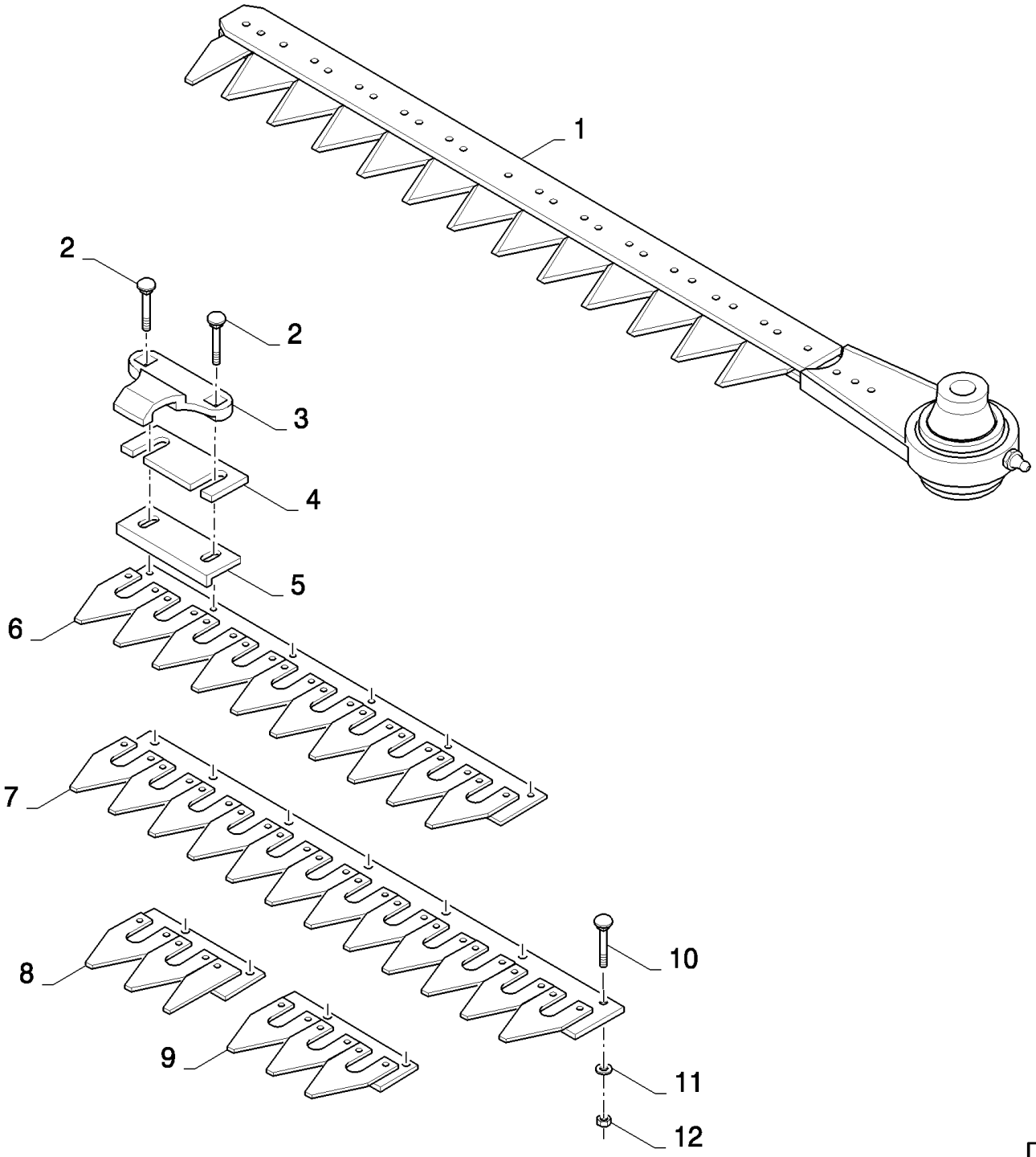

HIGH-CAPACITY GRAIN HEADER (1/02-) - Accessories

18.84003222(01) RICE KNIFE KIT

ссылка	Номер детали	Кол-во	Описание
	84003222	1	Дилерский комплект (DIA), комбайны,
1	89508739	2	Нож ,
2	374892	24	БОЛТ, С КВАДРАТНЫМ ПОДГОЛОВКОМ, Short NK, M10 x 40, Cl8.8, Full Thd,
3	89508725	12	Прижим ножа ,
4	482769	24	Регулировочная пластинка ,
5	89508727	12	Направляющая ножа ,
6	89508721	1	Сегменты ножа ,
7	89508718	5	Сегменты ножа ,
8	89508720	1	
9	89508719	2	Сегменты ножа ,
10	80120245	29	Винт , M10x30
11	140045	53	Пружинная шайба , Belleville, M10,
12	100016	53	Гайка , M10, Cl 8,

18.84003223(01) RICE KNIFE KIT

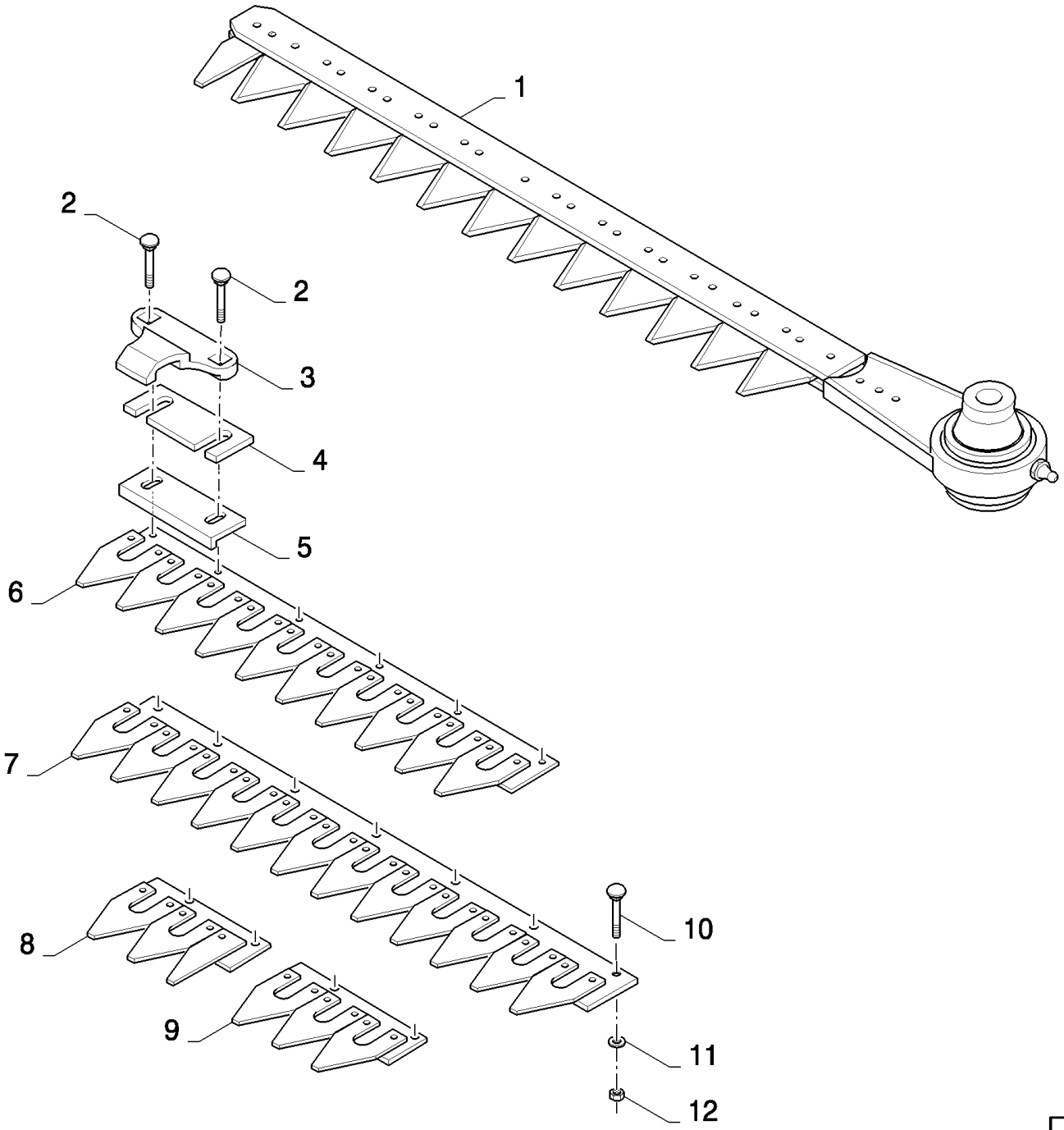

18.84003223(01) RICE KNIFE KIT

ссылка	Номер детали	Кол-во	Описание
	84003223	1	Дилерский комплект (DIA), комбайны,
1	89508730	2	Нож ,
2	374892	28	БОЛТ, С КВАДРАТНЫМ ПОДГОЛОВКОМ, Short NK, M10 x 40, Cl8.8, Full Thd,
3	89508725	14	Прижим ножа ,
4	482769	28	Регулировочная пластинка ,
5	89508727	14	Направляющая ножа ,
6	89508721	1	Сегменты ножа ,
7	89508718	6	Сегменты ножа ,
8	89508720	1	
9	89508719	2	Сегменты ножа ,
10	86512446	33	БОЛТ, С КВАДРАТНЫМ ПОДГОЛОВКОМ, Short NK, M10 x 30, Cl8.8, Full Thd,
11	140045	61	Пружинная шайба , Belleville, M10,
12	100016	61	Гайка , M10, Cl 8,

18.84003224(01) RICE KNIFE KIT

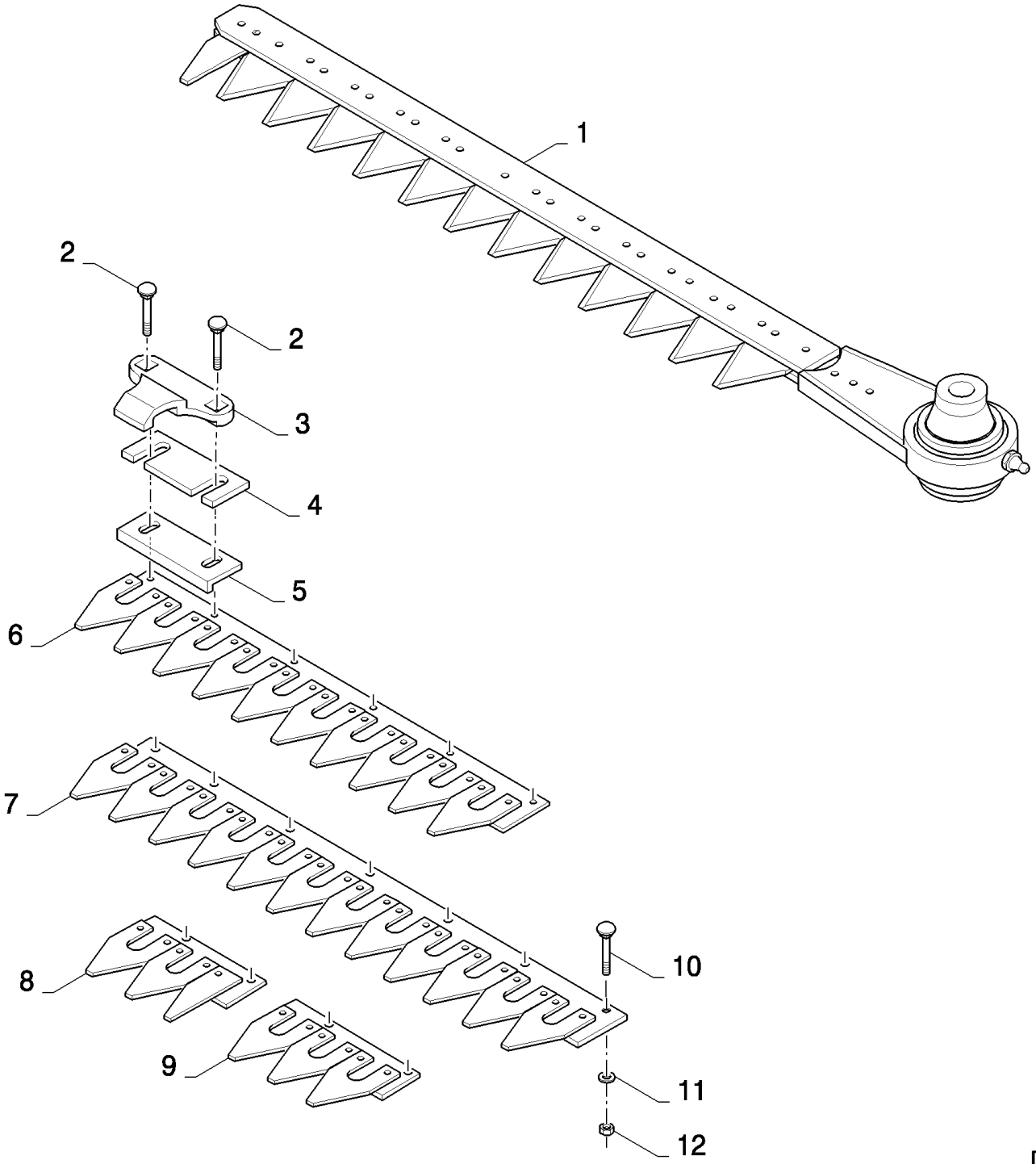

18.84003224(01) RICE KNIFE KIT

ссылка	Номер детали	Кол-во	Описание
	84003224	1	Дилерский комплект (DIA), комбайны,
1	89508736	2	Нож ,
2	374892	32	БОЛТ, С КВАДРАТНЫМ ПОДГОЛОВКОМ, Short NK, M10 x 40, Cl8.8, Full Thd,
3	89508725	16	Прижим ножа ,
4	482769	32	Регулировочная пластинка ,
5	89508727	16	Направляющая ножа ,
6	89508721	1	Сегменты ножа ,
7	89508718	7	Сегменты ножа ,
8	89508720	1	
9	89508719	2	Сегменты ножа ,
10	86512446	37	БОЛТ, С КВАДРАТНЫМ ПОДГОЛОВКОМ, Short NK, M10 x 30, Cl8.8, Full Thd,
11	140045	69	Пружинная шайба , Belleville, M10,
12	100016	69	Гайка , M10, Cl 8,

18.84016406(01) CROPLIFTER SET

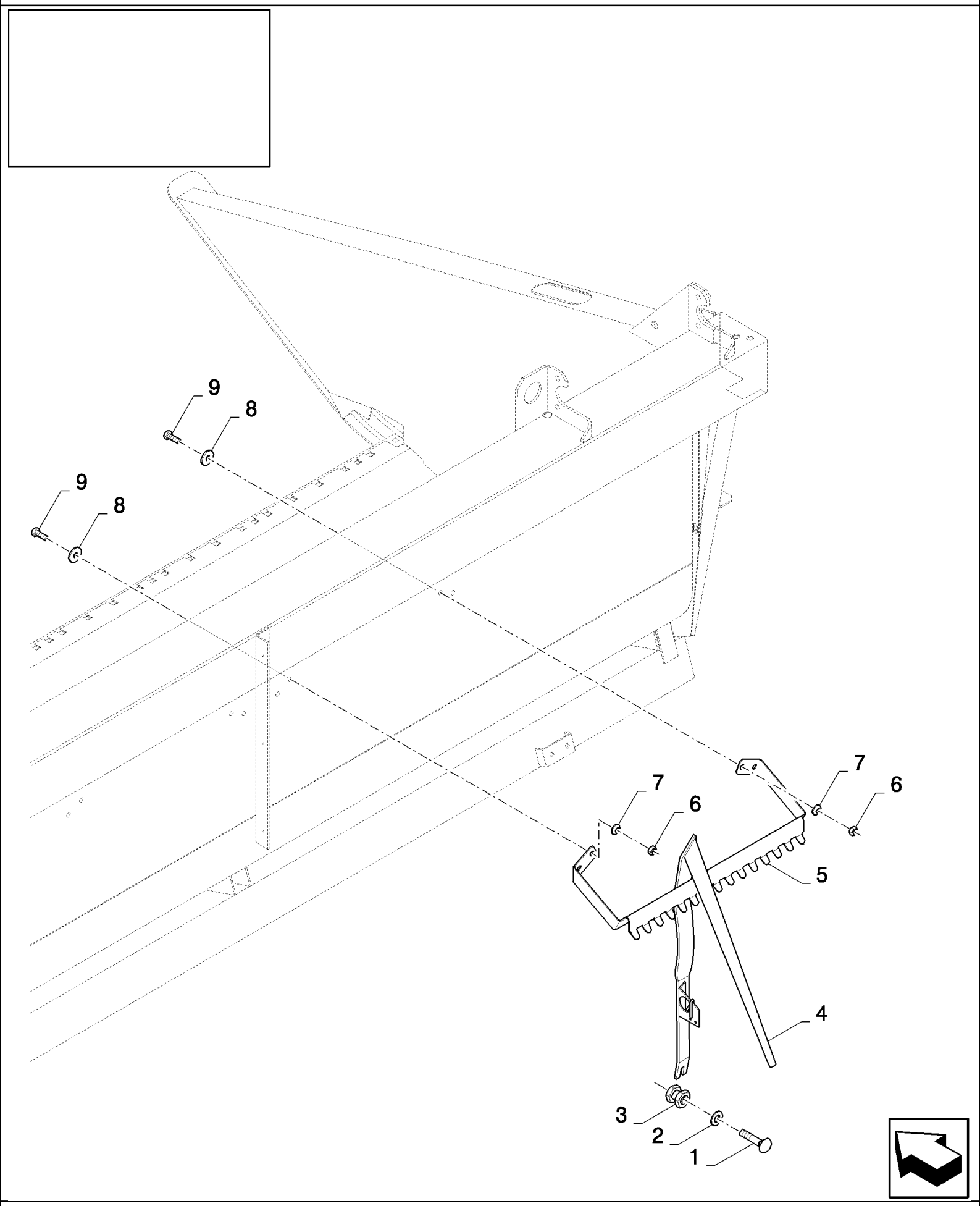

18.84016406(01) CROPLIFTER SET

ссылка	Номер детали	Кол-во	Описание
	84016406	1	Дилерский комплект (DIA), комбайны,
1	374892	11	БОЛТ, С КВАДРАТНЫМ ПОДГОЛОВКОМ, Short NK, M10 x 40, Cl8.8, Full Thd,
2	140045	11	Пружинная шайба , Belleville, M10,
3	89514326	11	Гайка ,
4	89815614	11	Лифтер ,
5	84437894	1	Суппорт ,
6	100016	4	Гайка , M10, Cl 8,
7	140045	4	Пружинная шайба , Belleville, M10,
8	140042	4	Плоская шайба , M10 x 34 x 3,
9	43138	4	Винт , Hex, M10 x 20, 8.8, Full Thd,

18.84016407(01) CROPLIFTER SET

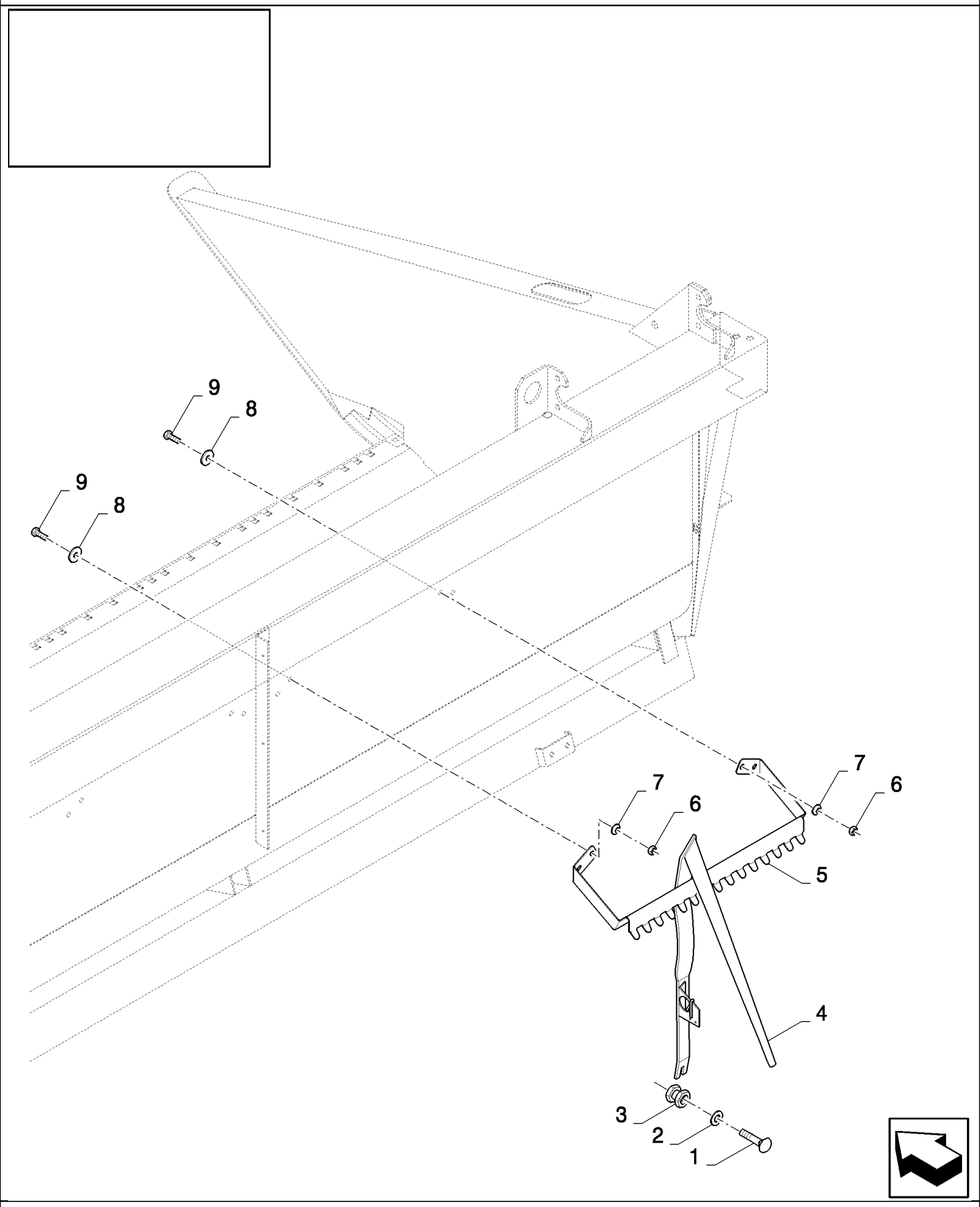

HIGH-CAPACITY GRAIN HEADER (1/02-) - Accessories

18.84016407(01) CROPLIFTER SET

ссылка	Номер детали	Кол-во	Описание
	84016407	1	Дилерский комплект (DIA), комбайны,
1	374892	12	БОЛТ, С КВАДРАТНЫМ ПОДГОЛОВКОМ, Short NK, M10 x 40, Cl8.8, Full Thd,
2	140045	12	Пружинная шайба , Belleville, M10,
3	89514326	12	Гайка ,
4	89815614	12	Лифтер ,
5	84437894	1	Суппорт ,
6	100016	4	Гайка , M10, Cl 8,
7	140045	4	Пружинная шайба , Belleville, M10,
8	140042	4	Плоская шайба , M10 x 34 x 3,
9	43138	4	Винт , Hex, M10 x 20, 8.8, Full Thd,

18.84016408(01) CROPLIFTER SET

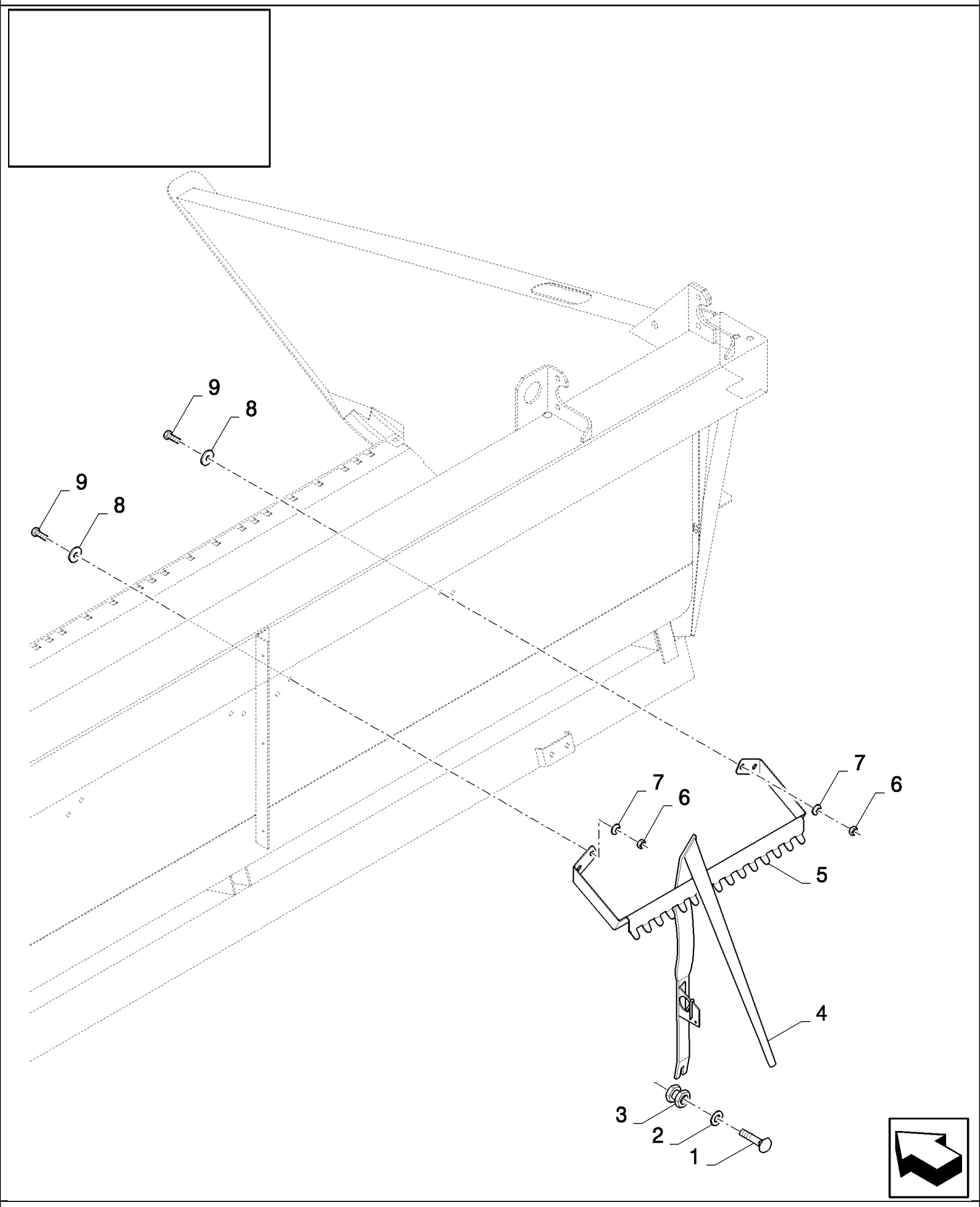

HIGH-CAPACITY GRAIN HEADER (1/02-) - Accessories

18.84016408(01) CROPLIFTER SET

ссылка	Номер детали	Кол-во	Описание
	84016408	1	Дилерский комплект (DIA), комбайны,
1	374892	14	БОЛТ, С КВАДРАТНЫМ ПОДГОЛОВКОМ, Short NK, M10 x 40, Cl8.8, Full Thd,
2	140045	14	Пружинная шайба , Belleville, M10,
3	89514326	14	Гайка ,
4	89815614	14	Лифтер ,
5	84437894	1	Суппорт ,
6	100016	4	Гайка , M10, Cl 8,
7	140045	4	Пружинная шайба , Belleville, M10,
8	140042	4	Плоская шайба , M10 x 34 x 3,
9	43138	4	Винт , Hex, M10 x 20, 8.8, Full Thd,

18.84016409(01) CROPLIFTER SET

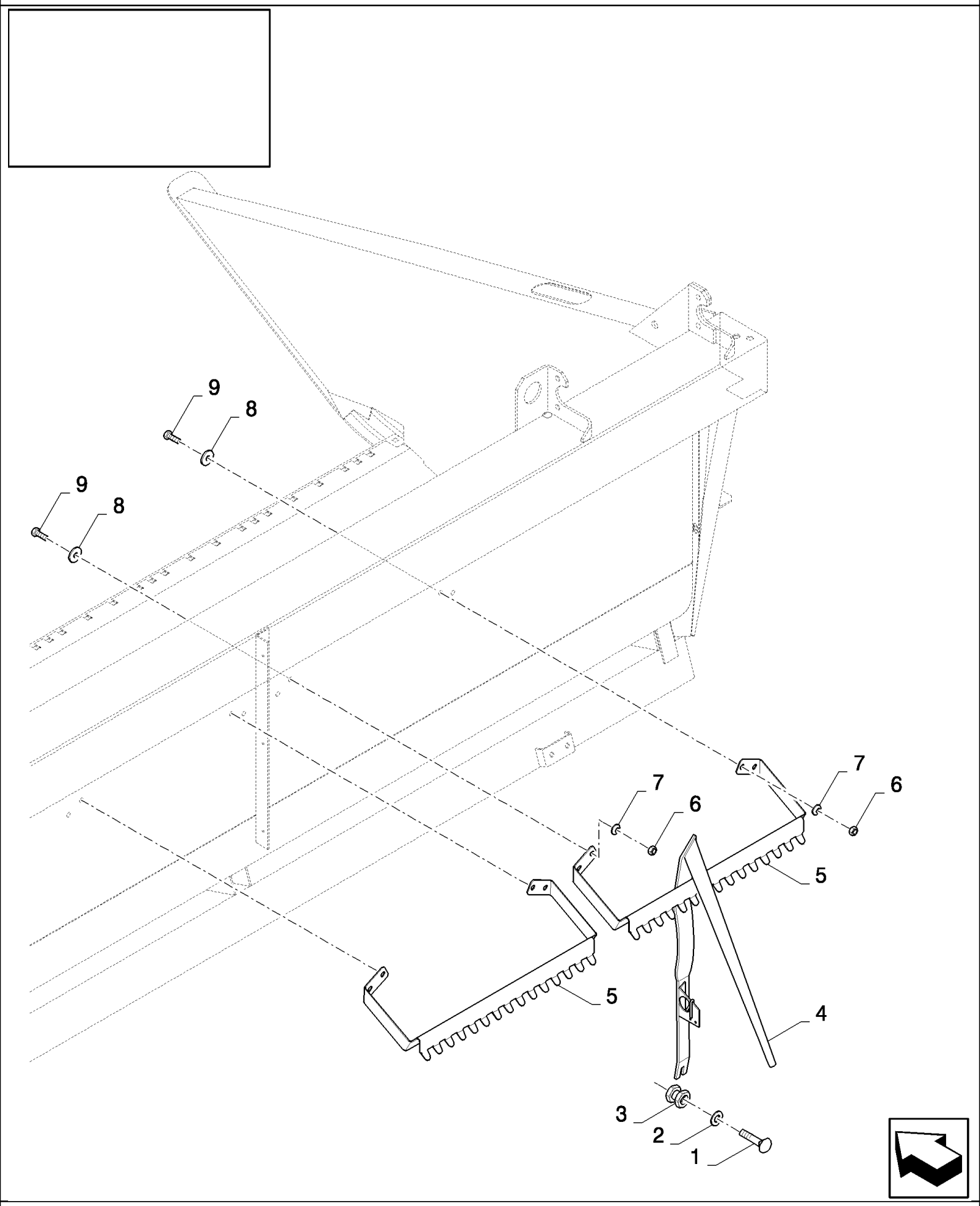

18.84016409(01) CROPLIFTER SET

ссылка	Номер детали	Кол-во	Описание
	84016409	1	CROPLIFTER SET,
1	374892	16	БОЛТ, С КВАДРАТНЫМ ПОДГОЛОВКОМ, Short NK, M10 x 40, Cl8.8, Full Thd,
2	140045	16	Пружинная шайба , Belleville, M10,
3	89514326	16	Гайка ,
4	89815614	16	Лифтер ,
5	84437894	2	Суппорт ,
6	100016	8	Гайка , M10, Cl 8,
7	140045	8	Пружинная шайба , Belleville, M10,
8	140042	8	Плоская шайба , M10 x 34 x 3,
9	43138	8	Винт , Hex, M10 x 20, 8.8, Full Thd,

18.84016410(01) CROPLIFTER SET

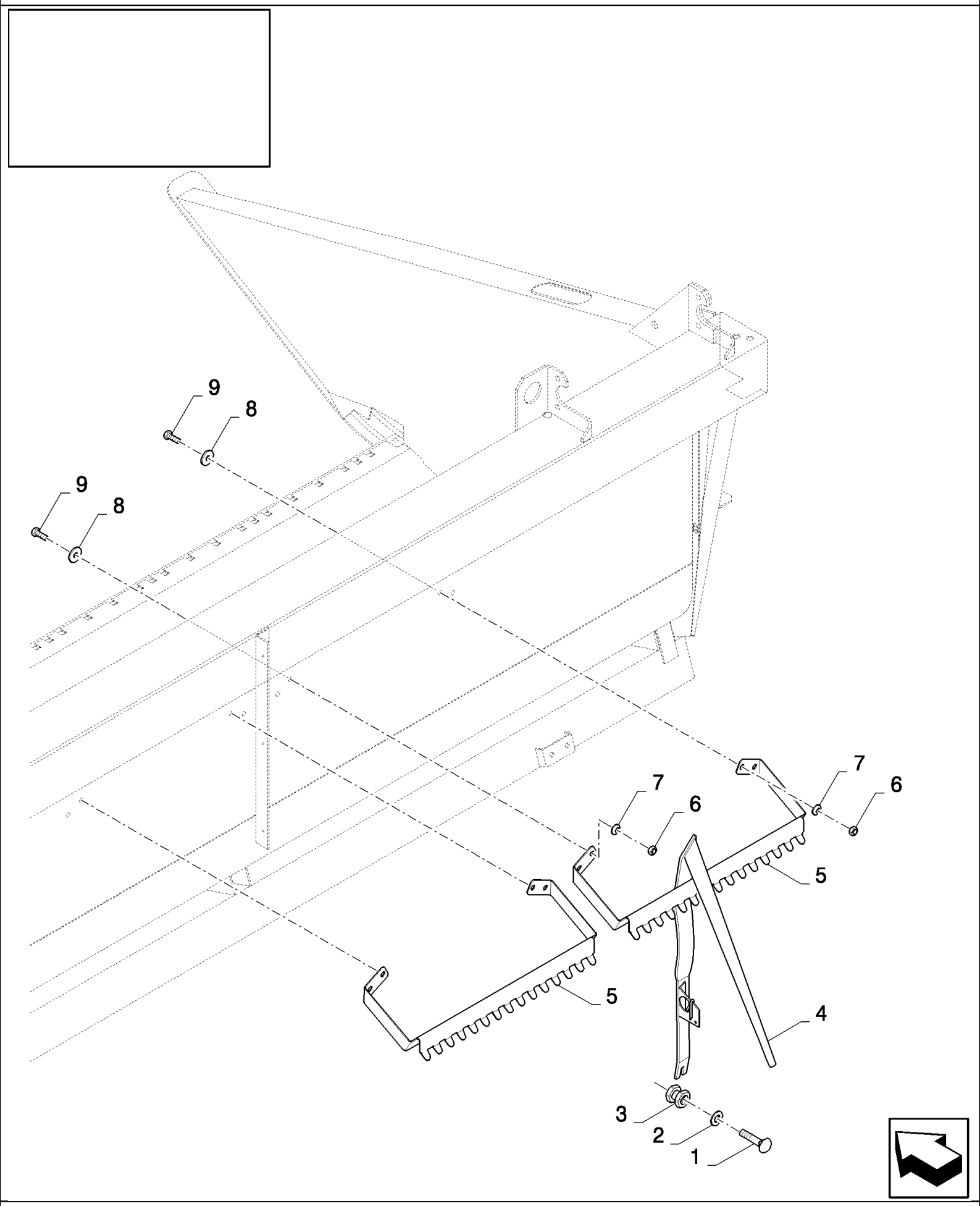

HIGH-CAPACITY GRAIN HEADER (1/02-) - Accessories

18.84016410(01) CROPLIFTER SET

ссылка	Номер детали	Кол-во	Описание
	84016410	1	Дилерский комплект (DIA), комбайны,
1	374892	19	БОЛТ, С КВАДРАТНЫМ ПОДГОЛОВКОМ, Short NK, M10 x 40, Cl8.8, Full Thd,
2	140045	19	Пружинная шайба , Belleville, M10,
3	89514326	19	Гайка ,
4	89815614	19	Лифтер ,
5	84437894	2	Суппорт ,
6	100016	8	Гайка , M10, Cl 8,
7	140045	8	Пружинная шайба , Belleville, M10,
8	140042	8	Плоская шайба , M10 x 34 x 3,
9	43138	8	Винт , Hex, M10 x 20, 8.8, Full Thd,

18.84016411(01) CROPLIFTER SET

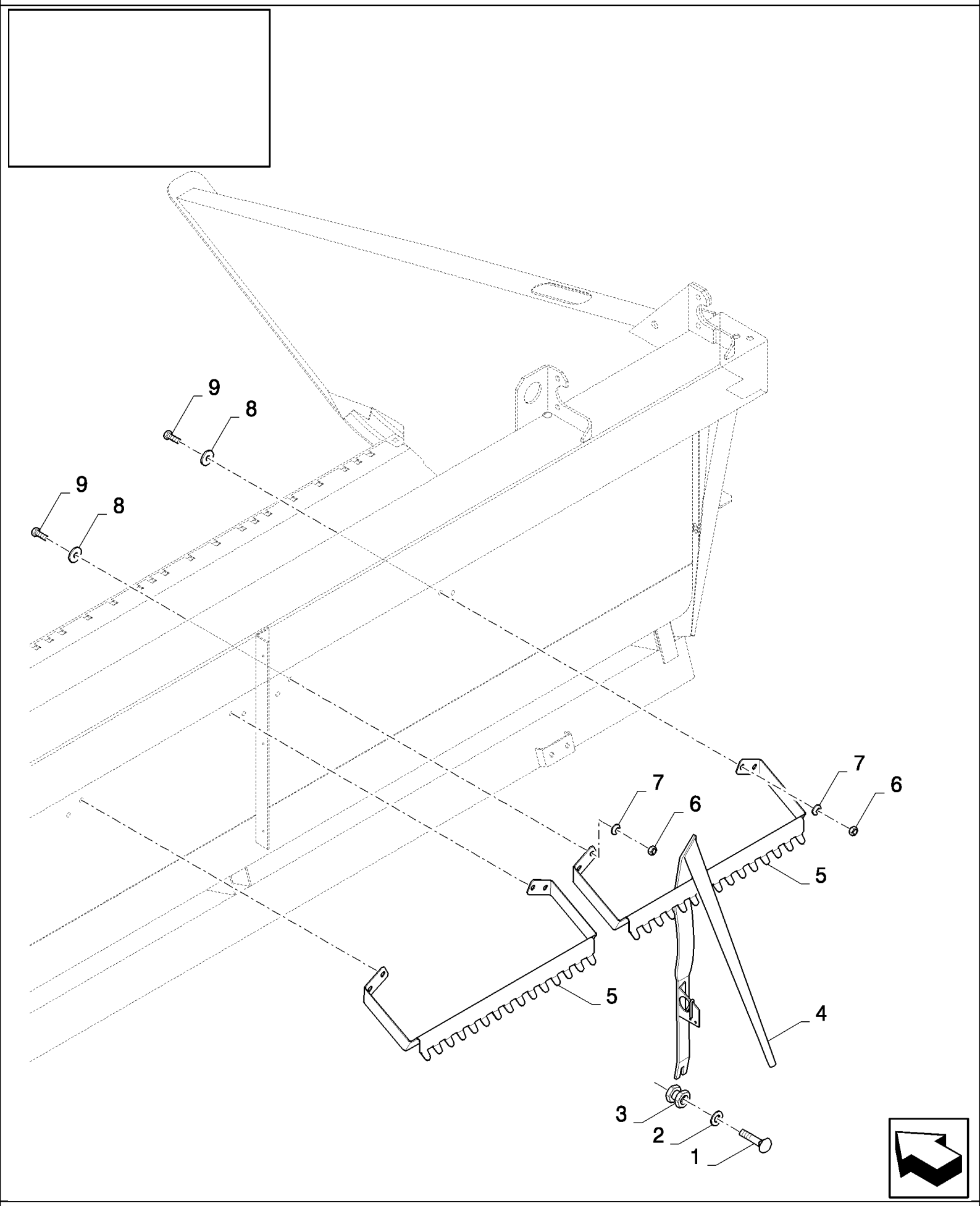

18.84016411(01) CROPLIFTER SET

ссылка	Номер детали	Кол-во	Описание
	84016411	1	Дилерский комплект (DIA), комбайны,
1	374892	23	БОЛТ, С КВАДРАТНЫМ ПОДГОЛОВКОМ, Short NK, M10 x 40, Cl8.8, Full Thd,
2	140045	23	Пружинная шайба , Belleville, M10,
3	89514326	23	Гайка ,
4	89815614	23	Лифтер ,
5	84437894	2	Суппорт ,
6	100016	8	Гайка , M10, Cl 8,
7	140045	8	Пружинная шайба , Belleville, M10,
8	140042	8	Плоская шайба , M10 x 34 x 3,
9	43138	8	Винт , Hex, M10 x 20, 8.8, Full Thd,

18.84020302(01) ACCUMULATOR - AL59 HILLSIDE - 70 BAR

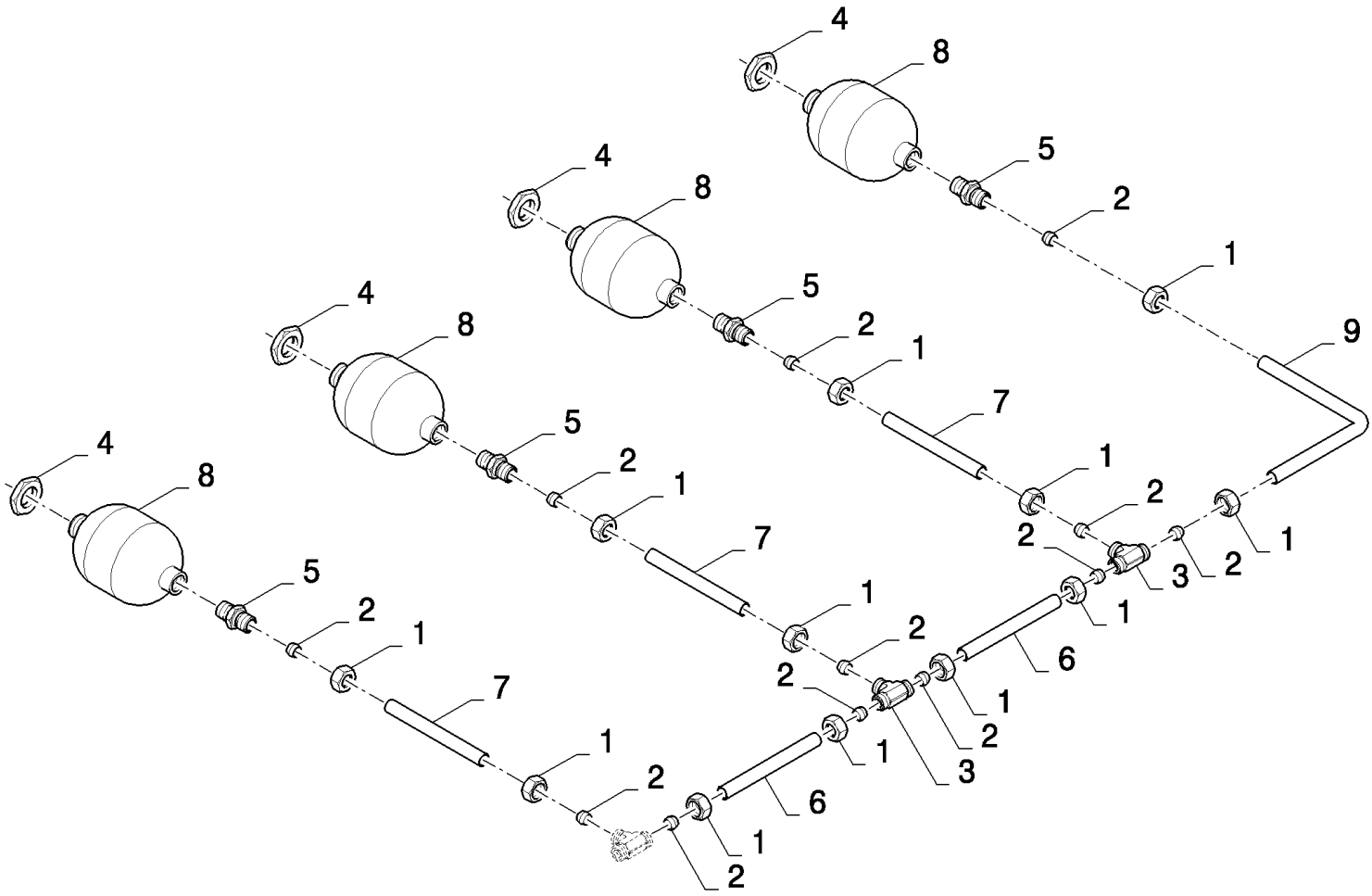

18.84020302(01) ACCUMULATOR - AL59 HILLSIDE - 70 BAR

ссылка	Номер детали	Кол-во	Описание
	84020302	1	Дилерский комплект (DIA), комбайны,
1	86548976	12	Гайка , M12
2	150015	12	Манжета ,
3	180019	2	Соединительное звено ,
4	308823	4	Гайка , M28 x 1.5, Cl 8,
5	395782	4	Патрубок ,
6	446430	2	Гидропровод ,
7	918855	3	Гидропровод ,
8	84018325	4	Аккумулятор ,
9	918816	1	Гидропровод ,

18.84040789(01) KNIFE PROTECTION

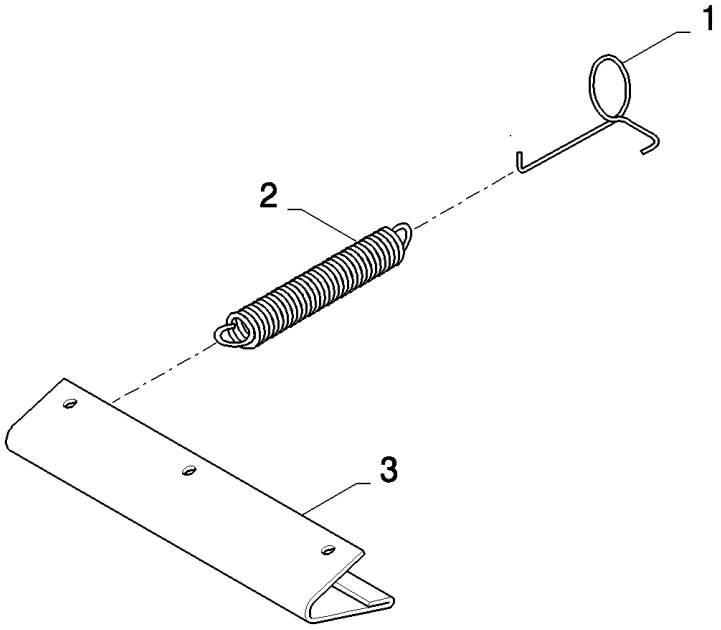

18.84040789(01) KNIFE PROTECTION

ссылка	Номер детали	Кол-во	Описание
	84040789	1	Дилерский комплект (DIA), комбайны,
1	89837015	8	Крюк ,
2	84814908	8	Пружина ,
3	89838588	7	Предохранительная пластинка ,

18.84040790(01) UNDERSERRATED KNIFE

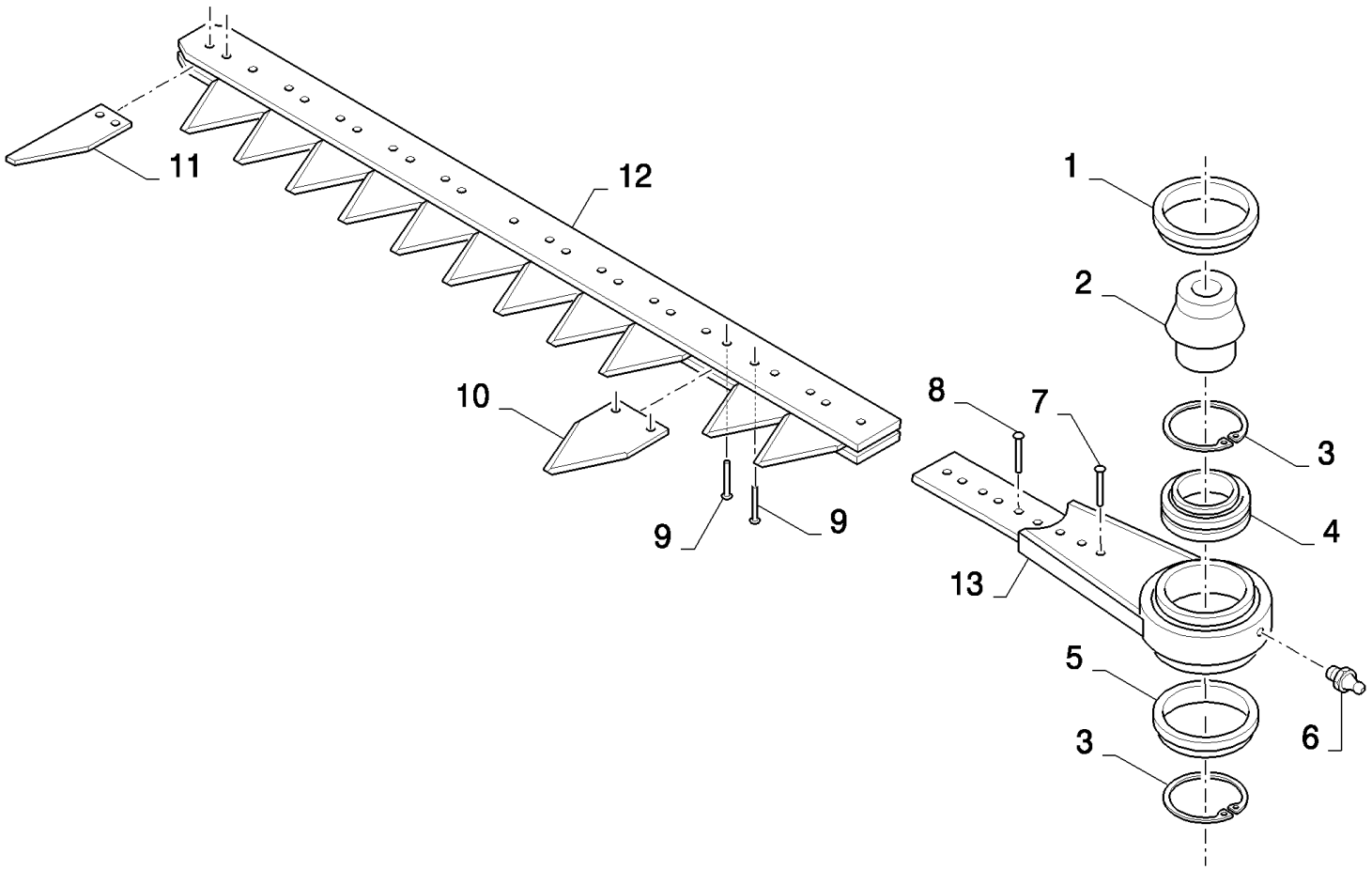

18.84040790(01) UNDERSERRATED KNIFE

ссылка	Номер детали	Кол-во	Описание
	84040790	1	Дилерский комплект (DIA), комбайны,
1	80758561	1	Кольцо ,
2	80916806	1	Вал ,
3	80758565	2	Стопорное кольцо ,
4	758563	1	ПОДШИПНИК В СБОРЕ,
5	80758559	1	Крышка ,
6	321204	1	Тавотница , M6 x 1, 16mm lg,
7	130436	3	Заклепка ,
8	65474	6	Заклепка ,
9	46436	233	Заклепка ,
10	365111	120	Сегменты ножа ,
11	365112	1	Сегменты ножа ,
12	84043803	1	
13	84437437	1	
	401159	0,005	Loctite

18.84040791(01) STONE PROTECTION

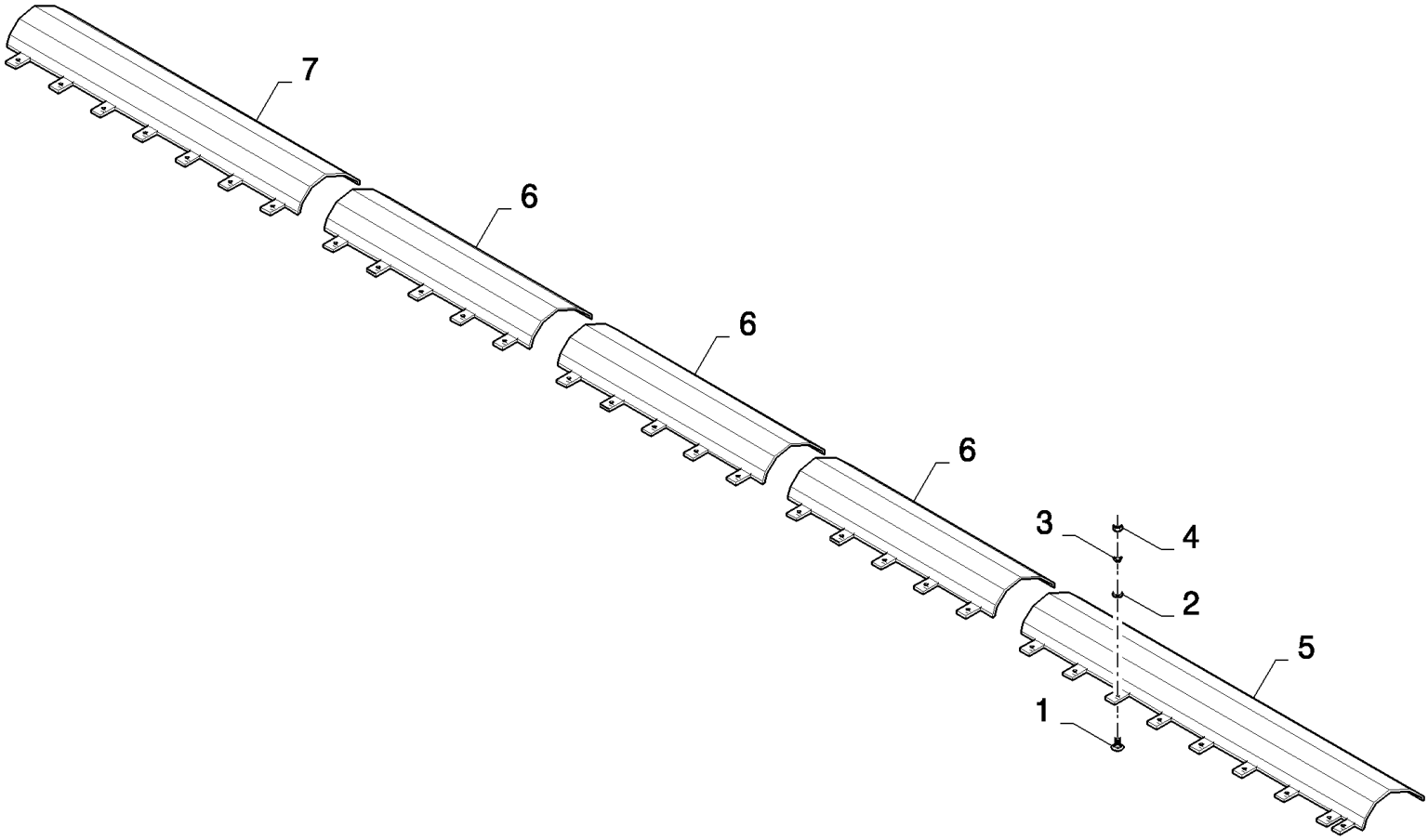

HIGH-CAPACITY GRAIN HEADER (1/02-) - Accessories

18.84040791(01) STONE PROTECTION

ссылка	Номер детали	Кол-во	Описание
	84040791	1	Дилерский комплект (DIA), комбайны,
1	86507486	31	БОЛТ, С КВАДРАТНЫМ ПОДГОЛОВКОМ, Short NK, M8 x 20, Cl8.8, Full Thd,
2	140041	31	Плоская шайба , M8 x 28 x 3,
3	322358	31	Пружинная шайба , Belleville, M8,
4	9706690	31	Гайка , M8, Cl 8,
5	89838339	1	Профиль ,
6	89838344	3	Профиль ,
7	89838343	1	Профиль ,

18.84040792(01) CROPLIFTER SET

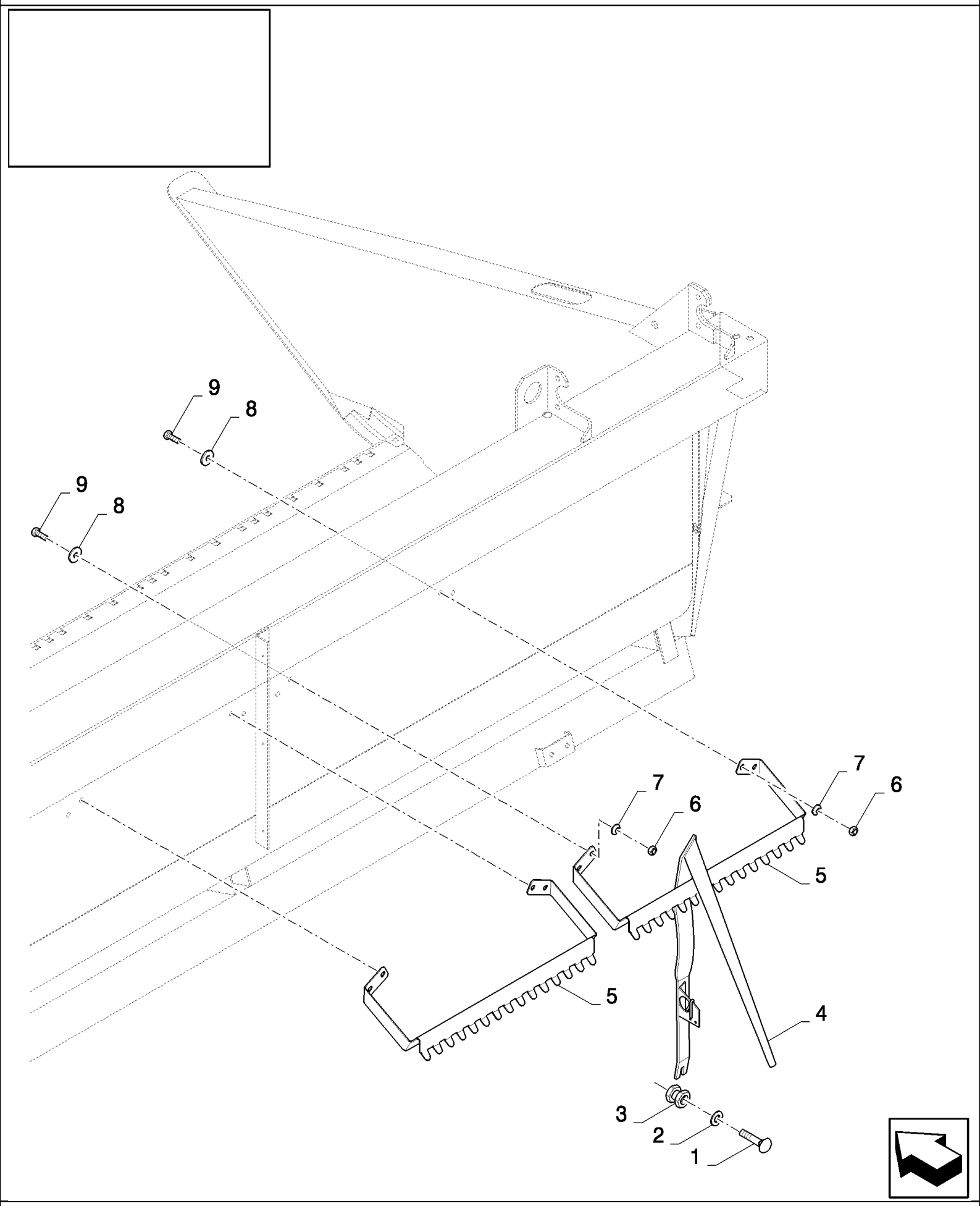

HIGH-CAPACITY GRAIN HEADER (1/02-) - Accessories

18.84040792(01) CROPLIFTER SET

ссылка	Номер детали	Кол-во	Описание
	84040792	1	Дилерский комплект (DIA), комбайны,
1	374892	29	БОЛТ, С КВАДРАТНЫМ ПОДГОЛОВКОМ, Short NK, M10 x 40, Cl8.8, Full Thd,
2	140045	29	Пружинная шайба , Belleville, M10,
3	89514326	29	Гайка ,
4	89815614	29	Лифтер ,
5	84437894	2	Суппорт ,
6	100016	8	Гайка , M10, Cl 8,
7	140045	8	Пружинная шайба , Belleville, M10,
8	140042	8	Плоская шайба , M10 x 34 x 3,
9	43138	8	Винт , Hex, M10 x 20, 8.8, Full Thd,

18.84040793(01) FEEDING PLATE

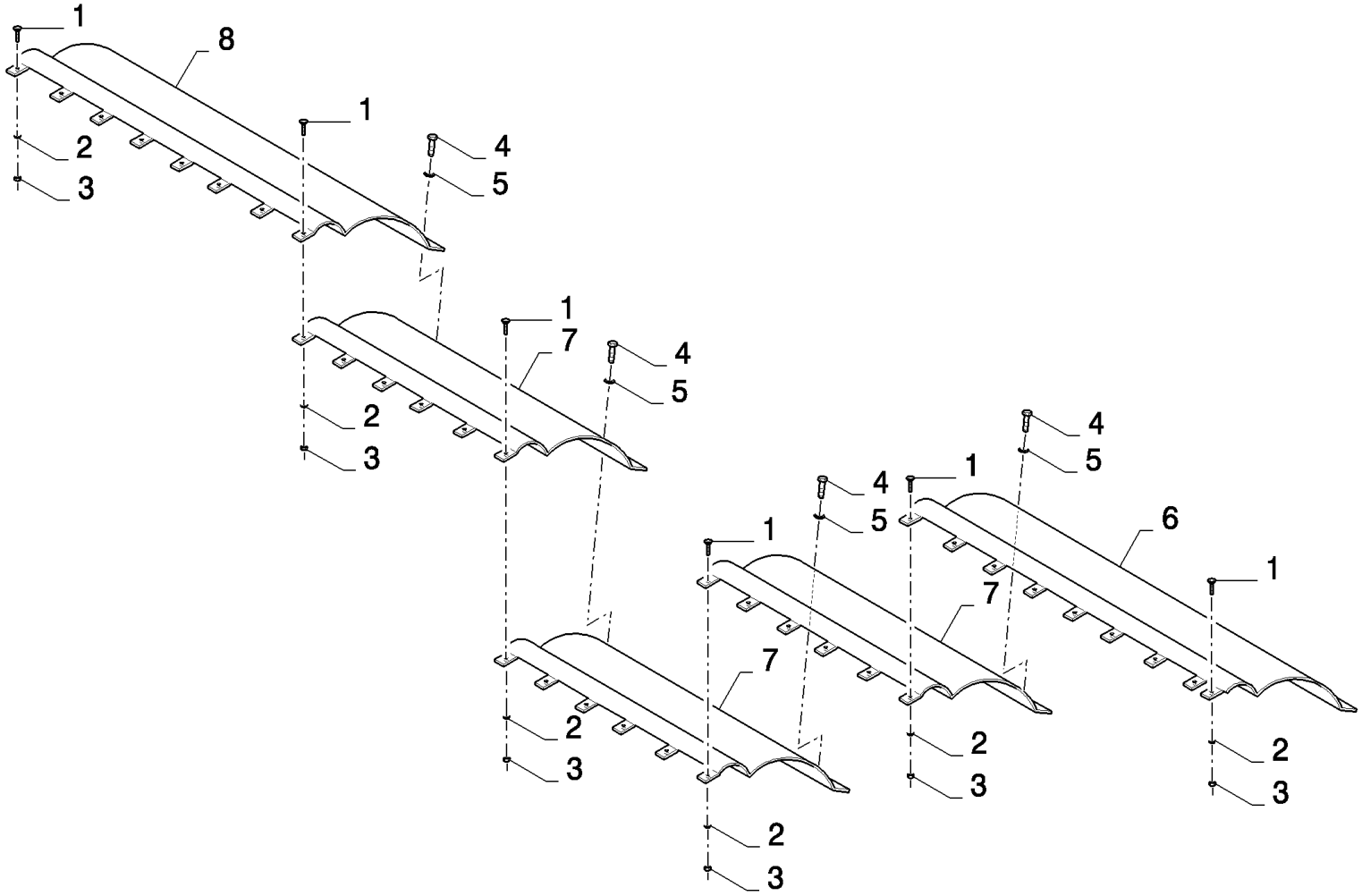

18.84040793(01) FEEDING PLATE

ссылка	Номер детали	Кол-во	Описание
	84040793	1	Дилерский комплект (DIA), комбайны,
1	86507486	31	БОЛТ, С КВАДРАТНЫМ ПОДГОЛОВКОМ, Short NK, M8 x 20, Cl8.8, Full Thd,
2	322358	31	Пружинная шайба , Belleville, M8,
3	9706690	31	Гайка , M8, Cl 8,
4	412684	32	Винт , M6x13
5	140015	32	Плоская шайба , 6MM
6	80740661	1	Пластина ,
7	80740663	3	Пластина ,
8	80740662	1	Пластина ,

18.84050217(01) PIVOTABLE ADJUSTABLE DIVIDERS

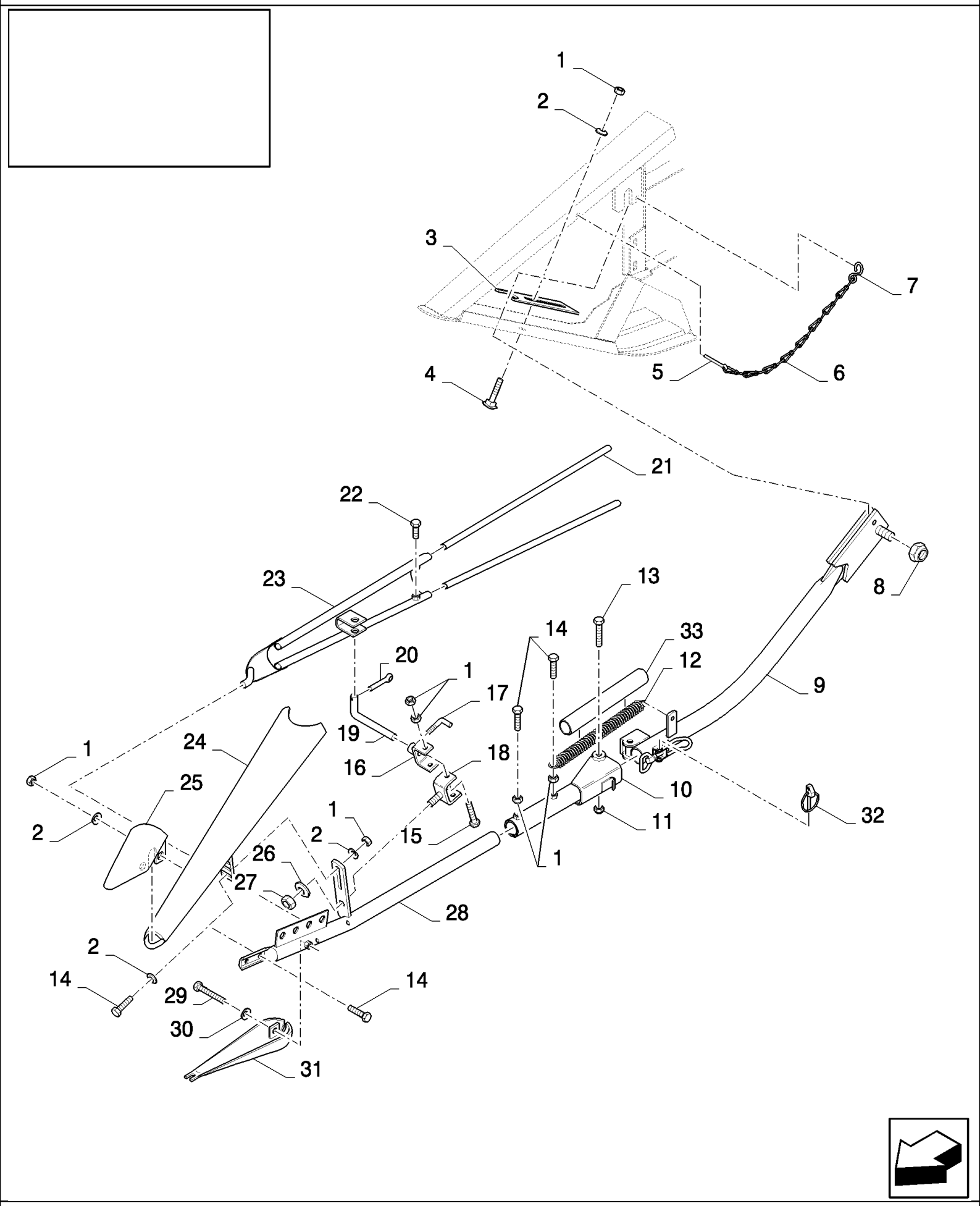

18.84050217(01) PIVOTABLE ADJUSTABLE DIVIDERS

ссылка	Номер детали	Кол-во	Описание
	84050217	1	PIVOTABLE ADJUSTABLE DIVI,
1	100016	22	Гайка , M10, Cl 8,
2	140045	14	Пружинная шайба , Belleville, M10,
3	916898	2	Регулировочная пластинка ,
4	86512446	2	БОЛТ, С КВАДРАТНЫМ ПОДГОЛОВКОМ, Short NK, M10 x 30, Cl8.8, Full Thd,
5	130007	2	Шплинт , M4 x 25,
6	230109	2	Цепь ,
7	323239	2	Крюк ,
8	412180	2	Контргайка , M20 x 2.5, Cl 8, M20
9	84334090	1	Трубка , LH
9	84334091	1	Трубка , RH
10	84334094	1	Трубка , LH
10	84334093	1	Трубка , RH
11	100038	2	Гайка , M12 x 1.75, Cl 8,
12	180039	2	Пружина ,
13	86508581	2	БОЛТ, Hex, M12 x 90, 8.8,
14	43140	12	БОЛТ, Hex, M10 x 30, 8.8, Full Thd,
15	89706704	4	Винт , M10x35
16	338927	2	Суппорт ,
17	331887	2	Рукоятка с защелкой ,
18	482917	2	Шарнир ,
19	338939	2	Регулировочный стержень ,
20	412685	2	Шплинт , M4 x 32,
21	332224	4	Удлинитель ,
22	300383	4	БОЛТ, Hex, M10 x 16, 8.8, Full Thd,
23	338937	2	Отражатель ,
24	338923	2	Делитель ,
25	338925	2	Носок делителя ,
26	140048	2	Пружинная шайба , Belleville, M16,
27	100020	2	Гайка , M16, Cl 8,
28	338929	1	TUBE, RIGID, LH
28	338928	1	TUBE, RIGID, RH
29	43130	2	БОЛТ, Hex, M8 x 50, 8.8,
30	322358	2	Пружинная шайба , Belleville, M8,
31	338948	2	Носок делителя ,
32	89832679	2	Шплинт ,
33	84455624	2	Труба пластикорезиновая ,

18.84050760(01) ADD ON AUGER EXTENSION

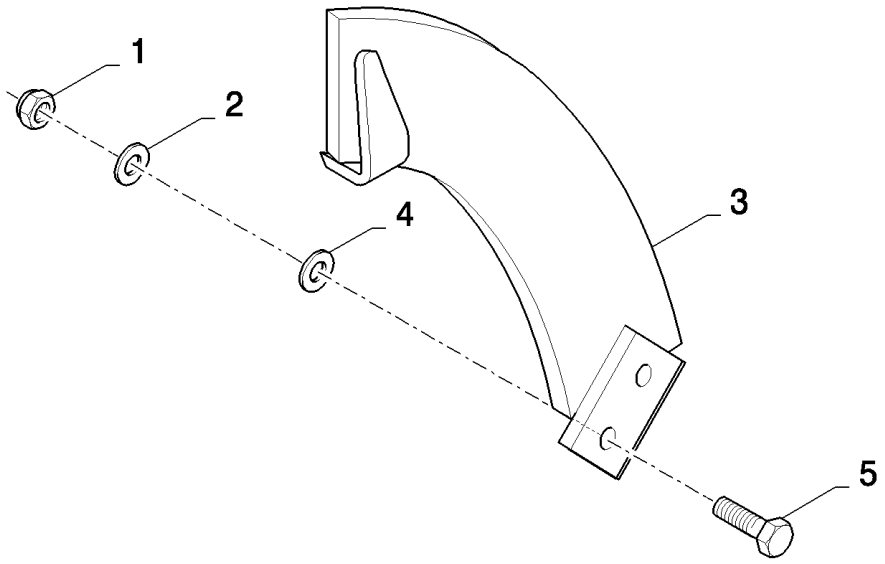

HIGH-CAPACITY GRAIN HEADER (1/02-) - Accessories

18.84050760(01) ADD ON AUGER EXTENSION

ссылка	Номер детали	Кол-во	Описание
	84050760	1	ADD-ON AUGER EXTENSION,
1	89706690	6	Гайка , M8, Cl 8,
2	140041	2	Плоская шайба , M8 x 28 x 3,
3	84053868	1	ЛОПАСТЬ, ШНЕКА, RH
3	84053867	1	ЛОПАСТЬ, ШНЕКА, LH
4	322358	6	Пружинная шайба , Belleville, M8,
5	120104	6	Винт , Hex, M8 x 20, 8.8,

18.84081247(01) FIXED SHORT DIVIDERS

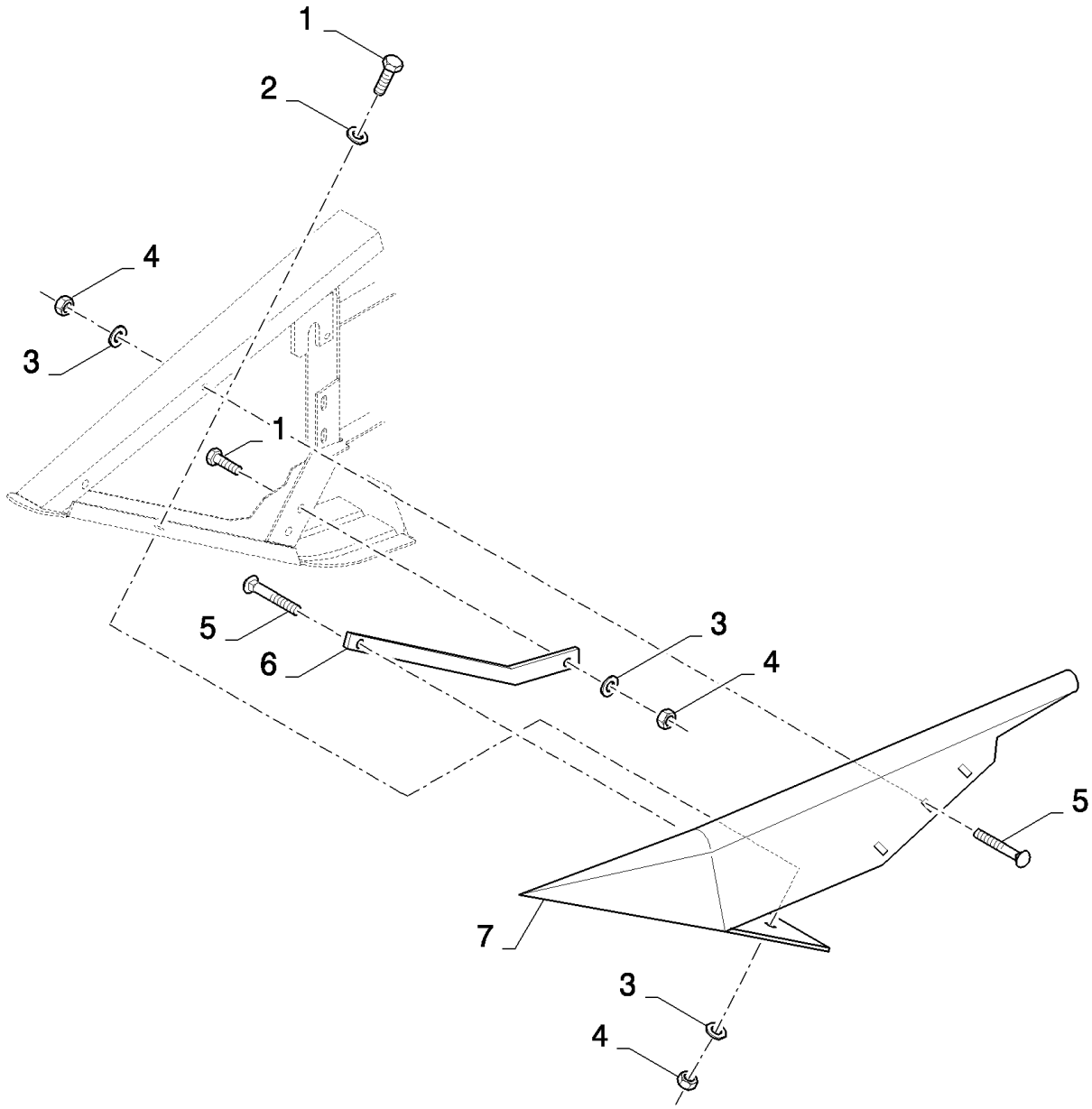

18.84081247(01) FIXED SHORT DIVIDERS

ссылка	Номер детали	Кол-во	Описание
	84081247	1	Дилерский комплект (DIA), комбайны,
1	120104	5	Винт , Hex, M8 x 20, 8.8,
2	378243	4	Плоская шайба , M8,
3	322358	12	Пружинная шайба , Belleville, M8,
4	89706690	12	Гайка , M8, Cl 8,
5	86507486	7	БОЛТ, С КВАДРАТНЫМ ПОДГОЛОВКОМ, Short NK, M8 x 20, Cl8.8, Full Thd,
6	84989111	1	Направляющая ,
7	84037592	1	Носок делителя , LH
7	84037593	1	Носок делителя , RH

18.84081248(01) LOW RPM TINE AUGER

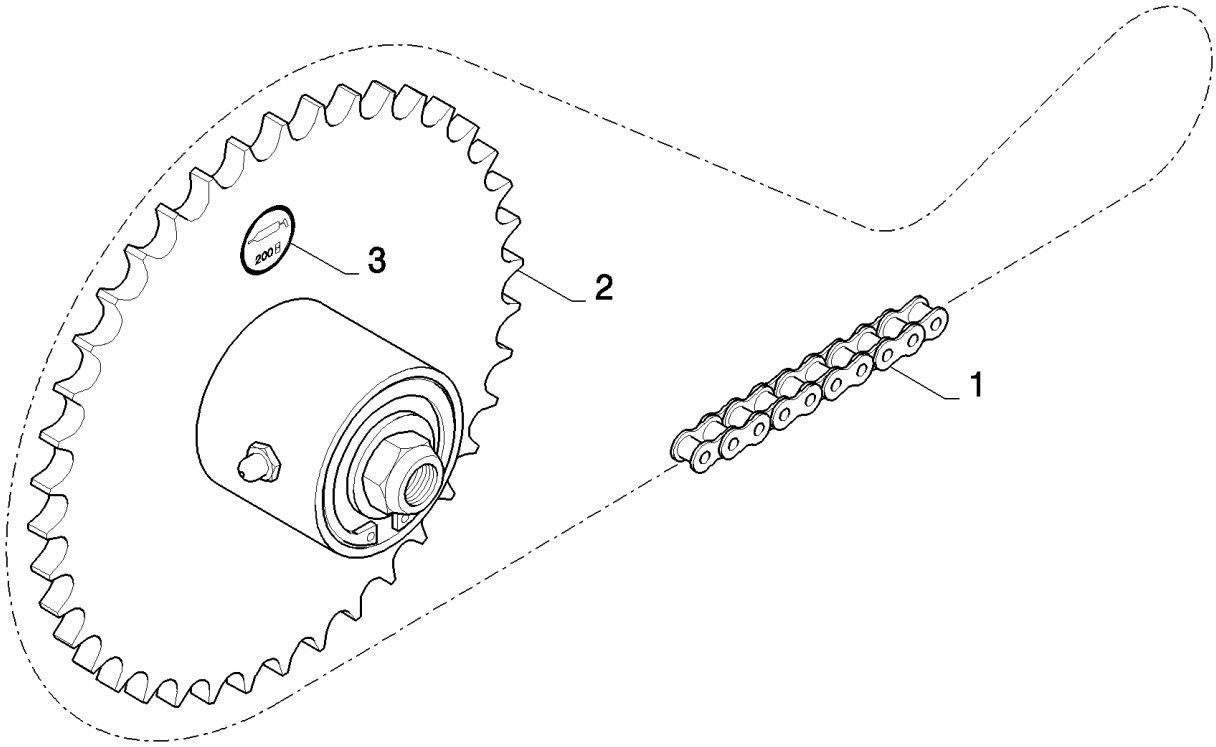

18.84081248(01) LOW RPM TINE AUGER

ссылка	Номер детали	Кол-во	Описание
	84081248	1	Дилерский комплект (DIA), комбайны,
1	84058834	1	Цепь ,
2	84453594	1	Муфта сцепления ,
3	84334810	1	Пиктограмма ,

18.84081677(01) REEL SYNCHRONISATION

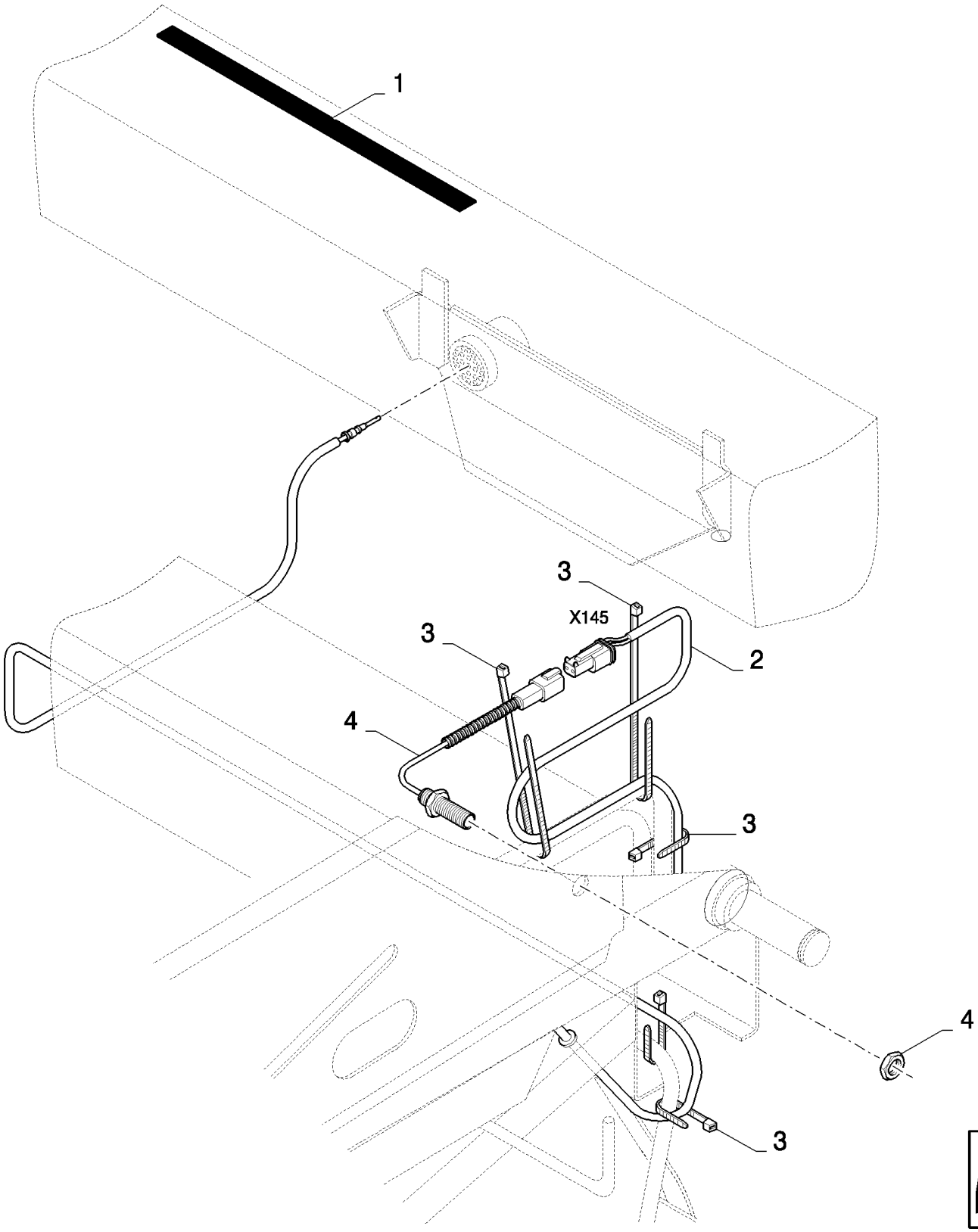

18.84081677(01) REEL SYNCHRONISATION

ссылка	Номер детали	Кол-во	Описание
	84081677	1	Дилерский комплект (DIA), комбайны,
1	401502	1	Полоса фрикционная , L=1.9M
2	84077694	1	Жгут проводов ,
3	86566989	5	Многожильный плоский шлейф ,
4	84058862	1	Датчик ,

18.84081705(01) KNIFE GREEN CONDITIONS

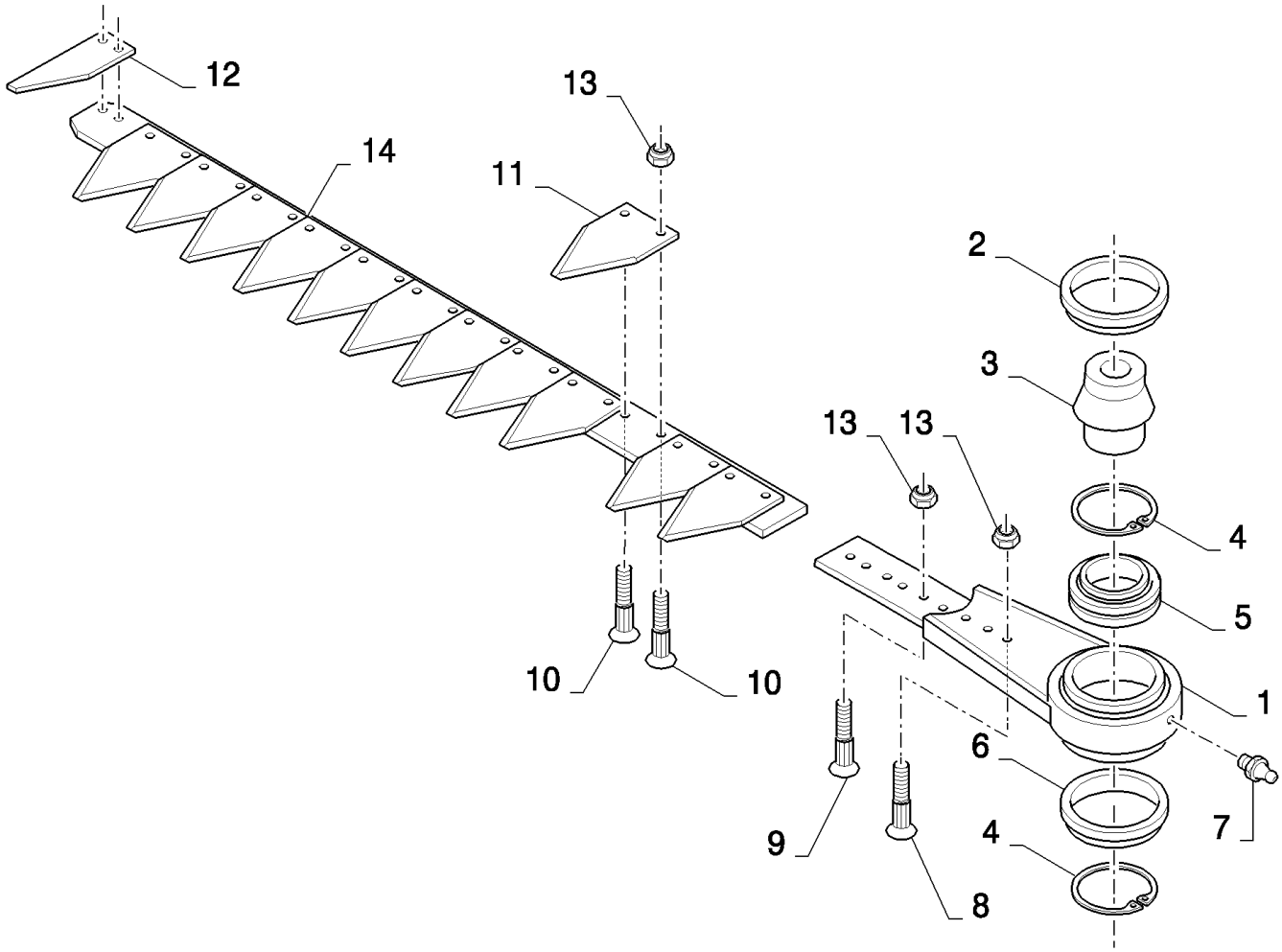

HIGH-CAPACITY GRAIN HEADER (1/02-) - Accessories

18.84081705(01) KNIFE GREEN CONDITIONS

ссылка	Номер детали	Кол-во	Описание
	84081705	1	KNIFE GREEN CONDITIONS,
1	84433779	1	Головка ножа ,
2	80758561	1	Кольцо ,
3	80916806	1	Вал ,
4	80758565	2	Стопорное кольцо ,
5	758563	1	ПОДШИПНИК В СБОРЕ,
6	80758559	1	Крышка ,
7	321204	1	Тавотница , M6 x 1, 16mm lg,
8	84429101	3	Винт , M6x28
9	84429100	6	Винт , M6x22
10	84429099	113	Винт , M6x16
11	84435879	60	Сегменты ножа ,
12	84435824	1	Сегменты ножа ,
13	84429102	122	Гайка ,
14	84435366	1	
	401159	0,005	Loctite

18.84081706(01) KNIFE GREEN CONDITIONS

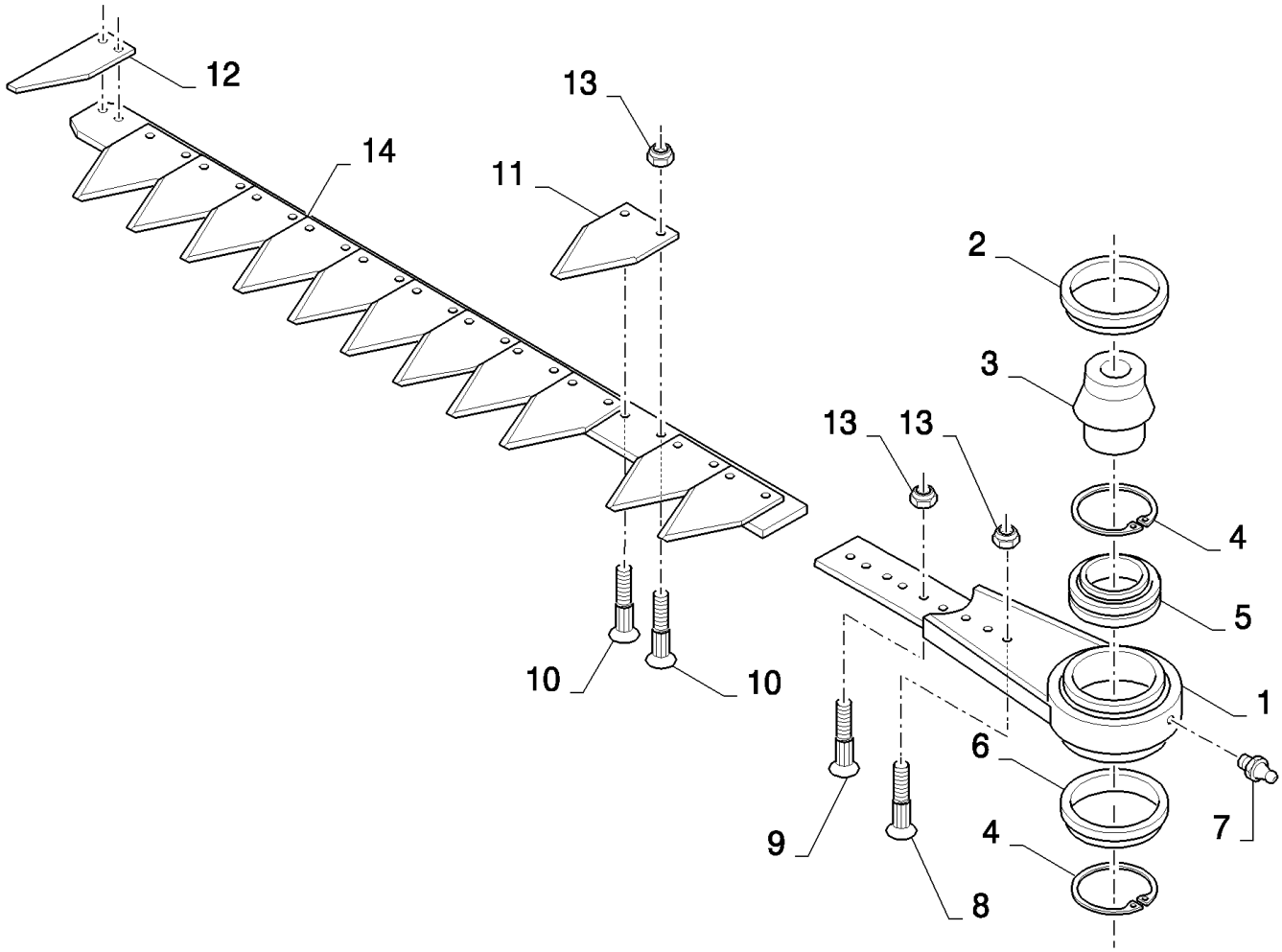

18.84081706(01) KNIFE GREEN CONDITIONS

ссылка	Номер детали	Кол-во	Описание
	84081706	1	KNIFE GREEN CONDITIONS,
1	84433779	1	Головка ножа ,
2	80758561	1	Кольцо ,
3	80916806	1	Вал ,
4	80758565	2	Стопорное кольцо ,
5	758563	1	ПОДШИПНИК В СБОРЕ,
6	80758559	1	Крышка ,
7	321204	1	Тавотница , M6 x 1, 16mm lg,
8	84429101	3	Винт , M6x28
9	84429100	6	Винт , M6x22
10	84429099	129	Винт , M6x16
11	84435879	68	Сегменты ножа ,
12	84435824	1	Сегменты ножа ,
13	84429102	138	Гайка ,
14	84435365	1	
	401159	0,005	Loctite

18.84081707(01) KNIFE GREEN CONDITIONS

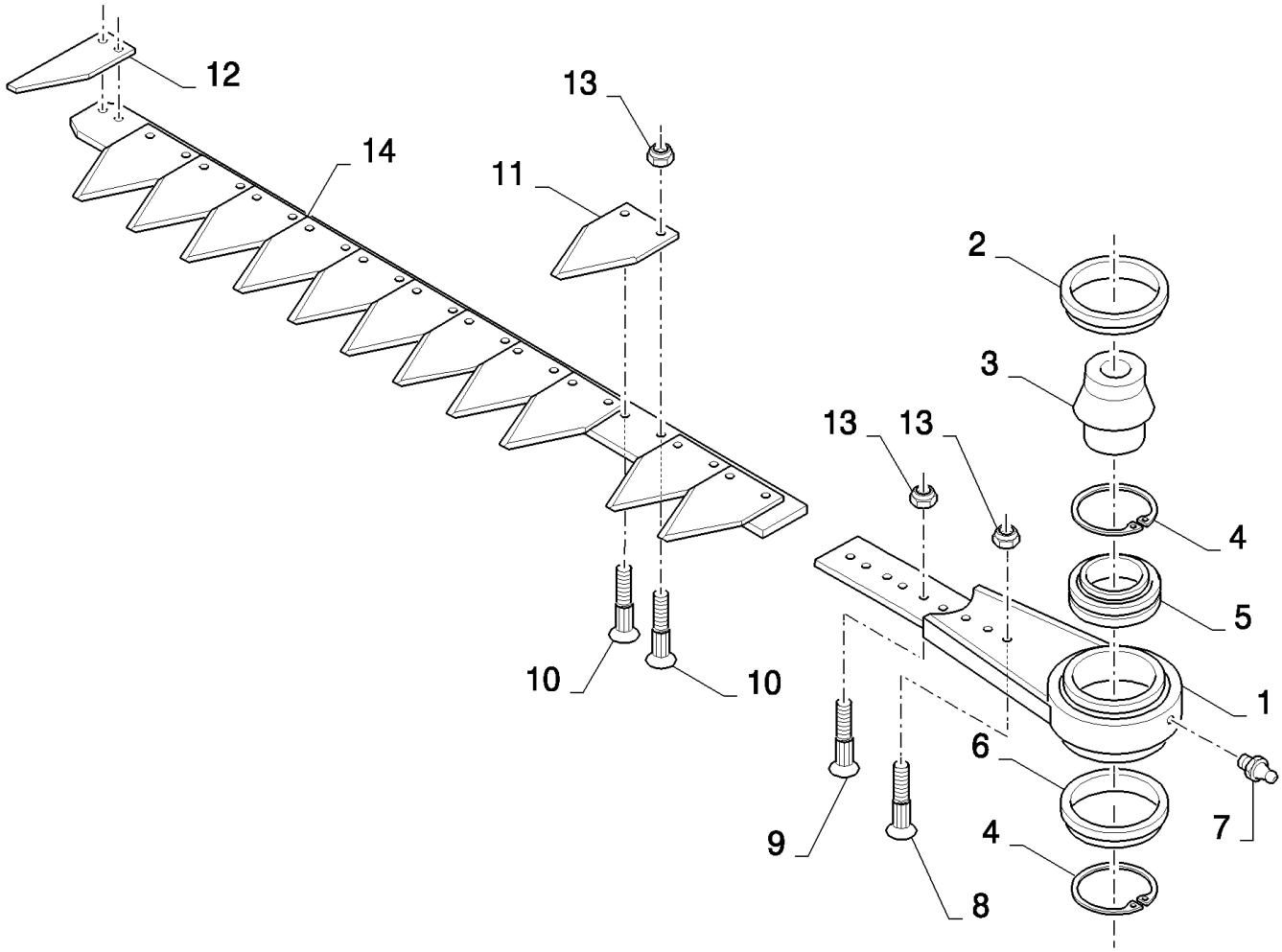

18.84081707(01) KNIFE GREEN CONDITIONS

ссылка	Номер детали	Кол-во	Описание
	84081707	1	KNIFE GREEN CONDITIONS,
1	84433779	1	Головка ножа ,
2	80758561	1	Кольцо ,
3	80916806	1	Вал ,
4	80758565	2	Стопорное кольцо ,
5	758563	1	ПОДШИПНИК В СБОРЕ,
6	80758559	1	Крышка ,
7	321204	1	Тавотница , M6 x 1, 16mm lg,
8	84429101	3	Винт , M6x28
9	84429100	6	Винт , M6x22
10	84429099	153	Винт , M6x16
11	84435879	80	Сегменты ножа ,
12	84435824	1	Сегменты ножа ,
13	84429102	162	Гайка ,
14	84433789	1	
	401159	0,005	Loctite

18.84081708(01) KNIFE GREEN CONDITIONS

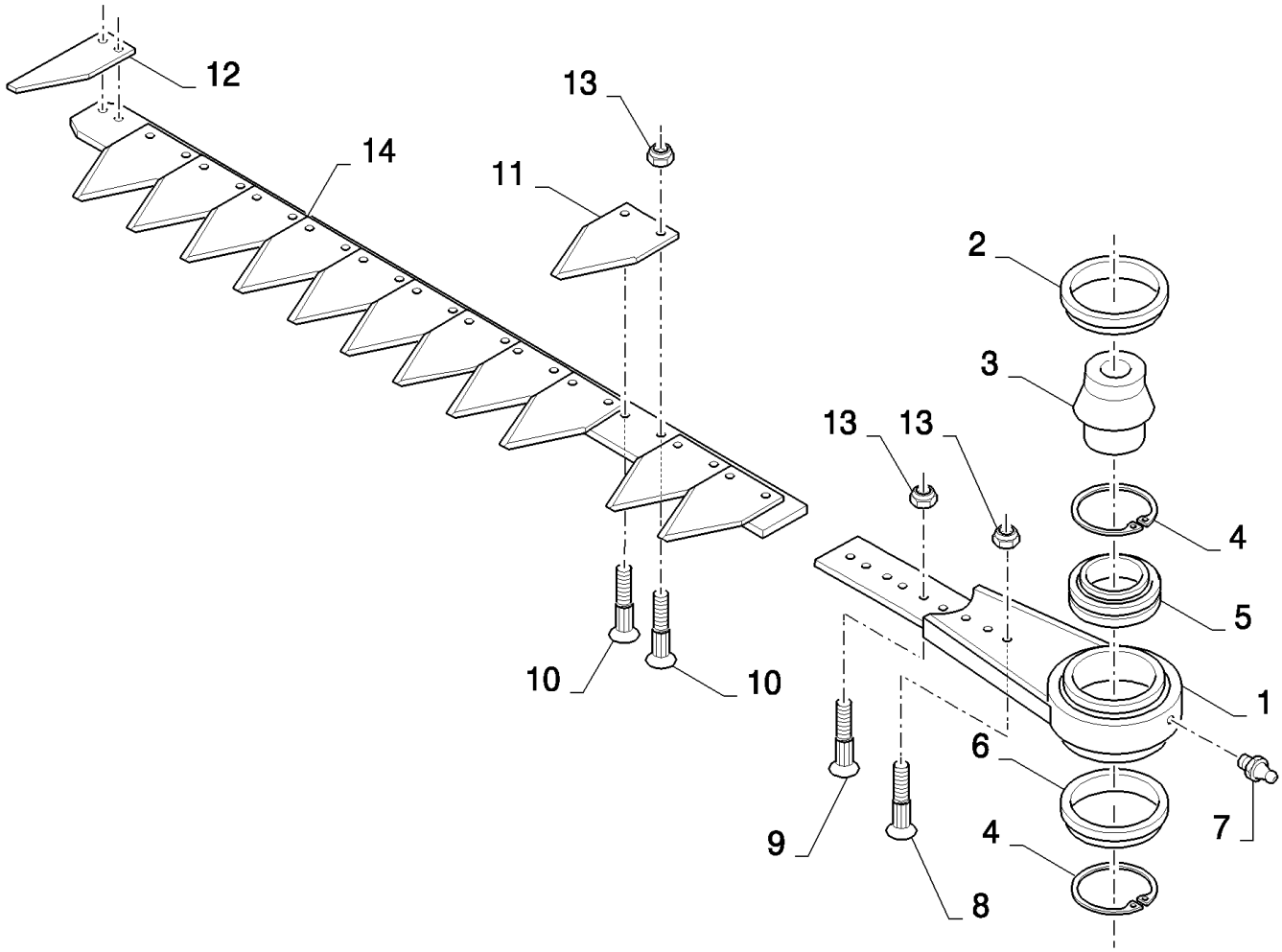

18.84081708(01) KNIFE GREEN CONDITIONS

ссылка	Номер детали	Кол-во	Описание
	84081708	1	KNIFE GREEN CONDITIONS,
1	84433779	1	Головка ножа ,
2	80758561	1	Кольцо ,
3	80916806	1	Вал ,
4	80758565	2	Стопорное кольцо ,
5	758563	1	ПОДШИПНИК В СБОРЕ,
6	80758559	1	Крышка ,
7	321204	1	Тавотница , M6 x 1, 16mm lg,
8	84429101	3	Винт , M6x28
9	84429100	6	Винт , M6x22
10	84429099	185	Винт , M6x16
11	84435879	96	Сегменты ножа ,
12	84435824	1	Сегменты ножа ,
13	84429102	194	Гайка ,
14	84435364	1	
	401159	0,005	Loctite

18.84081709(01) KNIFE GREEN CONDITIONS

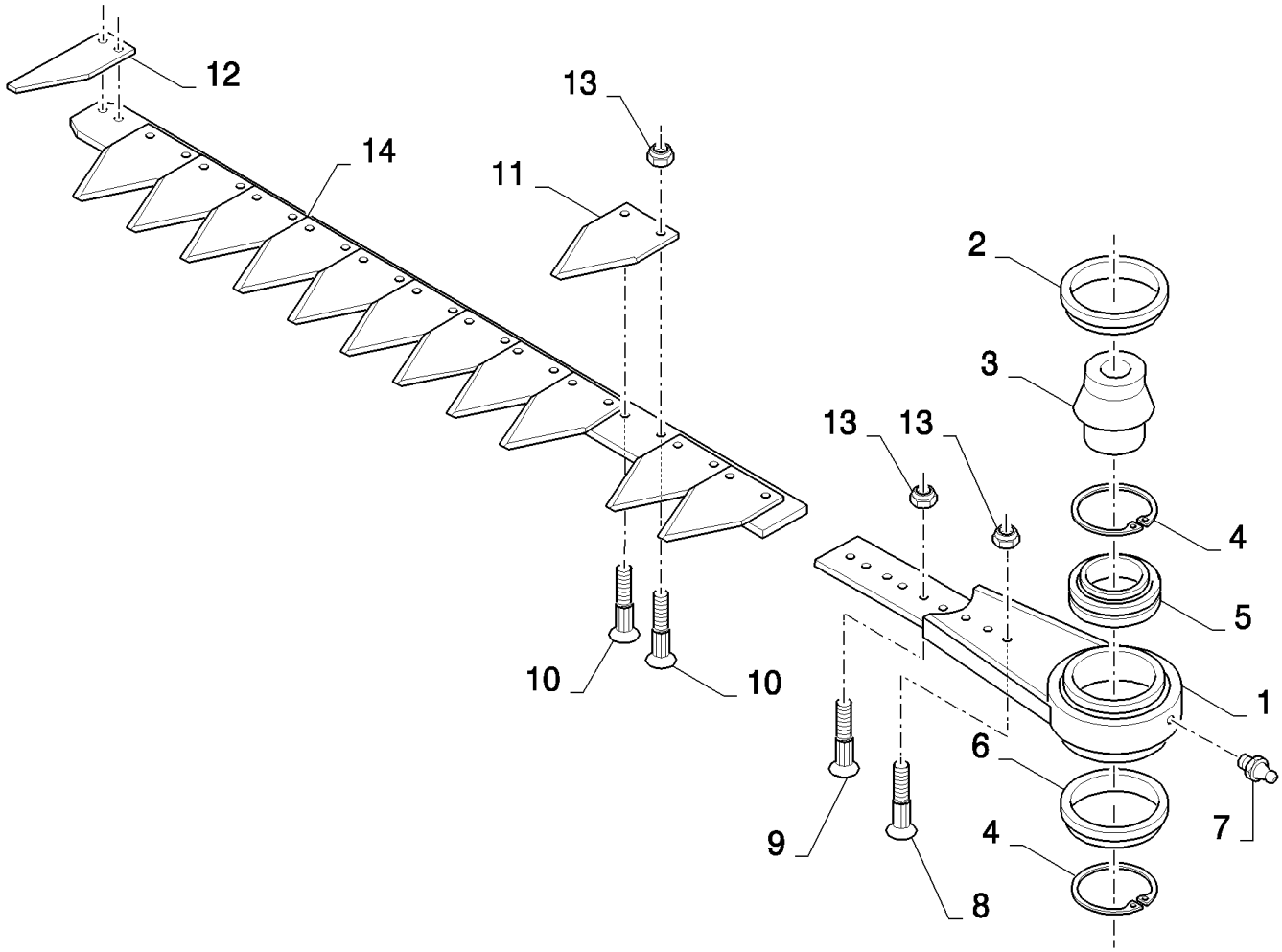

18.84081709(01) KNIFE GREEN CONDITIONS

ссылка	Номер детали	Кол-во	Описание
	84081709	1	Дилерский комплект (DIA), комбайны,
1	84433779	1	Головка ножа ,
2	80758561	1	Кольцо ,
3	80916806	1	Вал ,
4	80758565	2	Стопорное кольцо ,
5	758563	1	ПОДШИПНИК В СБОРЕ,
6	80758559	1	Крышка ,
7	321204	1	Тавотница , M6 x 1, 16mm lg,
8	84429101	3	Винт , M6x28
9	84429100	6	Винт , M6x22
10	84429099	233	Винт , M6x16
11	84435879	120	Сегменты ножа ,
12	84435824	1	Сегменты ножа ,
13	84429102	242	Гайка ,
14	84435363	1	
	401159	0,005	Loctite

18.84085931(01) QUICK RELEASE COUPLER

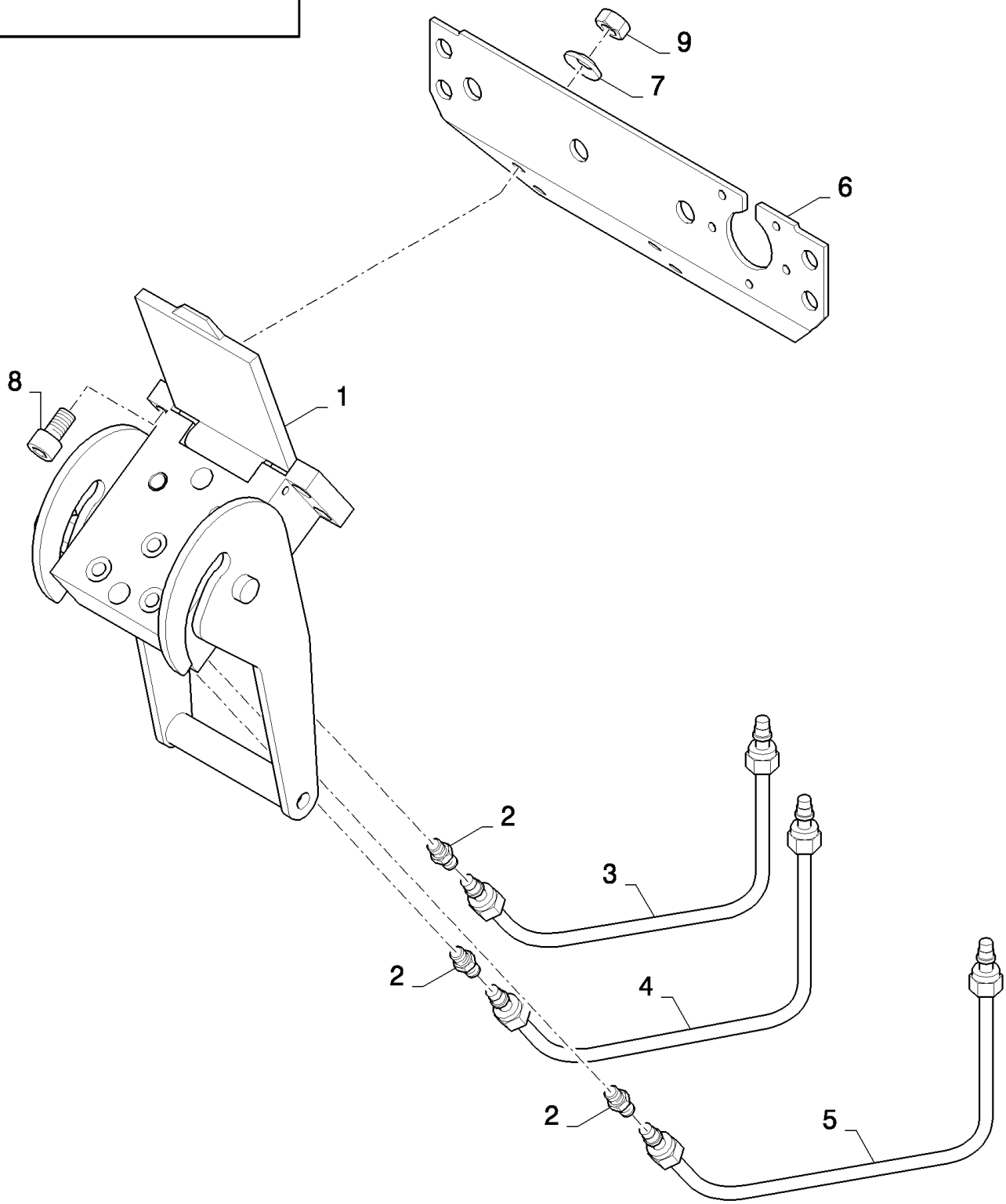

18.84085931(01) QUICK RELEASE COUPLER

ссылка	Номер детали	Кол-во	Описание
	84085931	1	Дилерский комплект (DIA), комбайны,
1	84435008	1	Быстросоединяемаямуфта, папа,
2	84077400	3	Патрубок ,
3	84435990	1	Гидропровод ,
4	84435992	1	Гидропровод ,
5	84435995	1	Гидропровод ,
6	84077961	1	Суппорт ,
7	322358	4	Пружинная шайба , Belleville, M8,
8	120228	4	Винт , Hex Soc Hd, M8 x 20, 8.8,
9	706690	4	M8

18.84095674(01) FILLER PLATES

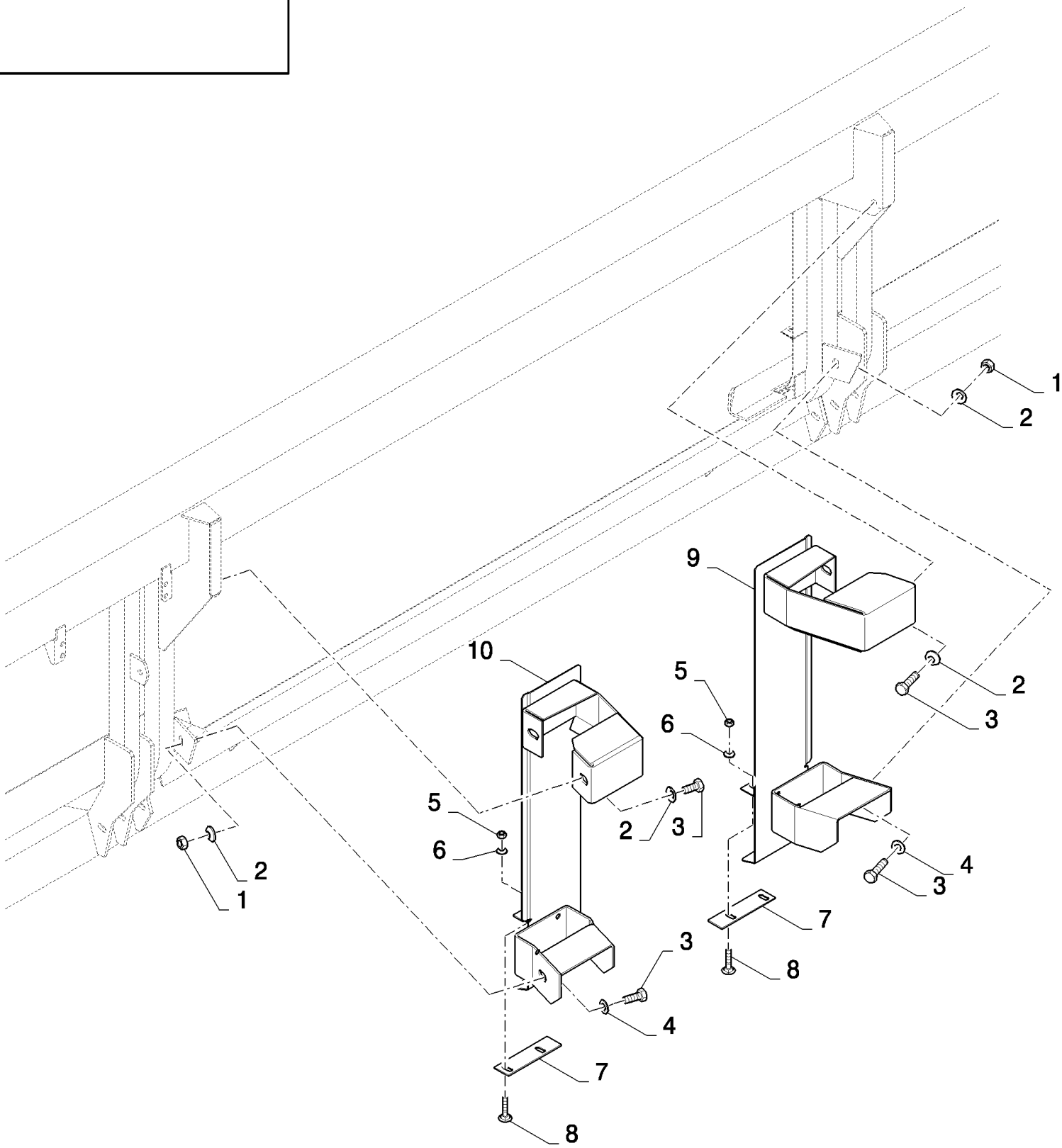

HIGH-CAPACITY GRAIN HEADER (1/02-) - Accessories

18.84095674(01) FILLER PLATES

ссылка	Номер детали	Кол-во	Описание
	84095674	1	Дилерский комплект (DIA), комбайны,
1	89706685	2	Гайка , M12
2	140046	6	Плоская шайба , Belleville, M12,
3	300388	6	Винт , Hex, M12 x 25, 8.8,
4	378245	2	Плоская шайба , M12,
5	89706690	4	Гайка , M8, Cl 8,
6	322358	4	Пружинная шайба , Belleville, M8,
7	84438808	2	Пластина ,
8	86507486	4	БОЛТ, С КВАДРАТНЫМ ПОДГОЛОВКОМ, Short NK, M8 x 20, Cl8.8, Full Thd,
9	84437592	1	Суппорт , RH
10	84437608	1	Суппорт , LH

18.84096829(01) AUTO FLOAT SKID POTENTIOMETERS

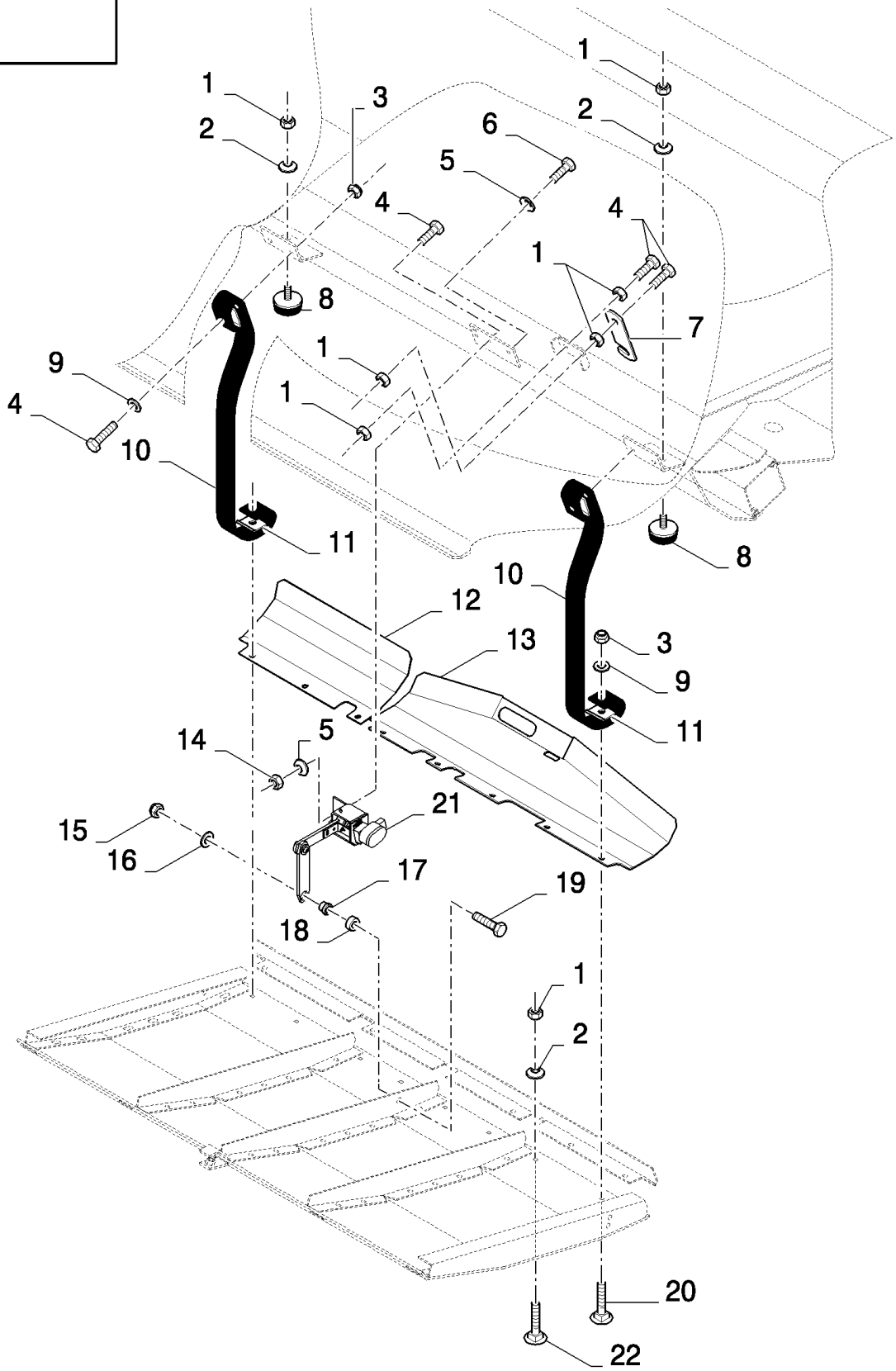

HIGH-CAPACITY GRAIN HEADER (1/02-) - Accessories

18.84096829(01) AUTO FLOAT SKID POTENTIOMETERS

ссылка	Номер детали	Кол-во	Описание
	84096829	1	AF SENSORS L/WIRES,
1	100016	14	Гайка , M10, Cl 8,
2	140045	6	Пружинная шайба , Belleville, M10,
3	100037	8	Гайка , M10 x 1.5, Cl 8,
4	43140	8	БОЛТ, Hex, M10 x 30, 8.8, Full Thd,
5	322358	4	Пружинная шайба , Belleville, M8,
6	120104	4	Винт , Hex, M8 x 20, 8.8,
7	84036082	2	Замок ,
8	190029	4	Блок-изолятор,
9	140042	8	Плоская шайба , M10 x 34 x 3,
10	84032833	4	ЛЕНТА,
11	84036081	8	Зажим ,
12	84098590	2	Пластина ,
13	84098586	2	Пластина ,
14	89706690	2	Гайка , M8, Cl 8,
15	86629542	2	Контргайка , M8 x 1.25, Cl 8,
16	86592699	2	Плоская шайба , M6 x 23 x 4, HT, 8MM
17	89847466	2	ВТУЛКА,
18	335873	2	Распорка ,
19	43129	2	БОЛТ, Hex, M8 x 40, 8.8,
20	86512446	4	БОЛТ, С КВАДРАТНЫМ ПОДГОЛОВКОМ, Short NK, M10 x 30, Cl8.8, Full Thd,
21	84098587	2	
22	120041	2	БОЛТ, С КВАДРАТНЫМ ПОДГОЛОВКОМ, Short NK, M10 x 20, Cl8.8, Full Thd,

18.84101707(01) REEL

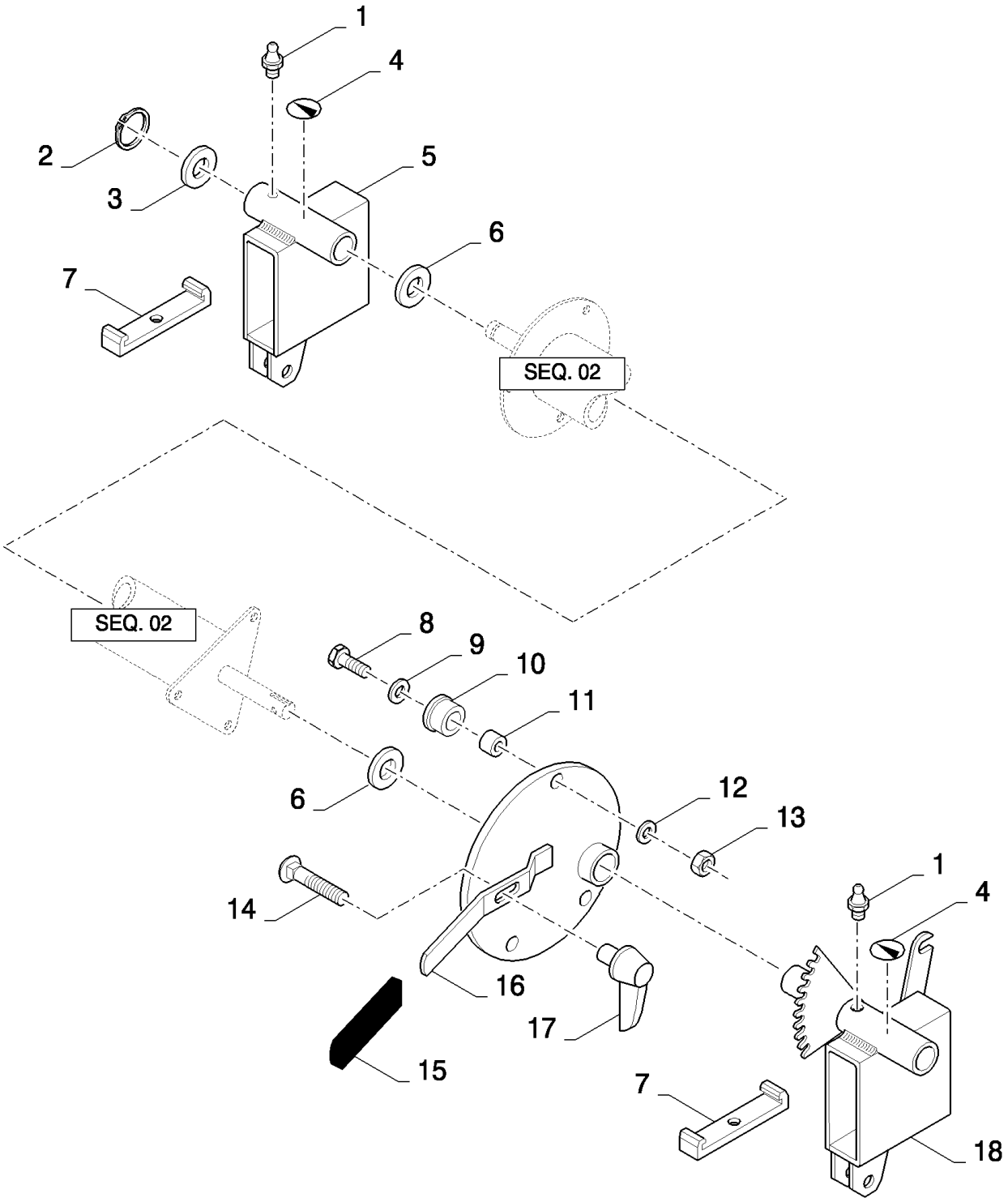

HIGH-CAPACITY GRAIN HEADER (1/02-) - Accessories

18.84101707(01) REEL

ссылка	Номер детали	Кол-во	Описание
	84101707	1	Дилерский комплект (DIA), комбайны,
1	321204	2	Тавотница , M6 x 1, 16mm lg,
2	11068376	1	Стопорное кольцо , M35, Ext x 1.5 Thk,
3	84075368	1	Плоская шайба ,
4	84334829	2	Пиктограмма ,
5	84432496	1	Суппорт , RH
6	324196	2	Плоская шайба , 36MM
7	89831376	2	Пластина ,
8	89706717	3	БОЛТ, Hex, M12 x 70, 8.8, Full Thd, M12
9	140085	3	Плоская шайба , 13MM
10	424230	3	ВТУЛКА,
11	436353	3	ВТУЛКА,
12	140046	3	Плоская шайба , Belleville, M12,
13	89706685	3	Гайка , M12
14	338949	1	БОЛТ, С КВАДРАТНЫМ ПОДГОЛОВКОМ, Short NK, M10 x 25, Cl8.8, Full Thd,
15	332809	1	Рукоятка ,
16	84432646	1	Диск ,
17	89832581	1	Ручка ,
18	84432367	1	Суппорт , LH

18.84101707(02) REEL

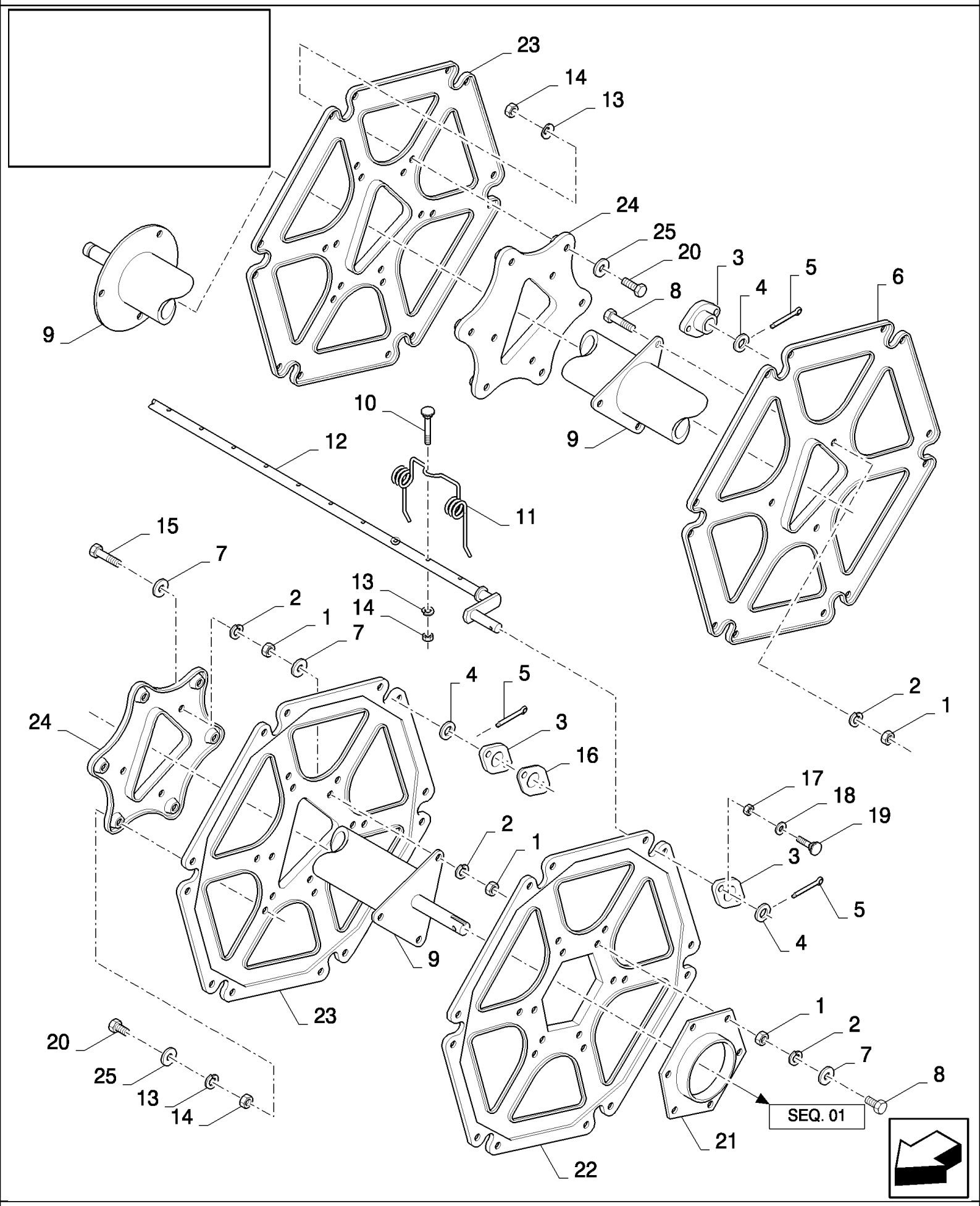

HIGH-CAPACITY GRAIN HEADER (1/02-) - Accessories

18.84101707(02) REEL

ссылка	Номер детали	Кол-во	Описание
	84101707	1	Дилерский комплект (DIA), комбайны,
1	100016	27	Гайка , M10, Cl 8,
2	140045	27	Пружинная шайба , Belleville, M10,
3	89832294	36	Суппорт ,
4	444211	36	Плоская шайба , 34MM
5	300416	36	Шплинт , M4 x 50,
6	84400172	3	Диск ,
7	140042	27	Плоская шайба , M10 x 34 x 3,
8	43138	15	Винт , Hex, M10 x 20, 8.8, Full Thd,
9	84447151	1	Мотовило ,
10	89814004	120	БОЛТ, M8x45
11	89819750	120	Граблина мотовила ,
12	84432677	6	Граблинная труба ,
13	322358	132	Пружинная шайба , Belleville, M8,
14	89706690	132	Гайка , M8, Cl 8,
15	89706704	6	Винт , M10x35
16	84432661	6	Зажим ,
17	86629542	72	Контргайка , M8 x 1.25, Cl 8,
18	378243	72	Плоская шайба , M8,
19	89837586	72	БОЛТ, M8x20
20	16043224	24	БОЛТ, Hex, M8 x 16, 8.8, Full Thd,
21	84002761	1	Диск ,
22	84058667	1	Диск ,
23	84032737	2	Диск ,
24	89838272	2	Диск ,
25	140041	24	Плоская шайба , M8 x 28 x 3,
	86503661	20	Смазка ,

18.84110554(01) CROP DISTRIBUTION KIT

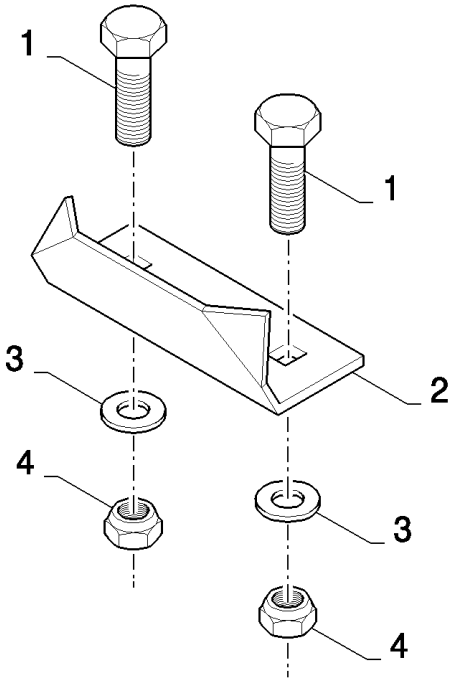

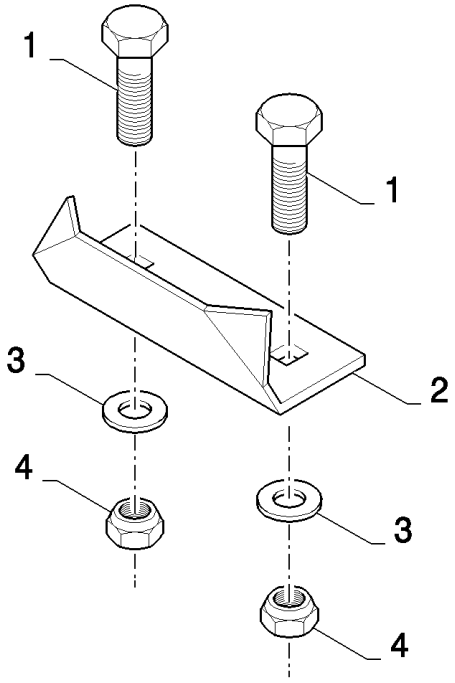

18.84110554(01) CROP DISTRIBUTION KIT

ссылка	Номер детали	Кол-во	Описание
	84110554	1	CROP DISTRIBUTION KIT,
1	86512446	4	БОЛТ, С КВАДРАТНЫМ ПОДГОЛОВКОМ, Short NK, M10 x 30, Cl8.8, Full Thd,
2	84448194	2	УГОЛОК,
3	140045	4	Пружинная шайба , Belleville, M10,
4	100016	4	Гайка , M10, Cl 8,

18.84110721(01) REEL POSITION SENSORS

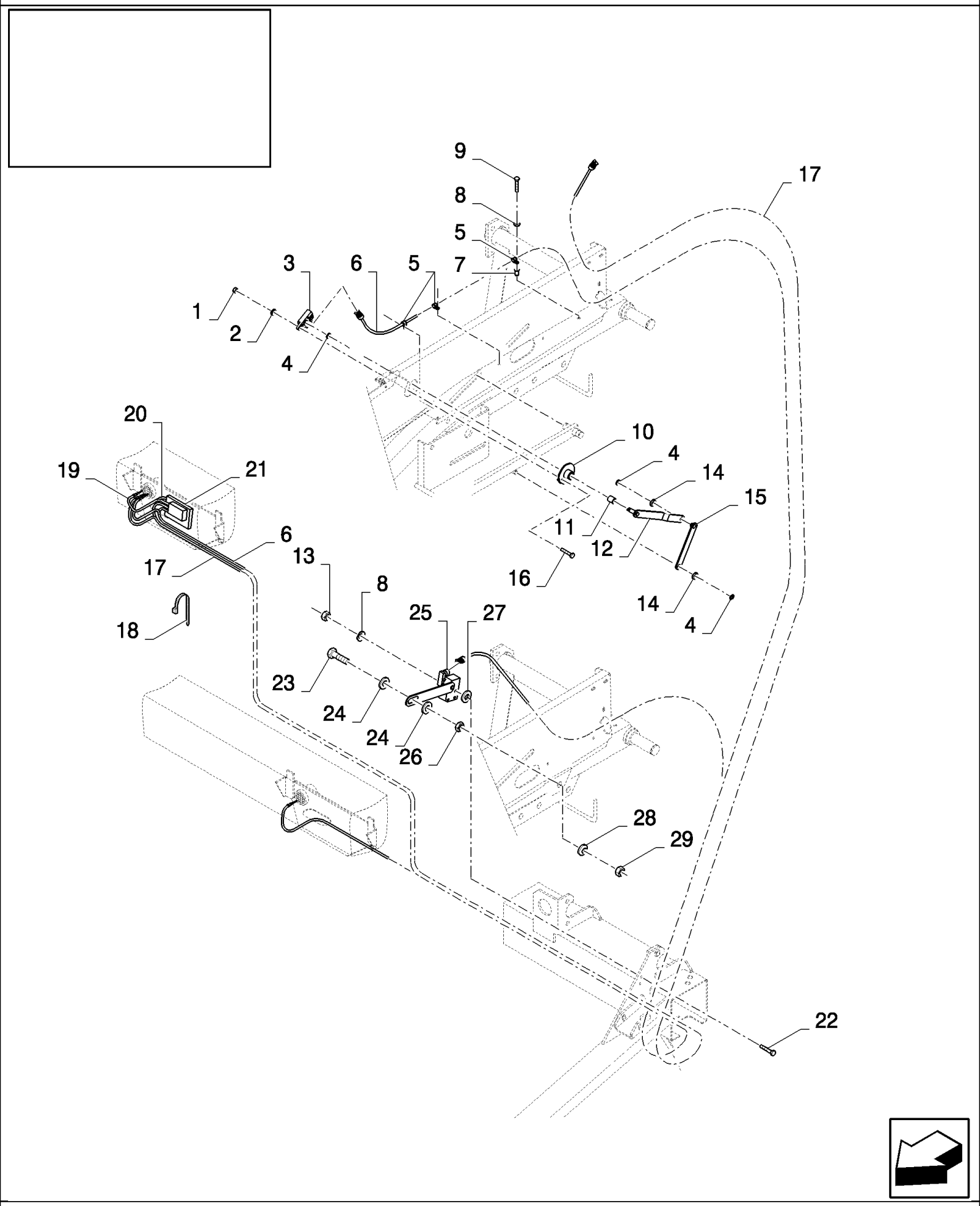

HIGH-CAPACITY GRAIN HEADER (1/02-) - Accessories

18.84110721(01) REEL POSITION SENSORS

ссылка	Номер детали	Кол-во	Описание
	84110721	1	HEADER AUTOMATION KIT,
1	385681	2	Контргайка , M4 x .7, Cl 8, M4
2	322355	2	Плоская шайба , Belleville, M4,
3	86977396	1	Потенциометр ,
4	86000439	3	Стопорное кольцо , #37, Ext,
5	89507807	3	Зажим ,
6	84454148	1	Жгут проводов ,
7	89833239	2	Гайка ,
8	322357	4	Пружинная шайба , Belleville, M6,
9	120100	2	БОЛТ, Hex, M6 x 20, 8.8,
10	84449353	1	ВТУЛКА,
11	86516740	1	ВТУЛКА,
12	84449354	1	РЫЧАГ,
13	89706755	2	Гайка , M6
14	378244	2	Плоская шайба , M10,
15	84449355	1	РЫЧАГ,
16	385682	2	БОЛТ, Hex, M4 x 30, 8.8,
17	84454149	1	Жгут проводов ,
18	86566989	5	Многожильный плоский шлейф ,
19	86500036	1	Игольчатый контакт электрического разъема ,
20	84454142	1	Жгут проводов ,
21	86837775	1	Резистор ,
22	43118	2	БОЛТ, Hex, M6 x 40, 8.8,
23	120090	1	Винт , Hex, M16 x 50, 8.8,
24	140190	2	Плоская шайба , 16MM
25	84449997	1	
26	100095	1	Гайка , Thin, M16 x 2, Cl 04,
27	89824259	2	Плоская шайба , M6
28	140048	1	Пружинная шайба , Belleville, M16,
29	100020	1	Гайка , M16, Cl 8,

18.84110770(01) ADAPTATION KIT - WW GRAIN HEADER

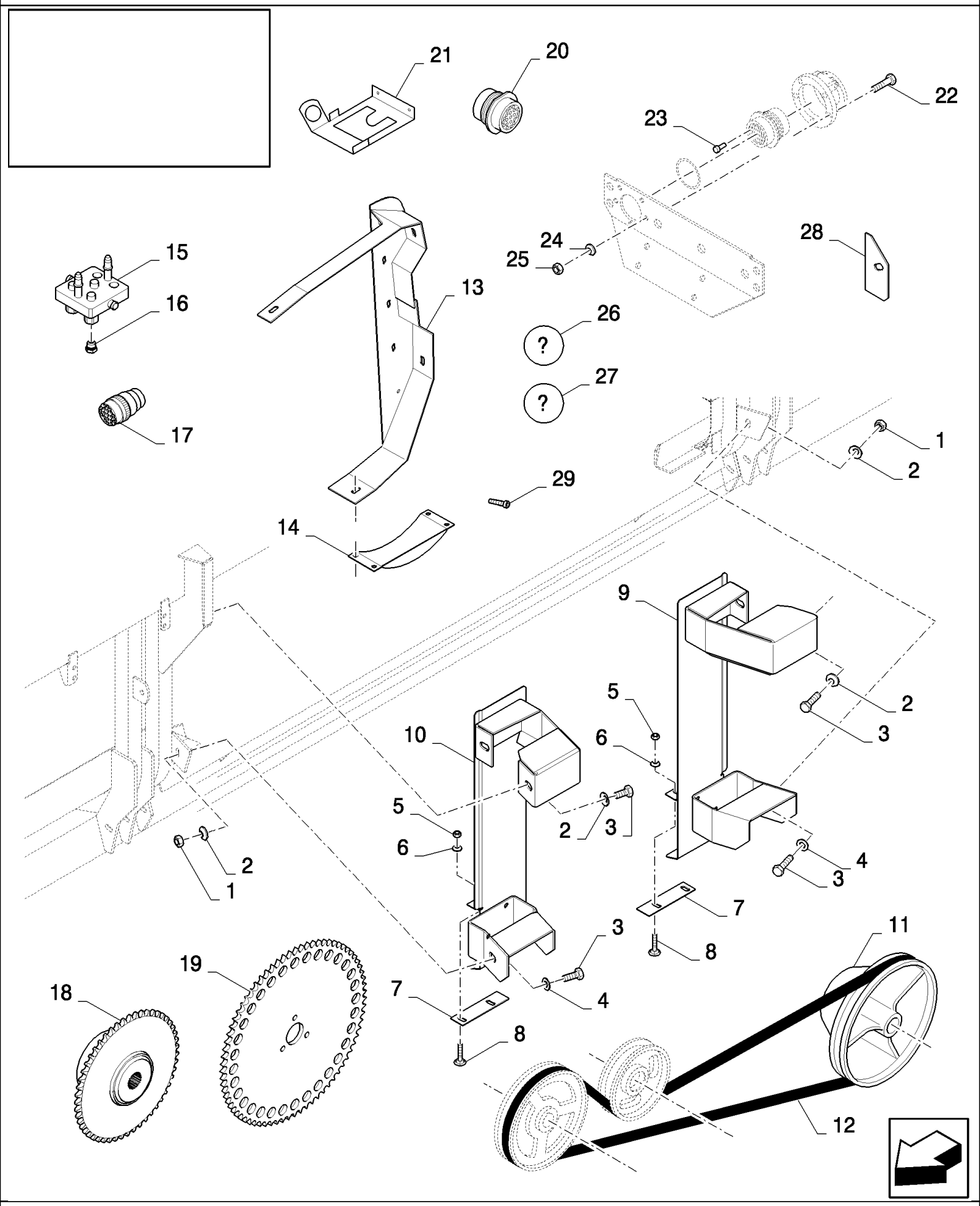

HIGH-CAPACITY GRAIN HEADER (1/02-) - Accessories

18.84110770(01) ADAPTATION KIT - WW GRAIN HEADER

ссылка	Номер детали	Кол-во	Описание
	84110770	1	Дилерский комплект (DIA), комбайны,
1	89706685	2	Гайка , M12
2	140046	6	Плоская шайба , Belleville, M12,
3	300388	6	Винт , Hex, M12 x 25, 8.8,
4	378245	2	Плоская шайба , M12,
5	89706690	8	Гайка , M8, Cl 8,
6	322358	8	Пружинная шайба , Belleville, M8,
7	84438808	2	Пластина ,
8	86507486	5	БОЛТ, С КВАДРАТНЫМ ПОДГОЛОВКОМ, Short NK, M8 x 20, Cl8.8, Full Thd,
9	84437592	1	Суппорт , RH
10	84437608	1	Суппорт , LH
11	89819848	1	Шкив ,
12	84449662	1	BELT, TRANSMISSION,
13	84454628	1	Пластина ,
14	84454664	1	Пластина ,
15	84435011	1	Быстросоединяемаямуфта, папа,
16	84031333	3	Патрубок ,
17	84320884	1	Электрический разъем ,
18	84334859	1	Муфта сцепления ,
19	84056483	1	Звездочка ведомая ,
20	87105683	1	КОЛПАЧОК,
21	84459469	1	КРОНШТЕЙН,
22	120098	5	БОЛТ, Hex, M5 x 20, 8.8, Full Thd,
23	84068583	25	Пробка ,
24	322356	5	Плоская шайба , 5MM
25	86508813	5	Гайка , M5, Cl 8,
26	900364	4	Контактная клемма ,
27	900569	2	Клемма ,
28	84433649	4	
29	89706749	3	Винт , M8x25

18.84113158(01) LOW RPM TINE AUGER

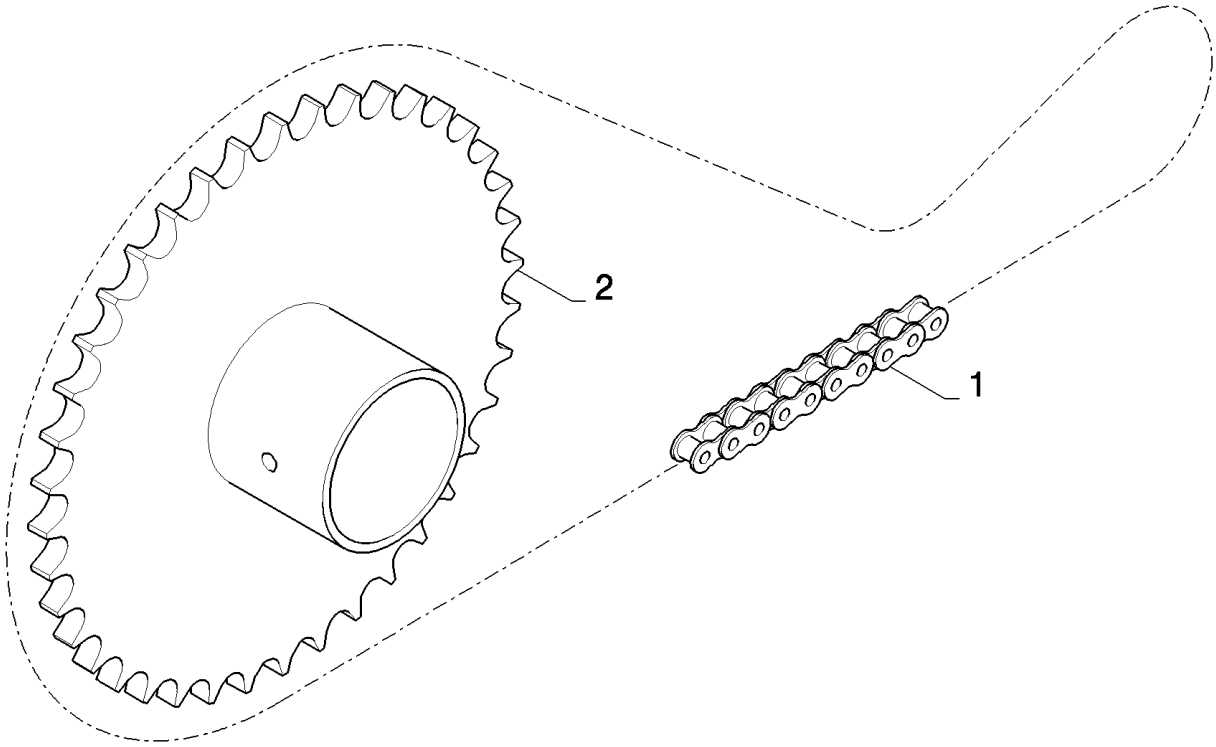

18.84113158(01) LOW RPM TINE AUGER

ссылка	Номер детали	Кол-во	Описание
	84113158	1	Дилерский комплект (DIA), комбайны,
1	84058834	1	Цепь ,
2	84461197	1	Звездочка ведомая ,

18.87393189(01) VERTICAL RAPESEED KNIFE KIT - LH

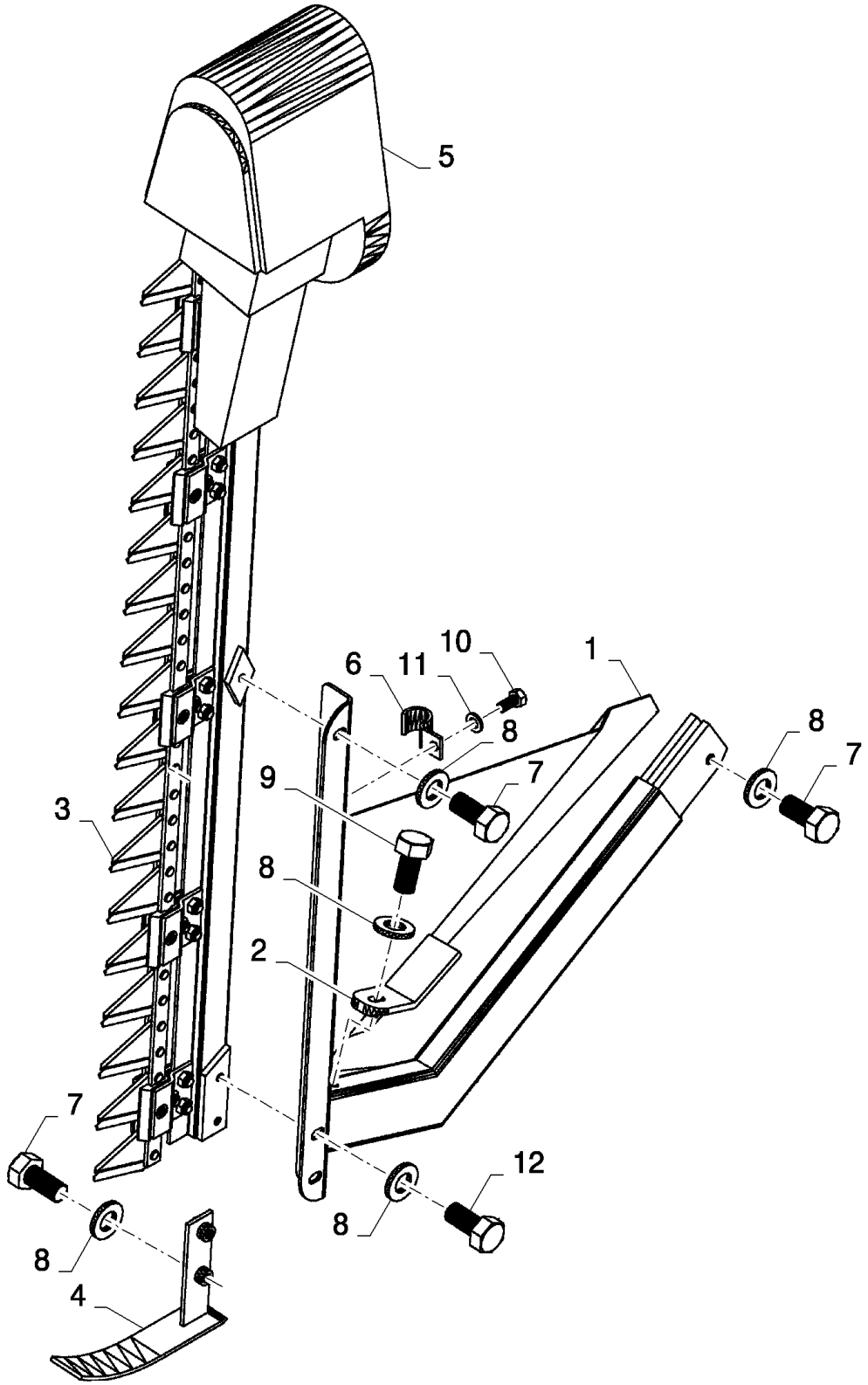

HIGH-CAPACITY GRAIN HEADER (1/02-) - Accessories

18.87393189(01) VERTICAL RAPESEED KNIFE KIT - LH

ссылка	Номер детали	Кол-во	Описание
	87393189		Дилерский комплект (DIA), комбайны,
1	87533772	1	Суппорт ,
2	87533774	1	Суппорт ,
3	87533771	1	Нож ,
4	87533779	1	Направляющая ,
5	87533780	1	Жгут проводов ,
6	9706748	1	Зажим , 5/8", Insul, 5/16" Bolt,
7	300388	4	Винт , Hex, M12 x 25, 8.8,
8	140046	7	Плоская шайба , Belleville, M12,
9	300389	1	БОЛТ, Hex, M12 x 35, 8.8, Full Thd,
10	378056	1	БОЛТ, Hex, M6 x 10, 8.8, Full Thd,
11	322357	1	Пружинная шайба , Belleville, M6,
12	388113	2	БОЛТ, Hex, M12 x 16, 8.8, Full Thd,

18.87393191(01) VERTICAL RAPESEED KNIFE KIT - RH

LEFTHAND SIDE ILLUSTRATED

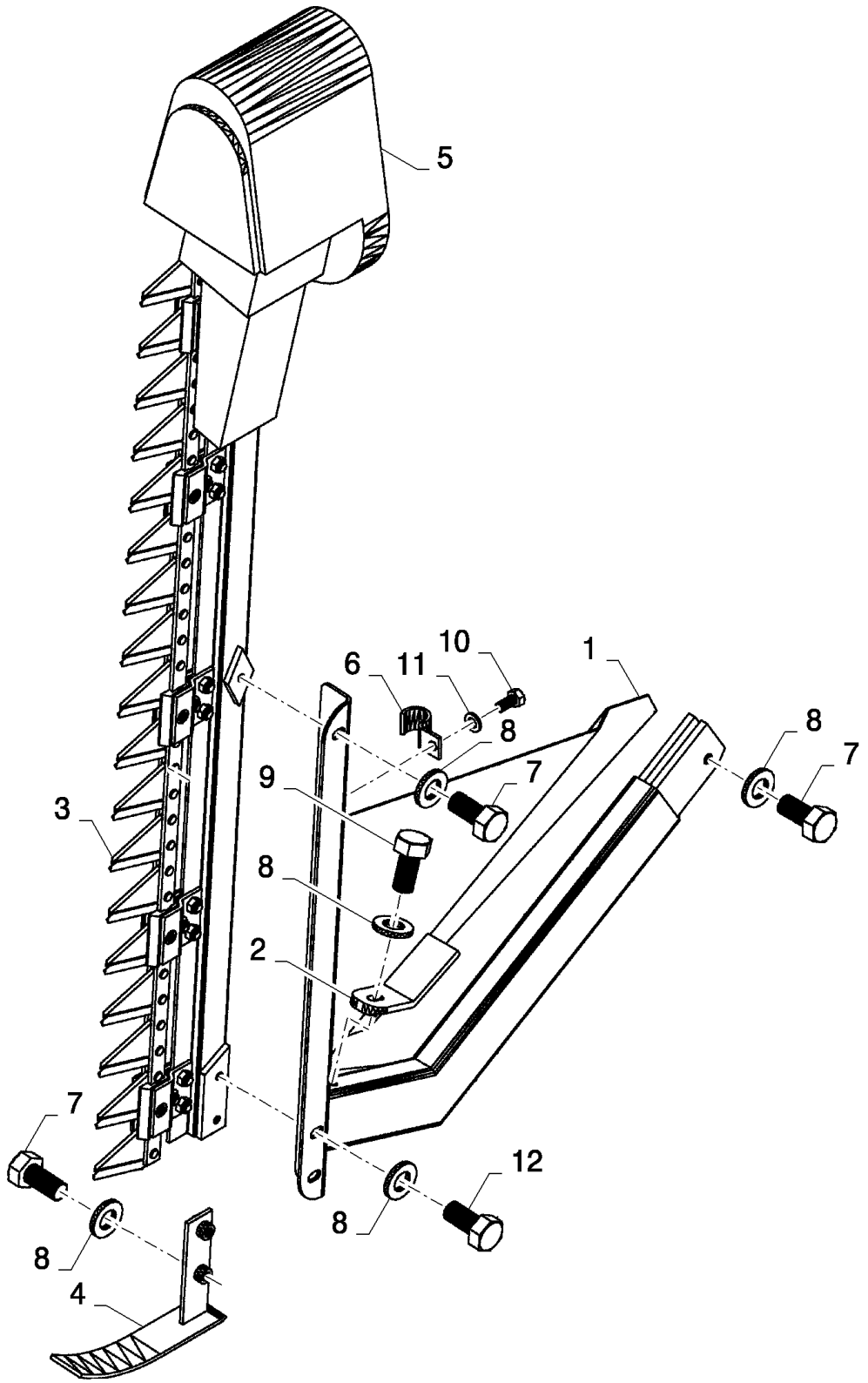

HIGH-CAPACITY GRAIN HEADER (1/02-) - Accessories

18.87393191(01) VERTICAL RAPESEED KNIFE KIT - RH

ссылка	Номер детали	Кол-во	Описание
	87393191		Дилерский комплект (DIA), комбайны,
1	87533782	1	Суппорт ,
2	87533774	1	Суппорт ,
3	87533781	1	Нож ,
4	87533779	1	Направляющая ,
5	87533780	1	Жгут проводов ,
6	9706748	1	Зажим , 5/8", Insul, 5/16" Bolt,
7	300388	8	Винт , Hex, M12 x 25, 8.8,
8	140046	11	Плоская шайба , Belleville, M12,
9	300389	1	БОЛТ, Hex, M12 x 35, 8.8, Full Thd,
10	378056	1	БОЛТ, Hex, M6 x 10, 8.8, Full Thd,
11	322357	4	Пружинная шайба , Belleville, M6,
12	388113	2	БОЛТ, Hex, M12 x 16, 8.8, Full Thd,
13	87533784	1	Суппорт ,
14	87533785	1	Суппорт ,
15	87642882	2	КРОНШТЕЙН,
16	9706755	3	Гайка , M6, Cl 8,

18.87659580(01) VERTICAL RAPESEED KNIFE KIT

ART

NOT

AVAILABLE

HIGH-CAPACITY GRAIN HEADER (1/02-) - Accessories

18.87659580(01) VERTICAL RAPESEED KNIFE KIT

ссылка	Номер детали	Кол-во	Описание
	87659580		
1	87623137	1	
2	87533779	2	
3	300388	12	
4	140046	18	
5	87623139	2	
6	87678237	2	
7	86592082	4	
8	86592081	4	
9	211269	8	
10	87533782	1	
11	388113	4	
12	87533774	2	
13	300389	2	
14	87678246	2	
15	43117	2	
16	322357	9	
17	87533784	1	
18	87533785	1	
19	86512439	3	
20	353308	14	
21	87678250	5	
22	430356	8	
23	84814948	4	
24	87678254	3	
25	120056	4	
26	434106	1	
27	140040	1	
28	87642882	2	
29	9513719	10	
30	150018	12	
31	150015	20	
32	100043	20	
33	430357	20	
34	431941	10	
35	434097	8	
36	86977789	8	
37	87678255	1	
38	87678256	1	
39	87623150	1	
40	10205810	1	
41	87623153	1	
42	86508817	1	
43	87389396	1	
44	87623151	1	

18.87659580(01) VERTICAL RAPESEED KNIFE KIT

ссылка	Номер детали	Кол-во	Описание
45	14442221	4	
46	9706690	10	
47	322358	10	
48	80120041	2	
49	100016	2	
50	140045	4	
51	87678257	1	
52	87678258	1	
53	87678259	1	
54	87678261	1	
55	43138	2	
56	120104	6	
57	87623152	1	
58	87623154	1	
59	87678265	1	
60	9814768	1	
61	9507712	1	
62	360872	2	
63	87678266	2	
64	87678267	2	
65	291186	0,6	
66	87623135	1	
67	87623140	2	
68	87533772	1	
69	87678270	1	
70	87678271	1	

18.89560160(01) RICE KNIFE KIT

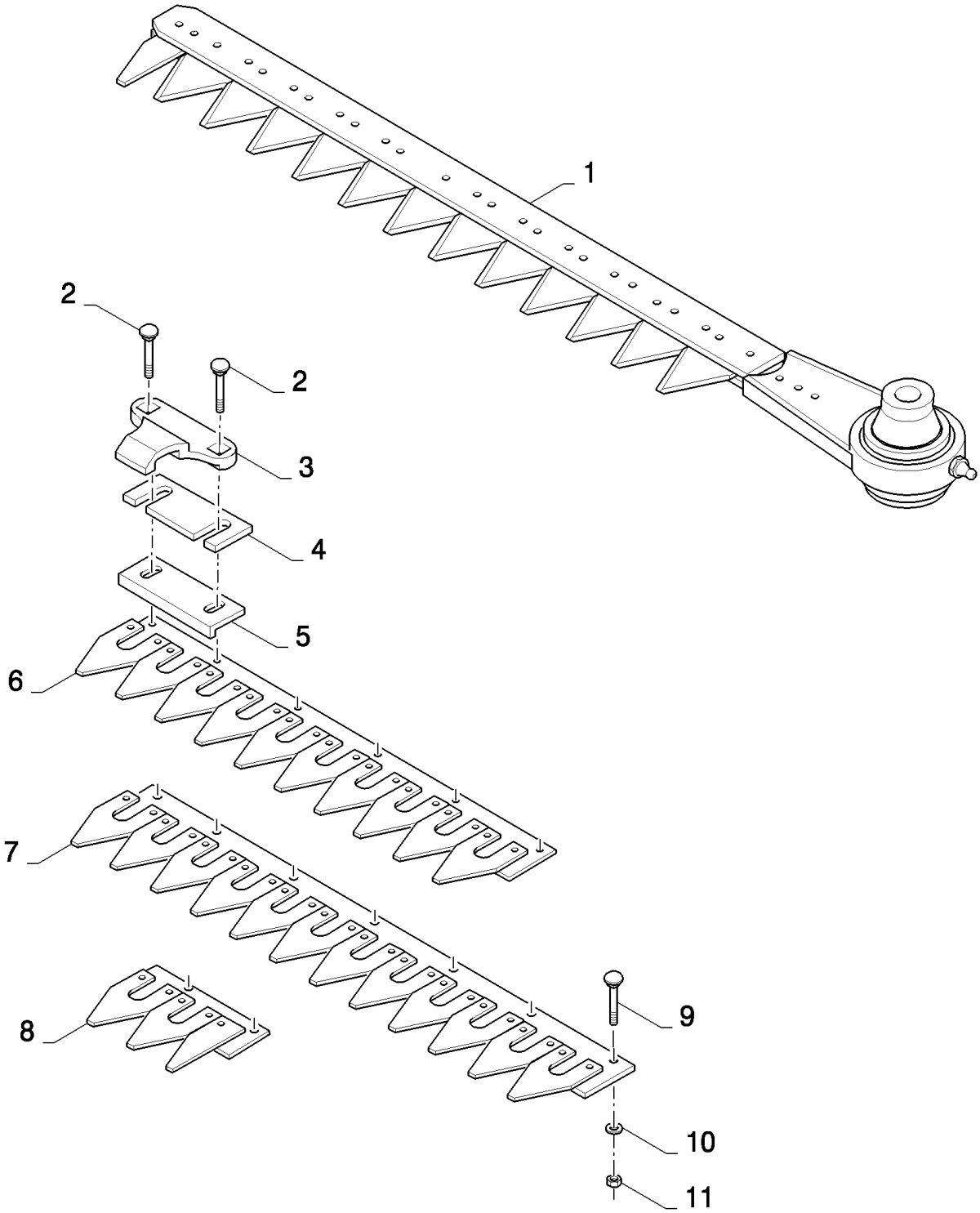

18.89560160(01) RICE KNIFE KIT

ссылка	Номер детали	Кол-во	Описание
	89560160	1	Дилерский комплект (DIA), комбайны,
1	89508737	2	Нож , L=6134MM
2	374892	38	БОЛТ, С КВАДРАТНЫМ ПОДГОЛОВКОМ, Short NK, M10 x 40, Cl8.8, Full Thd,
3	89508725	19	Прижим ножа ,
4	482769	38	Регулировочная пластинка ,
5	89508727	19	Направляющая ножа ,
6	89508721	1	Сегменты ножа ,
7	89508718	9	Сегменты ножа ,
8	89508720	1	
9	86512446	43	БОЛТ, С КВАДРАТНЫМ ПОДГОЛОВКОМ, Short NK, M10 x 30, Cl8.8, Full Thd,
10	140045	81	Пружинная шайба , Belleville, M10,
11	100016	81	Гайка , M10, Cl 8,

18.89560161(01) RICE KNIFE KIT

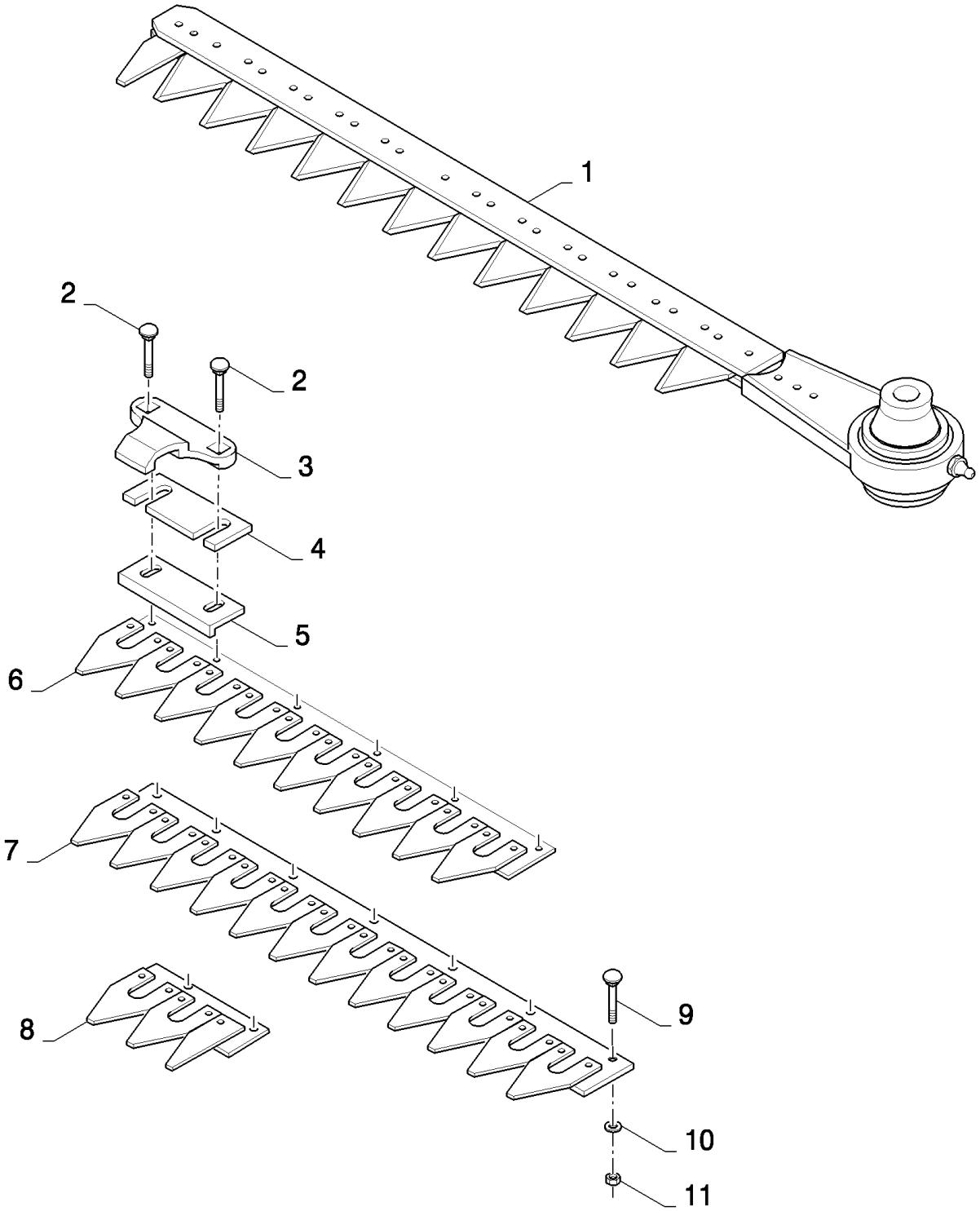

HIGH-CAPACITY GRAIN HEADER (1/02-) - Accessories

18.89560161(01) RICE KNIFE KIT

ссылка	Номер детали	Кол-во	Описание
	89560161	1	Дилерский комплект (DIA), комбайны,
1	89508738	2	Нож , L=7353MM
2	374892	46	БОЛТ, С КВАДРАТНЫМ ПОДГОЛОВКОМ, Short NK, M10 x 40, Cl8.8, Full Thd,
3	89508725	23	Прижим ножа ,
4	482769	47	Регулировочная пластинка ,
5	89508727	24	Направляющая ножа ,
6	89508721	1	Сегменты ножа ,
7	89508718	11	Сегменты ножа ,
8	89508720	1	
9	86512446	51	БОЛТ, С КВАДРАТНЫМ ПОДГОЛОВКОМ, Short NK, M10 x 30, Cl8.8, Full Thd,
10	140045	97	Пружинная шайба , Belleville, M10,
11	100016	97	Гайка , M10, Cl 8,

18.89560192(01) SWEEPERS

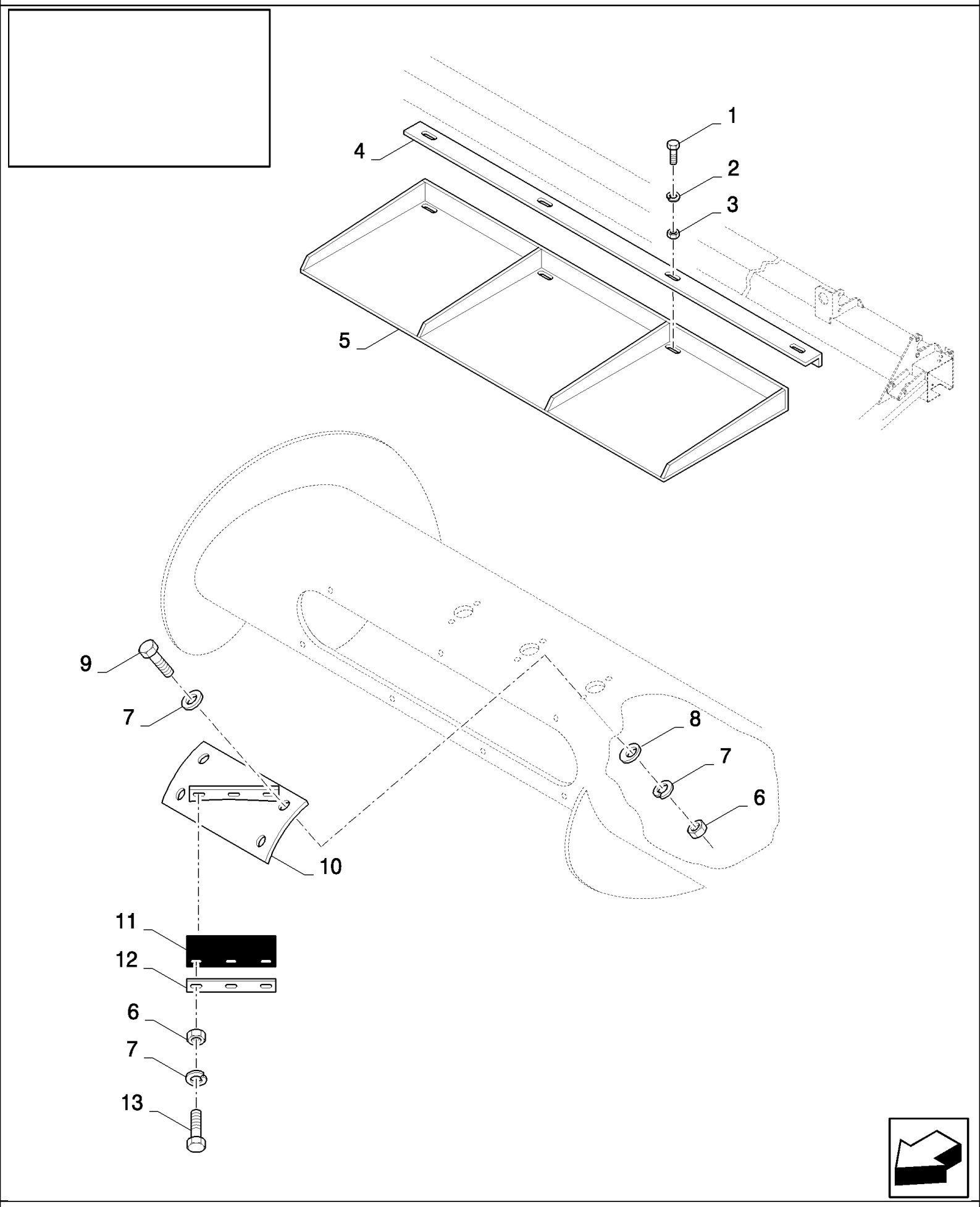

HIGH-CAPACITY GRAIN HEADER (1/02-) - Accessories

18.89560192(01) SWEEPERS

ссылка	Номер детали	Кол-во	Описание
	89560192	1	Дилерский комплект (DIA), комбайны,
1	43138	4	Винт , Hex, M10 x 20, 8.8, Full Thd,
2	140045	4	Пружинная шайба , Belleville, M10,
3	100016	4	Гайка , M10, Cl 8,
4	89508483	1	ПЛАСТИНА ОБДИРОЧНАЯ,
5	356580	1	Ограждение ,
6	89706755	49	Гайка , M6
7	322357	77	Пружинная шайба , Belleville, M6,
8	140040	28	Плоская шайба , M6 x 22 x 2,
9	86508568	28	Винт , Hex, M6 x 16, 8.8,
10	89593115	4	Суппорт , LH
10	89593113	3	Суппорт , RH
11	80190149	7	ТЕНТ,
12	488394	7	Пластина ,
13	43117	21	БОЛТ, Hex, M6 x 30, 8.8,

18.89810498(01) ACCUMULATOR - TC54 - 80 BAR

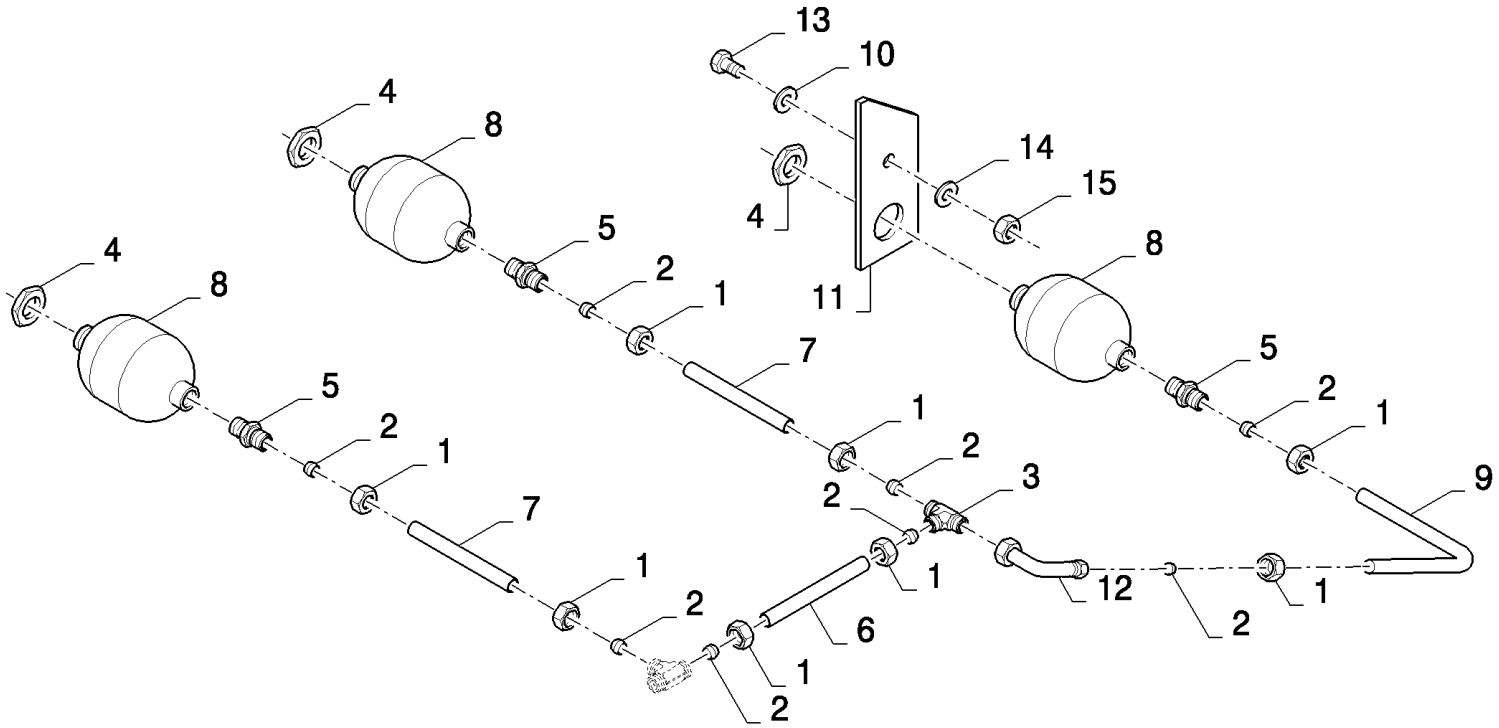

HIGH-CAPACITY GRAIN HEADER (1/02-) - Accessories

18.89810498(01) ACCUMULATOR - TC54 - 80 BAR

ссылка	Номер детали	Кол-во	Описание
	89810498	1	Дилерский комплект (DIA), комбайны,
1	86548976	8	Гайка , M12
2	150015	8	Манжета ,
3	150019	1	Тройниковое соединение ,
4	308823	3	Гайка , M28 x 1.5, Cl 8,
5	395782	3	Патрубок ,
6	446430	1	Гидропровод ,
7	918855	2	Гидропровод ,
8	84018412	3	Аккумулятор ,
9	84026604	1	Гидропровод ,
10	327084	1	Плоская шайба ,
11	84026603	1	Суппорт ,
12	89508529	1	Колено ,
13	43140	1	БОЛТ, Hex, M10 x 30, 8.8, Full Thd,
14	140045	1	Пружинная шайба , Belleville, M10,
15	100016	1	Гайка , M10, Cl 8,

18.89816047(01) ACCUMULATOR - TC56 - 80 BAR

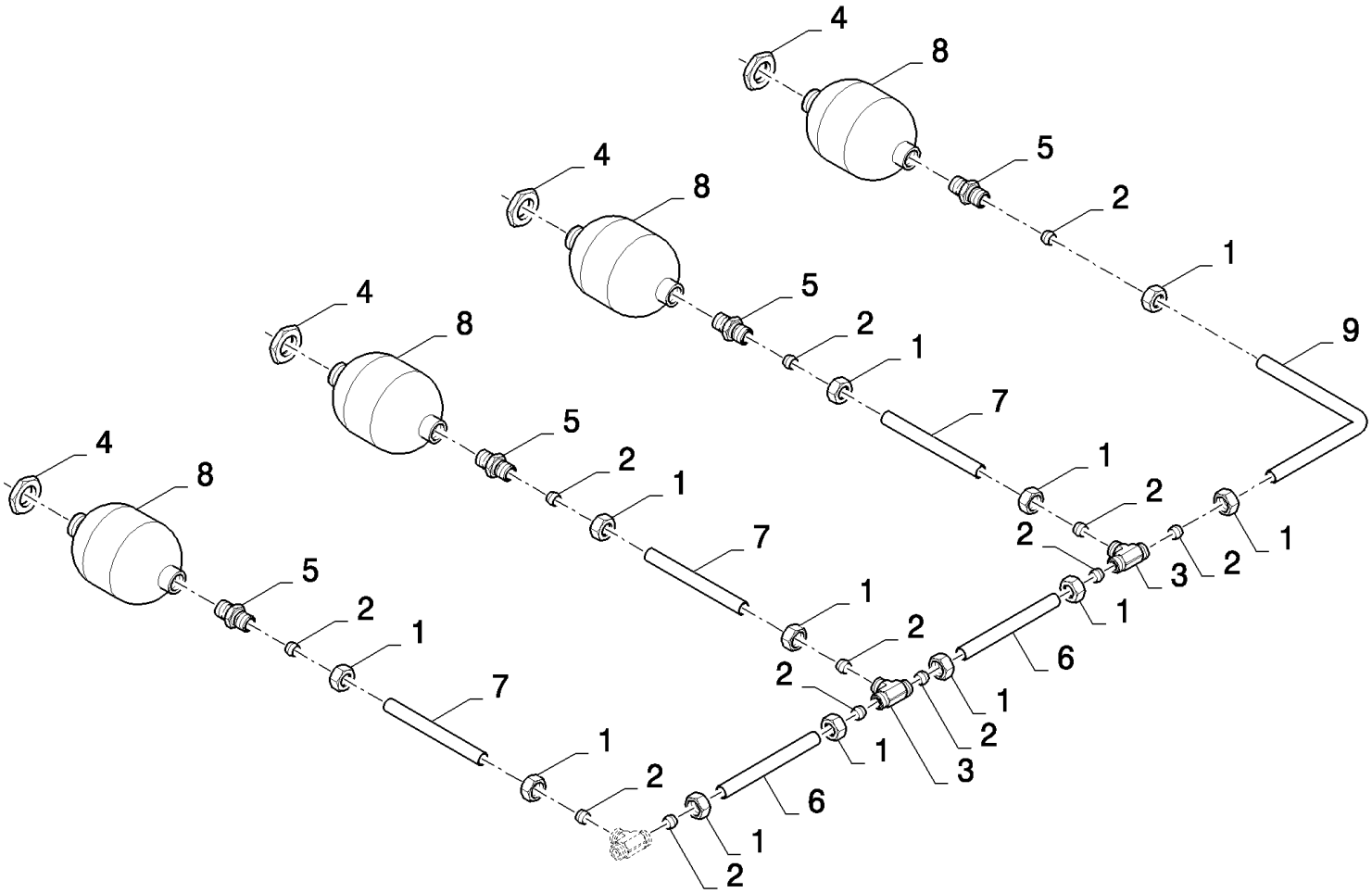

18.89816047(01) ACCUMULATOR - TC56 - 80 BAR

ссылка	Номер детали	Кол-во	Описание
	89816047	1	Дилерский комплект (DIA), комбайны,
1	86548976	12	Гайка , M12
2	150015	12	Манжета ,
3	150019	2	Тройниковое соединение ,
4	308823	4	Гайка , M28 x 1.5, Cl 8,
5	395782	4	Патрубок ,
6	446430	2	Гидропровод ,
7	918855	3	Гидропровод ,
8	84018412	4	Аккумулятор ,
9	918816	1	Гидропровод ,

18.89836179(01) KNIFE PROTECTION

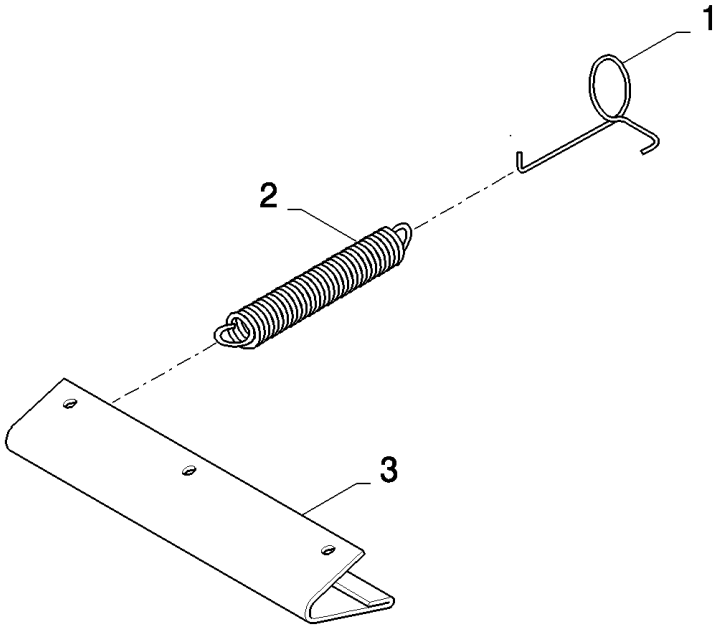

18.89836179(01) KNIFE PROTECTION

ссылка	Номер детали	Кол-во	Описание
	89836179	1	Дилерский комплект (DIA), комбайны,
1	89837015	4	Крюк ,
2	84814908	4	Пружина ,
3	89838588	3	Предохранительная пластинка ,

18.89836180(01) KNIFE PROTECTION

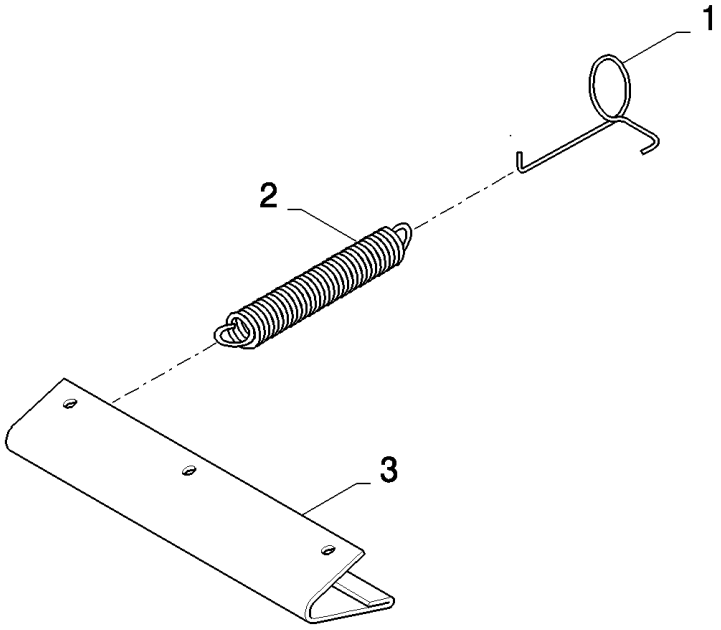

18.89836180(01) KNIFE PROTECTION

ссылка	Номер детали	Кол-во	Описание
	89836180	1	Дилерский комплект (DIA), комбайны,
1	89837015	5	Крюк ,
2	84814908	5	Пружина ,
3	89838588	4	Предохранительная пластинка ,

18.89836181(01) KNIFE PROTECTION

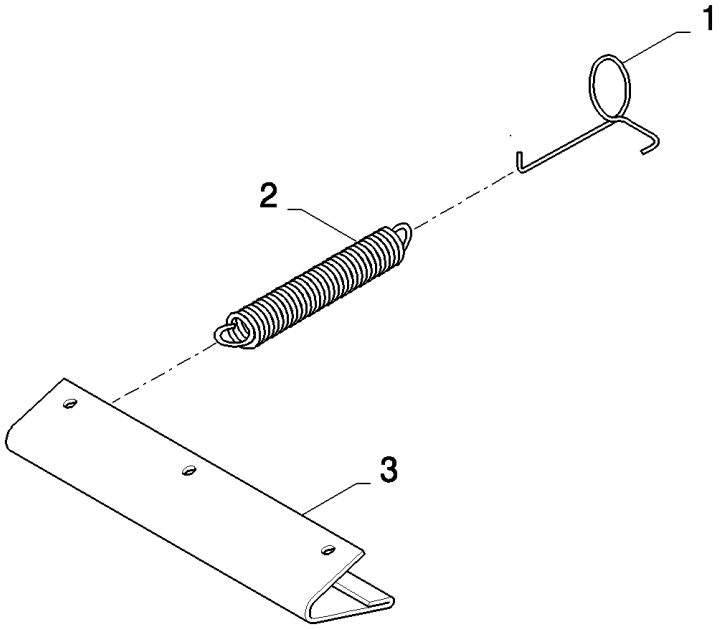

18.89836181(01) KNIFE PROTECTION

ссылка	Номер детали	Кол-во	Описание
	89836181	1	Дилерский комплект (DIA), комбайны,
1	89837015	6	Крюк ,
2	84814908	6	Пружина ,
3	89838588	5	Предохранительная пластинка ,

18.89836182(01) KNIFE PROTECTION

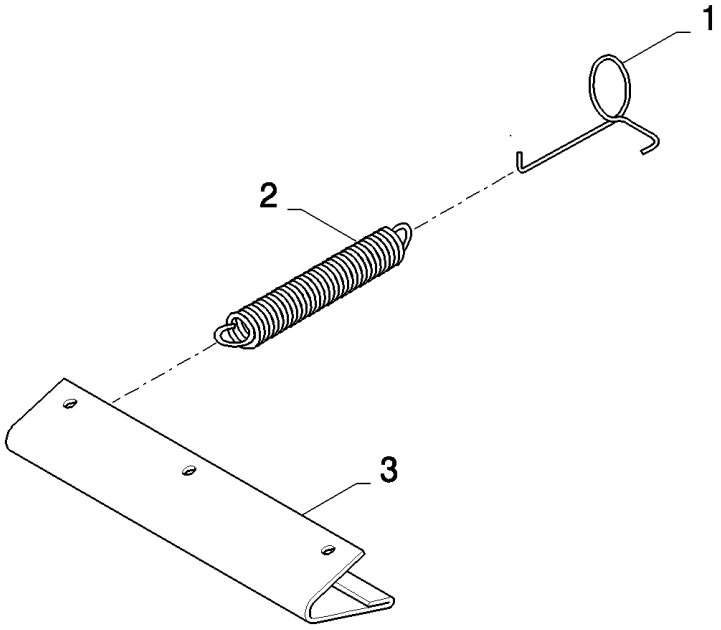

18.89836182(01) KNIFE PROTECTION

ссылка	Номер детали	Кол-во	Описание
	89836182	1	Дилерский комплект (DIA), комбайны,
1	89837015	7	Крюк ,
2	84814908	7	Пружина ,
3	89838588	6	Предохранительная пластинка ,

18.89836576(01) STONE PROTECTION

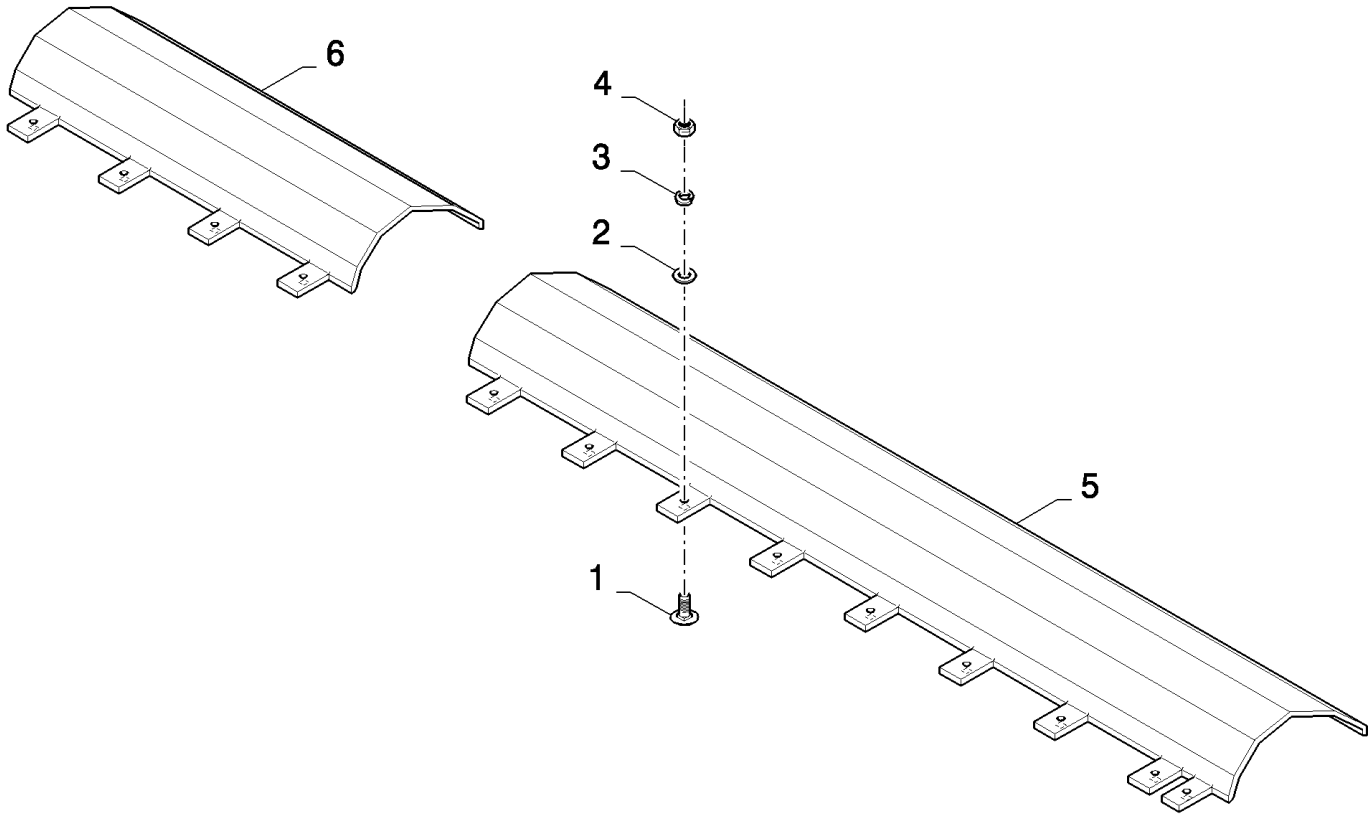

18.89836576(01) STONE PROTECTION

ссылка	Номер детали	Кол-во	Описание
	89836576	1	Дилерский комплект (DIA), комбайны,
1	86507486	13	БОЛТ, С КВАДРАТНЫМ ПОДГОЛОВКОМ, Short NK, M8 x 20, Cl8.8, Full Thd,
2	140041	13	Плоская шайба , M8 x 28 x 3,
3	322358	13	Пружинная шайба , Belleville, M8,
4	9706690	13	Гайка , M8, Cl 8,
5	89838339	1	Профиль ,
6	89838341	1	Профиль ,

18.89836577(01) STONE PROTECTION

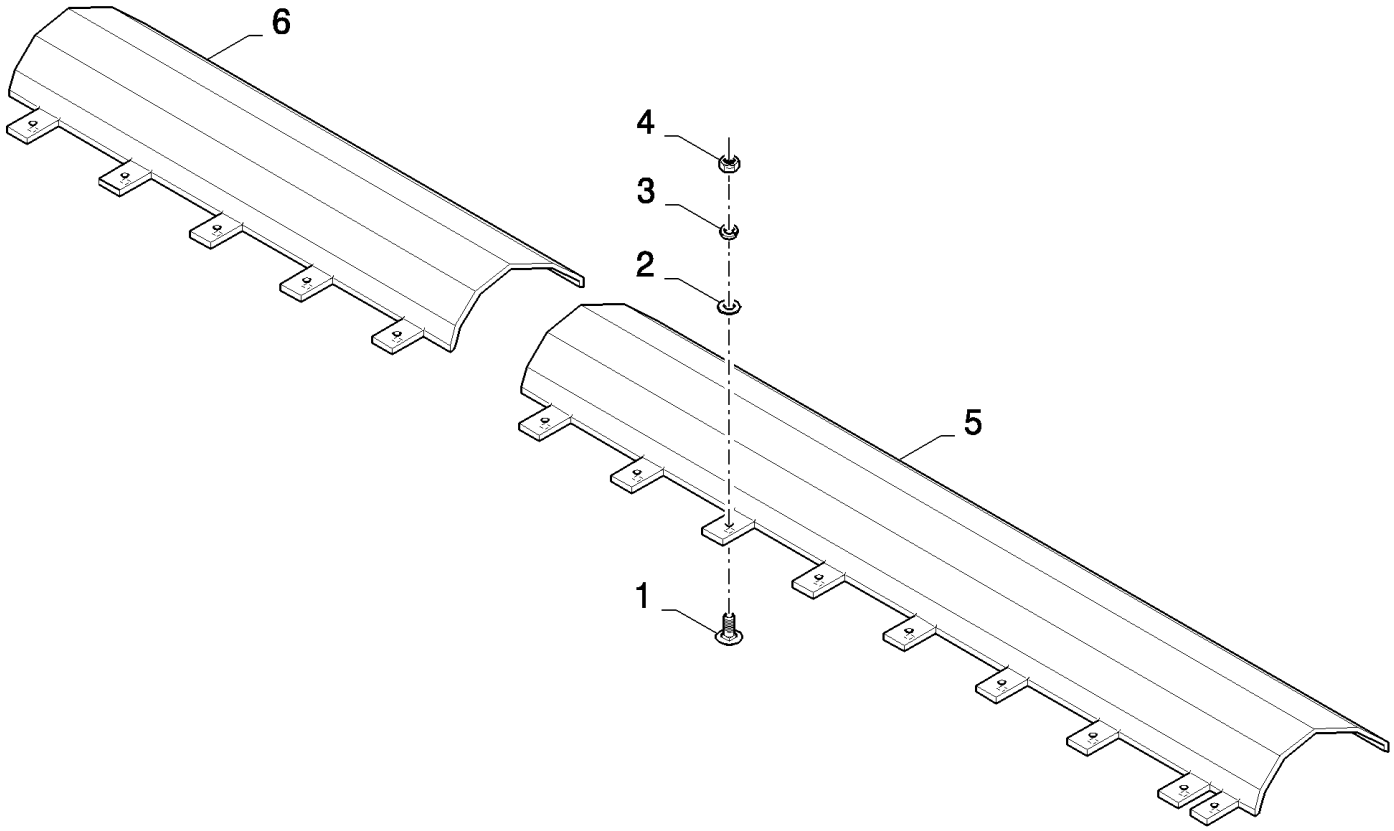

HIGH-CAPACITY GRAIN HEADER (1/02-) - Accessories

18.89836577(01) STONE PROTECTION

ссылка	Номер детали	Кол-во	Описание
	89836577	1	Дилерский комплект (DIA), комбайны,
1	86507486	14	БОЛТ, С КВАДРАТНЫМ ПОДГОЛОВКОМ, Short NK, M8 x 20, Cl8.8, Full Thd,
2	140041	14	Плоская шайба , M8 x 28 x 3,
3	322358	14	Пружинная шайба , Belleville, M8,
4	9706690	14	Гайка , M8, Cl 8,
5	89838339	1	Профиль ,
6	89838342	1	Профиль ,

18.89836578(01) STONE PROTECTION

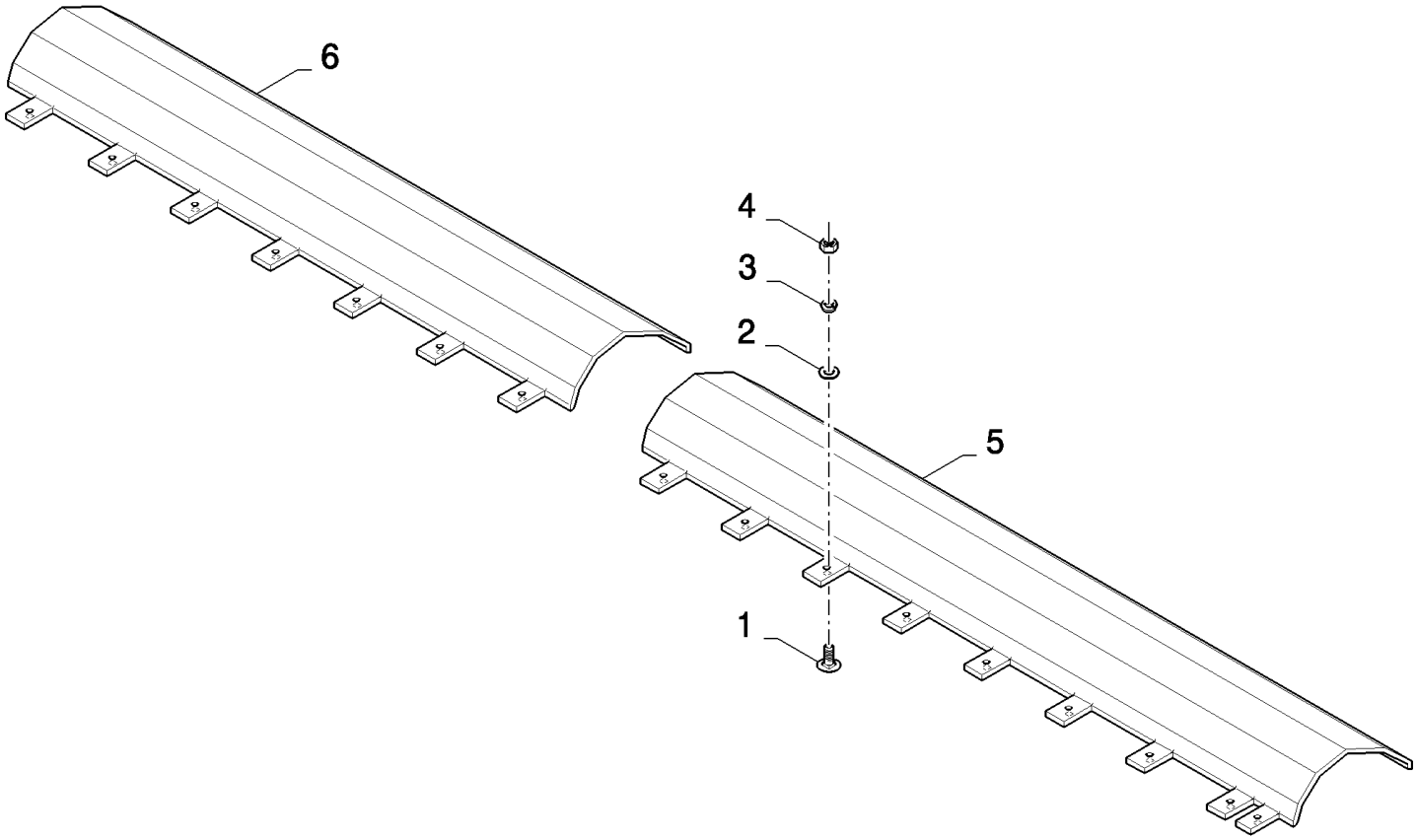

HIGH-CAPACITY GRAIN HEADER (1/02-) - Accessories

18.89836578(01) STONE PROTECTION

ссылка	Номер детали	Кол-во	Описание
	89836578	1	Дилерский комплект (DIA), комбайны,
1	86507486	16	БОЛТ, С КВАДРАТНЫМ ПОДГОЛОВКОМ, Short NK, M8 x 20, Cl8.8, Full Thd,
2	140041	16	Плоская шайба , M8 x 28 x 3,
3	322358	16	Пружинная шайба , Belleville, M8,
4	9706690	16	Гайка , M8, Cl 8,
5	89838339	1	Профиль ,
6	89838343	1	Профиль ,

18.89836579(01) STONE PROTECTION

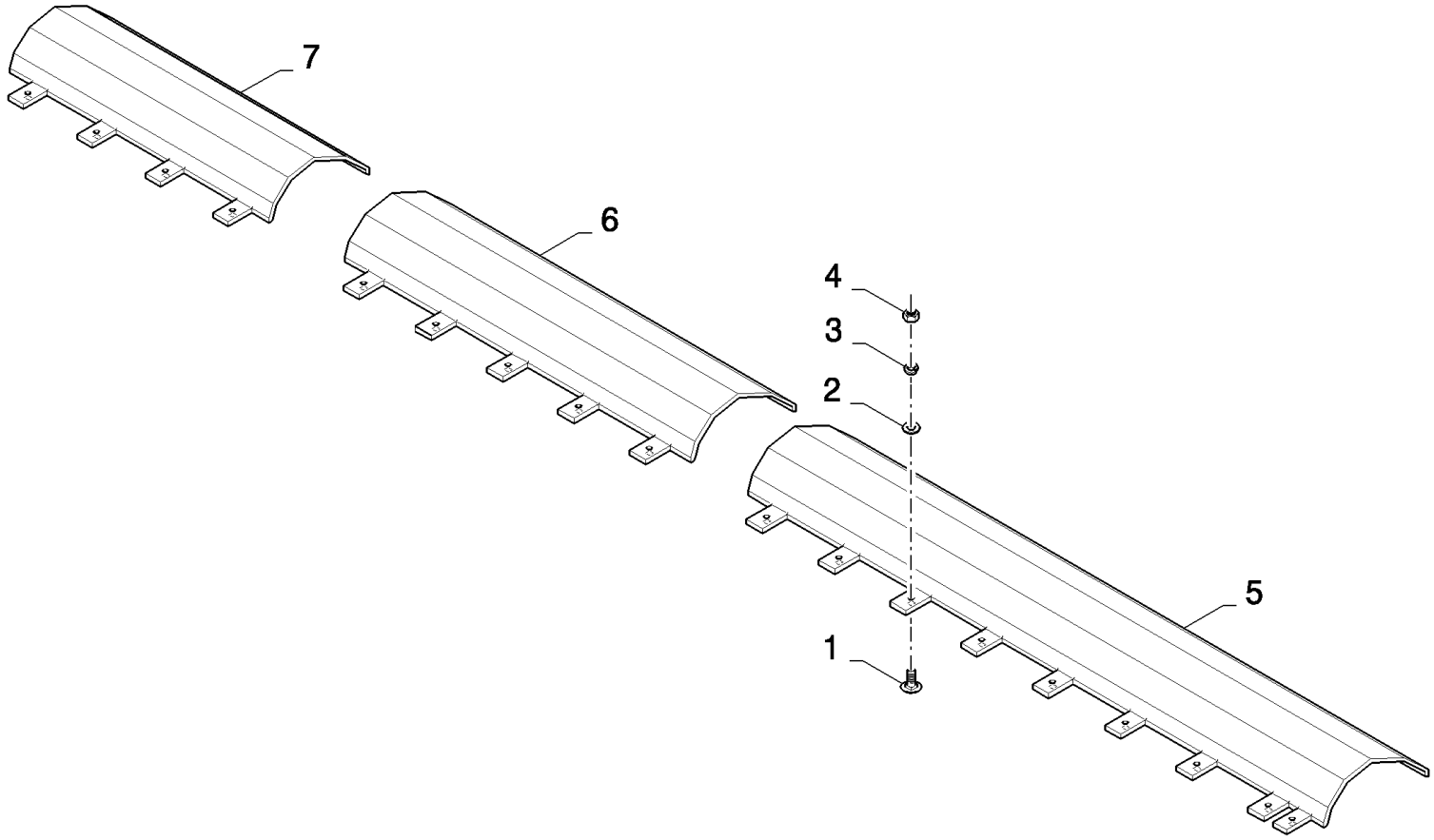

18.89836579(01) STONE PROTECTION

ссылка	Номер детали	Кол-во	Описание
	89836579	1	STONE PROTECTION,
1	86507486	18	БОЛТ, С КВАДРАТНЫМ ПОДГОЛОВКОМ, Short NK, M8 x 20, Cl8.8, Full Thd,
2	140041	18	Плоская шайба , M8 x 28 x 3,
3	322358	18	Пружинная шайба , Belleville, M8,
4	9706690	18	Гайка , M8, Cl 8,
5	89838339	1	Профиль ,
6	89838344	1	Профиль ,
7	89838341	1	Профиль ,

18.89836580(01) STONE PROTECTION

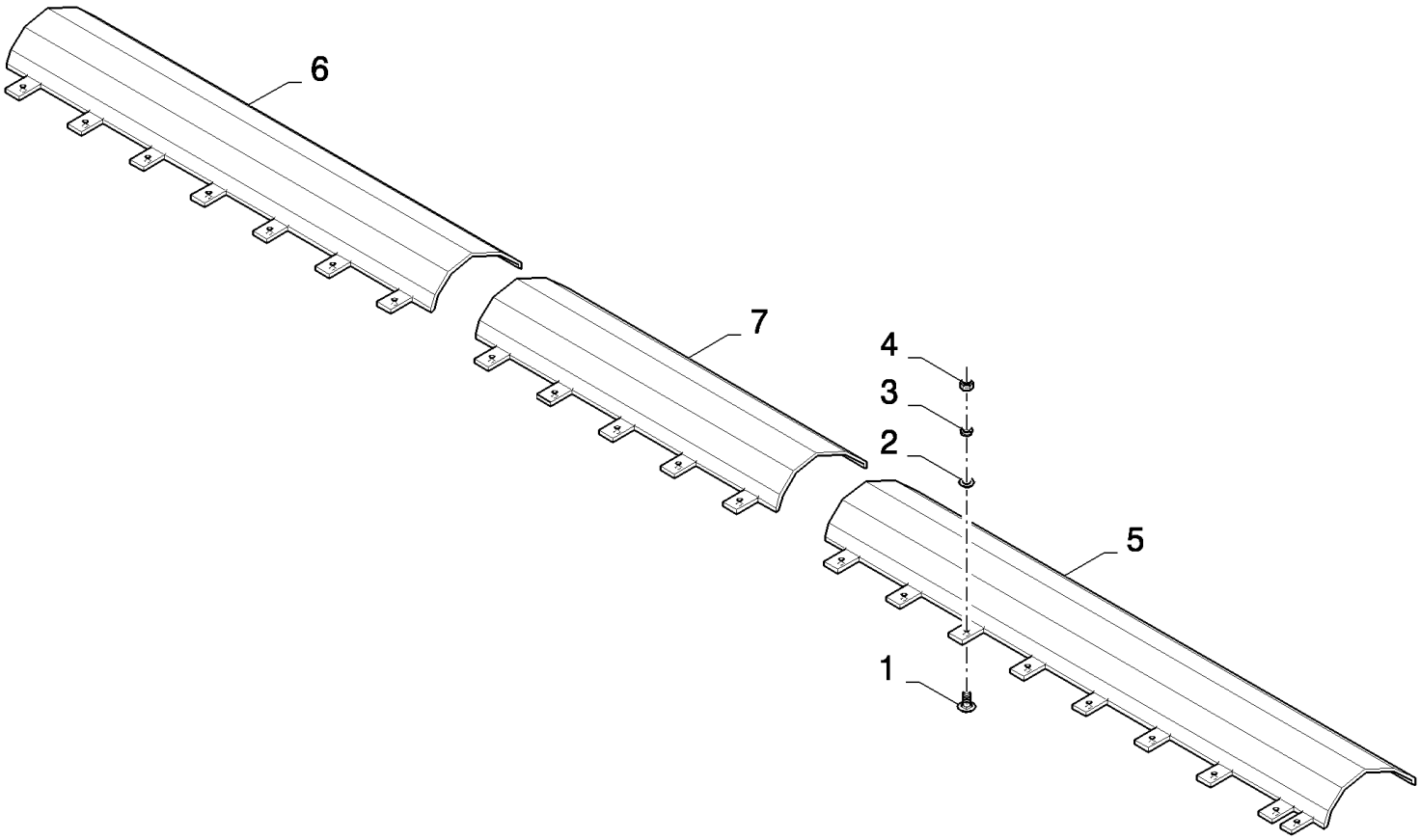

18.89836580(01) STONE PROTECTION

ссылка	Номер детали	Кол-во	Описание
	89836580	1	STONE PROTECTION,
1	86507486	21	БОЛТ, С КВАДРАТНЫМ ПОДГОЛОВКОМ, Short NK, M8 x 20, Cl8.8, Full Thd,
2	140041	21	Плоская шайба , M8 x 28 x 3,
3	322358	21	Пружинная шайба , Belleville, M8,
4	9706690	21	Гайка , M8, Cl 8,
5	89838339	1	Профиль ,
6	89838343	1	Профиль ,
7	89838344	1	Профиль ,

18.89836581(01) STONE PROTECTION

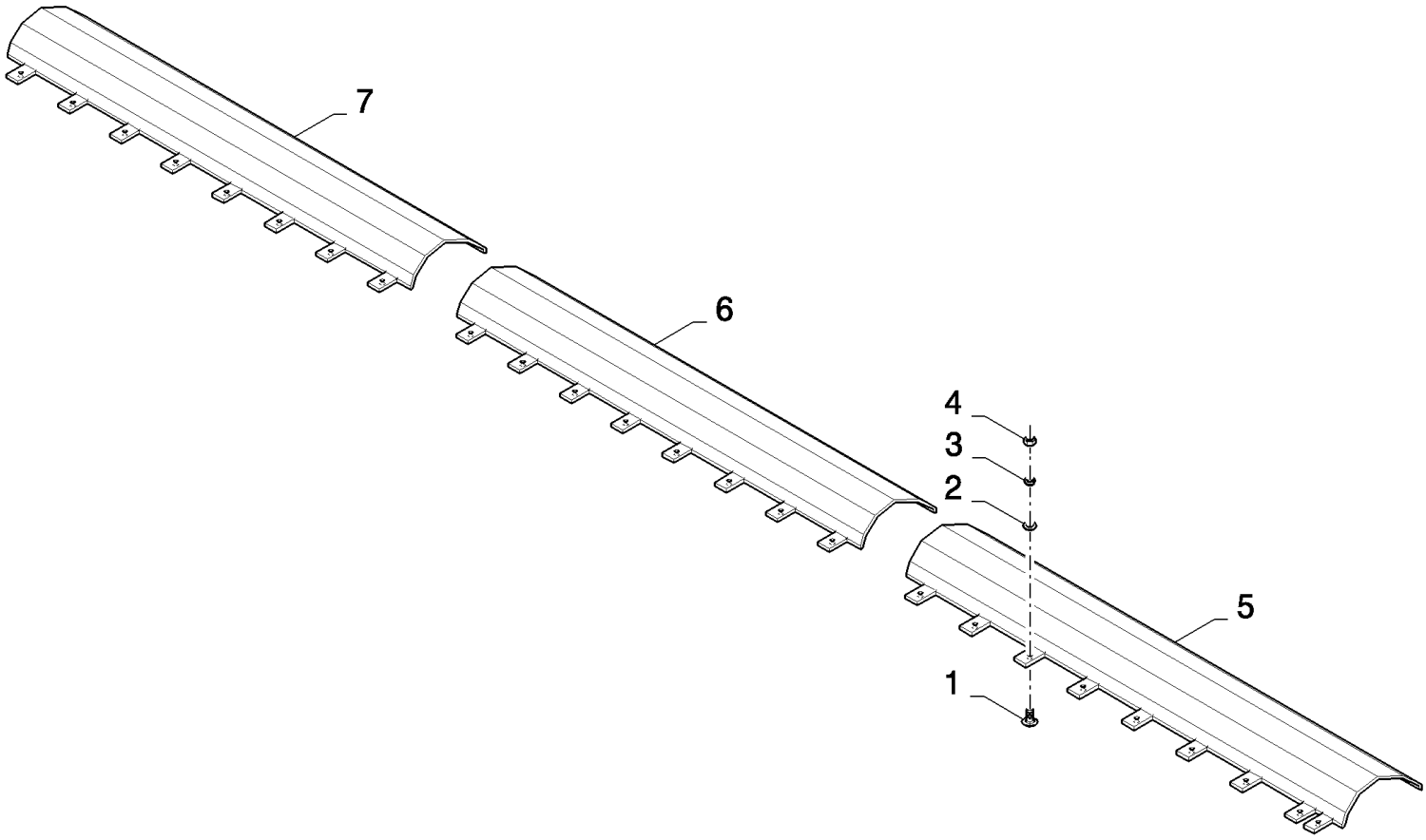

HIGH-CAPACITY GRAIN HEADER (1/02-) - Accessories

18.89836581(01) STONE PROTECTION

ссылка	Номер детали	Кол-во	Описание
	89836581	1	Дилерский комплект (DIA), комбайны,
1	86507486	25	БОЛТ, С КВАДРАТНЫМ ПОДГОЛОВКОМ, Short NK, M8 x 20, Cl8.8, Full Thd,
2	140041	25	Плоская шайба , M8 x 28 x 3,
3	322358	25	Пружинная шайба , Belleville, M8,
4	9706690	25	Гайка , M8, Cl 8,
5	89838339	1	Профиль ,
6	89838345	1	Профиль ,
7	89838742	1	Профиль ,

HEADERS	**BEC CUEILLEUR**	**BARRA**	**SKÆREBORDE**
BARRA	**SCHNEIDWERK**	**CABEÇALHO DE CEIFA**	**MAAIBORDEN**

SEC. 20

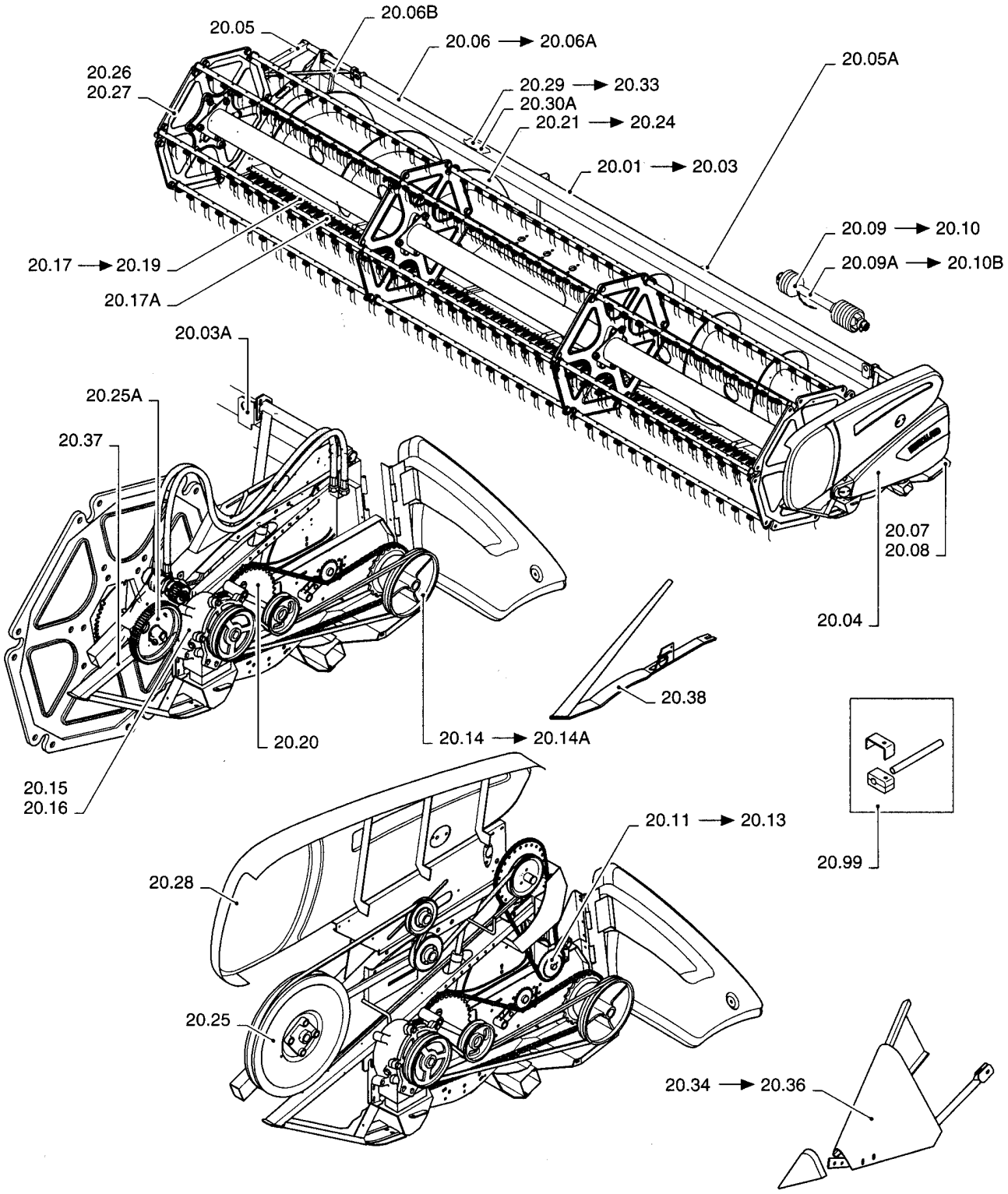

20.000(01) SECTION LIST 20

ссылка	Номер детали	Кол-во	Описание

20.01(01) ILLUMINATION AND ELECTRICS FOR VERTICAL KNIVES

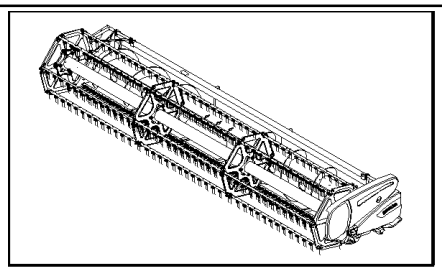

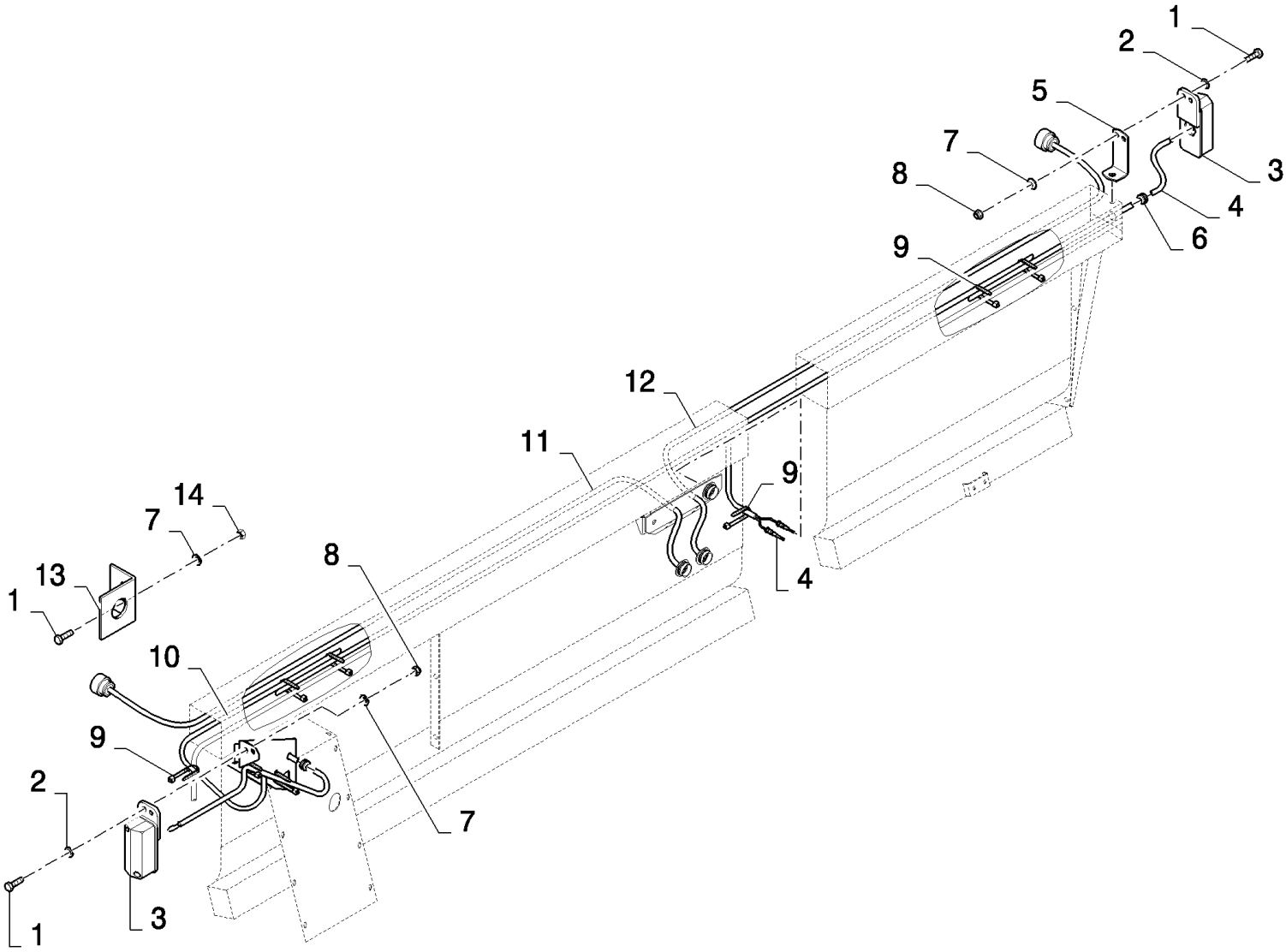

20.01(01) ILLUMINATION AND ELECTRICS FOR VERTICAL KNIVES

ссылка	Номер детали	Кол-во	Описание
1	120100	AR	БОЛТ, Hex, M6 x 20, 8.8,
2	140015	4	Плоская шайба , 6MM
3	449531	2	Фонарь ,
4	84432334	1	Жгут проводов ,
5	84077733	1	КРОНШТЕЙН,
6	335315	2	Уплотняющее кольцо ,
7	322357	AR	Пружинная шайба , Belleville, M6,
8	353308	4	Гайка , M6 x 1, Cl 8,
9	86566989	AR	Многожильный плоский шлейф ,
10	84432804	1	SUPPORT,
11	87391784	1	Жгут проводов ,
12	87391783	1	Жгут проводов ,
13	87391788	2	Суппорт ,
14	9706755	4	Гайка , M6, Cl 8,

20.02(01) AUTOFLOAT, ELECTRICAL CABLES

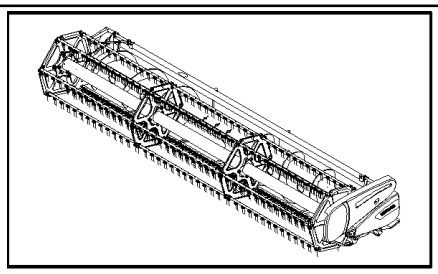

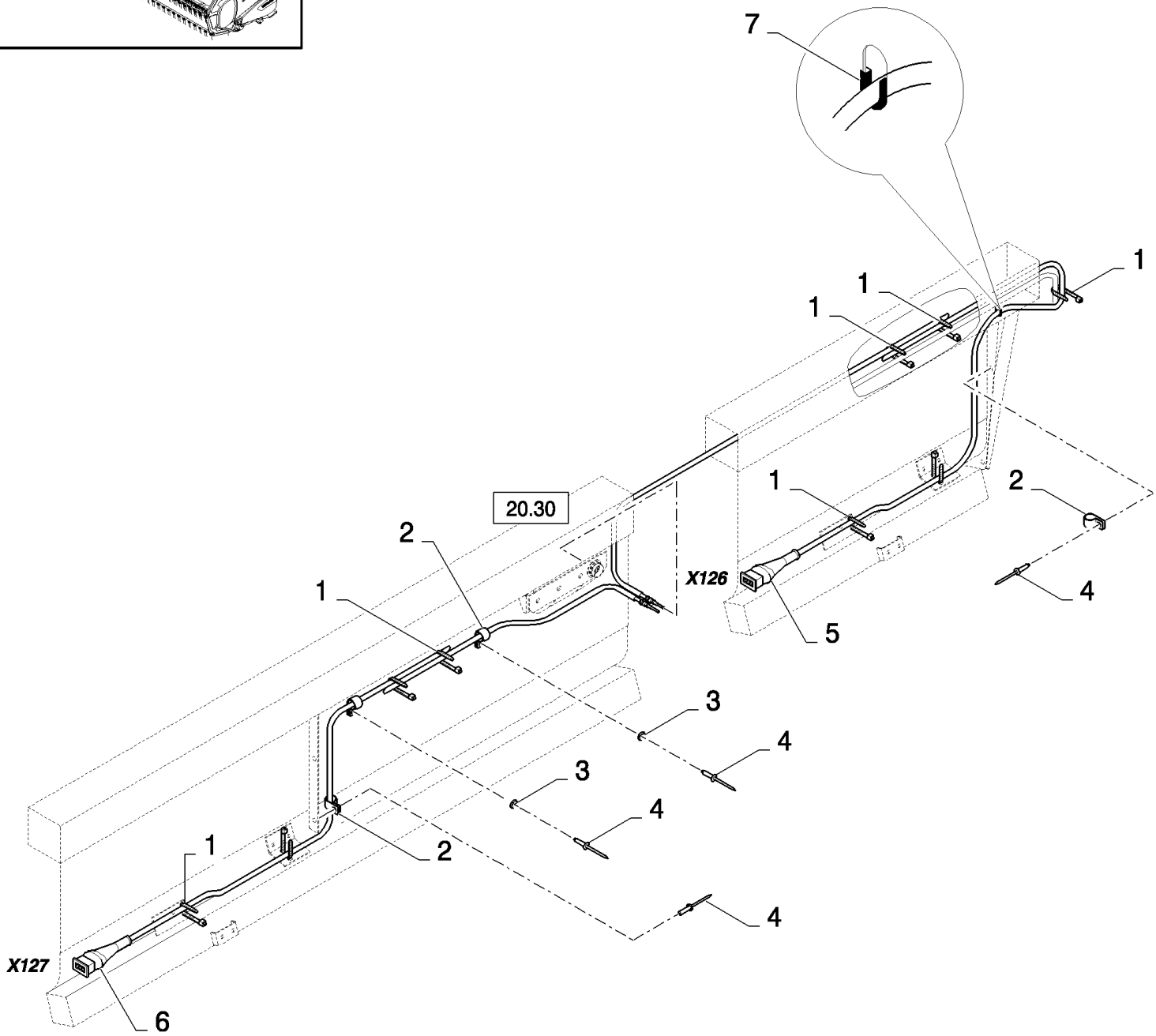

20.02(01) AUTOFLOAT, ELECTRICAL CABLES

ссылка	Номер детали	Кол-во	Описание
1	86566989	AR	Многожильный плоский шлейф ,
2	9507807	AR	Зажим ,
3	9824326	AR	Плоская шайба , M5,
4	NS	AR	Не обслуживается , Rivet
5	84077703	1	Жгут проводов , RH, FOR 17 TO 24FT ONLY
5	84077705	1	Жгут проводов , RH, FOR 30FT ONLY
6	84077702	1	Жгут проводов , LH, FOR 17 TO 24FT ONLY
6	84077704	1	Жгут проводов , LH, FOR 30FT ONLY
7	NS	AR	Не обслуживается , Protection strip

20.03(01) REEL SYNCHRONISATION

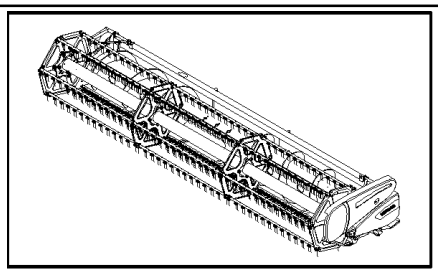

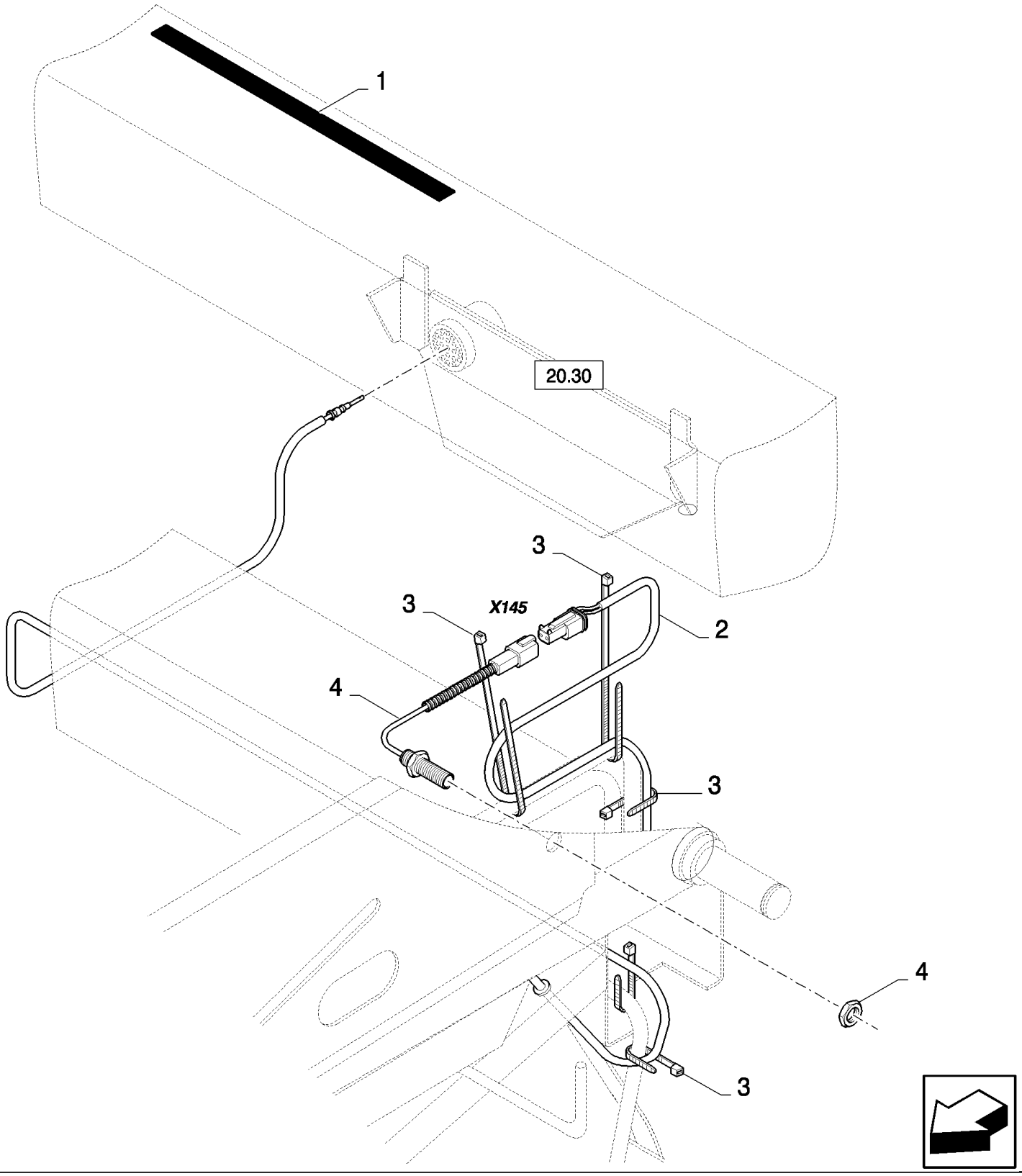

20.03(01) REEL SYNCHRONISATION

ссылка	Номер детали	Кол-во	Описание
1	401502	AR	Полоса фрикционная , 51mm x 18.3 Roll - Cut to Size
2	84077694	1	Жгут проводов , , FOR 17 TO 24FT ONLY
2	84077696	1	Жгут проводов , , FOR 30FT ONLY
2	84435860	1	Жгут проводов , , FOR 12 TO 15FT ONLY
3	86566989	5	Многожильный плоский шлейф ,
4	84058862	1	Датчик ,

20.03B(01) REEL, HORIZONTAL AND VERTICAL SENSOR

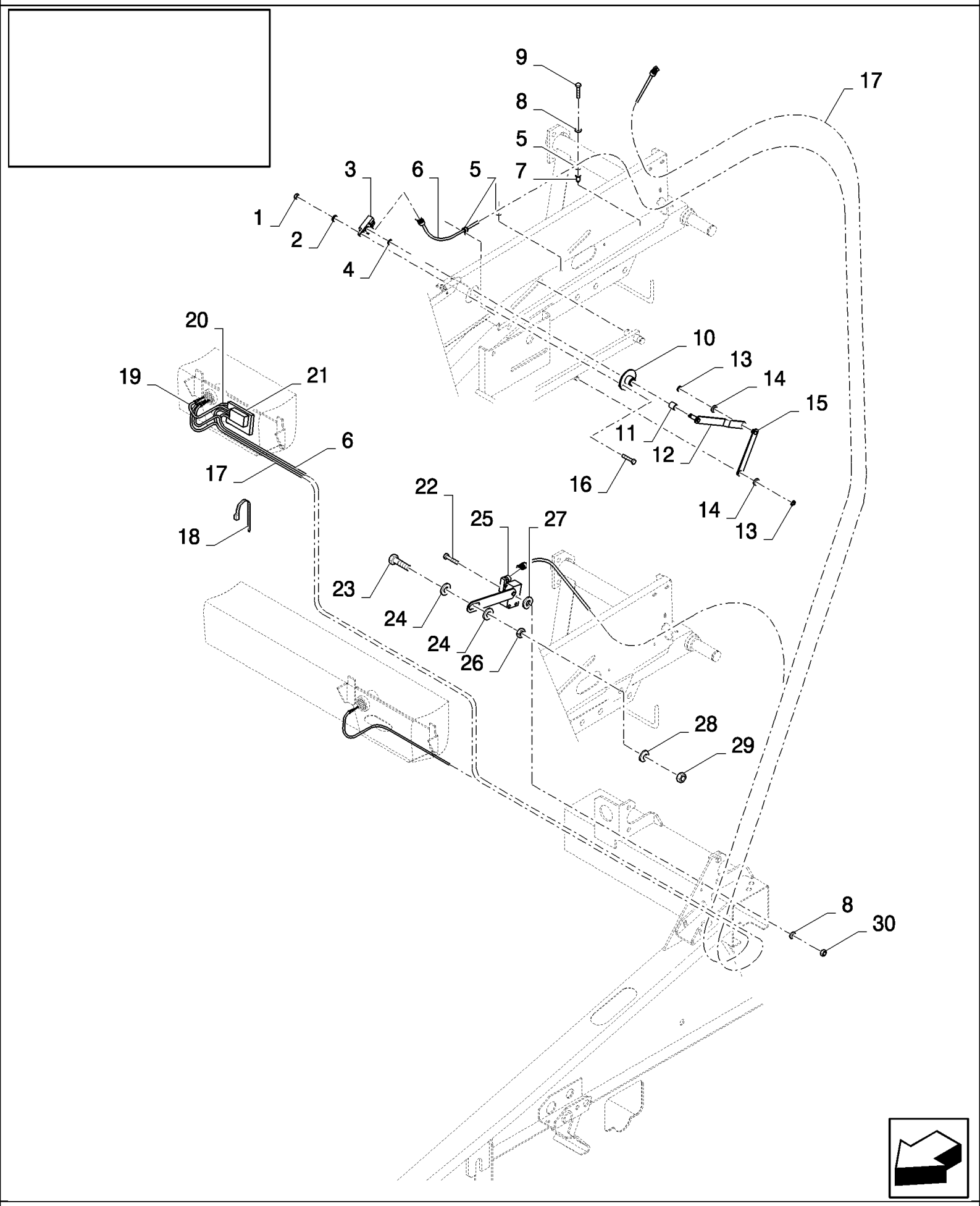

20.03B(01) REEL, HORIZONTAL AND VERTICAL SENSOR

ссылка	Номер детали	Кол-во	Описание
1	385681	2	Контргайка , M4 x .7, Cl 8, M4
2	322355	2	Плоская шайба , Belleville, M4,
3	86977396	1	Потенциометр ,
4	86000439	1	Стопорное кольцо , #37, Ext,
5	9507807	3	Зажим ,
6	84454148	1	Жгут проводов ,
7	9833239	2	Гайка ,
8	322357	4	Пружинная шайба , Belleville, M6,
9	120100	2	БОЛТ, Hex, M6 x 20, 8.8,
10	84449353	1	ВТУЛКА,
11	86516740	1	ВТУЛКА,
12	84449354	1	РЫЧАГ,
13	86000439	2	Стопорное кольцо , #37, Ext,
14	378244	2	Плоская шайба , M10,
15	84449355	1	РЫЧАГ,
16	385682	2	БОЛТ, Hex, M4 x 30, 8.8,
17	84454149	1	Жгут проводов ,
18	86566989	5	Многожильный плоский шлейф ,
19	86500036	1	Игольчатый контакт электрического разъема ,
20	84454142	1	Жгут проводов ,
21	86837775	1	Резистор ,
22	43118	2	БОЛТ, Hex, M6 x 40, 8.8,
23	120090	1	Винт , Hex, M16 x 50, 8.8,
24	140190	2	Плоская шайба ,
25	84449997	1	
26	100095	1	Гайка , Thin, M16 x 2, Cl 04,
27	9824259	2	Плоская шайба , M6 x 12 x 1.6,
28	140048	1	Пружинная шайба , Belleville, M16,
29	100020	1	Гайка , M16, Cl 8,
30	15896221	2	Гайка , M6, Cl 10,

20.04(01) SHIELDS, LH

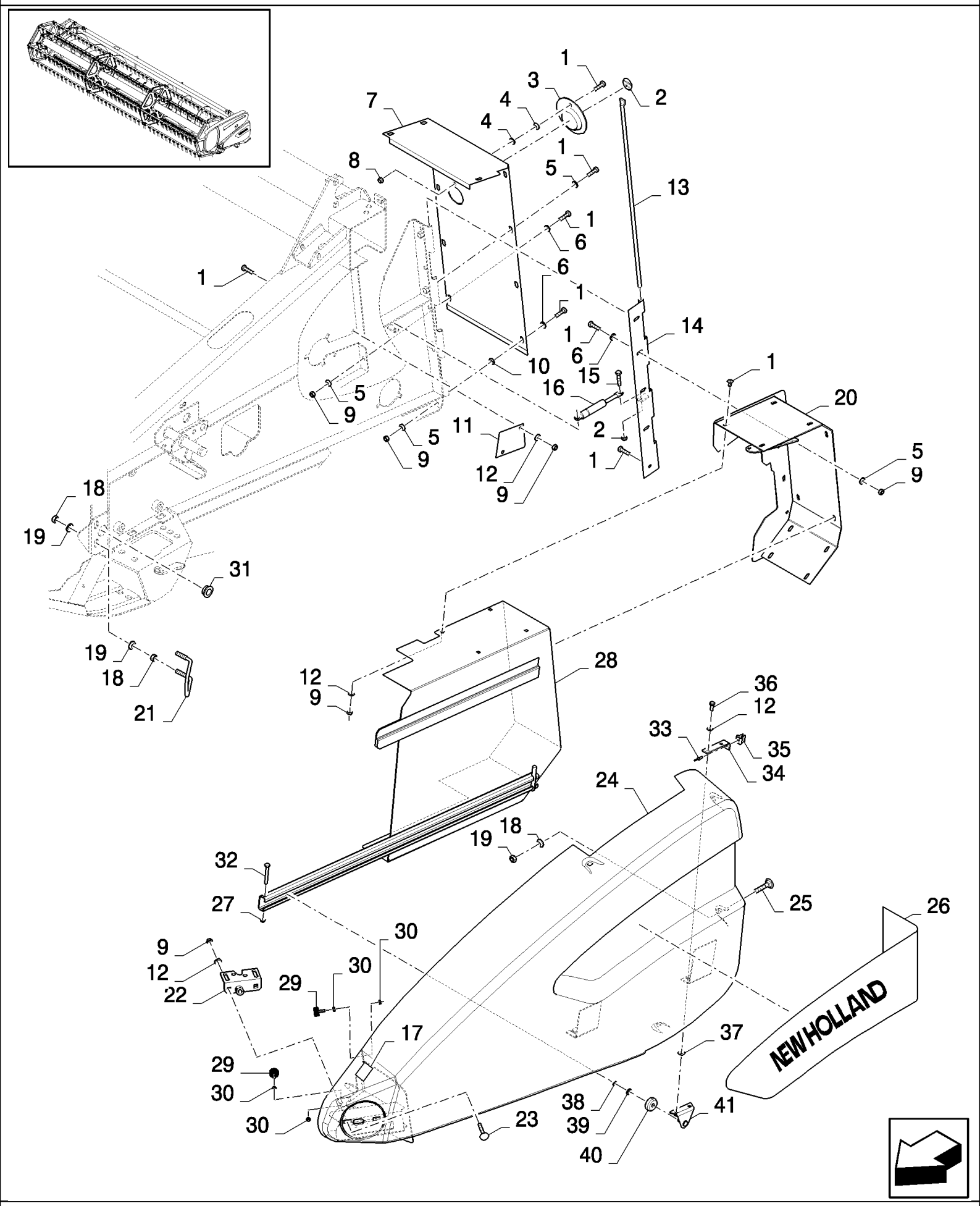

20.04(01) SHIELDS, LH

ссылка	Номер детали	Кол-во	Описание
1	16043224	18	БОЛТ, Hex, M8 x 16, 8.8, Full Thd,
2	84334829	1	Пиктограмма ,
3	429855	1	Крышка ,
4	397881	2	Пружинная шайба ,
5	412650	15	Плоская шайба , Belleville, M8,
6	378243	6	Плоская шайба , M8,
7	84077602	1	Кожух ,
8	86629542	3	Контргайка , M8 x 1.25, Cl 8,
9	89706690	11	Гайка , M8, Cl 8,
10	140041	1	Плоская шайба , M8 x 28 x 3,
11	84077546	1	Пластина ,
12	322358	AR	Пружинная шайба , Belleville, M8,
13	84077639	1	Стержень , , FOR HIGH-CAPACITY ONLY, FOR EXTRA-CAPACITY ONLY
13	87330714	1	Шарнирный вал , , FOR VARIFEED ONLY
14	84334709	1	Шарнир , , FOR HIGH-CAPACITY ONLY
14	84449322	1	Шарнир , , FOR EXTRA-CAPACITY ONLY
14	84456133	1	Шарнир , , FOR VARIFEED ONLY
15	120104	2	Винт , Hex, M8 x 20, 8.8, , BSN C649
15	43127	2	БОЛТ, Hex, M8 x 25, 8.8, , ASN D650
16	84434897	1	Амортизатор ,
17	84004734	1	Пиктограмма ,
18	100016	8	Гайка , M10, Cl 8,
19	140045	8	Пружинная шайба , Belleville, M10,
20	84077637	1	Суппорт , , FOR HIGH-CAPACITY ONLY
20	84449169	1	Суппорт , , FOR EXTRA-CAPACITY ONLY
20	84454715	1	BRACKET, SUPPORTING, , FOR VARIFEED ONLY, BSN C073
21	84077643	1	U-образныйкронштейн, , FOR EXTRA-CAPACITY ONLY, FOR HIGH-CAPACITY ONLY
21	84456136	1	Волочильное кольцо , , FOR VARIFEED ONLY
22	84015292	1	Замок ,
23	86507486	2	БОЛТ, С КВАДРАТНЫМ ПОДГОЛОВКОМ, Short NK, M8 x 20, Cl8.8, Full Thd,
24	84989447	1	Кожух , , FOR HIGH-CAPACITY ONLY
24	84449250	1	Кожух , , FOR EXTRA-CAPACITY ONLY
24	84454882	1	Кожух , , FOR VARIFEED ONLY, BSN C051
24	87600405	1	Кожух , , FOR VARIFEED ONLY, ASN D052
25	86512446	4	БОЛТ, С КВАДРАТНЫМ ПОДГОЛОВКОМ, Short NK, M10 x 30, Cl8.8, Full Thd,
26	84989736	1	Пиктограмма , , BSN C649
26	86900516	1	Пиктограмма , , BSN F650739
26	84458041	1	Пиктограмма , , ASN D740
26	86611826	1	Пиктограмма , , FOR TX SERIES ONLY, BSN C691
26	86900516	1	Пиктограмма , , FOR TX SERIES ONLY, ASN D692
27	86629542	2	Контргайка , M8 x 1.25, Cl 8,
28	84454655	1	Дверь , , FOR VARIFEED ONLY, BSN C073
28	87618464	1	Дверь , , FOR VARIFEED ONLY, ASN D074
29	916454	2	Демпфер , , FOR VARIFEED ONLY
30	15896221	4	Гайка , M6, Cl 10, , FOR VARIFEED ONLY

20.04(01) SHIELDS, LH

ссылка	Номер детали	Кол-во	Описание
31	87333239	1	ВТУЛКА, , FOR VARIFEED ONLY
32	120061	1	БОЛТ, Hex, M8 x 60, 8.8, , FOR VARIFEED ONLY
33	NS	1	Не обслуживается , , FOR VARIFEED ONLY
34	84456138	1	Стопор , , FOR VARIFEED ONLY
35	323307	1	Зажим , , FOR VARIFEED ONLY
36	120104	4	Винт , Hex, M8 x 20, 8.8, , FOR VARIFEED ONLY
37	378243	8	Плоская шайба , M8, , FOR VARIFEED ONLY
38	3991509	2	Стопорное кольцо , M10, Ext, , FOR VARIFEED ONLY
39	84818558	2	Плоская шайба , , FOR VARIFEED ONLY
40	84454623	2	Ролик , , FOR VARIFEED ONLY
41	84454666	2	Суппорт , , FOR VARIFEED ONLY

20.05(01) SHIELDS, RH

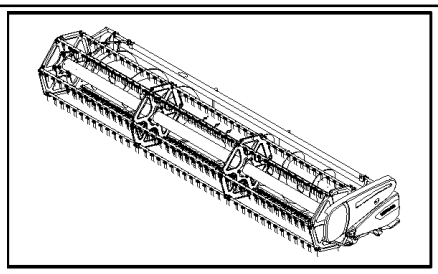

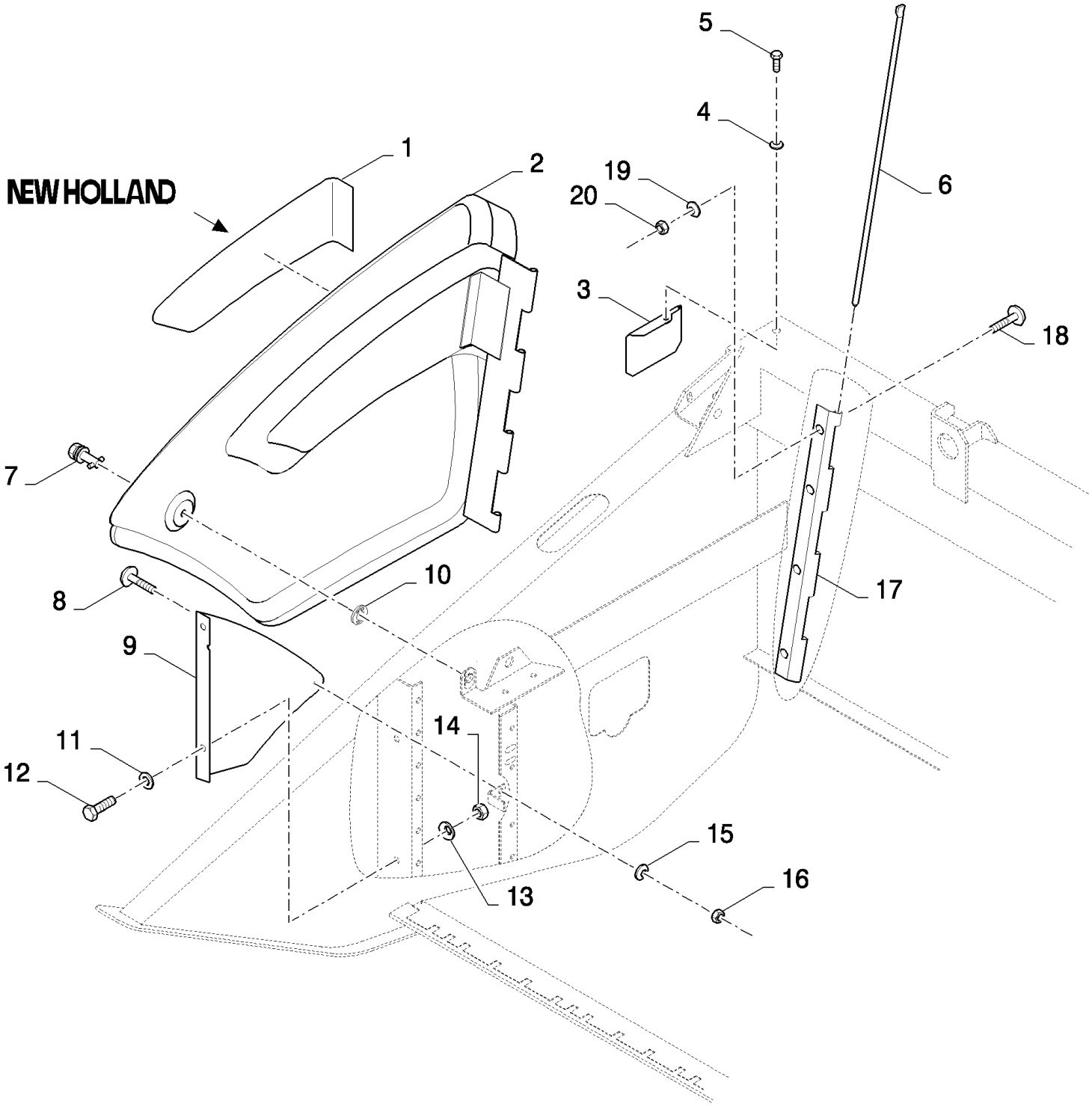

20.05(01) SHIELDS, RH

ссылка	Номер детали	Кол-во	Описание
1	84989742	1	Пиктограмма , , BSN C649
1	84442889	1	Пиктограмма , , BSN F650739
1	84458040	1	Пиктограмма , , ASN D740
2	84989204	1	Кожух , , FOR EXTRA-CAPACITY ONLY, FOR HIGH-CAPACITY ONLY
2	87327930	1	Ограждение , , FOR VARIFEED ONLY, BSN C835
2	87388946	1	Ограждение , , FOR VARIFEED ONLY, ASN D836
3	84077586	1	Пластина , , FOR EXTRA-CAPACITY ONLY, FOR HIGH-CAPACITY ONLY
3	84456129	1	Пластина , , FOR VARIFEED ONLY
4	322357	1	Пружинная шайба , Belleville, M6,
5	86508568	1	Винт , Hex, M6 x 16, 8.8,
6	84076546	1	Стержень ,
7	89514603	1	Замок ,
8	62087	1	Винт ,
9	84989574	1	Пластина , , FOR HIGH-CAPACITY ONLY, BSN C649
9	84441495	1	Пластина , , FOR HIGH-CAPACITY ONLY, FOR VARIFEED ONLY, ASN D650
9	84448886	1	Пластина , , FOR EXTRA-CAPACITY ONLY
10	9514605	1	Плоская шайба ,
11	378244	2	Плоская шайба , M10,
12	43138	2	Винт , Hex, M10 x 20, 8.8, Full Thd,
13	140045	2	Пружинная шайба , Belleville, M10,
14	100016	2	Гайка , M10, Cl 8,
15	322358	1	Пружинная шайба , Belleville, M8,
16	89706690	1	Гайка , M8, Cl 8,
17	84441540	1	Пластина , , FOR HIGH-CAPACITY ONLY, ASN D650
18	86507486	4	БОЛТ, С КВАДРАТНЫМ ПОДГОЛОВКОМ, Short NK, M8 x 20, Cl8.8, Full Thd, , FOR HIGH-CAPACITY ONLY, ASN D650
19	322358	4	Пружинная шайба , Belleville, M8, , FOR HIGH-CAPACITY ONLY, ASN D650
20	89706690	4	Гайка , M8, Cl 8, , FOR HIGH-CAPACITY ONLY, ASN D650

20.05A(01) ADAPTOR KIT FOR COMBINE

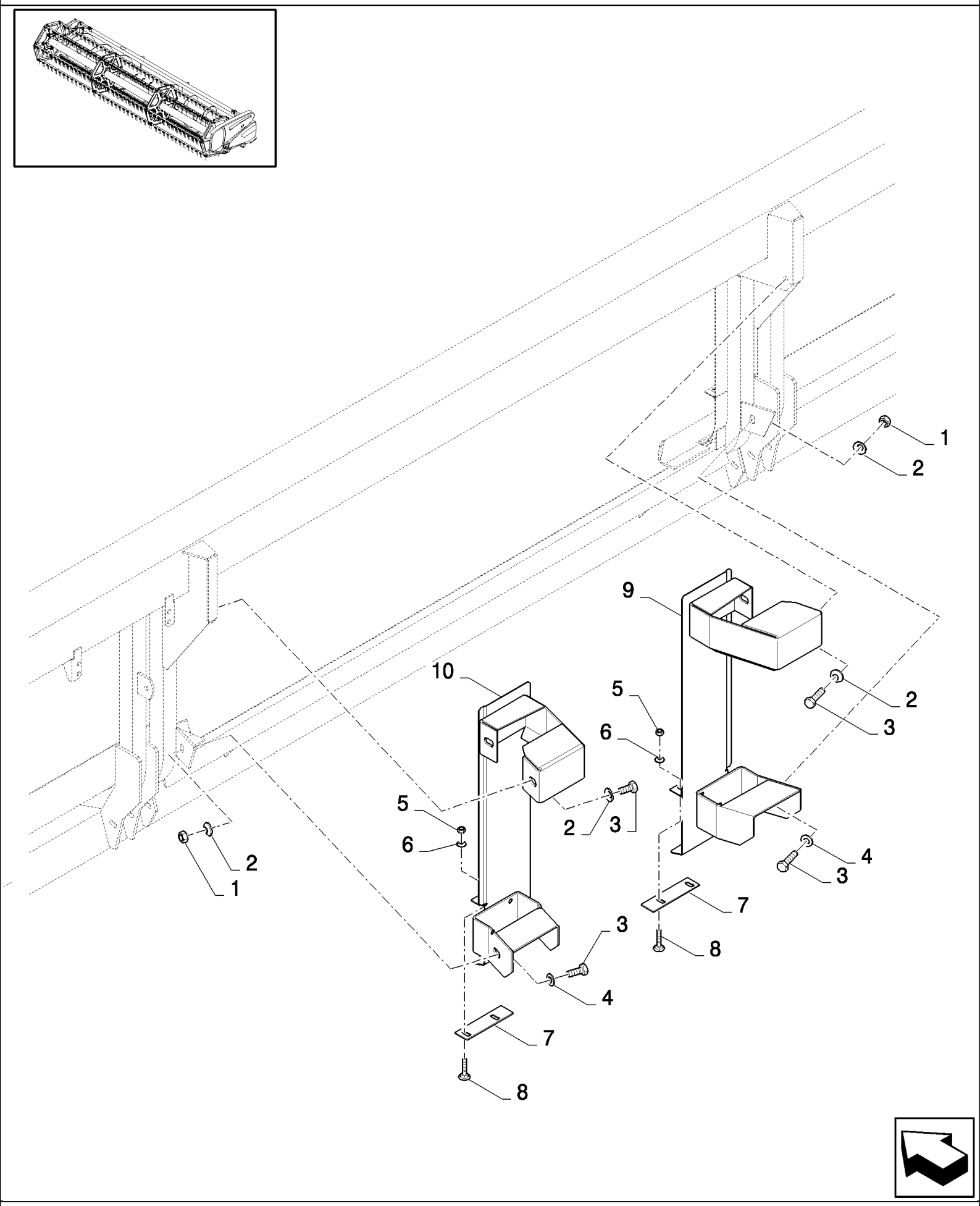

HIGH-CAPACITY GRAIN HEADER (1/02-) - Headers

20.05A(01) ADAPTOR KIT FOR COMBINE

ссылка	Номер детали	Кол-во	Описание
1	9706685	2	Гайка , M12, Cl 8,
2	140046	6	Плоская шайба , Belleville, M12,
3	300388	6	Винт , Hex, M12 x 25, 8.8,
4	378245	2	Плоская шайба , M12,
5	89706690	4	Гайка , M8, Cl 8,
6	322358	4	Пружинная шайба , Belleville, M8,
7	84438808	2	Пластина ,
8	86507486	4	БОЛТ, С КВАДРАТНЫМ ПОДГОЛОВКОМ, Short NK, M8 x 20, Cl8.8, Full Thd,
9	84437592	1	Суппорт , RH
10	84437608	1	Суппорт , LH

20.05B(01) REBUILD KIT FOR TC, TF AND TX COMBINES

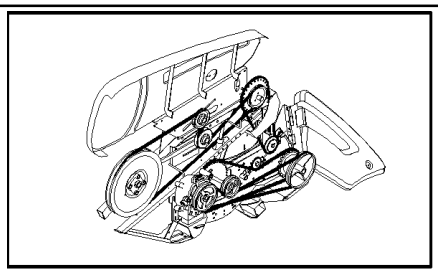

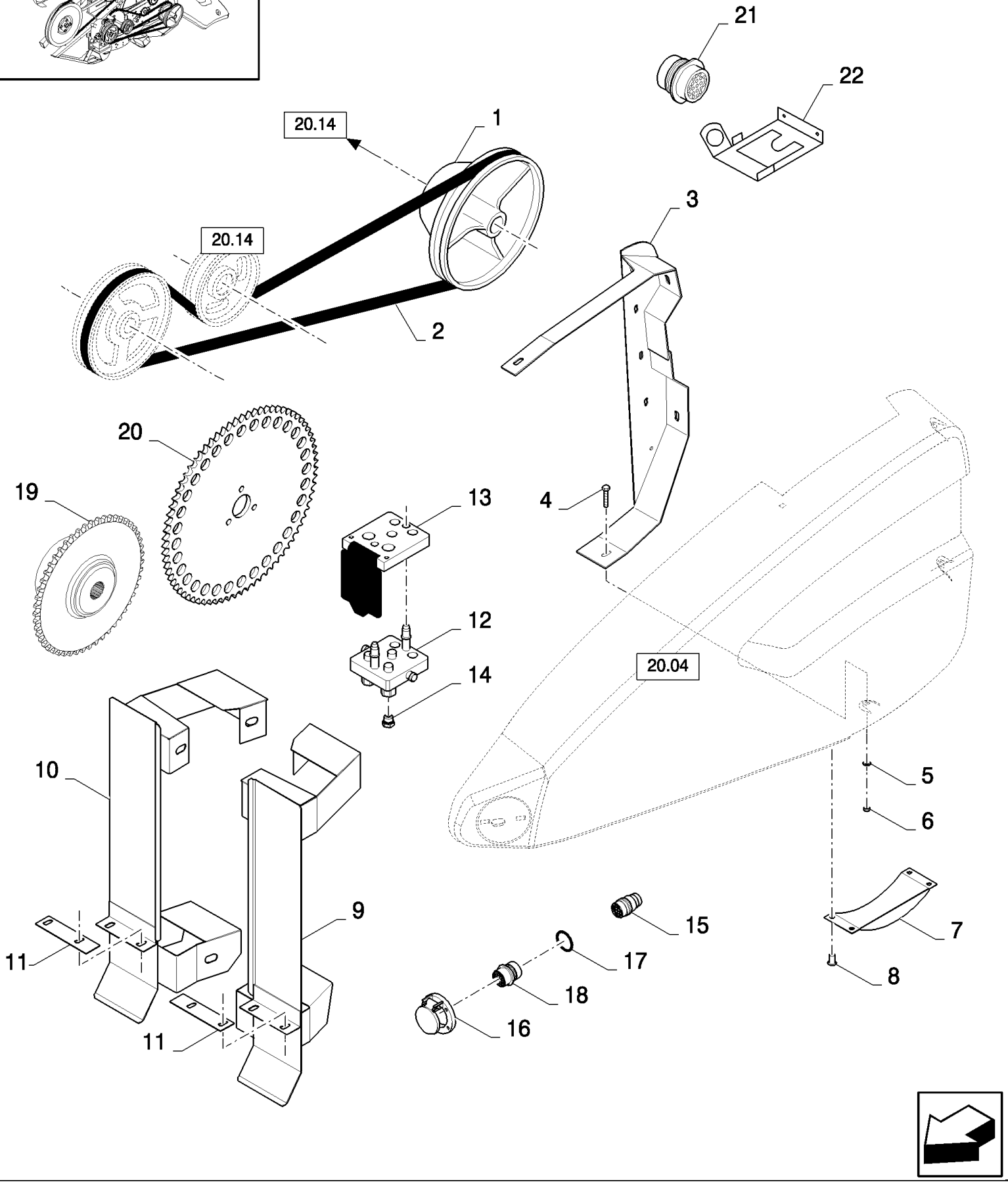

20.05B(01) REBUILD KIT FOR TC, TF AND TX COMBINES

ссылка	Номер детали	Кол-во	Описание
1	89819848	1	Шкив ,
2	84449662	1	BELT, TRANSMISSION,
3	84454628	1	Пластина ,
4	86507486	1	БОЛТ, С КВАДРАТНЫМ ПОДГОЛОВКОМ, Short NK, M8 x 20, Cl8.8, Full Thd,
5	322358	1	Пружинная шайба , Belleville, M8,
6	89706690	1	Гайка , M8, Cl 8,
7	84454664	1	Пластина ,
8	NS	4	Не обслуживается , RIVET
9	84437592	1	Суппорт ,
10	84437608	1	Суппорт ,
11	84438808	2	Пластина ,
12	84435011	1	Быстросоединяемаямуфта, папа,
13	84439856	1	Быстросоединяемаямуфта, папа, , BSN C423
14	84031333	3	Патрубок ,
15	84320884	1	Электрический разъем ,
16	86606228	1	Крышка , , BSN C423
17	84037188	1	Уплотнительное кольцо , , BSN C423
18	767455	1	Пыльник , , BSN C423
19	84334859	1	Муфта сцепления ,
20	84056483	1	Звездочка ведомая ,
21	87105683	1	КОЛПАЧОК, , ASN D424
22	84459469	1	КРОНШТЕЙН, , ASN D424

20.06(01) HEADER, KNIFE GUARDS

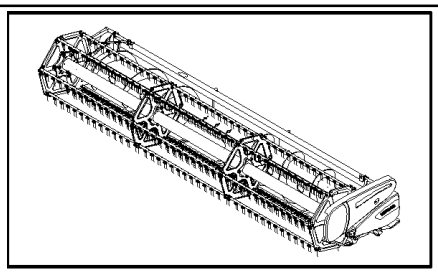

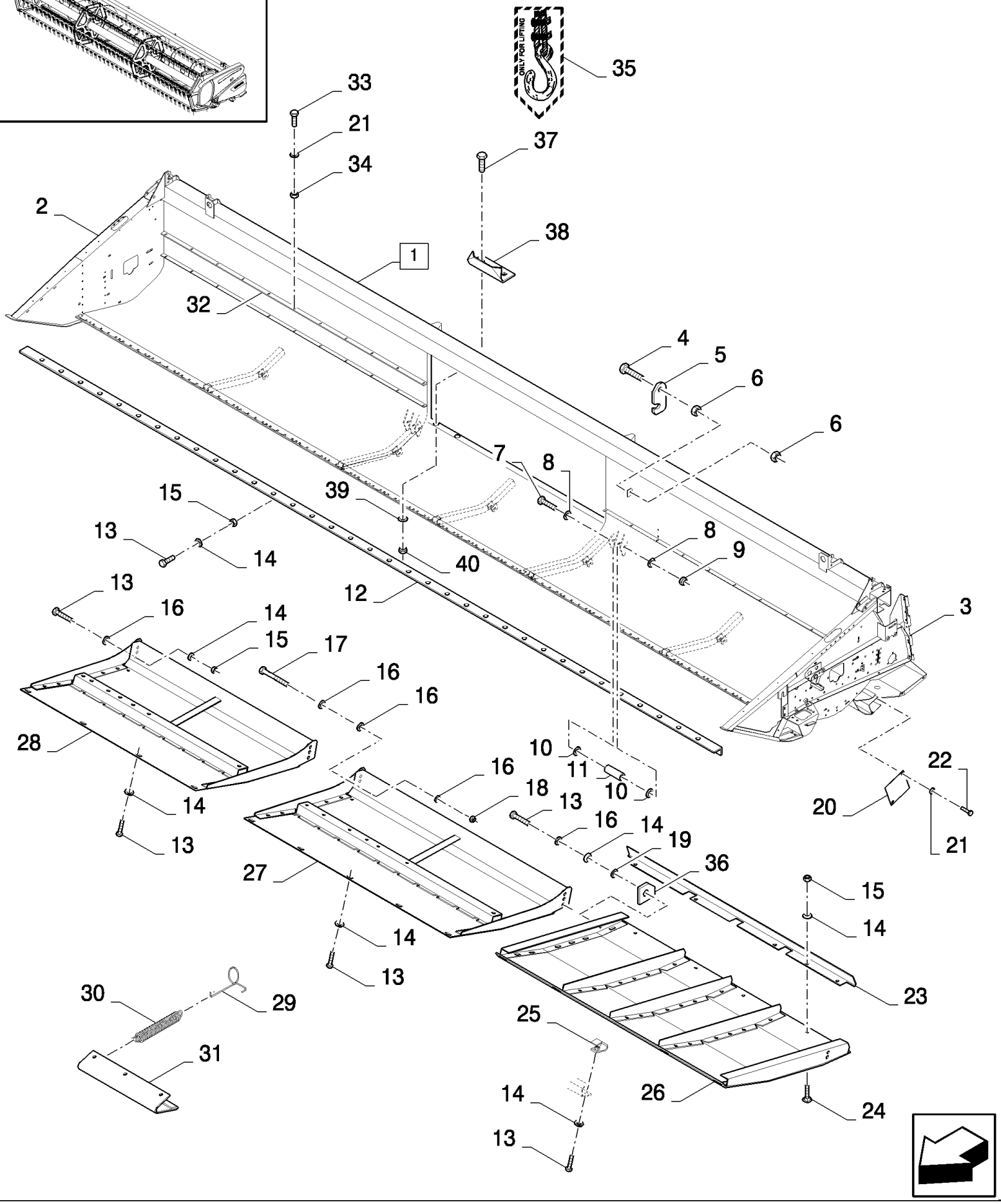

HIGH-CAPACITY GRAIN HEADER (1/02-) - Headers

20.06(01) HEADER, KNIFE GUARDS

ссылка	Номер детали	Кол-во	Описание
1	84071105	1	Рама , (2,3), FOR 17FT ONLY, BSN C717
1	84457250	1	Рама , , FOR 17FT ONLY, ASN D718
1	84817393	1	Рама , (2,3), FOR 17FT ONLY, FOR AL OR HILLSIDE SERIES ONLY, BSN C717
1	84457106	1	Рама , , FOR AL OR HILLSIDE SERIES ONLY, FOR 17FT ONLY, ASN D718
1	84062681	1	Рама , (2,3), FOR 20FT ONLY, FOR HIGH-CAPACITY ONLY, BSN C717
1	84457249	1	Рама , , FOR HIGH-CAPACITY ONLY, FOR 20FT ONLY, ASN D718
1	84800227	1	Рама , (2,3), FOR 20FT ONLY, FOR EXTRA-CAPACITY ONLY
1	87398051	1	Рама , , FOR AL OR HILLSIDE SERIES ONLY, FOR 20FT ONLY
1	84058278	1	Рама , (2,3), FOR HIGH-CAPACITY ONLY, FOR 24FT ONLY, BSN C717
1	84457248	1	Рама , , FOR 24FT ONLY, FOR HIGH-CAPACITY ONLY, ASN D718
1	84453966	1	Рама , (2,3), FOR 24FT ONLY, FOR EXTRA-CAPACITY ONLY
1	84058718	1	Рама , (2,3), FOR 30FT ONLY, FOR HIGH-CAPACITY ONLY, BSN C717
1	84457104	1	Рама , , FOR HIGH-CAPACITY ONLY, FOR 30FT ONLY, ASN D718
1	84453904	1	Рама , (2,3), FOR 30FT ONLY, FOR EXTRA-CAPACITY ONLY
1	84435526	1	Рама , (2,3), FOR 12FT ONLY, BSN C717
1	84457096	1	Рама , , FOR 12FT ONLY, ASN D718
1	84435434	1	Рама , (2,3), FOR 13FT ONLY, BSN C717
1	84457100	1	Рама , , FOR 13FT ONLY, ASN D718
1	84434943	1	Рама , (2,3), FOR 15FT ONLY, BSN C717
1	84457090	1	Рама , , FOR 15FT ONLY, ASN D718
1	84441966	1	Рама , (2,3), FOR 15FT ONLY, FOR AL OR HILLSIDE SERIES ONLY, BSN C717
1	84457105	1	Рама , , FOR AL OR HILLSIDE SERIES ONLY, FOR 15FT ONLY, ASN D718
1	87344200	1	Рама , (2,3), FOR 20FT ONLY, FOR VARIFEED ONLY
1	87317100	1	Рама , (2,3), FOR VARIFEED ONLY, FOR 24FT ONLY
1	87317101	1	Рама , (2,3), FOR VARIFEED ONLY, FOR 30FT ONLY
1	87578003	1	Рама , (2,3), FOR VARIFEED ONLY, FOR 17FT ONLY
2	85013079	1	Панель радиатора , RH, FOR 12 TO 24FT ONLY, FOR HIGH-CAPACITY ONLY
2	85013080	1	Панель радиатора , RH, FOR HIGH-CAPACITY ONLY, FOR 30FT ONLY
2	85015171	1	Панель радиатора , RH, FOR EXTRA-CAPACITY ONLY
2	85015922	1	RH, FOR VARIFEED ONLY
3	85007697	1	Панель радиатора , LH, FOR 12 TO 24FT ONLY, FOR HIGH-CAPACITY ONLY
3	85007698	1	Панель радиатора , LH, FOR HIGH-CAPACITY ONLY, FOR 30FT ONLY
3	85015168	1	Панель радиатора , LH, FOR EXTRA-CAPACITY ONLY
3	85015920	1	LH, FOR VARIFEED ONLY
4	86629541	1	БОЛТ, Hex, M12 x 40, 8.8, Full Thd,
5	433871	1	Зажим ,
6	9706685	2	Гайка , M12, Cl 8,
7	86508581	2	БОЛТ, Hex, M12 x 90, 8.8, , FOR 12 TO 24FT ONLY
7	412485	2	БОЛТ, Hex, M12 x 90, 10.9, Full Thd, , FOR 30FT ONLY
8	394630	4	Плоская шайба , 12MM
9	412126	2	Контргайка , M12 x 1.75, Cl 8,
10	84011662	4	Плоская шайба ,
11	80919462	2	ВТУЛКА,
12	80740621	1	УГОЛОК, , FOR 17FT ONLY, BSN C035
12	87347125	1	, FOR 17FT ONLY, ASN D036

20.06(01) HEADER, KNIFE GUARDS

ссылка	Номер детали	Кол-во	Описание
12	80916828	1	УГОЛОК, , FOR 20FT ONLY, BSN C035
12	87347652	1	УГОЛОК, , FOR 20FT ONLY, ASN D036
12	80740579	1	УГОЛОК, , FOR 24FT ONLY, BSN C035
12	87347645	1	УГОЛОК, , FOR 24FT ONLY, ASN D036
12	84043747	1	УГОЛОК, , FOR 30FT ONLY, BSN C035
12	87347633	1	УГОЛОК, , FOR 30FT ONLY, ASN D036
12	80921647	1	УГОЛОК, , FOR 12FT ONLY, BSN C035
12	87347118	1	, FOR 12FT ONLY, ASN D036
12	80921606	1	УГОЛОК, , FOR 13FT ONLY, BSN C035
12	87347307	1	, FOR 13FT ONLY, ASN D036
12	80740689	1	УГОЛОК, , FOR 15FT ONLY, BSN C035
12	87347123	1	, FOR 15FT ONLY, ASN D036
13	43140	AR	БОЛТ, Hex, M10 x 30, 8.8, Full Thd,
13	120112	AR	БОЛТ, Hex, M10 x 40, 8.8, Full Thd,
14	140045	AR	Пружинная шайба , Belleville, M10,
15	100016	AR	Гайка , M10, Cl 8,
16	378244	AR	Плоская шайба , M10,
17	120073	2	БОЛТ, Hex, M10 x 80, 8.8,
17	120074	2	БОЛТ, Hex, M10 x 90, 8.8,
18	100037	2	Гайка , M10 x 1.5, Cl 8,
19	140042	4	Плоская шайба , M10 x 34 x 3,
20	84038848	1	Крышка ,
21	322358	AR	Пружинная шайба , Belleville, M8,
22	16043224	2	БОЛТ, Hex, M8 x 16, 8.8, Full Thd,
23	84036212	2	Крышка , , FOR 17 AND 20FT ONLY
23	84320712	2	Крышка , , FOR 15FT ONLY
24	V43471	AR	БОЛТ, M10x20
25	84036083	AR	Крюк ,
26	84036214	2	Башмак , , FOR 17 AND 20FT ONLY, FOR VARIFEED ONLY, FOR HIGH-CAPACITY ONLY
26	84320713	2	Башмак , , FOR HIGH-CAPACITY ONLY, FOR VARIFEED ONLY, FOR 15,24 AND 30FT ONLY
26	84448906	2	Башмак , , FOR EXTRA-CAPACITY ONLY, FOR 20FT ONLY
26	84448350	2	Башмак , , FOR EXTRA-CAPACITY ONLY, FOR 24 AND 30FT ONLY
27	84077882	2	Башмак , , FOR 17FT ONLY
27	84064844	2	Башмак , , FOR 20FT ONLY, FOR HIGH-CAPACITY ONLY
27	84448900	2	Башмак , , FOR 20FT ONLY, FOR EXTRA-CAPACITY ONLY
27	84435727	2	Башмак , , FOR 12FT ONLY
27	89593675	2	Башмак , , FOR HIGH-CAPACITY ONLY, FOR 24FT ONLY
27	89593674	2	Башмак , , FOR 24FT ONLY, FOR VARIFEED ONLY
27	84448554	2	Башмак , , FOR EXTRA-CAPACITY ONLY, FOR 24FT ONLY
27	89593748	2	Башмак , , FOR 13FT ONLY
27	84043880	4	Башмак , , FOR 30FT ONLY, FOR HIGH-CAPACITY ONLY
27	84448580	4	Башмак , , FOR 30FT ONLY, FOR EXTRA-CAPACITY ONLY
27	84442876	2	Башмак , , FOR 15FT ONLY, FOR AL OR HILLSIDE SERIES ONLY
27	89593676	2	Башмак , , FOR AL OR HILLSIDE SERIES ONLY, FOR 17FT ONLY, BSN C751
27	84064844	2	Башмак , , FOR VARIFEED ONLY, FOR 30FT ONLY

20.06(01) HEADER, KNIFE GUARDS

ссылка	Номер детали	Кол-во	Описание
27	84435727	2	Башмак , , FOR 30FT ONLY, FOR VARIFEED ONLY
27	87342004	2	Башмак , , FOR VARIFEED ONLY, FOR 20FT ONLY
28	84061449	2	Башмак , , FOR VARIFEED ONLY, FOR HIGH-CAPACITY ONLY
28	84448566	2	Башмак , , FOR EXTRA-CAPACITY ONLY
29	89837015	AR	Крюк ,
30	84814908	AR	Пружина ,
31	89838588	AR	Предохранительная пластинка ,
32	84075429	2	Пластина , , FOR 17FT ONLY
32	84064780	2	Пластина , , FOR 20FT ONLY
32	84075420	2	Пластина , , FOR 24FT ONLY
32	84075425	2	Пластина , , FOR 30FT ONLY
32	84435515	2	Пластина , , FOR 12FT ONLY
32	84435508	2	Пластина , , FOR 13FT ONLY
32	84435388	2	Пластина , , FOR 15FT ONLY
33	86507486	AR	БОЛТ, С КВАДРАТНЫМ ПОДГОЛОВКОМ, Short NK, M8 x 20, Cl8.8, Full Thd,
34	89706690	AR	Гайка , M8, Cl 8,
35	449973	2	Пиктограмма ,
36	84435949	2	Пластина , , FOR 13FT ONLY
36	9502135	2	Пластина , , FOR 15FT ONLY
37	86512446	4	БОЛТ, С КВАДРАТНЫМ ПОДГОЛОВКОМ, Short NK, M10 x 30, Cl8.8, Full Thd, , DISTRIBUTION KIT ONLY FOR CX820-840-860-880
38	84448194	2	УГОЛОК, , DISTRIBUTION KIT ONLY FOR CX820-840-860-880
39	140045	4	Пружинная шайба , Belleville, M10, , DISTRIBUTION KIT ONLY FOR CX820-840-860-880
40	100016	4	Гайка , M10, Cl 8, , DISTRIBUTION KIT ONLY FOR CX820-840-860-880

20.06B(01) SIDE HILL WEIGHTS - FOR AL-CL COMBINES ONLY

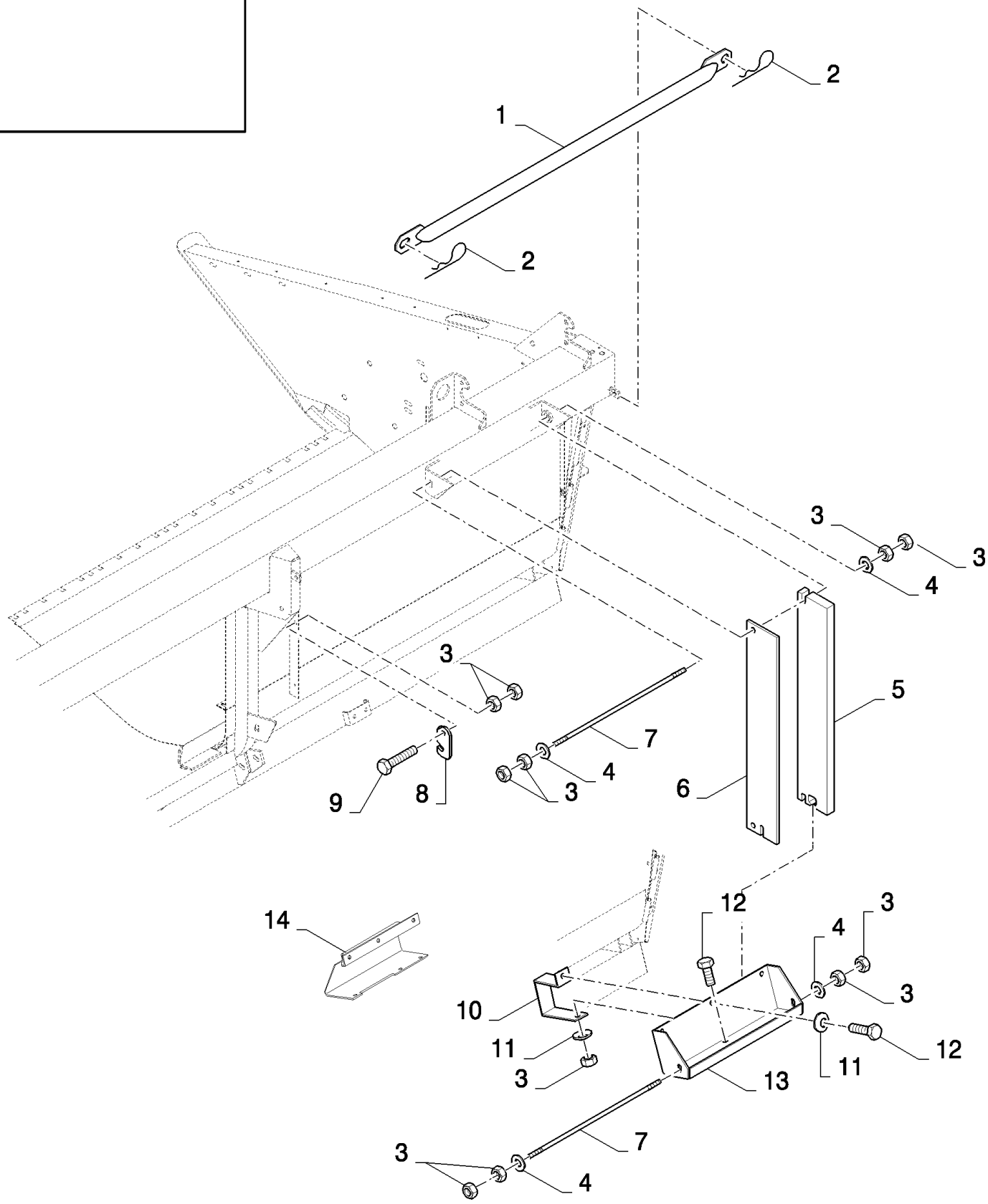

HIGH-CAPACITY GRAIN HEADER (1/02-) - Headers

20.06B(01) SIDE HILL WEIGHTS - FOR AL-CL COMBINES ONLY

ссылка	Номер детали	Кол-во	Описание
1	84026770	1	Трубка ,
2	437424	2	Шплинт ,
3	9706685	11	Гайка , M12, Cl 8,
4	9511052	4	Плоская шайба , M12 x 44 x 4, 12MM
5	84007098	AR	Грузик опережающий ,
6	84007099	AR	Грузик опережающий ,
6	84449234	AR	WEIGHT, COUNTER, , FOR CL560 ONLY
7	84007096	2	Установочный штифт , , BSN C699
7	84452681	2	Установочный штифт , , ASN D700
8	433871	1	Зажим ,
9	86629541	1	БОЛТ, Hex, M12 x 40, 8.8, Full Thd,
10	84007095	3	КРОНШТЕЙН,
11	140046	6	Плоская шайба , Belleville, M12,
12	9706687	6	Винт , Hex, M12 x 30, 8.8,
13	84007100	1	Суппорт , , BSN C699
13	84452643	1	Суппорт , , ASN D700
13	84461030	1	Суппорт , , FOR CL560 ONLY
14	84449110	1	Суппорт , , FOR CL560 ONLY

20.06C(01) SIDE HILL WEIGHTS

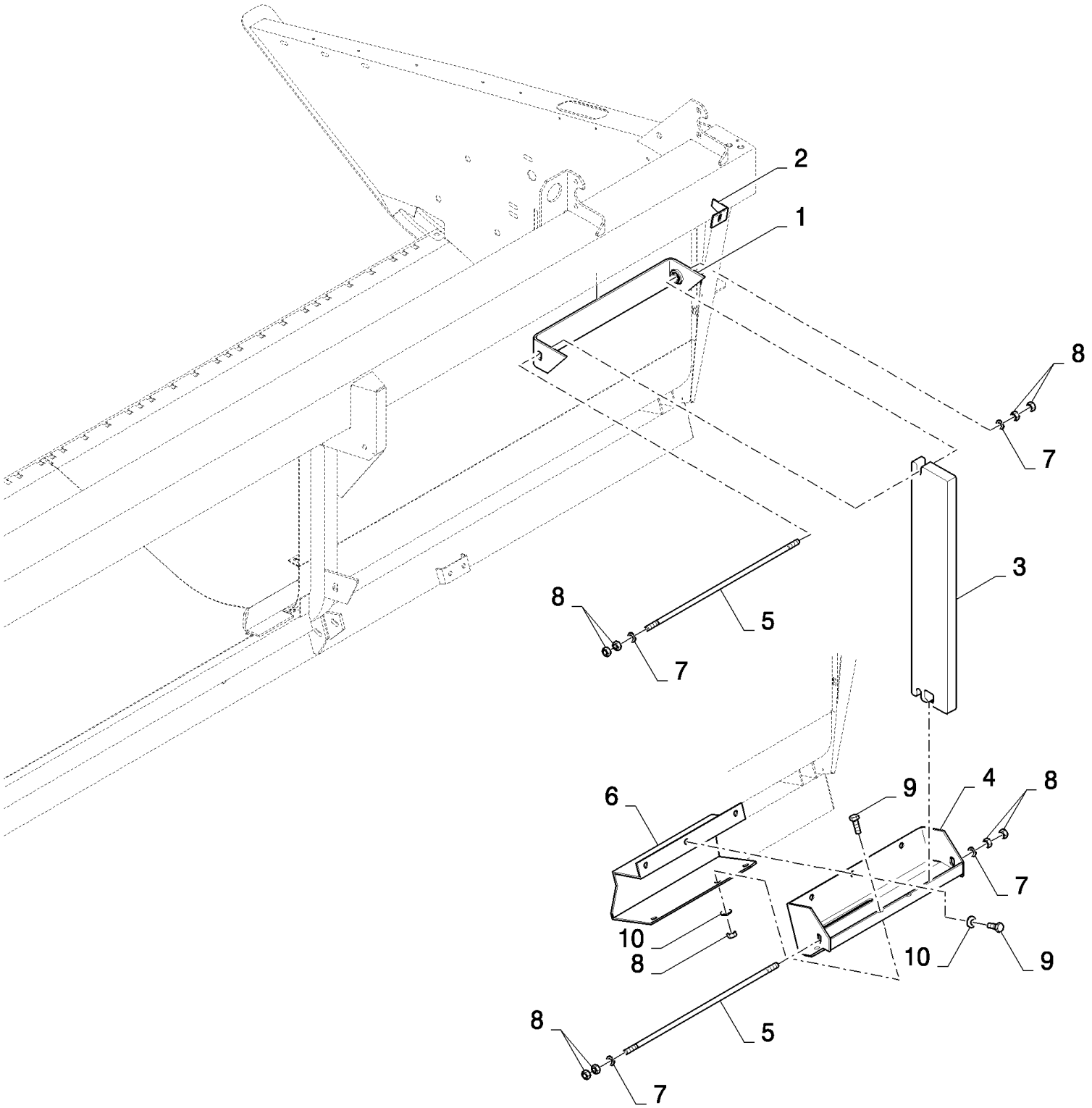

HIGH-CAPACITY GRAIN HEADER (1/02-) - Headers

20.06C(01) SIDE HILL WEIGHTS

ссылка	Номер детали	Кол-во	Описание
1	84449277	1	Суппорт ,
2	84007205	1	Усиление ,
3	84449234	15	WEIGHT, COUNTER,
4	84449276	1	Суппорт ,
5	84007096	2	Установочный штифт ,
6	84449110	1	Суппорт ,
7	9511052	4	Плоская шайба , M12 x 44 x 4, 12MM
8	9706685	11	Гайка , M12, Cl 8,
9	9706687	6	Винт , Hex, M12 x 30, 8.8,
10	140046	6	Плоская шайба , Belleville, M12,

20.07(01) AUTOFLOAT SENSORS AND PLATES

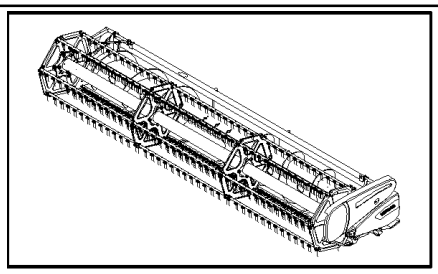

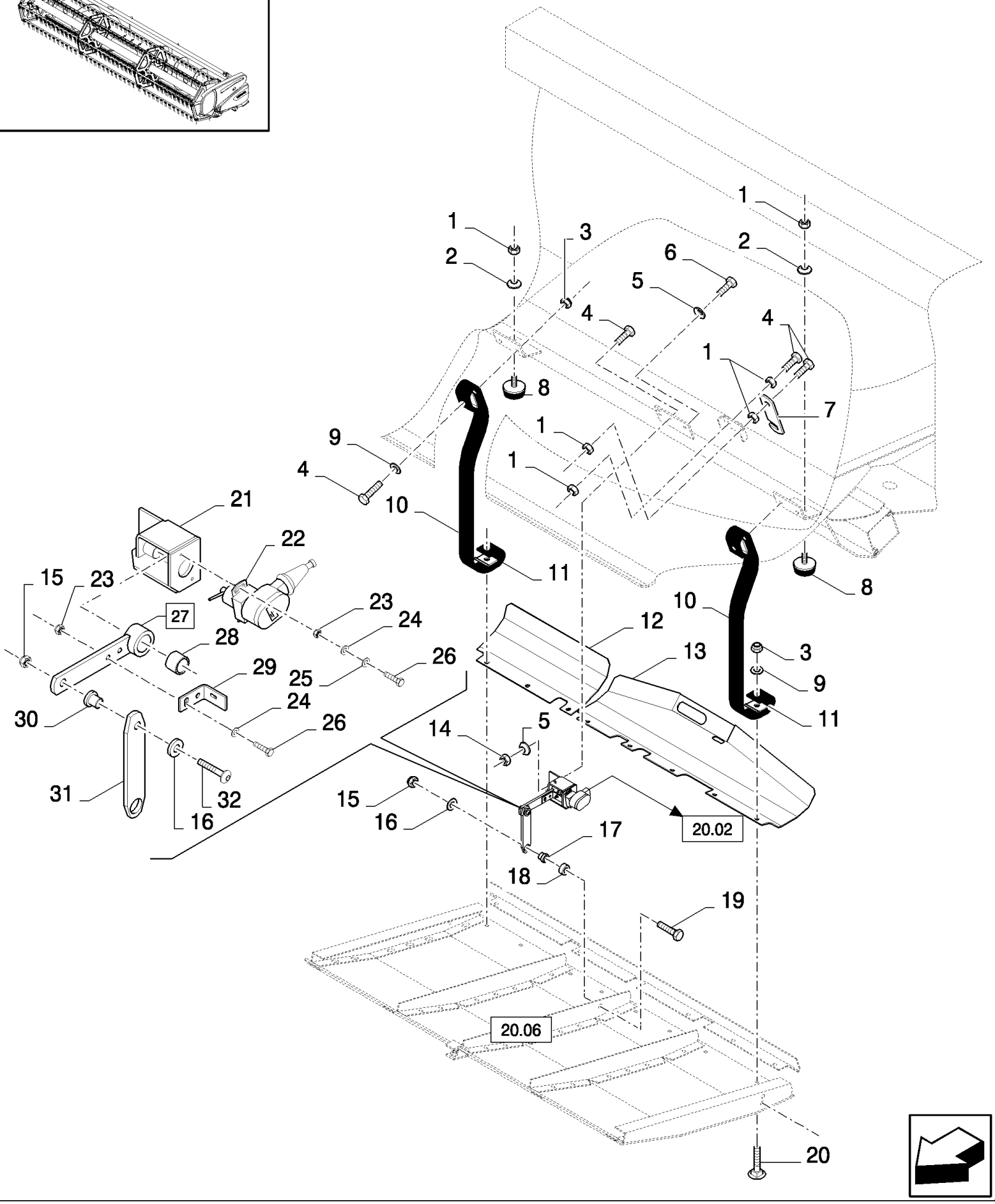

20.07(01) AUTOFLOAT SENSORS AND PLATES

ссылка	Номер детали	Кол-во	Описание
1	100016	14	Гайка , M10, Cl 8,
2	140045	6	Пружинная шайба , Belleville, M10,
3	100037	8	Гайка , M10 x 1.5, Cl 8,
4	43140	8	БОЛТ, Hex, M10 x 30, 8.8, Full Thd,
5	322358	4	Пружинная шайба , Belleville, M8,
6	120104	4	Винт , Hex, M8 x 20, 8.8,
7	84036082	2	Замок ,
8	190029	4	Блок-изолятор,
9	140042	8	Плоская шайба , M10 x 34 x 3,
10	84032833	4	ЛЕНТА,
11	84036081	8	Зажим ,
12	84989917	2	Пластина , , BSN C619
12	84098590	2	Пластина , , ASN D620
13	84989925	2	Пластина , , BSN C619
13	84098586	2	Пластина , , ASN D620
14	89706690	2	Гайка , M8, Cl 8,
15	86629542	3	Контргайка , M8 x 1.25, Cl 8,
16	86592699	3	Плоская шайба , M6 x 23 x 4, HT, 8MM
17	9847466	2	ВТУЛКА,
18	335873	2	Распорка ,
19	43129	2	БОЛТ, Hex, M8 x 40, 8.8,
20	86512446	4	БОЛТ, С КВАДРАТНЫМ ПОДГОЛОВКОМ, Short NK, M10 x 30, Cl8.8, Full Thd,
21	84989857	2	Суппорт , , BSN C619
21	84098588	2	Суппорт , , ASN D620
22	84078528	2	Потенциометр ,
23	86508813	8	Гайка , M5, Cl 8,
24	322356	8	Плоская шайба , 5MM
25	9824326	8	Плоская шайба , M5, 5MM
26	86050276	8	БОЛТ, Hex, M5 x 16, 8.8, Full Thd,
27	84989846	2	Рычаг , (28), BSN C619
27	84098589	2	Рычаг , , ASN D620
28	420761	2	ВТУЛКА,
29	84989851	2	КРОНШТЕЙН,
30	9847466	2	ВТУЛКА,
31	84989782	2	Пластина ,
32	86512788	2	Винт , M8x30

20.08(01) FEED PLATES AND PROTECTIONS SKIDS

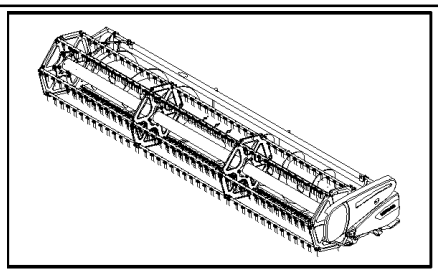

PROTECTIONS SKIDS

19	7				12 FT
18	7				13 FT
10	7				15 FT
12	11	7			17 FT
10	11	7			20 FT
9	8	7			24 FT
10	11	11	11	7	30 FT

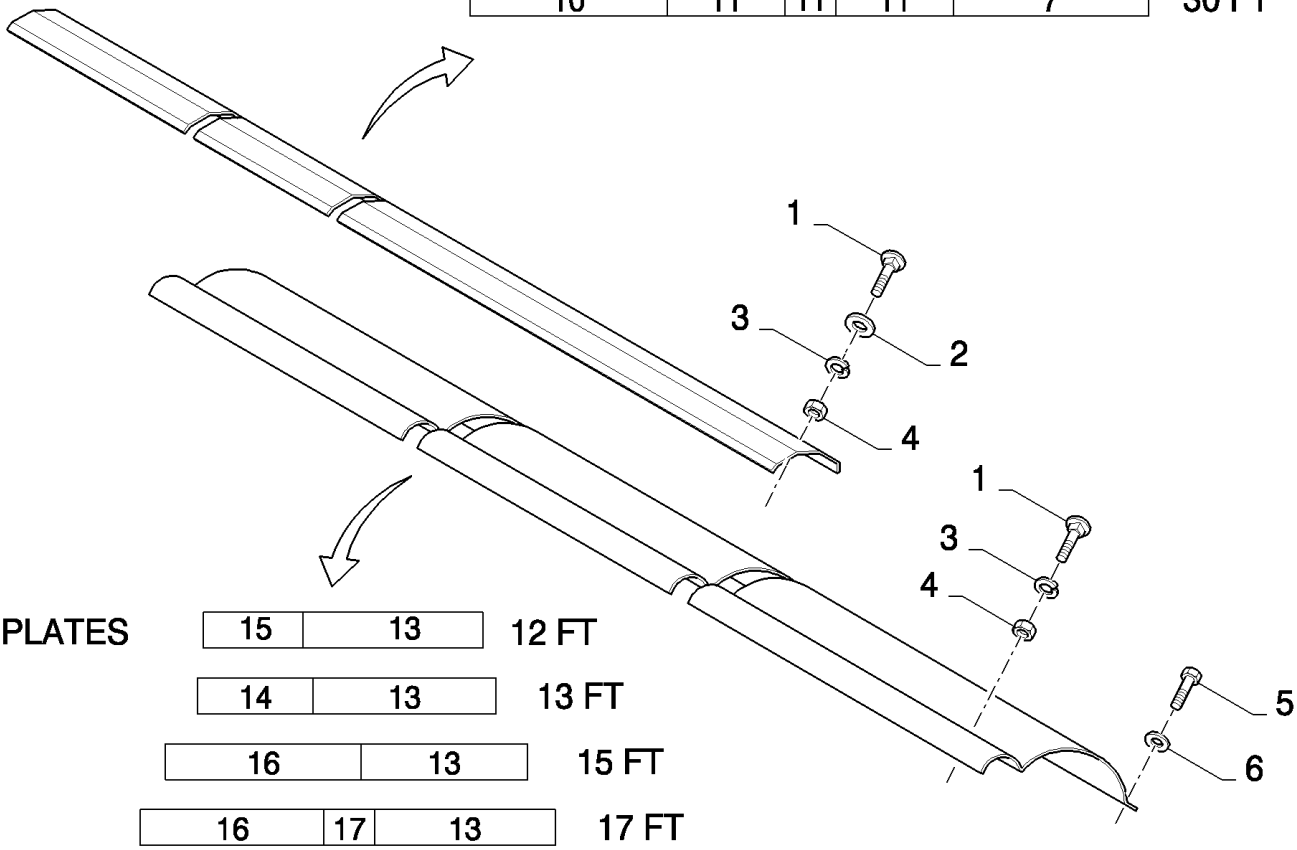

FEED PLATES

15	13				12 FT
14	13				13 FT
16	13				15 FT
16	17	13			17 FT
16	14	13			20 FT
16	15	14	13		24 FT
16	14	14	14	13	30 FT

20.08(01) FEED PLATES AND PROTECTIONS SKIDS

ссылка	Номер детали	Кол-во	Описание
1	86507486	AR	БОЛТ, С КВАДРАТНЫМ ПОДГОЛОВКОМ, Short NK, M8 x 20, Cl8.8, Full Thd,
2	140041	AR	Плоская шайба , M8 x 28 x 3,
3	322358	AR	Пружинная шайба , Belleville, M8,
4	89706690	AR	Гайка , M8, Cl 8,
5	412684	AR	Винт , M6x13
6	140015	AR	Плоская шайба , 6MM
7	89838339	AR	Профиль ,
8	89838345	AR	Профиль ,
9	89838742	AR	Профиль ,
10	89838343	AR	Профиль ,
11	89838344	AR	Профиль ,
12	89838341	AR	Профиль ,
13	80740661	AR	Пластина ,
14	80740663	AR	Пластина ,
15	80740665	AR	Пластина ,
16	80740662	AR	Пластина ,
17	80740664	AR	Пластина ,
18	89838342	AR	Профиль ,
19	89838341	AR	Профиль ,

20.09(01) MAIN DRIVE

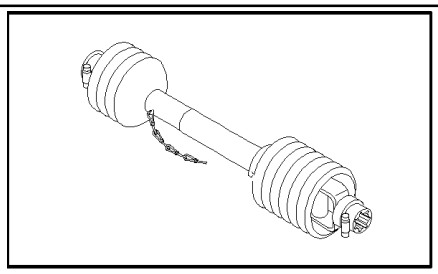

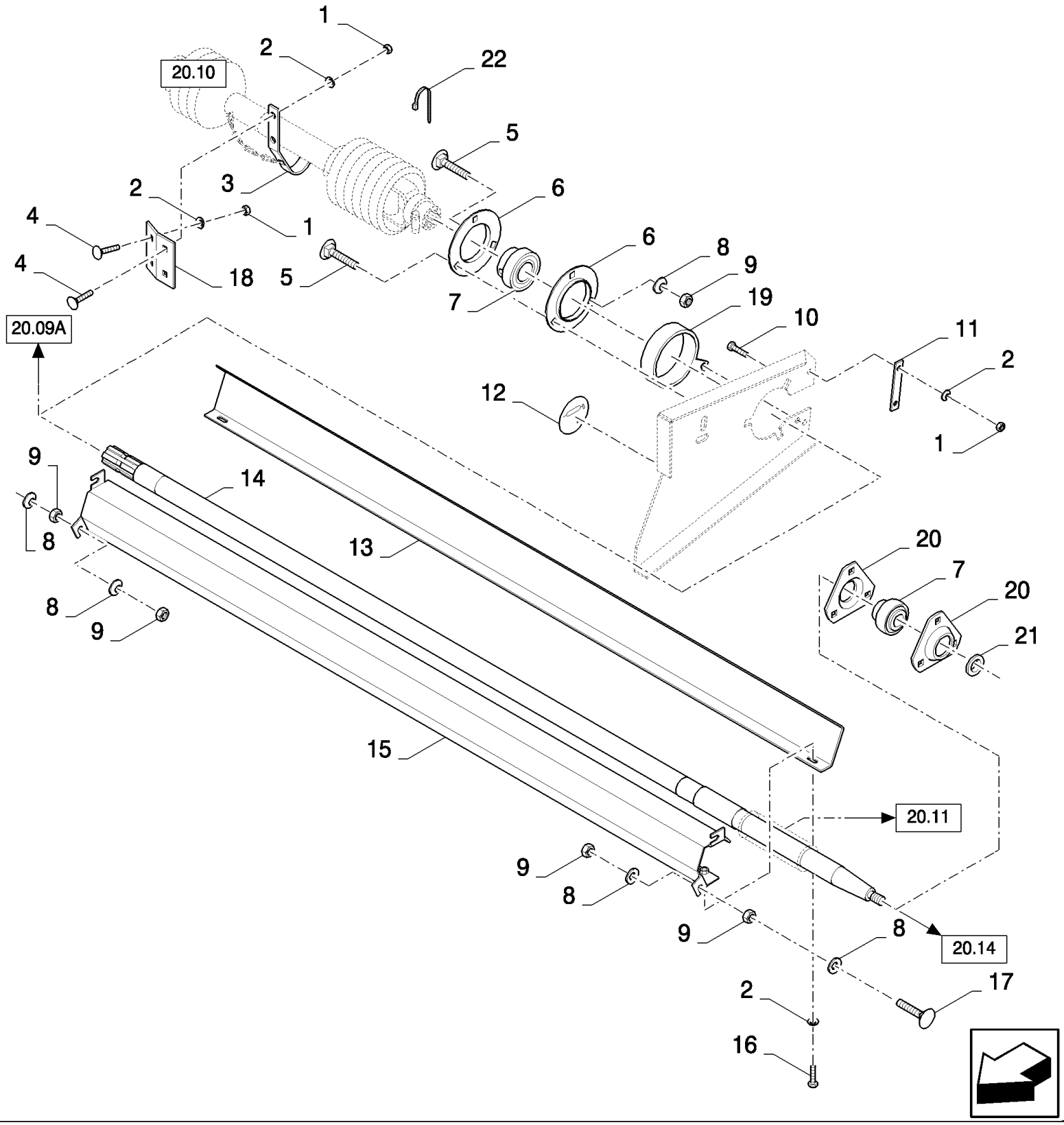

20.09(01) MAIN DRIVE

ссылка	Номер детали	Кол-во	Описание
1	89706690	AR	Гайка , M8, Cl 8,
2	322358	AR	Пружинная шайба , Belleville, M8,
3	9506965	1	Суппорт ,
4	86507486	AR	БОЛТ, С КВАДРАТНЫМ ПОДГОЛОВКОМ, Short NK, M8 x 20, Cl8.8, Full Thd,
5	V43471	3	БОЛТ, M10x20
6	36403	2	Фланец , , FOR 30FT ONLY, FOR HIGH-CAPACITY ONLY
6	36403	2	Фланец , , FOR EXTRA-CAPACITY ONLY, FOR VARIFEED ONLY, FOR 20, 24 AND 30FT ONLY
7	322360	1	ПОДШИПНИК, ШАРИКОВЫЙ, , FOR 30FT ONLY, FOR HIGH-CAPACITY ONLY
7	322360	2	ПОДШИПНИК, ШАРИКОВЫЙ, , FOR EXTRA-CAPACITY ONLY, FOR 20, 24 AND 30FT ONLY, FOR VARIFEED ONLY
8	140045	7	Пружинная шайба , Belleville, M10,
9	100016	7	Гайка , M10, Cl 8,
10	120104	2	Винт , Hex, M8 x 20, 8.8, , FOR 30FT ONLY, FOR HIGH-CAPACITY ONLY
10	120104	2	Винт , Hex, M8 x 20, 8.8, , FOR EXTRA-CAPACITY ONLY, FOR VARIFEED ONLY, FOR 20, 24 AND 30FT ONLY
11	9501016	1	Суппорт , , FOR 30FT ONLY, FOR HIGH-CAPACITY ONLY
11	9501016	1	Суппорт , , FOR EXTRA-CAPACITY ONLY, FOR 20, 24 AND 30FT ONLY, FOR VARIFEED ONLY
12	84334829	2	Пиктограмма ,
13	84043926	1	Кожух , , FOR 30FT ONLY, FOR HIGH-CAPACITY ONLY
13	84449087	1	Ограждение , , FOR 20FT ONLY, FOR EXTRA-CAPACITY ONLY, FOR VARIFEED ONLY, BSN C835
13	87397968	1	Ограждение , , FOR VARIFEED ONLY, FOR EXTRA-CAPACITY ONLY, FOR 20FT ONLY, ASN D836
13	84449084	1	Ограждение , , FOR EXTRA-CAPACITY ONLY, FOR VARIFEED ONLY, FOR 24FT ONLY, BSN C835
13	87397922	1	Ограждение , , FOR 24FT ONLY, FOR VARIFEED ONLY, FOR EXTRA-CAPACITY ONLY, ASN D836
13	84449082	1	Ограждение , , FOR EXTRA-CAPACITY ONLY, FOR 30FT ONLY, FOR VARIFEED ONLY, BSN C835
13	87391755	1	Ограждение , , FOR VARIFEED ONLY, FOR 30FT ONLY, FOR EXTRA-CAPACITY ONLY, ASN D836
13	87397968	1	Ограждение , , FOR VARIFEED ONLY, FOR 17FT ONLY
14	89850876	1	Вал , , FOR 12 TO 24FT ONLY, FOR HIGH-CAPACITY ONLY, BSN C035
14	87399026	1	, FOR HIGH-CAPACITY ONLY, FOR 12 TO 24FT ONLY, ASN D036
14	84037331	1	Вал , , FOR 15 AND 17 FT ONLY, FOR AL OR HILLSIDE SERIES ONLY, FOR HIGH-CAPACITY ONLY
14	84043901	1	Вал , , FOR HIGH-CAPACITY ONLY, FOR 30FT ONLY, BSN C751
14	84461336	1	Вторичный вал , , FOR 30FT ONLY, FOR HIGH-CAPACITY ONLY, ASN D752
14	84444873	1	Вторичный вал , , FOR 20FT ONLY, FOR EXTRA-CAPACITY ONLY, FOR VARIFEED ONLY
14	84444873	1	Вторичный вал , , FOR VARIFEED ONLY, FOR 17FT ONLY
14	84446741	1	Вторичный вал , , FOR VARIFEED ONLY, FOR EXTRA-CAPACITY ONLY, FOR 24FT ONLY
14	84444972	1	Вторичный вал , , FOR EXTRA-CAPACITY ONLY, FOR 30FT ONLY, BSN C751
14	84460909	1	Вторичный вал , , FOR 30FT ONLY, FOR EXTRA-CAPACITY ONLY, FOR VARIFEED ONLY, ASN D752
15	84043928	1	Кожух , , FOR 30FT ONLY, FOR HIGH-CAPACITY ONLY
15	84449088	1	Ограждение , , FOR 20FT ONLY, FOR EXTRA-CAPACITY ONLY, FOR VARIFEED ONLY, BSN C835
15	87397972	1	Ограждение , , FOR VARIFEED ONLY, FOR EXTRA-CAPACITY ONLY, FOR 20FT ONLY, ASN D836
15	87397972	1	Ограждение , , FOR VARIFEED ONLY, FOR 17FT ONLY
15	84449085	1	Ограждение , , FOR EXTRA-CAPACITY ONLY, FOR 24FT ONLY, BSN C751
15	84461071	1	Ограждение , , FOR 24FT ONLY, FOR EXTRA-CAPACITY ONLY, FOR VARIFEED ONLY, BSN F752835

20.09(01) MAIN DRIVE

ссылка	Номер детали	Кол-во	Описание
15	87397914	1	Ограждение , , FOR VARIFEED ONLY, FOR EXTRA-CAPACITY ONLY, FOR 24FT ONLY, ASN D836
15	84449083	1	Ограждение , , FOR EXTRA-CAPACITY ONLY, FOR 30FT ONLY, BSN C751
15	84461074	1	Ограждение , , FOR 30FT ONLY, FOR EXTRA-CAPACITY ONLY, FOR VARIFEED ONLY, BSN F752835
15	87391751	1	Ограждение , , FOR VARIFEED ONLY, FOR EXTRA-CAPACITY ONLY, FOR 30FT ONLY, ASN D836
16	16043224	10	БОЛТ, Hex, M8 x 16, 8.8, Full Thd, , FOR 30FT ONLY
17	86512446	4	БОЛТ, С КВАДРАТНЫМ ПОДГОЛОВКОМ, Short NK, M10 x 30, Cl8.8, Full Thd, , FOR 30FT ONLY
18	84435788	1	Суппорт , , FOR 12FT ONLY
18	84037762	1	Суппорт , , FOR 13FT ONLY, BSN C649
18	84435788	1	Суппорт , , FOR 13FT ONLY, ASN D650
19	84441703	1	Защитный кожух , , ASN D650
20	410434	2	Фланец , , FOR EXTRA-CAPACITY ONLY, BSN C721
20	84814939	2	Фланец , , FOR EXTRA-CAPACITY ONLY, ASN D722
21	87374315	1	ВТУЛКА,
22	337049	1	Зажим ,

20.09A(01) MAIN DRIVE - FOR AL-CL COMBINES ONLY

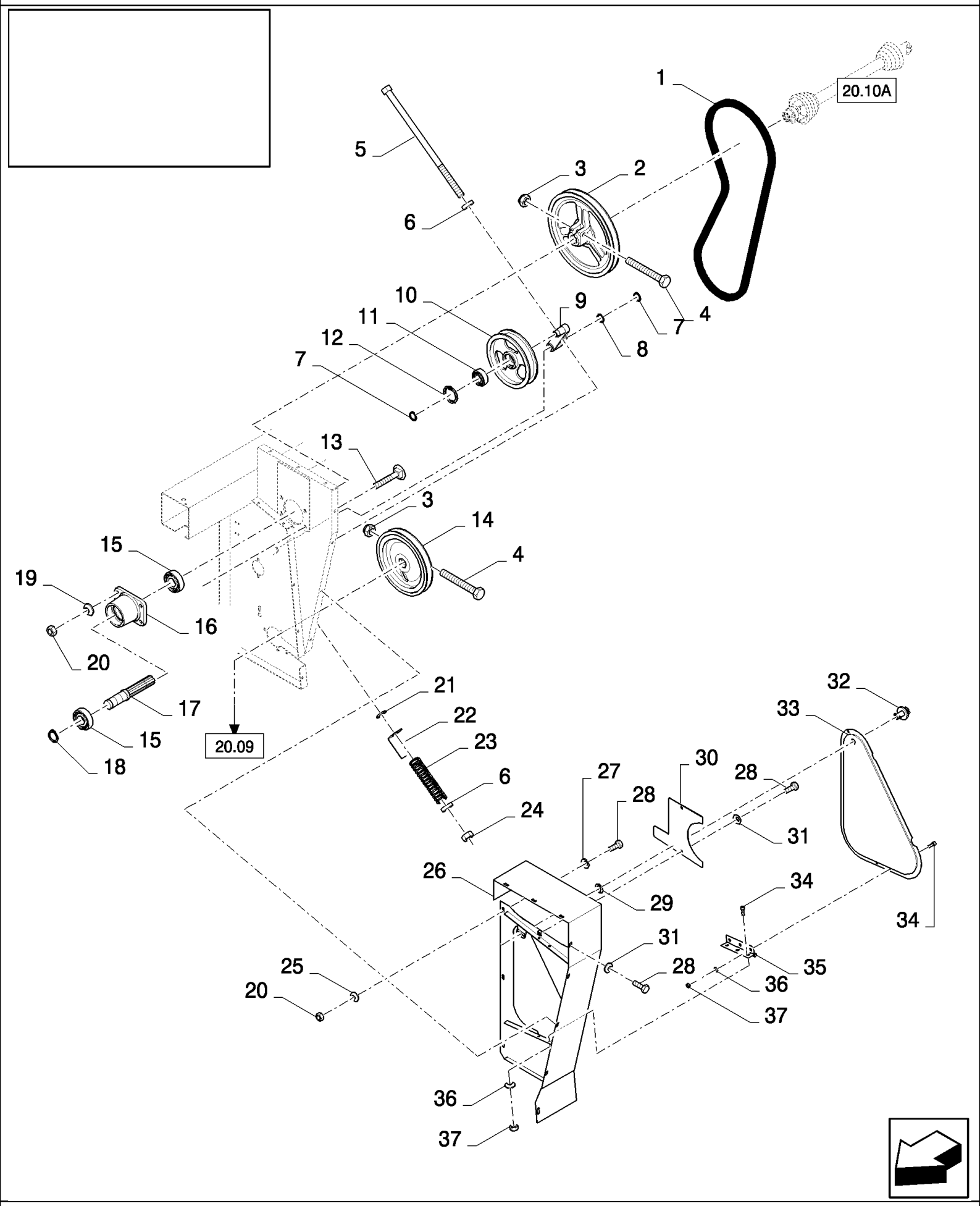

HIGH-CAPACITY GRAIN HEADER (1/02-) - Headers

20.09A(01) MAIN DRIVE - FOR AL-CL COMBINES ONLY

ссылка	Номер детали	Кол-во	Описание
1	9817439	1	BELT, TRANSMISSION,
2	84442224	1	Шкив ,
3	100038	2	Гайка , M12 x 1.75, Cl 8,
4	43158	2	БОЛТ, Hex, M12 x 80, 8.8,
5	84442325	1	БОЛТ,
6	86511326	2	Плоская шайба , M16 x 30 x 3,
7	370002	2	Стопорное кольцо , M25, Ext,
8	140104	1	Плоская шайба ,
9	84441745	1	РЫЧАГ, , BSN C715
9	84454230	1	РЫЧАГ, , ASN D716
10	80751505	1	Шкив ,
11	80034439	1	ПОДШИПНИК В СБОРЕ,
12	370011	1	Стопорное кольцо , M52, Int,
13	374892	4	БОЛТ, С КВАДРАТНЫМ ПОДГОЛОВКОМ, Short NK, M10 x 40, Cl8.8, Full Thd,
14	84012137	1	Шкив ,
15	320557	2	ПОДШИПНИК В СБОРЕ,
16	9502165	1	Фланец ,
17	84012196	1	Вал ,
18	11068376	1	Стопорное кольцо , M35, Ext x 1.5 Thk,
19	140045	4	Пружинная шайба , Belleville, M10,
20	100016	7	Гайка , M10, Cl 8,
21	84053238	1	Плоская шайба ,
22	84437494	1	Индикатор ,
23	440651	1	Пружина ,
24	412066	1	Контргайка , M16 x 2, Cl 8,
25	322358	3	Пружинная шайба , Belleville, M8,
26	84442302	1	Кожух ,
27	378243	3	Плоская шайба , M8,
28	16043224	10	БОЛТ, Hex, M8 x 16, 8.8, Full Thd,
29	9514605	1	Плоская шайба ,
30	84442413	1	Крышка ,
31	412650	9	Плоская шайба , Belleville, M8,
32	89514603	1	Замок ,
33	84012976	1	Крышка ,
34	86585706	4	Винт , Cross Pan Hd, M4 x 10,
35	350083	1	Шарнир ,
36	322355	4	Плоская шайба , Belleville, M4,
37	100012	4	Гайка , M4, Cl 8,

20.10(01) POWER TAKE -OFF - NOT FOR AL-CL COMBINES

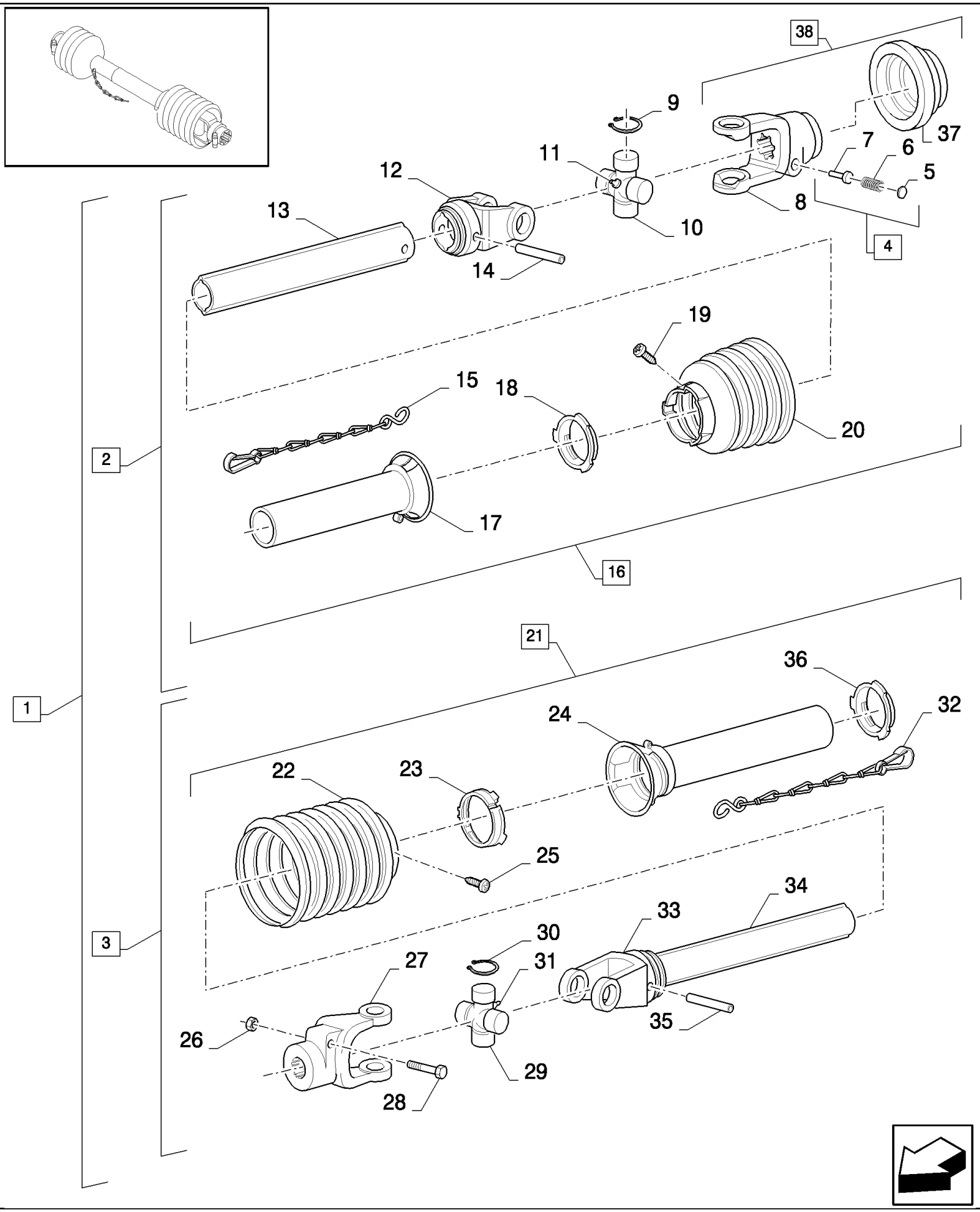

20.10(01) POWER TAKE -OFF - NOT FOR AL-CL COMBINES

ссылка	Номер детали	Кол-во	Описание
1	89833808	1	Вал отбора мощности , , FOR EXTRA-CAPACITY ONLY, FOR 17FT ONLY, FOR HIGH-CAPACITY ONLY
1	87592318	1	Вал Отбора мощности , , FOR 17FT ONLY, FOR VARIFEED ONLY, SEE FIGURE 20.10D
1	89819948	1	Вал отбора мощности , , FOR 20FT ONLY, BSN C649
1	84400456	1	Вал отбора мощности , , FOR 20FT ONLY, FOR HIGH-CAPACITY ONLY, ASN D650
1	84400456	1	Вал отбора мощности , , FOR HIGH-CAPACITY ONLY, FOR 30FT ONLY, BSN F650751
1	84801552	1	Вал Отбора мощности , , FOR 30FT ONLY, FOR HIGH-CAPACITY ONLY, SEE FIGURE 20.10B, BSN F752807
1	87333974	1	Вал Отбора мощности , , FOR HIGH-CAPACITY ONLY, FOR 30FT ONLY, SEE FIGURE 20.10C, ASN D808
1	84400456	1	Вал отбора мощности , , FOR 20, 24 AND 30FT ONLY, FOR EXTRA-CAPACITY ONLY, BSN C751
1	84801552	1	Вал Отбора мощности , , FOR EXTRA-CAPACITY ONLY, FOR 20, 24 AND 30FT ONLY, SEE FIGURE 20.10B, BSN F752807
1	87333974	1	Вал Отбора мощности , , FOR EXTRA-CAPACITY AND VARIFEED ONLY, FOR 20, 24 AND 30FT ONLY, SEE FIGURE 20.10C, ASN D808
1	84058990	1	Вал отбора мощности , , FOR 24FT ONLY, FOR HIGH-CAPACITY ONLY, BSN C649
1	84400457	1	Вал отбора мощности , , FOR HIGH-CAPACITY ONLY, FOR 24FT ONLY, ASN D650
1	84037107	1	Вал отбора мощности , , FOR 12FT ONLY, BSN C649
1	84437555	1	Вал отбора мощности , , FOR 12FT ONLY, ASN D650
1	84037100	1	Вал отбора мощности , , FOR 13FT ONLY
1	89833807	1	Вал отбора мощности , , FOR 15FT ONLY
2	89833872	1	Вал отбора мощности , Inner(4 to 20), FOR 17FT ONLY, BSN C781
2	87316662	1	Вал отбора мощности , (4 to 20, 37, 38), FOR 17FT ONLY, ASN D782
2	89833878	1	Вал отбора мощности , Inner(4 to 20), FOR 20 AND 30FT ONLY, BSN C649
2	84444118	1	Вал отбора мощности , , FOR 20 AND 30FT ONLY, FOR HIGH-CAPACITY ONLY, BSN F650781
2	87317006	1	Вал отбора мощности , , FOR HIGH-CAPACITY ONLY, FOR 20 AND 30FT ONLY, ASN D782
2	84444118	1	Вал отбора мощности , , FOR 20, 24 AND 30FT ONLY, FOR EXTRA-CAPACITY ONLY
2	84078706	1	Вал отбора мощности , Inner(4 to 20), FOR HIGH-CAPACITY ONLY, FOR 24FT ONLY, BSN C649
2	84444090	1	Вал отбора мощности , , FOR 24FT ONLY, FOR HIGH-CAPACITY ONLY, ASN D650
2	84441561	1	Вал отбора мощности , Inner(4 to 20), FOR 12FT ONLY, BSN C649
2	84037103	1	Вал отбора мощности , Inner(4 to 20), FOR 12FT ONLY, BSN F650781
2	87316714	1	Вал отбора мощности , (4 to 20, 37, 38), FOR 12FT ONLY, ASN D782
2	84037096	1	Вал отбора мощности , Inner(4 to 20), FOR 13FT ONLY, BSN C781
2	87316643	1	Вал отбора мощности , (4 to 20, 37, 38), FOR 13FT ONLY, ASN D782
2	89833866	1	Вал отбора мощности , Inner(4 to 20), FOR 15FT ONLY, BSN C781
2	87316681	1	Вал отбора мощности , (4 to 20, 37, 38), FOR 15FT ONLY, ASN D782
3	89833869	1	Вал отбора мощности , Outer(21 to 35), FOR 17FT ONLY
3	89833875	1	Вал отбора мощности , Outer(21 to 35), FOR 20 AND 30FT ONLY, BSN C649
3	84444119	1	Вал отбора мощности , , FOR 20 AND 30FT ONLY, FOR HIGH-CAPACITY ONLY, ASN D650
3	84444119	1	Вал отбора мощности , , FOR 20, 24 AND 30FT ONLY, FOR EXTRA-CAPACITY ONLY
3	84078703	1	Вал отбора мощности , Outer(21 to 35), FOR HIGH-CAPACITY ONLY, FOR 24FT ONLY, BSN C649
3	84444091	1	Вал отбора мощности , , FOR 24FT ONLY, FOR HIGH-CAPACITY ONLY, ASN D650
3	84037106	1	Вал отбора мощности , Outer(21 to 35), FOR 12FT ONLY, BSN C649
3	84441562	1	Вал отбора мощности , Outer(21 to 35), FOR 12FT ONLY, ASN D650
3	84037099	1	Вал отбора мощности , Outer(21 to 35), FOR 13FT ONLY

20.10(01) POWER TAKE -OFF - NOT FOR AL-CL COMBINES

ссылка	Номер детали	Кол-во	Описание
3	89833863	1	Вал отбора мощности , Outer(21 to 35), FOR 15FT ONLY
4	744051	1	Ремкомплект , (5 to 7), BSN C781
5	427846	1	Диск , , BSN C781
6	427847	1	Пружина , , BSN C781
7	427848	1	Роликообразный штифт , , BSN C781
8	89506558	1	Вилка , , FOR 12 TO 17FT ONLY
8	89506558	1	Вилка , , FOR 20 AND 30FT ONLY, BSN C649
8	84444122	1	Вилка , , FOR 20 AND 30FT ONLY, FOR HIGH-CAPACITY ONLY, ASN D650
8	84444122	1	Вилка , , FOR 20, 24 AND 30FT ONLY, FOR EXTRA-CAPACITY ONLY
8	89512325	1	Наконечник поперечного рулевого рычага , , FOR HIGH-CAPACITY ONLY, FOR 24FT ONLY, BSN C649
8	53412	1	Вилка , , FOR 24FT ONLY, FOR HIGH-CAPACITY ONLY, ASN D650
9	456770	4	Стопорное кольцо , , FOR HIGH-CAPACITY ONLY, FOR 12 TO 20FT AND 30FT ONLY
9	456770	4	Стопорное кольцо , , FOR EXTRA-CAPACITY ONLY, FOR 20, 24 AND 30FT ONLY
9	456752	4	Стопорное кольцо , , FOR HIGH-CAPACITY ONLY, FOR 24FT ONLY
10	161742	1	Крестовина , , FOR 12 TO 20FT AND 30FT ONLY
10	418936	1	Крестовина , , FOR 24FT ONLY
11	150024	1	Тавотница , 45є, M8 x 1, 45° Elbow, Coupler End, M8 x 1
12	556924	1	Вилка , , FOR 12 TO 20FT AND 30FT ONLY
12	440522	1	Вилка , , FOR 24FT ONLY
13	89833873	1	Трубка , , FOR 17FT ONLY
13	89833879	1	Трубка , , FOR 20 AND 30FT ONLY, FOR HIGH-CAPACITY ONLY
13	89833879	1	Трубка , , FOR 20, 24 AND 30FT ONLY, FOR EXTRA-CAPACITY ONLY
13	84078707	1	Трубка , , FOR HIGH-CAPACITY ONLY, FOR 24FT ONLY
13	84037102	1	Трубка , , FOR 12FT ONLY, BSN C649
13	84441565	1	Трубка , , FOR 12FT ONLY, ASN D650
13	84037101	1	Трубка , , FOR 13FT ONLY
13	89833867	1	Трубка , , FOR 15FT ONLY
14	412690	1	Штифт , M10 x 65, Slotted, , FOR 12 TO 20FT AND 30FT ONLY, FOR HIGH-CAPACITY ONLY
14	412690	1	Штифт , M10 x 65, Slotted, , FOR EXTRA-CAPACITY ONLY, FOR 20, 24 AND 30FT ONLY
14	62218	1	Стопорный штифт , M10 x 75, Slotted, , FOR HIGH-CAPACITY ONLY, FOR 24FT ONLY
15	379650	1	Цепь ,
16	89833874	1	Защитный кожух , (17 to 20), FOR 17FT ONLY
16	89833880	1	Защитный кожух , (17 to 20), FOR 20 AND 30FT ONLY, FOR HIGH-CAPACITY ONLY, BSN C649
16	84444120	1	Защитный кожух , , FOR HIGH-CAPACITY ONLY, FOR 20 AND 30FT ONLY, ASN D650
16	84444120	1	Защитный кожух , , FOR 20, 24 AND 30FT ONLY, FOR EXTRA-CAPACITY ONLY
16	84078709	1	Защитный кожух , (17 to 20), FOR HIGH-CAPACITY ONLY, FOR 24FT ONLY, BSN C649
16	84444092	1	Защитный кожух , , FOR 24FT ONLY, FOR HIGH-CAPACITY ONLY, ASN D650
16	84038068	1	Защитный кожух , (17 to 20), FOR 12FT ONLY, BSN C649
16	84441563	1	Защитный кожух , (17 to 20), FOR 12FT ONLY, ASN D650
16	84038069	1	Защитный кожух , (17 to 20), FOR 13FT ONLY
16	89833868	1	Защитный кожух , (17 to 20), FOR 15FT ONLY
17	456679	1	Хомутик ,
18	728164	1	Кольцо , , FOR 12 TO 20FT AND 30FT ONLY, FOR HIGH-CAPACITY ONLY
18	728164	1	Кольцо , , FOR EXTRA-CAPACITY ONLY, FOR 20, 24 AND 30FT ONLY

20.10(01) POWER TAKE -OFF - NOT FOR AL-CL COMBINES

ссылка	Номер детали	Кол-во	Описание
18	411728	1	Кольцевая обойма , , FOR HIGH-CAPACITY ONLY, FOR 24FT ONLY
19	321803	1	Винт , Cross Pan Hd, M4 x 10, M4x10, BSN C781
19	86585706	1	Винт , Cross Pan Hd, M4 x 10, , ASN D782
20	84014006	1	Кожух , , FOR 17FT ONLY
20	84014006	1	Кожух , , FOR 20 AND 30FT ONLY, FOR HIGH-CAPACITY ONLY, BSN C649
20	84444124	1	Защитный кожух , , FOR HIGH-CAPACITY ONLY, FOR 20 AND 30FT ONLY, ASN D650
20	84444124	1	Защитный кожух , , FOR 20, 24 AND 30FT ONLY, FOR EXTRA-CAPACITY ONLY
20	84078708	1	Защитный кожух , , FOR HIGH-CAPACITY ONLY, FOR 24FT ONLY, BSN C649
20	84444095	1	Защитный кожух , , FOR 24FT ONLY, FOR HIGH-CAPACITY ONLY, ASN D650
21	89833871	1	Защитный кожух , (22 to 25), FOR 17FT ONLY
21	89833877	1	Защитный кожух , (22 to 25), FOR 20 AND 30FT ONLY, FOR HIGH-CAPACITY ONLY, BSN C649
21	84444121	1	Защитный кожух , , FOR HIGH-CAPACITY ONLY, FOR 20 AND 30FT ONLY, ASN D650
21	84444121	1	Защитный кожух , , FOR 20, 24 AND 30FT ONLY, FOR EXTRA-CAPACITY ONLY
21	84078705	1	Защитный кожух , (22 to 25), FOR HIGH-CAPACITY ONLY, FOR 24FT ONLY, BSN C649
21	84444093	1	Защитный кожух , , FOR 24FT ONLY, FOR HIGH-CAPACITY ONLY, ASN D650
21	84037104	1	Защитный кожух , (22 to 25), FOR 12FT ONLY, BSN C649
21	84441564	1	Защитный кожух , (22 to 25), FOR 12FT ONLY, ASN D650
21	84037097	1	Защитный кожух , (22 to 25), FOR 13FT ONLY
21	89833865	1	Защитный кожух , (22 to 25), FOR 15FT ONLY
22	89833862	1	Защитный кожух , , FOR 12 TO 17FT ONLY
22	89833862	1	Защитный кожух , , FOR HIGH-CAPACITY ONLY, FOR 20 AND 30FT ONLY, BSN C649
22	84444126	1	Защитный кожух , , FOR 20 AND 30FT ONLY, FOR HIGH-CAPACITY ONLY, ASN D650
22	84078704	1	Защитный кожух , , FOR HIGH-CAPACITY ONLY, FOR 24FT ONLY, BSN C649
22	84444096	1	Защитный кожух , , FOR 24FT ONLY, FOR HIGH-CAPACITY ONLY, ASN D650
23	728164	1	Кольцо , , FOR 12 TO 20FT AND 30FT ONLY
23	411728	1	Кольцевая обойма , , FOR 24FT ONLY
24	456679	1	Хомутик ,
25	321803	1	Винт , Cross Pan Hd, M4 x 10, M4x10
26	412126	1	Контргайка , M12 x 1.75, Cl 8,
27	89506563	1	Вилка , , FOR 12 TO 17FT ONLY
27	89506563	1	Вилка , , FOR HIGH-CAPACITY ONLY, FOR 20 AND 30FT ONLY, BSN C649
27	84444123	1	Муфта сцепления , , FOR 20 AND 30FT ONLY, FOR HIGH-CAPACITY ONLY, ASN D650
27	84444123	1	Муфта сцепления , , FOR 20, 24 AND 30FT ONLY, FOR EXTRA-CAPACITY ONLY
27	89512330	1	Наконечник поперечного рулевого рычага , , FOR HIGH-CAPACITY ONLY, FOR 24FT ONLY, BSN C649
27	84444094	1	Муфта сцепления , , FOR 24FT ONLY, FOR HIGH-CAPACITY ONLY, ASN D650
28	9706693	1	БОЛТ, Hex, M12 x 60, 8.8, , FOR HIGH-CAPACITY ONLY, FOR 12 TO 20FT AND 30FT ONLY, BSN C781
28	9706693	1	БОЛТ, Hex, M12 x 60, 8.8, , FOR 12 TO 20FT AND 30FT ONLY, FOR HIGH-CAPACITY ONLY, ASN D782
28	9706693	1	БОЛТ, Hex, M12 x 60, 8.8, , FOR EXTRA-CAPACITY ONLY, FOR 20, 24 AND 30FT ONLY
28	300809	1	БОЛТ, Hex, M12 x 65, 8.8, M12x65, FOR HIGH-CAPACITY ONLY, FOR 24FT ONLY
29	161742	1	Крестовина , , FOR HIGH-CAPACITY ONLY, FOR 12 TO 20FT AND 30FT ONLY
29	161742	1	Крестовина , , FOR 20, 24 AND 30FT ONLY, FOR EXTRA-CAPACITY ONLY
29	418936	1	Крестовина , , FOR HIGH-CAPACITY ONLY, FOR 24FT ONLY

20.10(01) POWER TAKE -OFF - NOT FOR AL-CL COMBINES

ссылка	Номер детали	Кол-во	Описание
30	456770	4	Стопорное кольцо , , FOR HIGH-CAPACITY ONLY, FOR 12 TO 20FT AND 30FT ONLY
30	456770	4	Стопорное кольцо , , FOR EXTRA-CAPACITY ONLY, FOR 20, 24 AND 30FT ONLY
30	456752	4	Стопорное кольцо , , FOR HIGH-CAPACITY ONLY, FOR 24FT ONLY
31	150024	1	Тавотница , 45є, M8 x 1, 45° Elbow, Coupler End, M8 x 1
32	379650	1	Цепь ,
33	556927	1	Вилка , , FOR 13 TO 20FT AND 30FT ONLY, FOR HIGH-CAPACITY ONLY
33	556927	1	Вилка , , FOR 20, 24 AND 30FT ONLY, FOR EXTRA-CAPACITY ONLY
33	440521	1	Вилка , , FOR HIGH-CAPACITY ONLY, FOR 24FT ONLY
33	84037105	1	Трубка , , FOR 12FT ONLY, BSN C649
33	84441567	1	Вилка , , FOR 12FT ONLY, ASN D650
34	89833870	1	Трубка , , FOR 17FT ONLY
34	89833876	1	Трубка , , FOR 20 AND 30FT ONLY, FOR HIGH-CAPACITY ONLY
34	89833876	1	Трубка , , FOR 20, 24 AND 30FT ONLY, FOR EXTRA-CAPACITY ONLY
34	84078702	1	Трубка , , FOR HIGH-CAPACITY ONLY, FOR 24FT ONLY
34	84441566	1	Трубка , , FOR 12FT ONLY, ASN D650
34	84037098	1	Трубка , , FOR 13FT ONLY
34	89833864	1	Трубка , , FOR 15FT ONLY
35	412690	1	Штифт , M10 x 65, Slotted, , FOR 12 TO 20FT AND 30FT ONLY, FOR HIGH-CAPACITY ONLY
35	412690	1	Штифт , M10 x 65, Slotted, , FOR EXTRA-CAPACITY ONLY, FOR 20, 24 AND 30FT ONLY
35	62218	1	Стопорный штифт , M10 x 75, Slotted, , FOR HIGH-CAPACITY ONLY, FOR 24FT ONLY
36	84444125	1	Кольцо , , FOR HIGH-CAPACITY ONLY, FOR 20 AND 30FT ONLY, ASN D650
36	84444125	1	Кольцо , , FOR 20, 24 AND 30FT ONLY, FOR EXTRA-CAPACITY ONLY
36	277860	1	ПОДШИПНИК В СБОРЕ, , FOR HIGH-CAPACITY ONLY, FOR 24FT ONLY, ASN D650
37	87316647	1	Хомутик , , ASN D782
38	87316646	1	Вилка , (8,37), ASN D782

20.10A(01) POWER TAKE -OFF - FOR AL-CL COMBINES ONLY

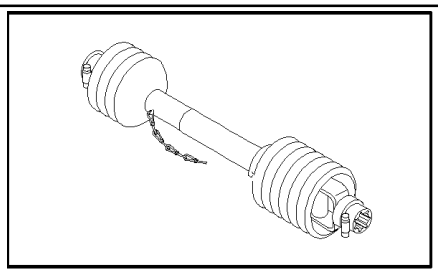

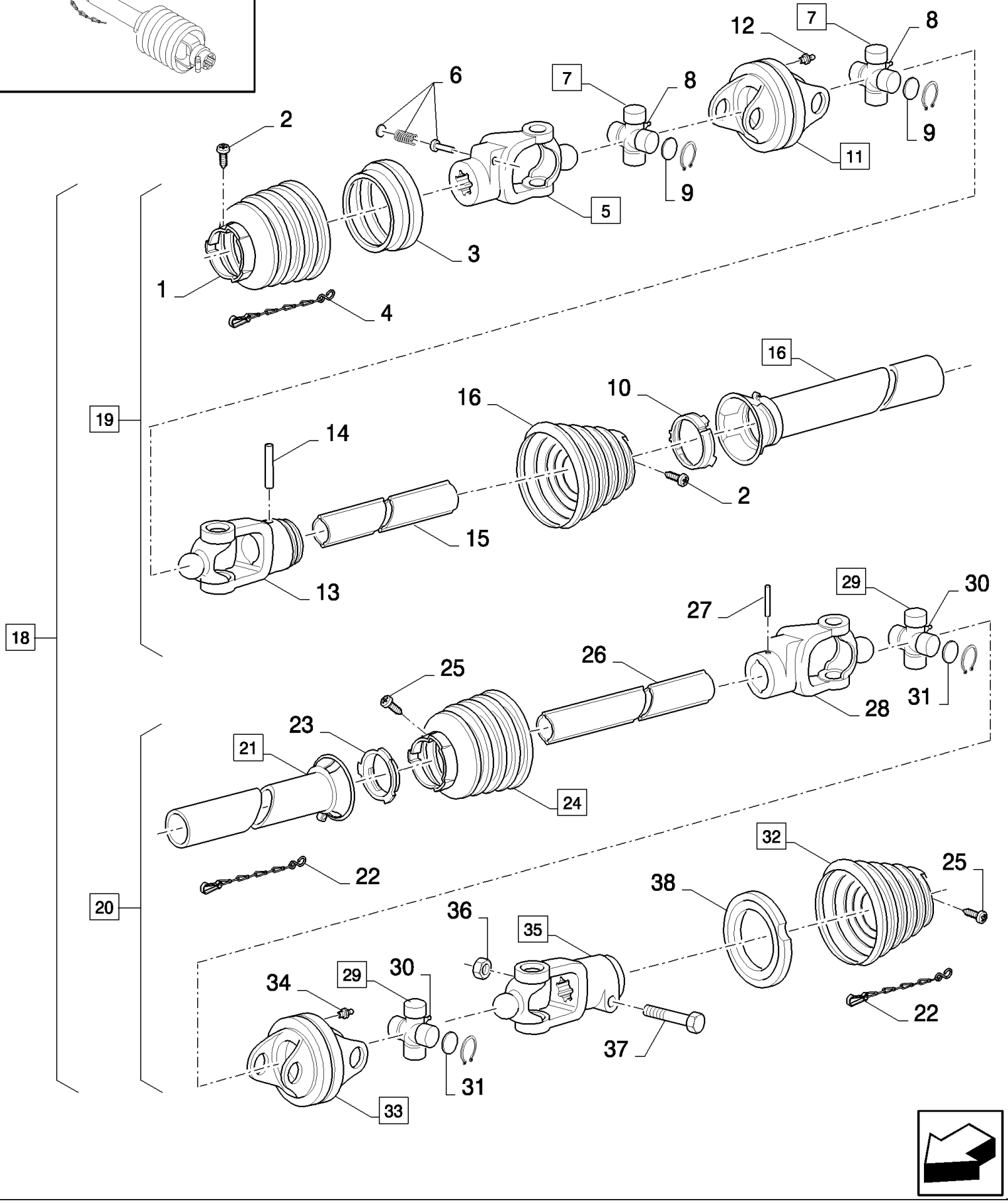

20.10A(01) POWER TAKE -OFF - FOR AL-CL COMBINES ONLY

ссылка	Номер детали	Кол-во	Описание
1	84023654	1	Защитный колпачок ,
2	321803	7	Винт , Cross Pan Hd, M4 x 10,
3	84023655	1	Кольцо ,
4	84042067	1	Цепь ,
5	84023645	1	Вилка , (6)
6	744051	1	Ремкомплект ,
7	84023647	2	Крестовина , (8,9)
8	150024	2	Тавотница , 45є, M8 x 1,
9	84023648	4	Плоская шайба ,
10	728164	1	Кольцо ,
11	84023649	1	Вилка , (12)
12	300919	1	Тавотница ,
13	84023650	1	Вилка ,
14	412690	1	Штифт , M10 x 65, Slotted,
15	84023651	1	Трубка ,
16	84023643	1	Ограждение , (2,10,17)
17	84023656	1	Защитный колпачок , (2)
18	84012999	1	Вал отбора мощности , (19,20), FOR 15FT ONLY, BSN C509
18	84012999	1	Вал отбора мощности , , FOR 15FT ONLY, SEE FIGURE 20.10E, ASN D060
18	84004037	1	Вал отбора мощности , (19,20), FOR 17FT ONLY, BSN C059
18	84004037	1	Вал отбора мощности , , FOR 17FT ONLY, SEE FIGURE 20.10E, ASN D060
18	87377851	1	Вал отбора мощности , , SEE FIGURE 20.10E, FOR 20FT ONLY
19	84023641	1	Вал отбора мощности , (1 to 17), FOR 15FT ONLY
19	84023657	1	Вал отбора мощности , (1 to 17), FOR 17FT ONLY
20	84023642	1	Вал отбора мощности , (21 to 38), FOR 15FT ONLY
20	84023658	1	Вал отбора мощности , (21 to 38), FOR 17FT ONLY
21	84023644	1	Защитный кожух , (22 to 25), FOR 15FT ONLY
21	84023660	1	Защитный кожух , , FOR 17FT ONLY
22	84042067	2	Цепь ,
23	728164	1	Кольцо ,
24	84023656	1	Защитный колпачок , (25)
25	321803	7	Винт , Cross Pan Hd, M4 x 10,
26	84023652	1	Трубка , , FOR 15FT ONLY
26	84023662	1	Трубка , , FOR 17FT ONLY
27	412690	1	Штифт , M10 x 65, Slotted,
28	84023653	1	Вилка ,
29	84023647	2	Крестовина , (30,31)
30	150024	2	Тавотница , 45є, M8 x 1,
31	84023648	4	Плоская шайба ,
32	84023654	1	Защитный колпачок ,
33	84023649	1	Вилка , (34)
34	300919	1	Тавотница ,
35	84023646	1	Вилка , (36,37)
36	412126	1	Контргайка , M12 x 1.75, Cl 8,
37	350460	1	БОЛТ, Hex, M12 x 75, 8.8,

20.10A(01) POWER TAKE -OFF - FOR AL-CL COMBINES ONLY

ссылка	Номер детали	Кол-во	Описание
38	84023655	1	Кольцо ,

20.10B(01) POWER TAKE -OFF - NOT FOR AL-CL COMBINES

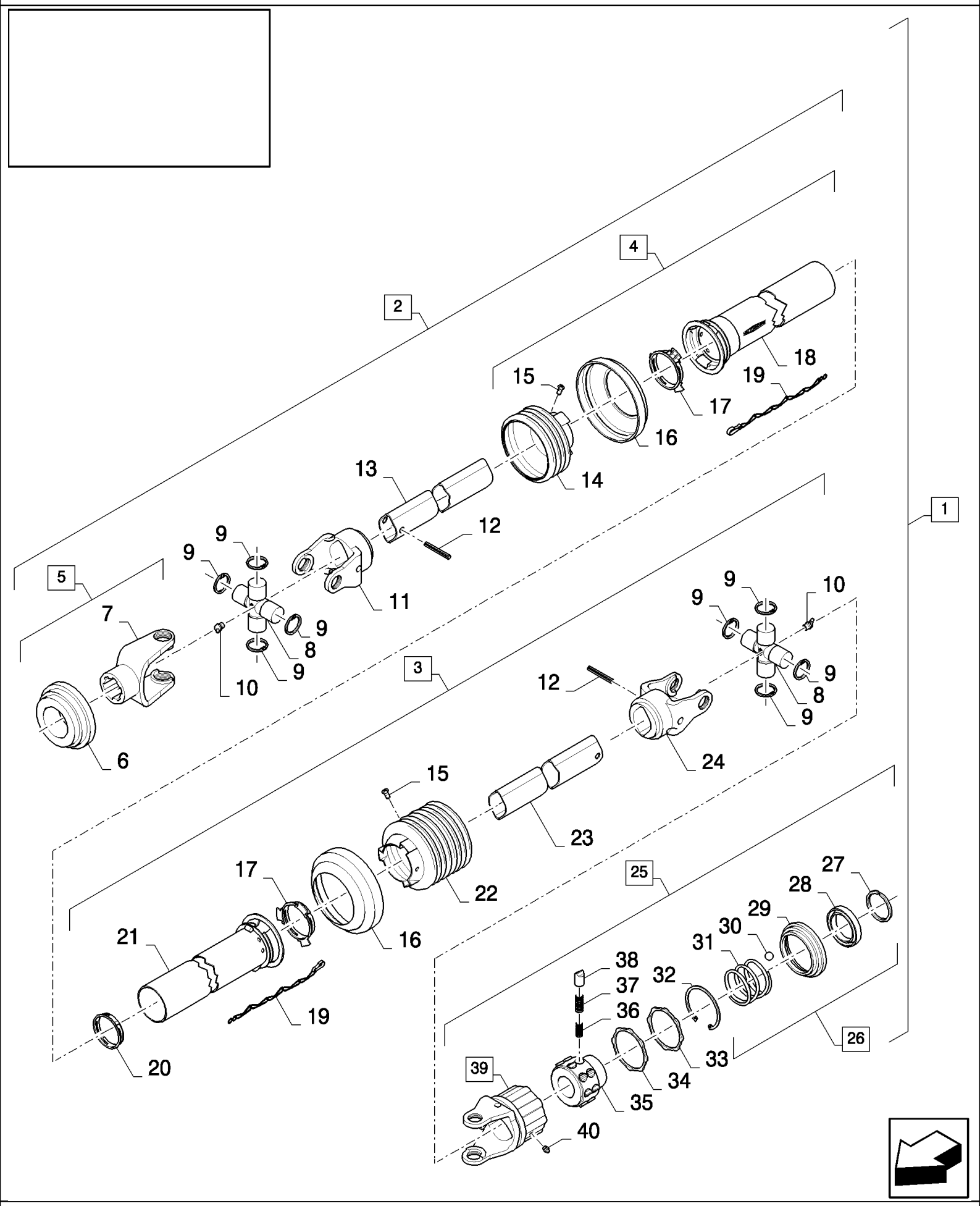

20.10B(01) POWER TAKE -OFF - NOT FOR AL-CL COMBINES

ссылка	Номер детали	Кол-во	Описание
1	84801552	1	Вал Отбора мощности , (2 to 40)
2	87317006	1	Вал отбора мощности , (4 to 19)
3	87318185	1	Вал Отбора мощности , (8, 9, 10, 12, 15, 16, 17, 19, 20 to 40)
4	84444120	1	Защитный кожух ,
5	87316646	1	Вилка , (6, 7)
6	87316647	1	Хомутик ,
7	89506558	1	Вилка ,
8	161742	2	Крестовина ,
9	456770	8	Стопорное кольцо ,
10	150024	2	Тавотница , 45є, M8 x 1,
11	556924	1	Вилка ,
12	412690	2	Штифт , M10 x 65, Slotted,
13	89833879	1	Трубка ,
14	84444124	1	Защитный кожух ,
15	86585706	2	Винт , Cross Pan Hd, M4 x 10,
16	456679	2	Хомутик ,
17	728164	2	Кольцо ,
18	84800831	1	Пиктограмма ,
19	379650	2	Цепь ,
20	84444125	1	Кольцо ,
21	87323485	1	Кожух ,
22	87323484	1	Кожух ,
23	87323487	1	Трубка ,
24	556927	1	Вилка ,
25	87323486	1	Муфта сцепления , (26 to 40)
26	87335338	1	Замок , (27 to 31)
27	87335339	1	Стопорное кольцо ,
28	87335340	1	Кольцо ,
29	87335341	1	Уплотняющее кольцо ,
30	87335342	1	ШАР,
31	87335343	1	Устройство для сжатия пружин ,
32	80300633	1	Стопорное кольцо ,
33	86636027	1	Кольцо ,
34	87335344	1	Уплотнительное кольцо ,
35	87335346	1	Ступица ,
36	279346	14	Пружина ,
37	386510	24	Пружина ,
38	275246	24	КУЛАЧОК,
39	87335347	1	Вилка , (40)
40	300919	1	Тавотница ,

20.10C(01) POWER TAKE -OFF

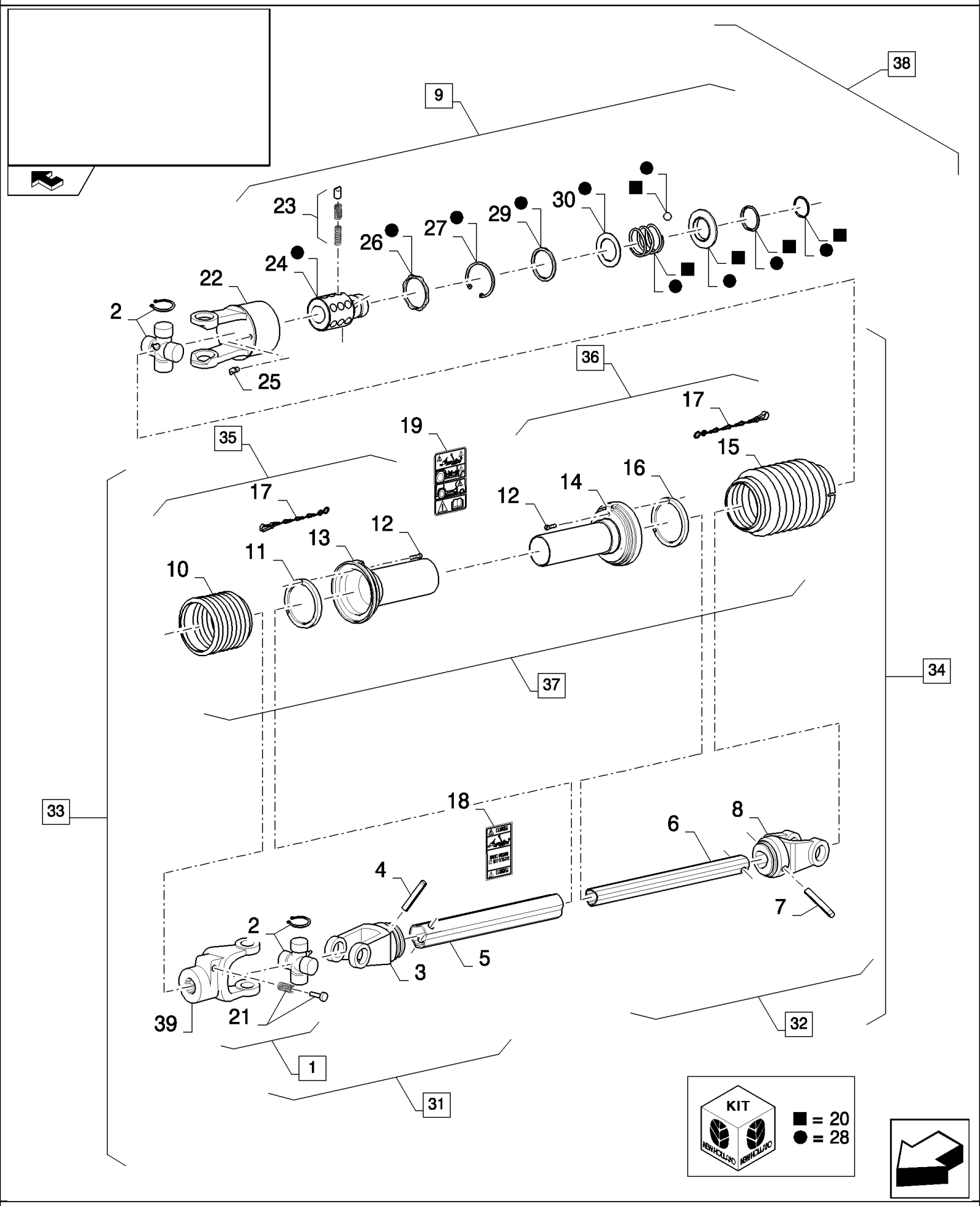

HIGH-CAPACITY GRAIN HEADER (1/02-) - Headers

20.10C(01) POWER TAKE -OFF

ссылка	Номер детали	Кол-во	Описание
1	87586116	1	Вилка , (21,39)
2	87586145	2	Крестовина ,
3	87586146	1	Вилка ,
4	87586147	1	Роликообразный штифт ,
5	87586148	1	Трубка ,
6	87586149	1	Трубка ,
7	87586150	1	Роликообразный штифт ,
8	87586151	1	Вилка ,
9	87586152	1	Соединение , (20, 22 TO 30)
10	87586153	1	Кожух ,
11	87586154	1	Суппорт ,
12	87586687	6	Винт ,
13	87586688	1	Наружный кожух ,
14	87586689	1	Внутрениий кожух ,
15	87586690	1	Кожух ,
16	87586691	1	Суппорт ,
17	87586692	2	Цепь ,
18	87586693	1	Пиктограмма ,
19	87586694	1	Пиктограмма ,
20	87586696	1	Ремкомплект сцепления ,
21	87586708	1	Штифт ,
22	87586709	1	Посадочное место ,
23	87586710	18	Ремкомплект сцепления ,
24	87586711	1	ВТУЛКА,
25	87586712	1	Тавотница ,
26	87586713	1	Кольцо ,
27	87586714	1	Стопорное кольцо ,
28	87586715	1	Ремкомплект сцепления ,
29	87586716	1	Кольцо ,
30	87586717	1	Стопорное кольцо ,
31	87588680	1	Вал отбора мощности , (1,3 TO 5,21,39)
32	87588684	1	Вал отбора мощности , (6 TO 9,20, 22 TO 30)
33	87588685	1	Вал отбора мощности , (1,3 TO 5,10 TO 13,17,21,31,35,39)
34	87588686	1	Вал отбора мощности , (6 TO 9,15 TO 17,20, 22 TO 30,32,36)
35	87588687	1	Вал отбора мощности , (10 TO 13, 17)
36	87588688	1	Вал отбора мощности , (12,15 TO 17)
37	87588689	1	Вал Отбора мощности , (10 TO 17,19)
38	87333974	1	Вал Отбора мощности , (1 TO 37,39)
39	NSS	1	Не поставляется отдельно ,

20.10E(01) POWER TAKE -OFF

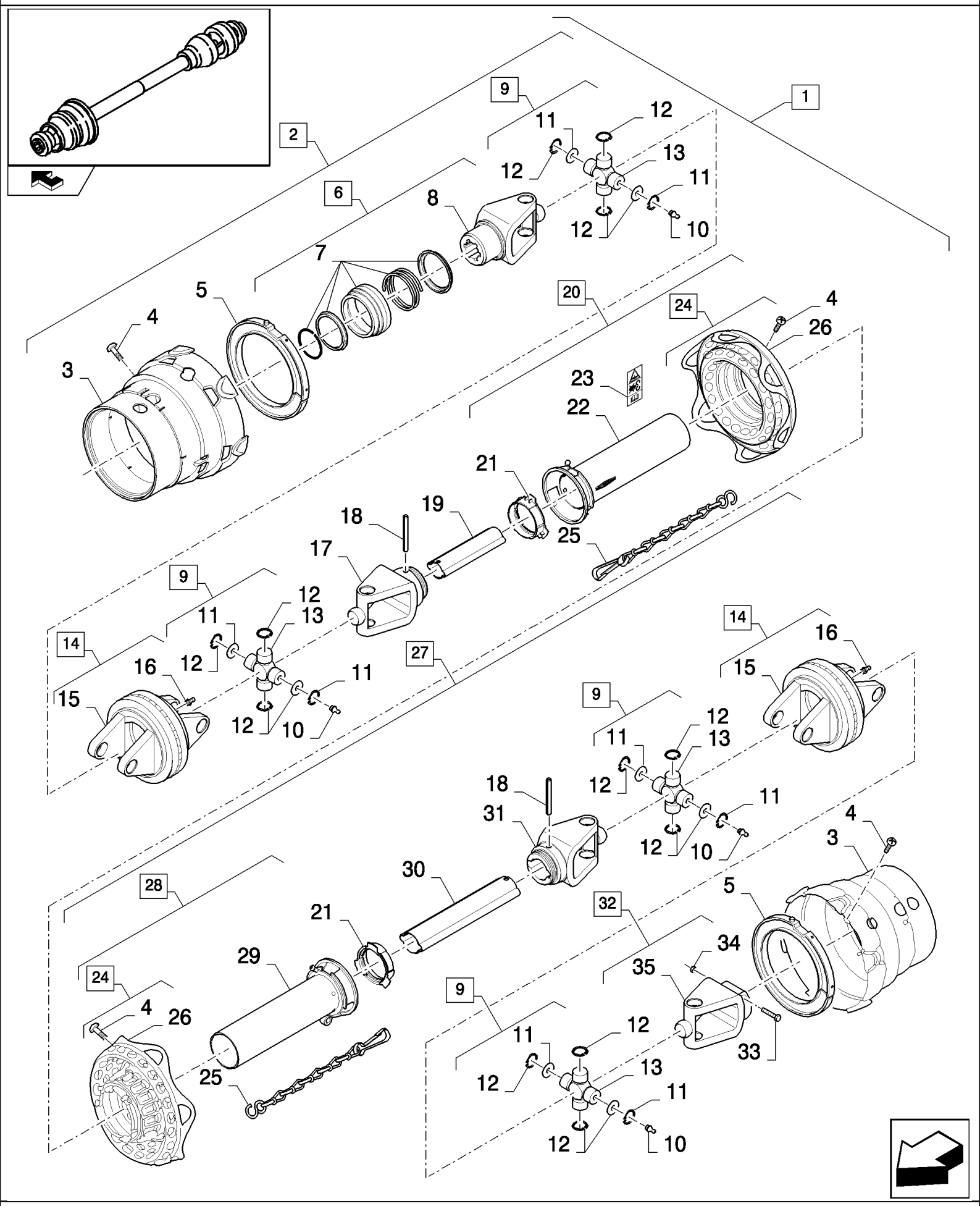

20.10E(01) POWER TAKE -OFF

ссылка	Номер детали	Кол-во	Описание
1	84012999	1	Вал отбора мощности , (2 TO 34), FOR 15FT ONLY
1	84004037	1	Вал отбора мощности , (2 TO 34), FOR 17FT ONLY
1	87377851	1	Вал отбора мощности , (2 TO 34), FOR 20FT ONLY
2	87617754	1	Вал отбора мощности , (2 TO 26), FOR 15FT ONLY
2	87618343	1	Вал отбора мощности , (2 TO 26), FOR 17FT ONLY
2	87532937	1	Вал отбора мощности , (2 TO 26), FOR 20FT ONLY
3	87532994	2	Ограждение ,
4	86585706	18	Винт , Cross Pan Hd, M4 x 10,
5	84023655	2	Кольцо ,
6	87532978	1	Вилка , (7,8)
7	87316647	1	Хомутик ,
8	NSS	1	Не поставляется отдельно ,
9	87532980	4	Крестовина , (10 TO 13)
10	150024	4	Тавотница , 45є, M8 x 1,
11	84023648	8	Плоская шайба , , FOR 15FT ONLY, FOR 17FT ONLY
11	84023647	8	Крестовина , , FOR 20FT ONLY
12	NSS	16	Не поставляется отдельно ,
13	NSS	4	Не поставляется отдельно ,
14	84023649	2	Вилка , (15,16)
15	NSS	2	Не поставляется отдельно ,
16	300919	2	Тавотница ,
17	84023650	1	Вилка ,
18	412690	2	Штифт , M10 x 65, Slotted,
19	84023651	1	Трубка , , FOR 15FT ONLY
19	84023661	1	Трубка , , FOR 17FT ONLY
19	87532982	1	Трубка , , FOR 20FT ONLY
20	87617783	1	Защитный кожух , (4,21 TO 26), FOR 15FT ONLY, FOR 17FT ONLY
20	87532972	1	Защитный кожух , (4,21 TO 24,26), FOR 20FT ONLY
21	728164	2	Кольцо ,
22	NSS	1	Не поставляется отдельно ,
23	84800831	1	Пиктограмма ,
24	87532996	2	Ограждение , (4,26)
25	9602979	2	Цепь ,
26	NSS	2	Не поставляется отдельно ,
27	87617781	1	Вал отбора мощности , (4,9 TO 16,18,21,24 TO 26,28 TO 34), FOR 15FT ONLY
27	87618355	1	Вал отбора мощности , (4,9 TO 16,18,21,24 TO 26,28 TO 34), FOR 17FT ONLY
27	87532961	1	Вал отбора мощности , (4,9 TO 16,18,21,24 TO 26,28 TO 34), FOR 20FT ONLY
28	87617784	1	Защитный кожух , (4,21,24 TO 26,29), FOR 15FT ONLY, FOR 17FT ONLY
28	87532973	1	Защитный кожух , (4,21,24,26,29), FOR 20FT ONLY
29	NSS	1	Не поставляется отдельно ,
30	84023652	1	Трубка , , FOR 15FT ONLY
30	84023662	1	Трубка , , FOR 17FT ONLY
30	87532991	1	Трубка , , FOR 20FT ONLY
31	84023653	1	Вилка ,
32	84023646	1	Вилка , (33,34)

20.10E(01) POWER TAKE -OFF

ссылка	Номер детали	Кол-во	Описание
33	350460	1	БОЛТ, Hex, M12 x 75, 8.8,
34	412126	1	Контргайка , M12 x 1.75, Cl 8,

20.11(01) REEL VARIATOR DRIVE

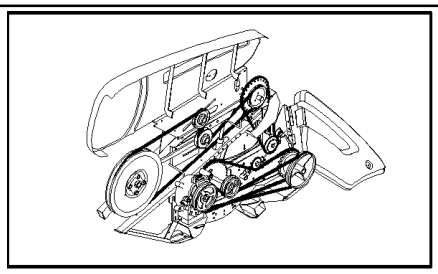

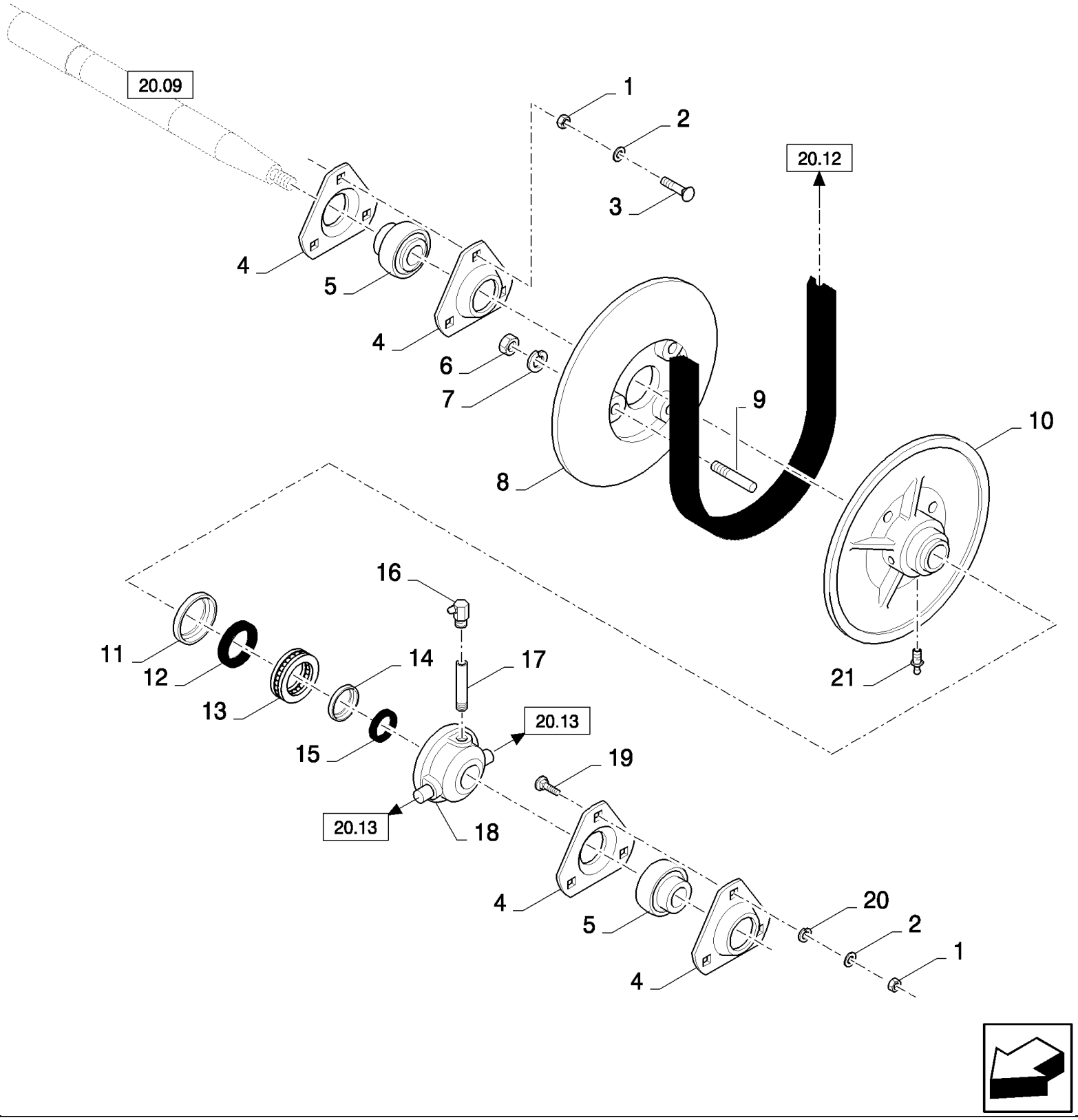

20.11(01) REEL VARIATOR DRIVE

ссылка	Номер детали	Кол-во	Описание
1	100016	6	Гайка , M10, Cl 8,
2	140045	6	Пружинная шайба , Belleville, M10,
3	V43471	3	БОЛТ, M10x20
4	86620026	4	Фланец ,
5	322360	2	ПОДШИПНИК, ШАРИКОВЫЙ,
6	100020	3	Гайка , M16, Cl 8,
7	140048	3	Пружинная шайба , Belleville, M16,
8	89819350	1	Диск ,
9	110055	3	Установочный штифт ,
10	89819916	1	Диск ,
11	320399	1	Стопорное кольцо ,
12	309088	1	Уплотнение ,
13	210054	1	ПОДШИПНИК В СБОРЕ,
14	320397	1	Фиксатор ,
15	220010	1	Уплотнение ,
16	323713	1	Тавотница ,
17	84017396	1	Трубка ,
18	380402	1	Корпус подшипника ,
19	11106231	3	БОЛТ, Hex, M10 x 25, 10.9, Full Thd,
20	378244	3	Плоская шайба , M10,
21	321204	1	Тавотница , M6 x 1, 16mm lg,

20.12(01) REEL VARIATOR DRIVE

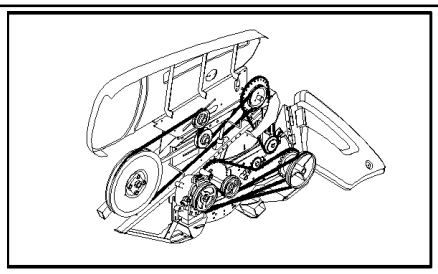

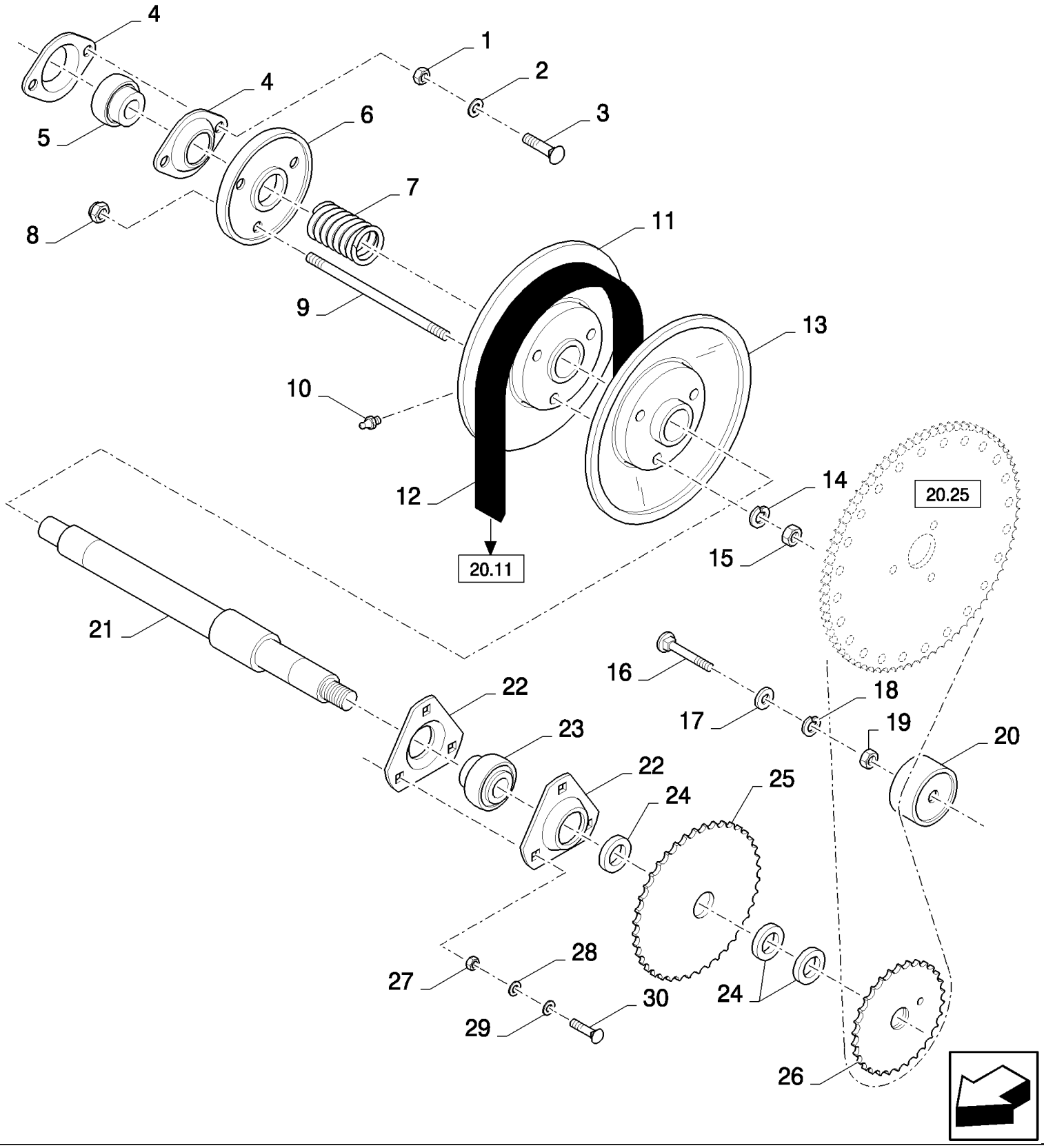

20.12(01) REEL VARIATOR DRIVE

ссылка	Номер детали	Кол-во	Описание
1	89706690	2	Гайка , M8, Cl 8,
2	322358	2	Пружинная шайба , Belleville, M8,
3	86507486	2	БОЛТ, С КВАДРАТНЫМ ПОДГОЛОВКОМ, Short NK, M8 x 20, Cl8.8, Full Thd,
4	56128	2	Фланец ,
5	325103	1	ПОДШИПНИК, ШАРИКОВЫЙ,
6	350618	1	Кольцо ,
7	334054	1	Пружина ,
8	86000441	3	Гайка , M16 x 2, Cl 8,
9	350617	3	Установочный штифт ,
10	321204	1	Тавотница , M6 x 1, 16mm lg,
11	89819915	1	Диск ,
12	334065	1	BELT, TRANSMISSION,
13	89819350	1	Диск ,
14	140048	3	Пружинная шайба , Belleville, M16,
15	100020	3	Гайка , M16, Cl 8,
16	334966	1	БОЛТ, С КВАДРАТНЫМ ПОДГОЛОВКОМ, Short NK, M12 x 45, Cl8.8, Full Thd, M12x45
17	140087	1	Плоская шайба ,
18	140046	1	Плоская шайба , Belleville, M12,
19	9706685	1	Гайка , M12, Cl 8,
20	334970	1	Саттелит ,
21	89850875	1	Вал ,
22	86548970	2	Фланец , Bearing
23	325106	1	ПОДШИПНИК В СБОРЕ,
24	379384	3	Плоская шайба ,
25	89819938	1	Звездочка ведомая ,
26	89819913	1	Звездочка ведомая ,
27	100016	3	Гайка , M10, Cl 8,
28	140045	3	Пружинная шайба , Belleville, M10,
29	378244	3	Плоская шайба , M10,
30	11106231	3	БОЛТ, Hex, M10 x 25, 10.9, Full Thd,

20.13(01) REEL VARIATOR DRIVE

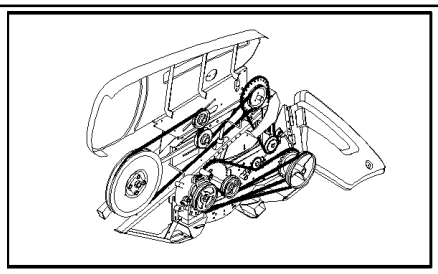

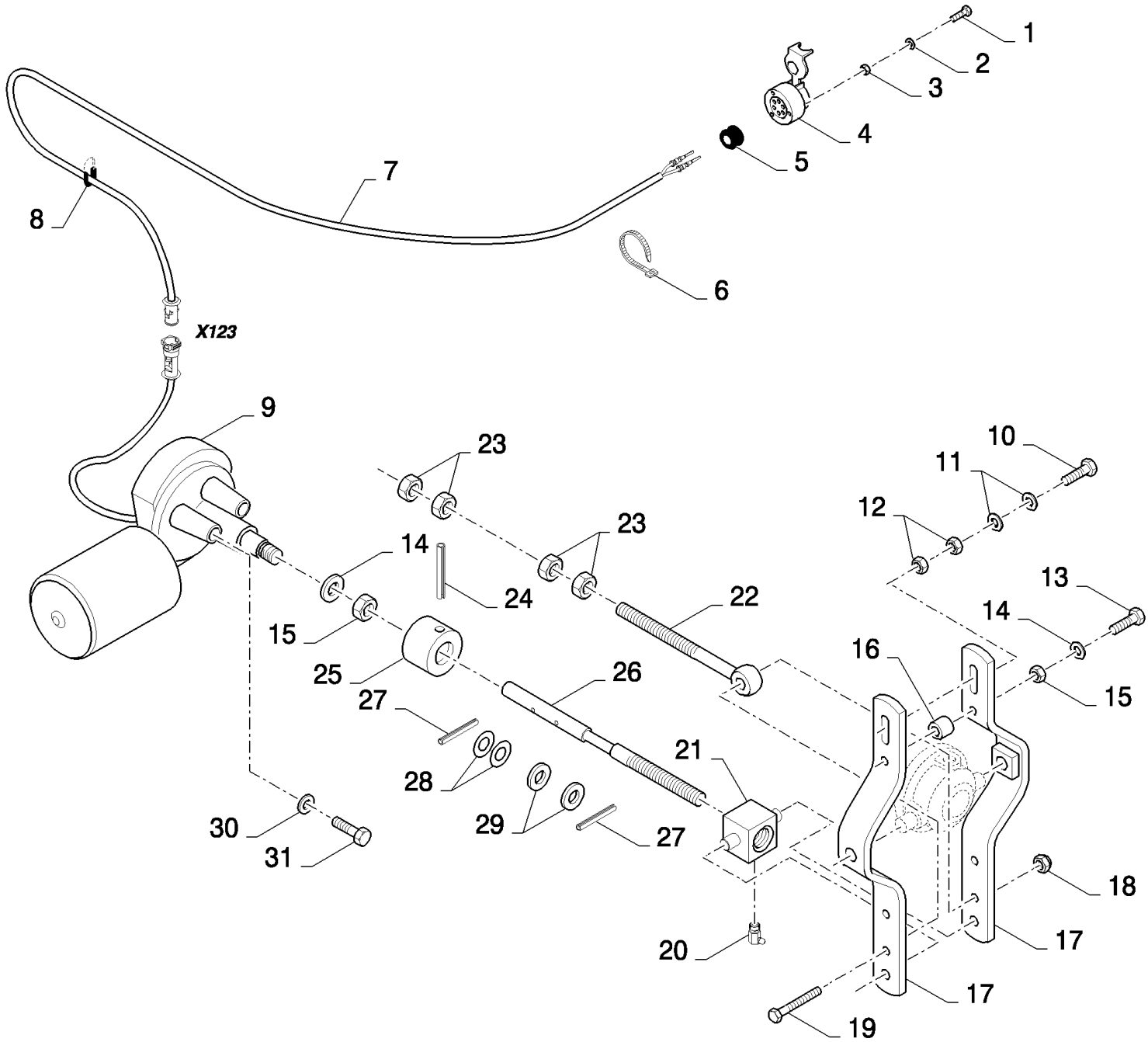

20.13(01) REEL VARIATOR DRIVE

ссылка	Номер детали	Кол-во	Описание
1	120202	3	Винт , Cross Pan Hd, M4 x 30,
2	322355	3	Плоская шайба , Belleville, M4,
3	100012	3	Гайка , M4, Cl 8,
4	398224	1	Контактное гнездо ,
5	355596	1	Уплотняющее кольцо ,
6	323597	7	Многожильный плоский шлейф , M9 x 165 or M5 x 197,
7	84077693	1	Жгут проводов , , FOR 17 TO 24FT ONLY
7	84077692	1	Жгут проводов , , FOR 30FT ONLY
8	NS	AR	Не обслуживается , Protection strip
9	9507880	1	Электрический двигатель ,
10	120069	1	Винт , Hex, M10 x 50, 8.8,
11	378244	2	Плоская шайба , M10,
12	100016	2	Гайка , M10, Cl 8,
13	43129	1	БОЛТ, Hex, M8 x 40, 8.8,
14	322358	2	Пружинная шайба , Belleville, M8,
15	89706690	2	Гайка , M8, Cl 8,
16	334055	1	Распорка ,
17	334061	2	РЫЧАГ,
18	86629542	1	Контргайка , M8 x 1.25, Cl 8,
19	120061	1	БОЛТ, Hex, M8 x 60, 8.8,
20	323713	1	Тавотница ,
21	89831500	1	Регулятор ,
22	89831498	1	БОЛТ С ПРОУШИНОЙ,
23	100016	4	Гайка , M10, Cl 8,
24	300868	1	Штифт , M6 x 36, Slotted,
25	89831501	1	ВТУЛКА,
26	89831502	1	Вал ,
27	9511051	2	Стопорный штифт , M6 x 30, Slotted, Spring, Slot, M6 OD x 30 L
28	350606	2	Кольцо ,
29	80456510	2	Плоская шайба ,
30	322357	3	Пружинная шайба , Belleville, M6,
31	80120099	3	БОЛТ, Hex, M6 x 16, 8.8,

20.14(01) WOBBLE BOX DRIVE

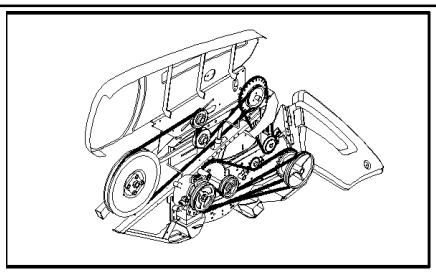

20.09
2
1
26
5
3
10
4
8
9
11
27
25
6
7
16
20.20
12
21
20
20.15
13
14
19
15
17
18
7
22
23
24

HIGH-CAPACITY GRAIN HEADER (1/02-) - Headers

20.14(01) WOBBLE BOX DRIVE

ссылка	Номер детали	Кол-во	Описание
1	412126	1	Контргайка , M12 x 1.75, Cl 8, , BSN C649
1	412066	1	Контргайка , M16 x 2, Cl 8, M16, ASN D650
2	89831232	1	Индикатор , , BSN C649
2	84437494	1	Индикатор , , BSN F650775
3	440651	1	Пружина ,
4	84032994	1	Плоская шайба , , BSN C649
4	84437768	1	Плоская шайба , , FOR HIGH-CAPACITY ONLY, BSN F650715
4	84453987	1	Плоская шайба , , FOR HIGH-CAPACITY ONLY, BSN F716751
4	84453987	1	Плоская шайба , , FOR EXTRA-CAPACITY ONLY, BSN C751
5	89831229	1	РЫЧАГ, (27), BSN C649
5	84441745	1	РЫЧАГ, (27), BSN F650715
5	84454230	1	РЫЧАГ, (27), BSN F716751
5	84461129	1	РЫЧАГ, (27), BSN F752775
5	84462524	1	РЫЧАГ, (27), BSN F776835
5	87380705	1	РЫЧАГ, (27), ASN D836
6	140104	1	Плоская шайба ,
7	370002	2	Стопорное кольцо , M25, Ext,
8	86629542	6	Контргайка , M8 x 1.25, Cl 8, , FOR HIGH-CAPACITY ONLY
8	86629542	1	Контргайка , M8 x 1.25, Cl 8, , FOR EXTRA-CAPACITY ONLY
9	322358	6	Пружинная шайба , Belleville, M8,
10	9819912	1	Звездочка ведомая ,
11	84320714	1	Шкив , , FOR TC,TF AND TX REBUILD KIT SEE 20.05B
12	86592702	1	Плоская шайба , M16 x 45 x 6, HT, 16MM, BSN C649
12	394631	1	Плоская шайба , 16MM, ASN D650
13	100020	1	Гайка , M16, Cl 8,
14	43130	6	БОЛТ, Hex, M8 x 50, 8.8,
15	84058255	1	BELT, TRANSMISSION, , FOR TC,TF AND TX REBUILD KIT SEE 20.05B, FOR HIGH-CAPACITY ONLY
15	84448591	1	BELT, TRANSMISSION, , FOR TC,TF AND TX REBUILD KIT SEE 20.05B, FOR EXTRA-CAPACITY ONLY
16	80751505	1	Шкив ,
17	443898	1	ПОДШИПНИК, ШАРИКОВЫЙ, , FOR HIGH-CAPACITY ONLY
17	80034439	1	ПОДШИПНИК В СБОРЕ, , FOR EXTRA-CAPACITY ONLY
18	370011	1	Стопорное кольцо , M52, Int,
19	84074911	1	БОЛТ, Hex, M12 x 200, 12.9, M12x200, BSN C649
19	84437496	1	БОЛТ, Hex, M16 x 220, 8.8, M16x220, BSN F650751
19	84456232	1	БОЛТ, , ASN D752
20	132321	1	Плоская шайба , , BSN C649
20	84053238	1	Плоская шайба , , ASN D650
21	170005	1	Шпонка ,
22	9501806	1	Шкив , , BSN C835
22	87356040	1	Шкив , , ASN D836
23	325594	1	Плоская шайба ,
24	140048	1	Пружинная шайба , Belleville, M16,
25	321204	1	Тавотница , M6 x 1, 16mm lg, , BSN C835

20.14(01) WOBBLE BOX DRIVE

ссылка	Номер детали	Кол-во	Описание
25	84814929	1	Тавотница , , ASN D836
26	86588503	1	Плоская шайба , M16 x 28 x 3, , ASN D776
27	420760	2	ВТУЛКА,

20.15(01) WOBBLE BOX, FITTING PARTS

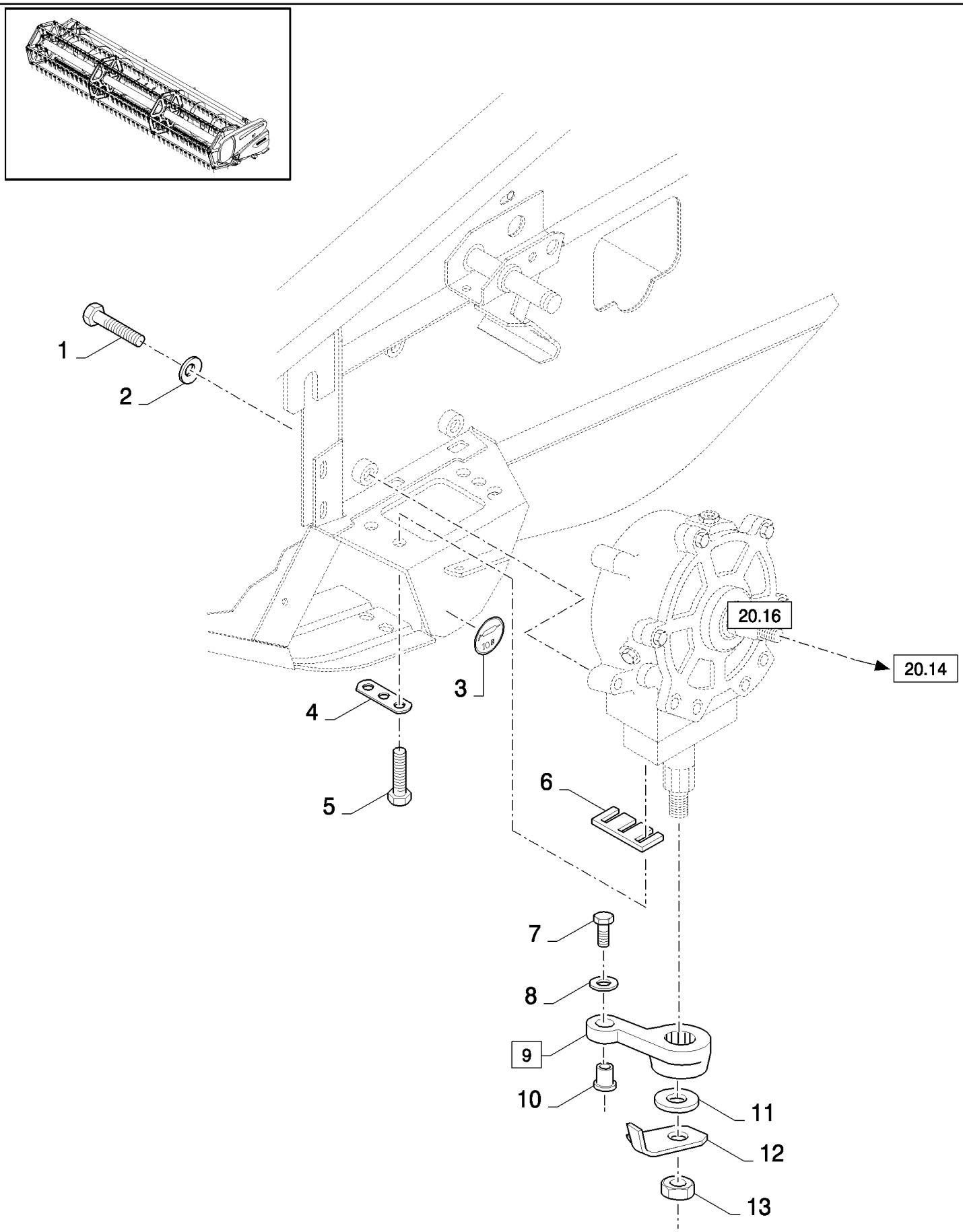

20.15(01) WOBBLE BOX, FITTING PARTS

ссылка	Номер детали	Кол-во	Описание
1	412674	3	Винт ,
2	34945	3	Плоская шайба ,
3	84989464	1	Пиктограмма ,
4	84077921	2	Регулировочная пластинка ,
5	412037	5	БОЛТ, Hex, M12 x 1.25 x 40, 8.8, Full Thd,
6	754801	AR	Толщинная прокладка ,
6	87382572	AR	Толщинная прокладка , , FOR VARIFEED ONLY
7	412681	1	БОЛТ, Hex, M16 x 1 x 60, 10.9,
8	394631	1	Плоская шайба , 16MM
9	84017247	1	РЫЧАГ, (10)
10	84017250	1	ВТУЛКА,
11	850053	1	Плоская шайба ,
12	9513487	1	Пластина ,
13	100085	1	Гайка , M20 x 1.5, Cl 8,

20.16(01) WOBBLE BOX

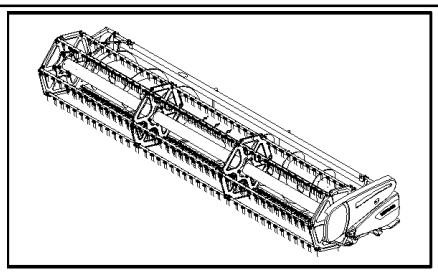

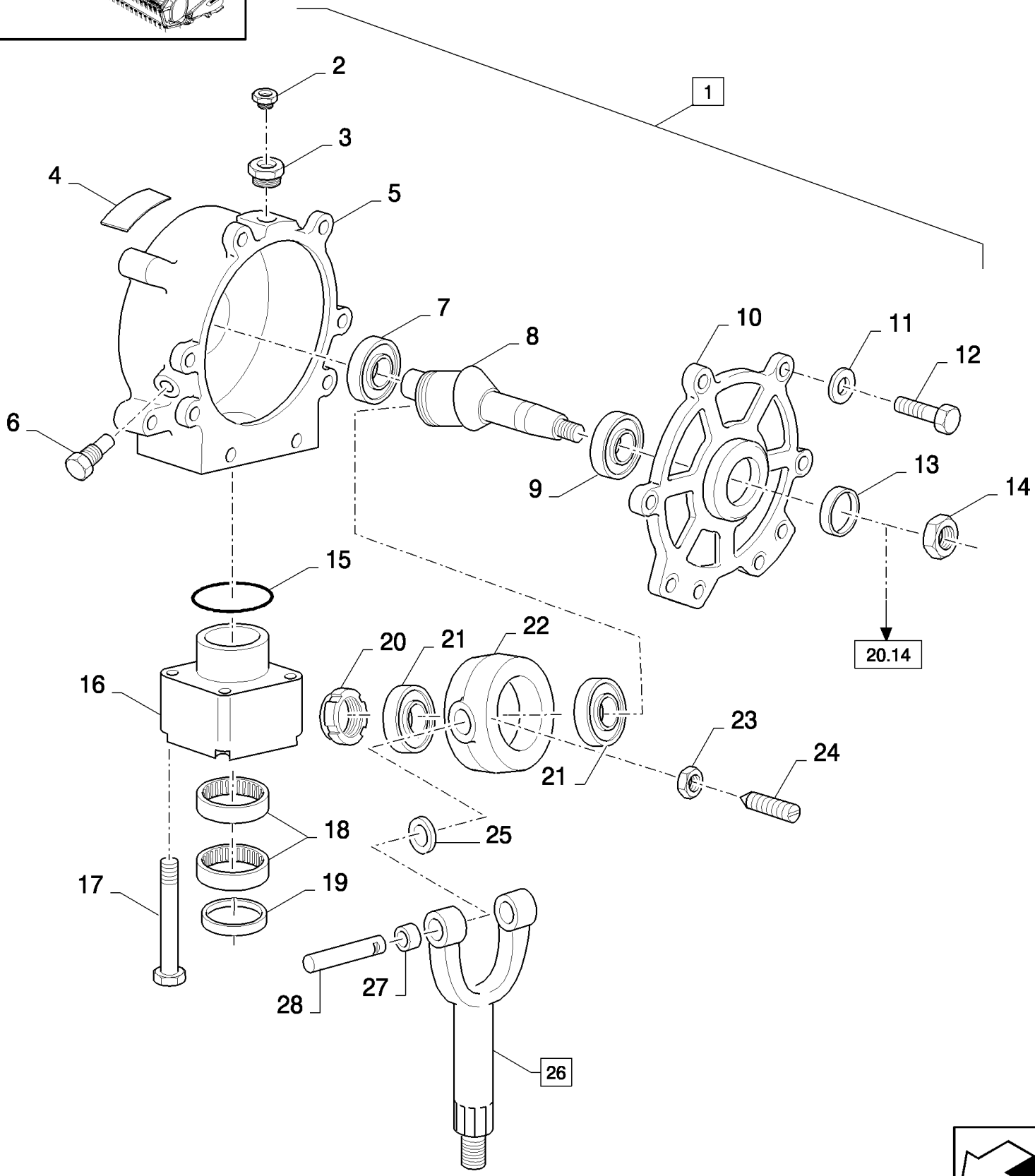

20.16(01) WOBBLE BOX

ссылка	Номер детали	Кол-во	Описание
1	9513022	1	Редуктор привода ножа жатки , (2 to 28)
2	572820	1	Винт-сапун,
3	920158	1	Патрубок ,
4	NS	1	Не обслуживается , Decal
5	9501967	1	Посадочное место ,
6	384922	1	Пробка ,
7	9811397	1	ПОДШИПНИК, РОЛИКОВЫЙ,
8	9501697	1	Вал ,
9	9811632	1	ПОДШИПНИК, РОЛИКОВЫЙ,
10	9501969	1	Крышка ,
11	140045	8	Пружинная шайба , Belleville, M10,
12	43140	8	БОЛТ, Hex, M10 x 30, 8.8, Full Thd,
13	9513024	1	Сальник ,
14	12164121	1	Гайка , M16 x 1.5, Cl 10,
15	165216	1	Уплотнительное кольцо , -144, 90 Duro, 2.487" ID x .103" Thk,
16	9501694	1	Корпус подшипника ,
17	850125	4	БОЛТ, Hex Lock, M12 x 1.25 x 70, 8.8,
18	796502	2	ПОДШИПНИК, ИГОЛЬЧАТЫЙ, , BSN C649
18	86000271	2	ПОДШИПНИК В СБОРЕ, , ASN D650
19	796503	1	Уплотнение ,
20	850119	1	Гайка ,
21	796504	2	ПОДШИПНИК, РОЛИКОВЫЙ,
22	850123	1	Корпус подшипника ,
23	86629542	2	Контргайка , M8 x 1.25, Cl 8, , BSN C649
23	86629542	2	Контргайка , M8 x 1.25, Cl 8, , ASN D650
24	300479	2	Стопорный винт , Hex Soc, M8 x 25, Cup Pt,
25	168100	2	Толщинная прокладка , .036" Thk,
26	9513490	1	Вилка , (27)
27	709063	2	ВТУЛКА,
28	847547	2	Штифт ,

20.17(01) KNIVES, UPPER SERRATED AND GREEN CONDITIONS - D631

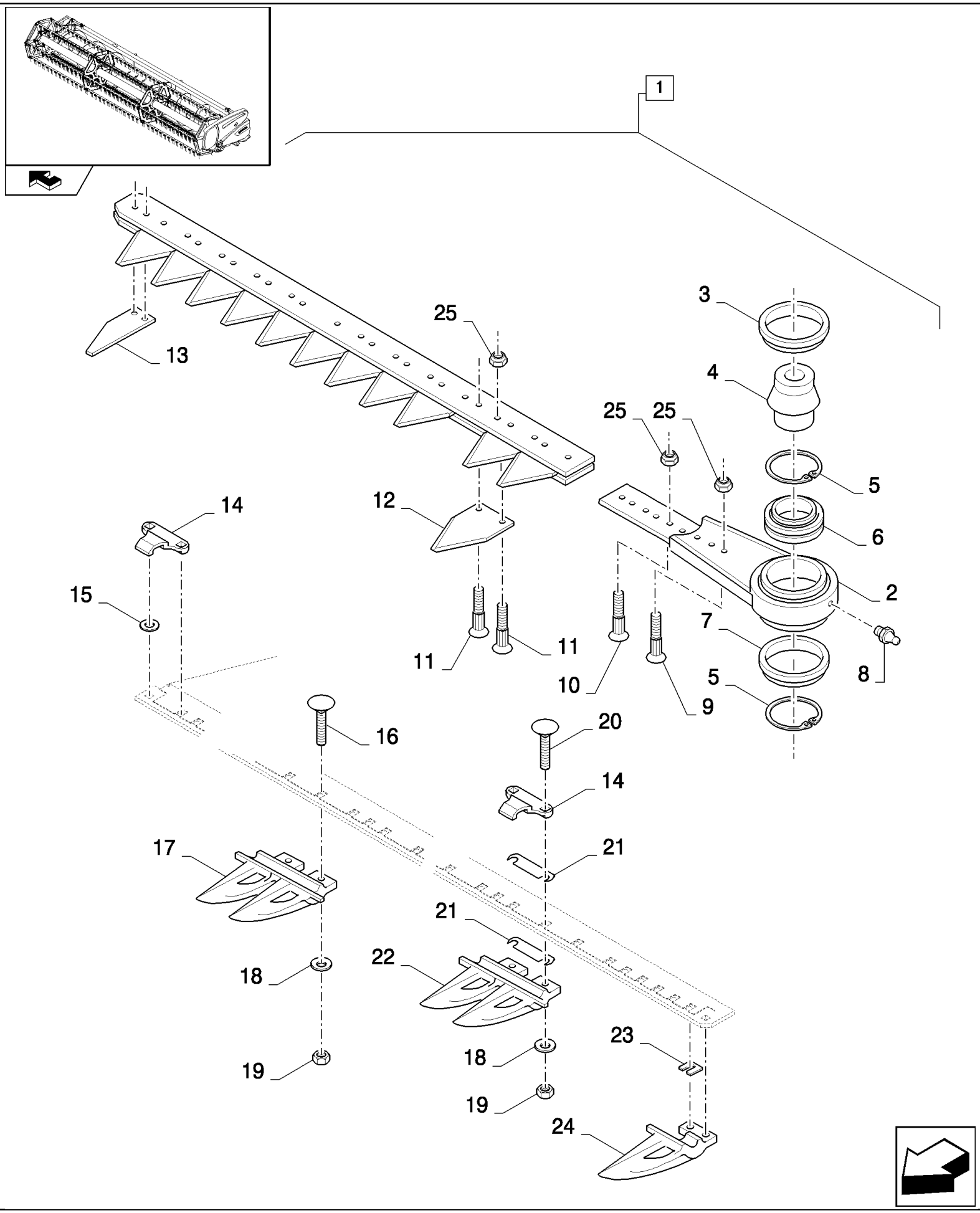

20.17(01) KNIVES, UPPER SERRATED AND GREEN CONDITIONS - D631

ссылка	Номер детали	Кол-во	Описание
1	84435372	1	Нож , (2 to 13,25), FOR 17FT ONLY, STANDARD, UPPER SERRATED
1	84433815	1	Нож , (2 to 13,25), STANDARD, UPPER SERRATED, FOR 20FT ONLY
1	84435373	1	Нож , (2 to 13,25), STANDARD, UPPER SERRATED, FOR 24FT ONLY
1	84435374	1	Нож , (2 to 13,25), STANDARD, UPPER SERRATED, FOR 30FT ONLY
1	84435369	1	Нож , (2 to 13,25), STANDARD, UPPER SERRATED, FOR 12FT ONLY
1	84435370	1	Нож , (2 to 13,25), STANDARD, UPPER SERRATED, FOR 13FT ONLY
1	84435371	1	Нож , (2 to 13,25), FOR 15FT ONLY, STANDARD, UPPER SERRATED
1	84081706	1	KNIFE GREEN CONDITIONS, (2 to 13,25), GREEN CONDITIONS, FOR 17FT ONLY
1	84081707	1	KNIFE GREEN CONDITIONS, (2 TO 13,25), GREEN CONDITIONS, FOR 20FT ONLY
1	84081705	1	KNIFE GREEN CONDITIONS, (2 to 13,25), FOR 15FT ONLY, GREEN CONDITIONS
1	84081708	1	KNIFE GREEN CONDITIONS, (2 to 13,25), GREEN CONDITIONS, FOR 24FT ONLY
1	84081709	1	Дилерский комплект (DIA), комбайны, (2 to 13,25), GREEN CONDITIONS, FOR 30FT ONLY
2	84433779	1	Головка ножа ,
3	80758561	1	Кольцо ,
4	80916806	1	Вал ,
5	80758565	2	Стопорное кольцо ,
6	9806311	1	ВТУЛКА, ПРИВОДНАЯ,
7	80758559	1	Крышка ,
8	321204	1	Тавотница , M6 x 1, 16mm lg,
9	84429101	3	Винт , M6x27
10	84429100	6	Винт , M6x22
11	84429099	AR	Винт , M6x16
12	84429103	AR	Сегменты ножа , , STANDARD, UPPER SERRATED
12	84435879	AR	Сегменты ножа , , GREEN CONDITIONS
13	84433772	1	Сегменты ножа , Half blank, STANDARD, UPPER SERRATED
13	84435824	1	Сегменты ножа , , GREEN CONDITIONS
14	84073333	AR	Прижим ножа ,
15	378244	1	Плоская шайба , M10,
16	9833222	AR	БОЛТ, С КВАДРАТНЫМ ПОДГОЛОВКОМ, Short NK, M10 x 35, Cl8.8, Full Thd,
17	379720	AR	Противорежущий палец ножа ,
18	140045	AR	Пружинная шайба , Belleville, M10,
19	100016	AR	Гайка , M10, Cl 8,
20	86512425	AR	БОЛТ, С КВАДРАТНЫМ ПОДГОЛОВКОМ, Short NK, M10 x 45, Cl8.8, M10x45
21	482769	AR	Регулировочная пластинка , 0.5MM
21	87538871	AR	Регулировочная пластинка , 1.5MM
22	80916328	3	Противорежущий палец ножа , LH
23	481489	AR	Регулировочная пластинка ,
24	80918222	1	Противорежущий палец ножа ,
25	84429102	AR	Гайка ,

20.17A(01) KNIVES, UPPER SERRATED AND GREEN CONDITIONS - C630

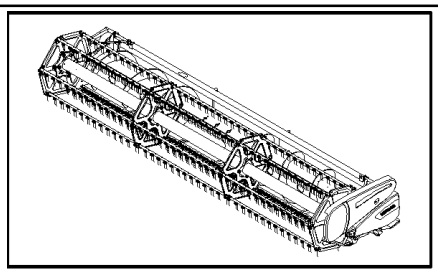

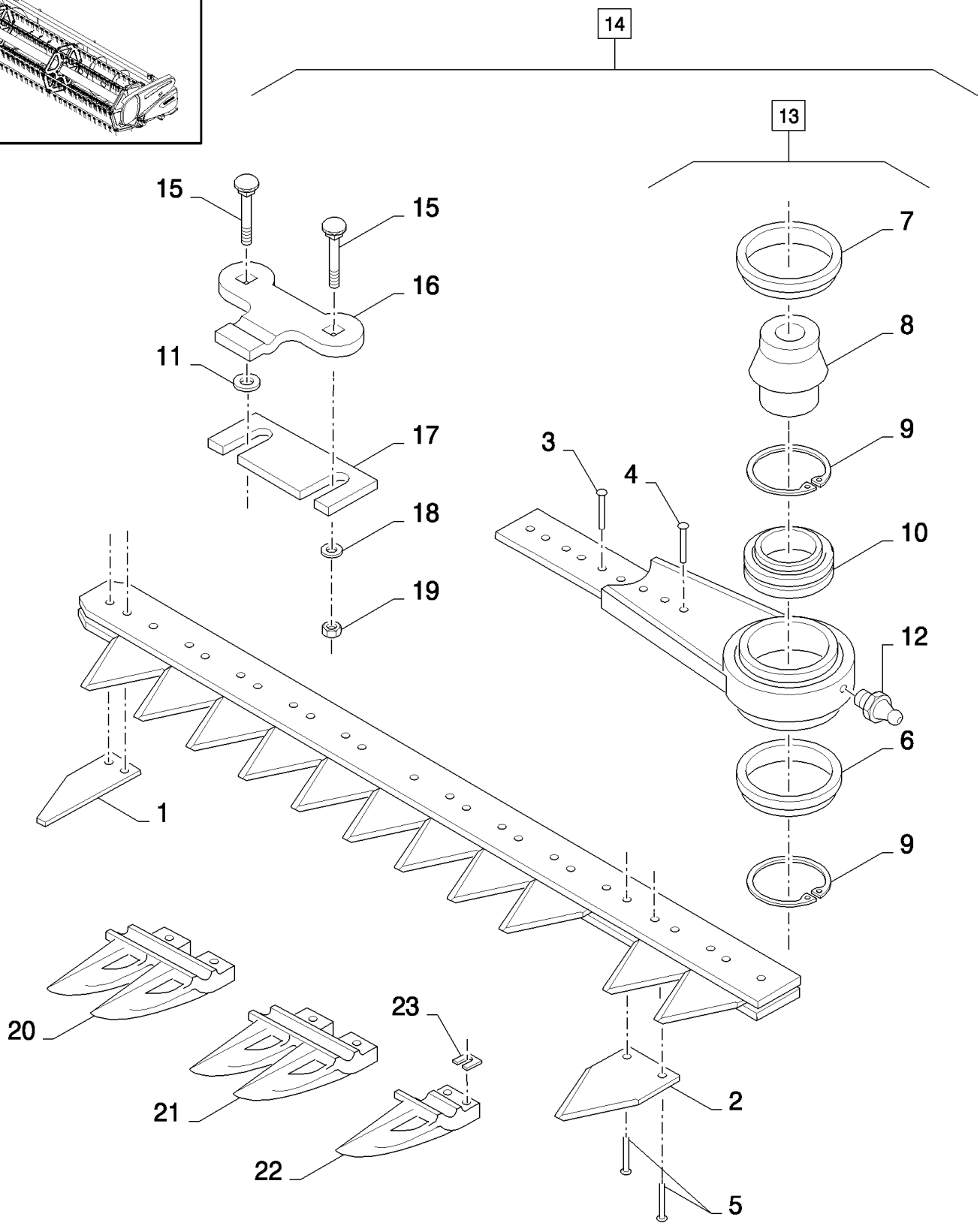

20.17A(01) KNIVES, UPPER SERRATED AND GREEN CONDITIONS - C630

ссылка	Номер детали	Кол-во	Описание
1	365112	AR	Сегменты ножа ,
1	84056224	AR	Сегменты ножа , , GREEN CONDITIONS, BLANK
2	365110	AR	Сегменты ножа , , UPPER SERRATED
2	84056092	AR	Сегменты ножа , , UPPER SERRATED, GREEN CONDITIONS
3	65474	6	Заклепка ,
4	130436	3	Заклепка ,
5	46436	AR	Заклепка ,
6	80758559	AR	Крышка ,
7	80758561	1	Кольцо ,
8	80916806	1	Вал ,
9	80758565	2	Стопорное кольцо ,
10	9806311	1	ВТУЛКА, ПРИВОДНАЯ,
11	378244	1	Плоская шайба , M10, RH
12	321204	AR	Тавотница , M6 x 1, 16mm lg,
13	80753862	1	Головка ножа , (6 to 12)
14	80922692	1	Нож , (1 to 13), FOR 10FT ONLY, UPPER SERRATED
14	80922690	1	Нож , (1 to 13), UPPER SERRATED, FOR 12FT ONLY
14	80922689	1	Нож , (1 to 13), UPPER SERRATED, FOR 13FT ONLY
14	80754068	1	Нож , (1 to 13), FOR 15FT ONLY, UPPER SERRATED
14	80916839	1	Нож , (1 to 13), UPPER SERRATED, FOR 17FT ONLY
14	80754066	1	Нож , (1 to 13), FOR 20FT ONLY, UPPER SERRATED
14	80913804	1	Нож , (1 to 13), UPPER SERRATED, FOR 24FT ONLY
14	84043804	1	Нож , (1 to 13), UPPER SERRATED, FOR 30FT ONLY
14	80918013	1	Дилерский комплект (DIA), комбайны, , FOR 17FT ONLY
14	84059260	1	Дилерский комплект (DIA), комбайны, (1 to 13), GREEN CONDITIONS, FOR 15FT ONLY
14	84059261	1	Дилерский комплект (DIA), комбайны, (1 to 13), GREEN CONDITIONS, FOR 17FT ONLY
14	84059262	1	Дилерский комплект (DIA), комбайны, (1 to 13), GREEN CONDITIONS, FOR 20FT ONLY
14	84059263	1	Дилерский комплект (DIA), комбайны, (1 to 13), GREEN CONDITIONS, FOR 24FT ONLY
14	84059264	1	Дилерский комплект (DIA), комбайны, (1 to 13), GREEN CONDITIONS, FOR 30FT ONLY
15	374892	AR	БОЛТ, С КВАДРАТНЫМ ПОДГОЛОВКОМ, Short NK, M10 x 40, Cl8.8, Full Thd,
15	9833222	AR	БОЛТ, С КВАДРАТНЫМ ПОДГОЛОВКОМ, Short NK, M10 x 35, Cl8.8, Full Thd, M10x35
16	9838318	AR	Прижим ножа ,
17	482769	AR	Регулировочная пластинка ,
18	140045	AR	Пружинная шайба , Belleville, M10,
19	100016	AR	Гайка , M10, Cl 8,
20	379720	AR	Противорежущий палец ножа ,
21	80916328	3	Противорежущий палец ножа , LH
22	80918222	1	Противорежущий палец ножа ,
23	481489	AR	Регулировочная пластинка ,

20.18(01) KNIVES, UNDER SERRATED

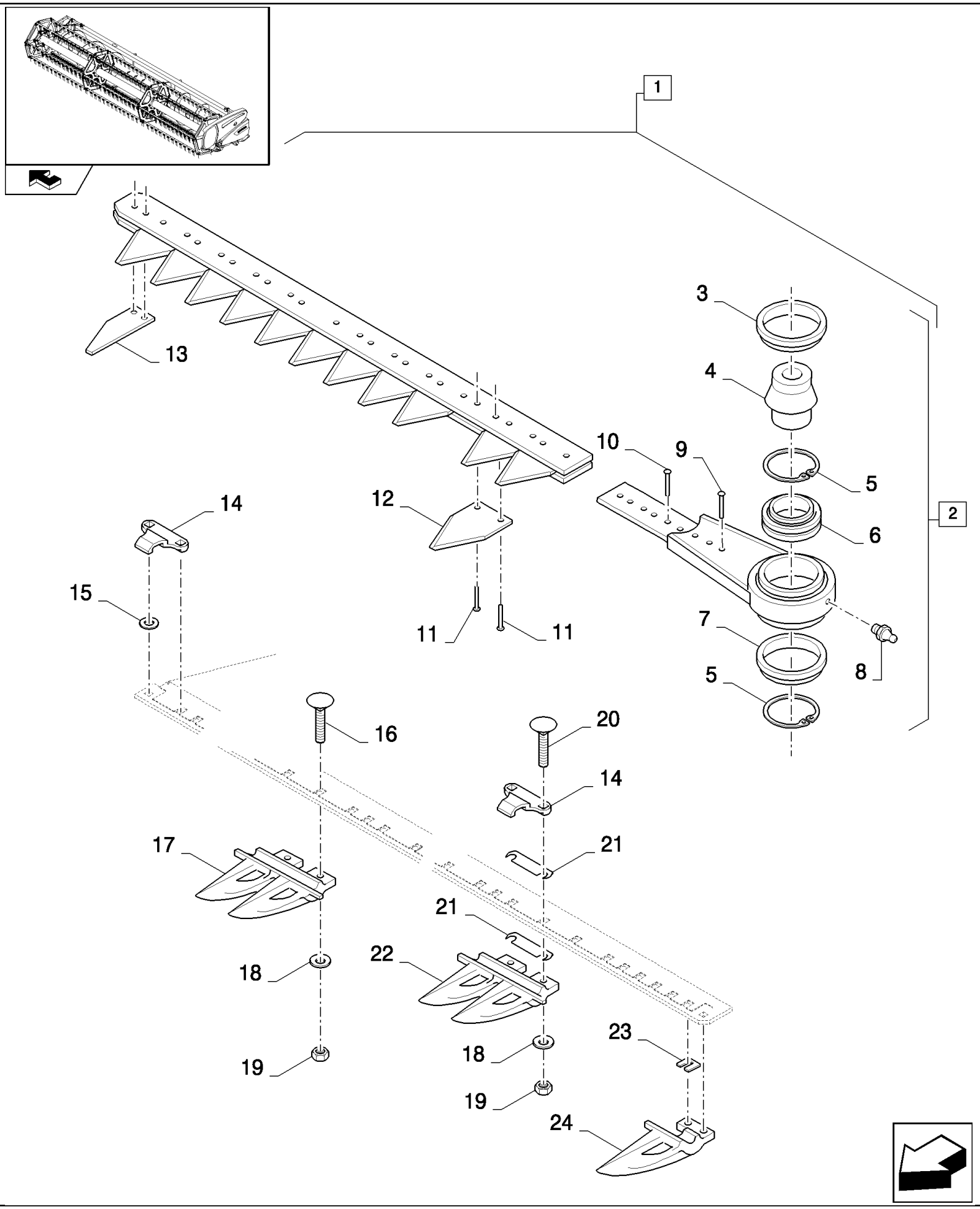

20.18(01) KNIVES, UNDER SERRATED

ссылка	Номер детали	Кол-во	Описание
1	80918013	1	Дилерский комплект (DIA), комбайны, (2 to 13), FOR 17FT ONLY
1	80918014	1	Дилерский комплект (DIA), комбайны, (2 to 13), FOR 20FT ONLY
1	80918015	1	Дилерский комплект (DIA), комбайны, (2 to 13), FOR 24FT ONLY
1	84040790	1	Дилерский комплект (DIA), комбайны, (2 to 13), FOR 30FT ONLY
1	84003218	1	Дилерский комплект (DIA), комбайны, (2 to 13), FOR 15FT ONLY
1	84003219	1	Дилерский комплект (DIA), комбайны, (2 to 13), FOR 13FT ONLY
2	80753862	1	Головка ножа , (3 to 8)
3	80758561	1	Кольцо ,
4	80916806	1	Вал ,
5	80758565	2	Стопорное кольцо ,
6	9806311	1	ВТУЛКА, ПРИВОДНАЯ,
7	80758559	1	Крышка ,
8	321204	1	Тавотница , M6 x 1, 16mm lg,
9	130436	3	Заклепка ,
10	65474	6	Заклепка ,
11	46436	AR	Заклепка ,
12	365111	AR	Сегменты ножа ,
13	365112	1	Сегменты ножа ,
14	84073333	AR	Прижим ножа ,
15	378244	1	Плоская шайба , M10,
16	9833222	AR	БОЛТ, С КВАДРАТНЫМ ПОДГОЛОВКОМ, Short NK, M10 x 35, Cl8.8, Full Thd,
17	379720	AR	Противорежущий палец ножа ,
18	140045	AR	Пружинная шайба , Belleville, M10,
19	100016	AR	Гайка , M10, Cl 8,
20	86512425	AR	БОЛТ, С КВАДРАТНЫМ ПОДГОЛОВКОМ, Short NK, M10 x 45, Cl8.8,
21	482769	AR	Регулировочная пластинка , 0.5MM
21	87538871	AR	Регулировочная пластинка , 1.5MM
22	80916328	3	Противорежущий палец ножа ,
23	481489	AR	Регулировочная пластинка ,
24	80918222	1	Противорежущий палец ножа ,

20.19(01) RICE KNIVES

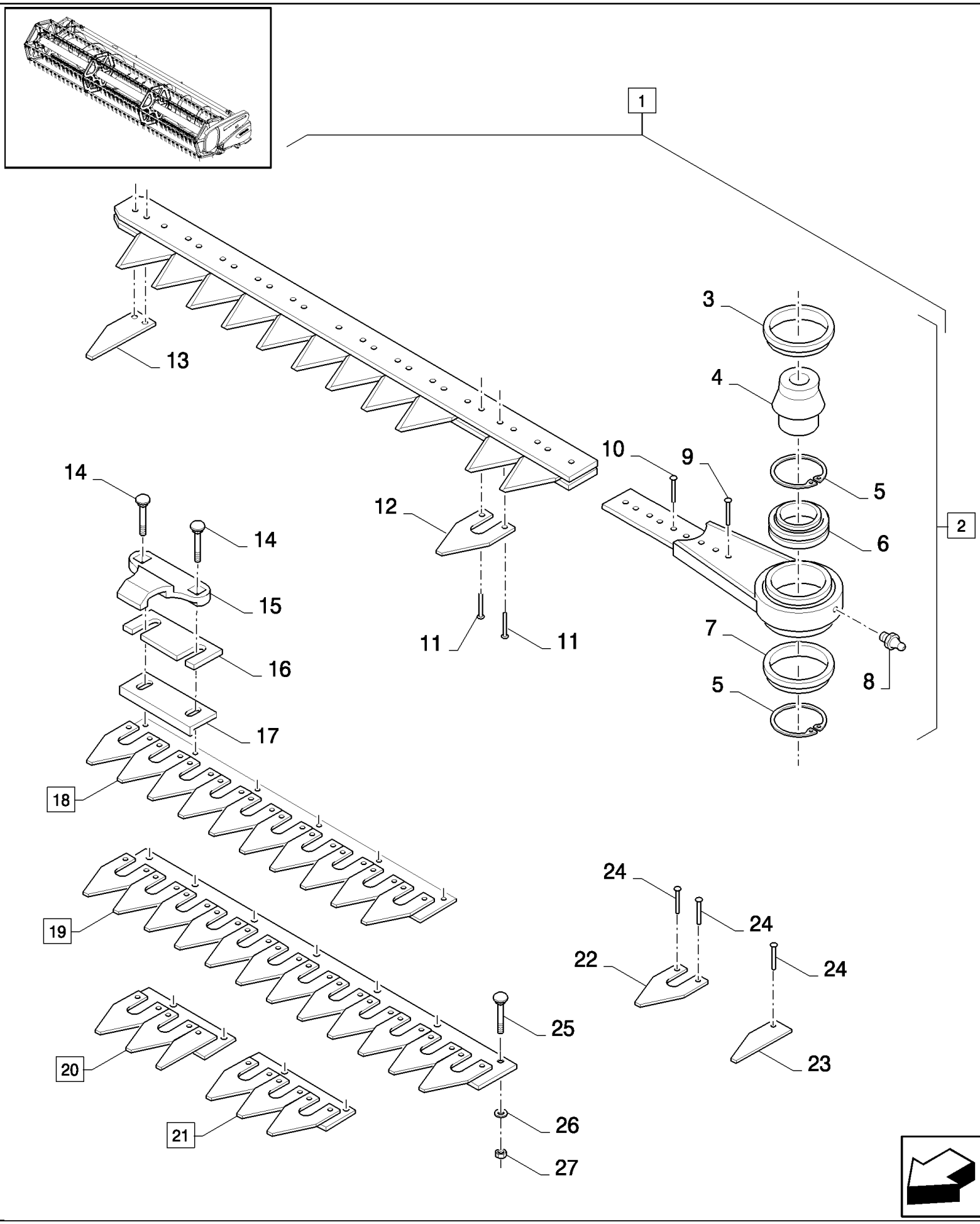

20.19(01) RICE KNIVES

ссылка	Номер детали	Кол-во	Описание
1	89508739	1	Нож , (2 to 13), FOR 13FT ONLY
1	89508730	1	Нож , (2 to 13), FOR 15FT ONLY
1	89508736	1	Нож , (2 to 13), FOR 17FT ONLY
1	89508737	1	Нож , (2 to 13), FOR 20FT ONLY
1	89508738	1	Нож , (2 to 13), FOR 24FT ONLY
2	80753862	1	Головка ножа , (3 to 8)
3	80758561	1	Кольцо ,
4	80916806	1	Вал ,
5	80758565	2	Стопорное кольцо ,
6	9806311	1	ВТУЛКА, ПРИВОДНАЯ,
7	80758559	1	Крышка ,
8	321204	1	Тавотница , M6 x 1, 16mm lg,
9	89508735	3	Заклепка ,
10	89508734	6	Заклепка ,
11	89508724	AR	Заклепка ,
12	89508731	AR	Сегменты ножа , , UPPER SERRATED
13	89508733	1	Нож , Half blank
14	374892	AR	БОЛТ, С КВАДРАТНЫМ ПОДГОЛОВКОМ, Short NK, M10 x 40, Cl8.8, Full Thd,
15	89508725	AR	Прижим ножа ,
16	482769	AR	Регулировочная пластинка ,
17	89508727	AR	Направляющая ножа ,
18	89508721	AR	Сегменты ножа , (22,24)
19	89508718	AR	Сегменты ножа , (22,24)
20	89508720	AR	(22,24)
21	89508719	AR	Сегменты ножа , (22,24)
22	89508722	AR	Сегменты ножа ,
23	89508723	AR	Сегменты ножа ,
24	89508724	AR	Заклепка ,
25	86512446	AR	БОЛТ, С КВАДРАТНЫМ ПОДГОЛОВКОМ, Short NK, M10 x 30, Cl8.8, Full Thd,
26	140045	AR	Пружинная шайба , Belleville, M10,
27	100016	AR	Гайка , M10, Cl 8,

20.20(01) FEED AUGER DRIVE

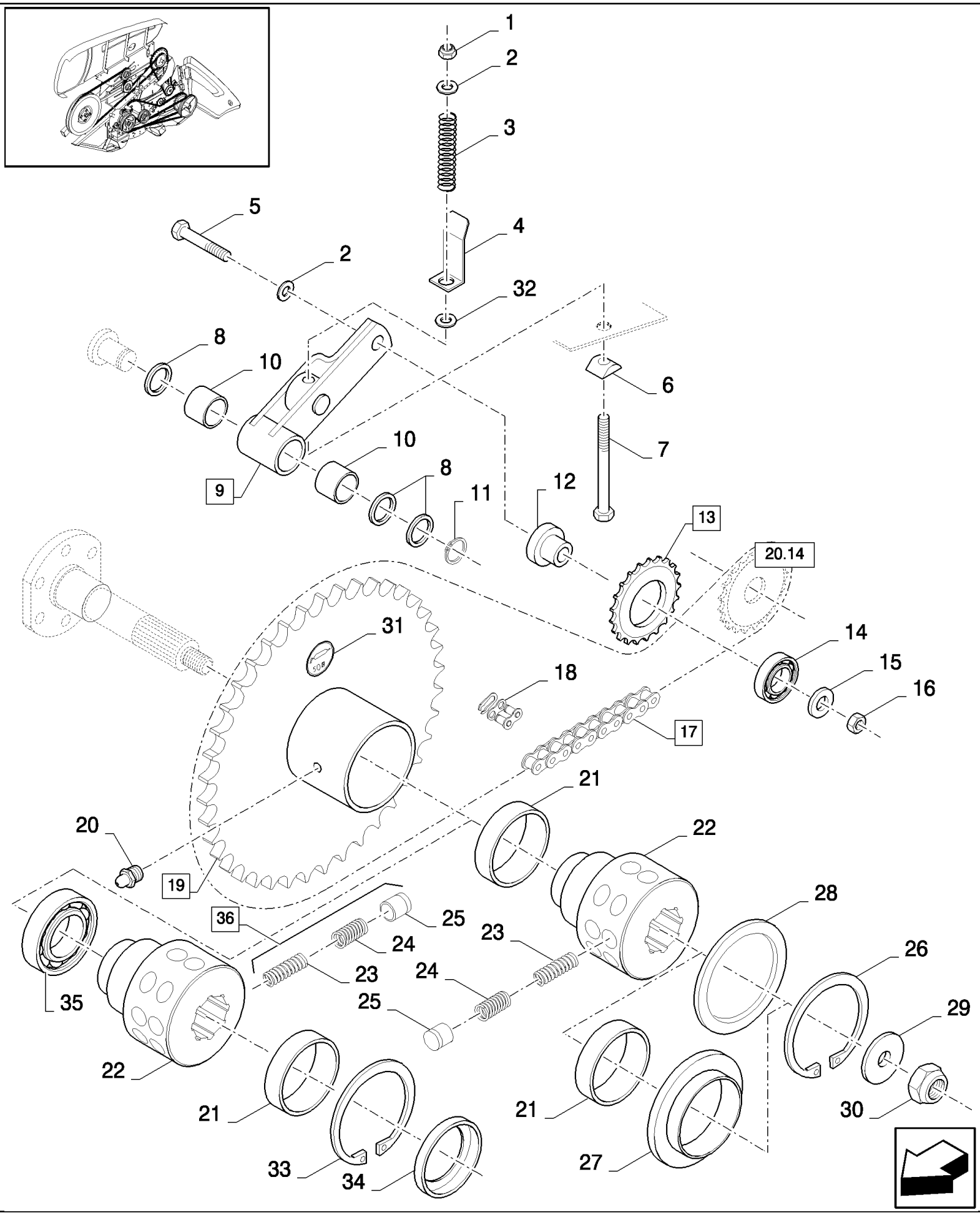

HIGH-CAPACITY GRAIN HEADER (1/02-) - Headers

20.20(01) FEED AUGER DRIVE

ссылка	Номер детали	Кол-во	Описание
1	412126	1	Контргайка , M12 x 1.75, Cl 8,
2	378245	2	Плоская шайба , M12,
3	9817602	1	Пружина ,
4	84989032	1	Индикатор ,
5	9706693	1	БОЛТ, Hex, M12 x 60, 8.8,
6	132321	1	Плоская шайба ,
7	364053	1	БОЛТ, Hex, M12 x 220, 8.8, M12x220, FOR HIGH-CAPACITY ONLY
7	9837782	1	БОЛТ, Hex, M12 x 230, 8.8, , FOR EXTRA-CAPACITY ONLY
8	419854	3	Плоская шайба ,
9	84334294	1	РЫЧАГ, (10)
10	382975	2	SLEEVE,
11	370002	1	Стопорное кольцо , M25, Ext,
12	84334260	1	ВТУЛКА,
13	9831670	1	Звездочка , (14)
14	443898	1	ПОДШИПНИК, ШАРИКОВЫЙ,
15	140046	1	Плоская шайба , Belleville, M12,
16	9706685	1	Гайка , M12, Cl 8,
17	84058833	1	Цепь , (18), FOR VARIFEED ONLY, FOR HIGH-CAPACITY ONLY
17	84058834	1	Цепь , (18), FOR HIGH-CAPACITY ONLY, FOR LOW RPM ONLY
17	84448828	1	Цепь , , FOR EXTRA-CAPACITY ONLY
18	9811888	2	Звено цепи ,
19	84076003	1	Муфта сцепления , (20 to 26,28), FOR 12 TO 17FT ONLY, BSN C705
19	84453506	1	Муфта сцепления , (20 to 25, 33 to 35), FOR 12 TO 17FT ONLY, ASN D706
19	84100265	1	Муфта сцепления , (20 to 26,28), FOR 20 TO 30FT ONLY, BSN C705
19	84453557	1	Муфта сцепления , (20 to 25, 33 to 35), FOR 20 TO 24FT ONLY, ASN D706
19	84453557	1	Муфта сцепления , (20 to 25, 33 to 35), FOR EXTRA-CAPACITY, VARIFEED AND 30FT HIGH-CAPACITY ONLY, BSN F706751
19	84461190	1	Звездочка ведомая , , FOR EXTRA-CAPACITY, VARIFEED AND 30FT HIGH-CAPACITY ONLY, ASN D752
19	84431203	1	Муфта сцепления , (20 to 27), FOR LOW RPM ONLY
19	84453594	1	Муфта сцепления , (20 to 25, 33 to 35), FOR LOW RPM ONLY
19	84461197	1	Звездочка ведомая , , FOR LOW RPM ONLY, FOR EXTRA-CAPACITY, VARIFEED AND 30FT HIGH-CAPACITY ONLY
20	300919	1	Тавотница , , BSN C705
20	321204	1	Тавотница , M6 x 1, 16mm lg, , ASN D706
21	84068380	1	Кольцо , , BSN C705
21	84800131	1	Уплотнительное кольцо , , ASN D706
21	84068380	2	Кольцо , , FOR LOW RPM ONLY, BSN C705
21	84800131	2	Уплотнительное кольцо , , FOR LOW RPM ONLY, ASN D706
22	84075521	1	Ступица , , FOR 12 TO 17FT ONLY, BSN C705
22	84068379	1	Ступица , , FOR 20 TO 30FT ONLY, BSN C705
22	84800125	1	Ступица , , FOR 12 TO 17FT ONLY, FOR 20 TO 30FT ONLY, ASN D706
22	84429809	1	Ступица , , FOR LOW RPM ONLY, BSN C705
22	84429809	1	Ступица , , FOR LOW RPM ONLY, ASN D706
23	84075523	AR	Пружина , Inner, FOR LOW RPM ONLY, BSN C705

20.20(01) FEED AUGER DRIVE

ссылка	Номер детали	Кол-во	Описание
23	NSS	24	Не поставляется отдельно , Inner, FOR LOW RPM ONLY, ASN D706
23	84075523	AR	Пружина , , FOR 12 TO 17FT ONLY, BSN C705
23	NSS	20	Не поставляется отдельно , Inner, FOR 12 TO 17FT ONLY, ASN D706
23	386511	18	Пружина , Inner, FOR 20 TO 30FT ONLY, BSN C691
23	386511	18	Пружина , Inner, FOR 20 TO 30FT ONLY, BSN F692705
23	NSS	24	Не поставляется отдельно , Inner, FOR 20 TO 30FT ONLY, ASN D706
24	84075522	AR	Пружина , Outer, FOR LOW RPM ONLY, BSN C705
24	NSS	24	Не поставляется отдельно , Outer, FOR LOW RPM ONLY, ASN D706
24	84075522	AR	Пружина , Outer, FOR 12 TO 17FT ONLY, BSN C705
24	NSS	4	Не поставляется отдельно , Outer, FOR 12 TO 17FT ONLY, ASN D706
24	386510	24	Пружина , Outer, FOR 20 TO 30FT ONLY, BSN C691
24	84075522	36	Пружина , Outer, FOR 20 TO 30FT ONLY, BSN F692705
24	NSS	24	Не поставляется отдельно , Outer, FOR 20 TO 30FT ONLY, ASN D706
25	386509	AR	КУЛАЧОК, , BSN C705
25	NSS	AR	Не поставляется отдельно , , ASN D706
26	301652	1	Стопорное кольцо , M110, Int,
27	84429801	1	Кольцо , , FOR LOW RPM ONLY
28	84068382	1	Кольцо , , FOR 12 TO 17FT ONLY
28	84068382	1	Кольцо , , FOR 20 TO 30FT ONLY, BSN C691
28	84429801	1	Кольцо , , FOR 20 TO 30FT ONLY, ASN D692
29	850053	1	Плоская шайба ,
30	380424	1	Контргайка , M20 x 2.5, Cl 8,
31	84334829	1	Пиктограмма ,
32	86511324	1	Плоская шайба , M12 x 24 x 2.5, , FOR HIGH-CAPACITY ONLY
32	84069986	1	ВТУЛКА, 12MM, FOR EXTRA-CAPACITY ONLY
33	84800128	1	Стопорное кольцо , , ASN D706
34	84800127	1	Резиновое уплотнение , , ASN D706
35	89811496	1	ПОДШИПНИК В СБОРЕ, , ASN D706
36	84455965	1	Ремонтный комплект , (23, 24, 25), ASN D706

20.21(01) FEED AUGER DRIVE, SUPPORTS

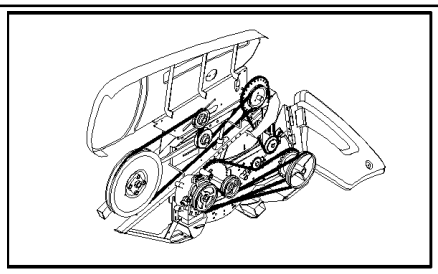

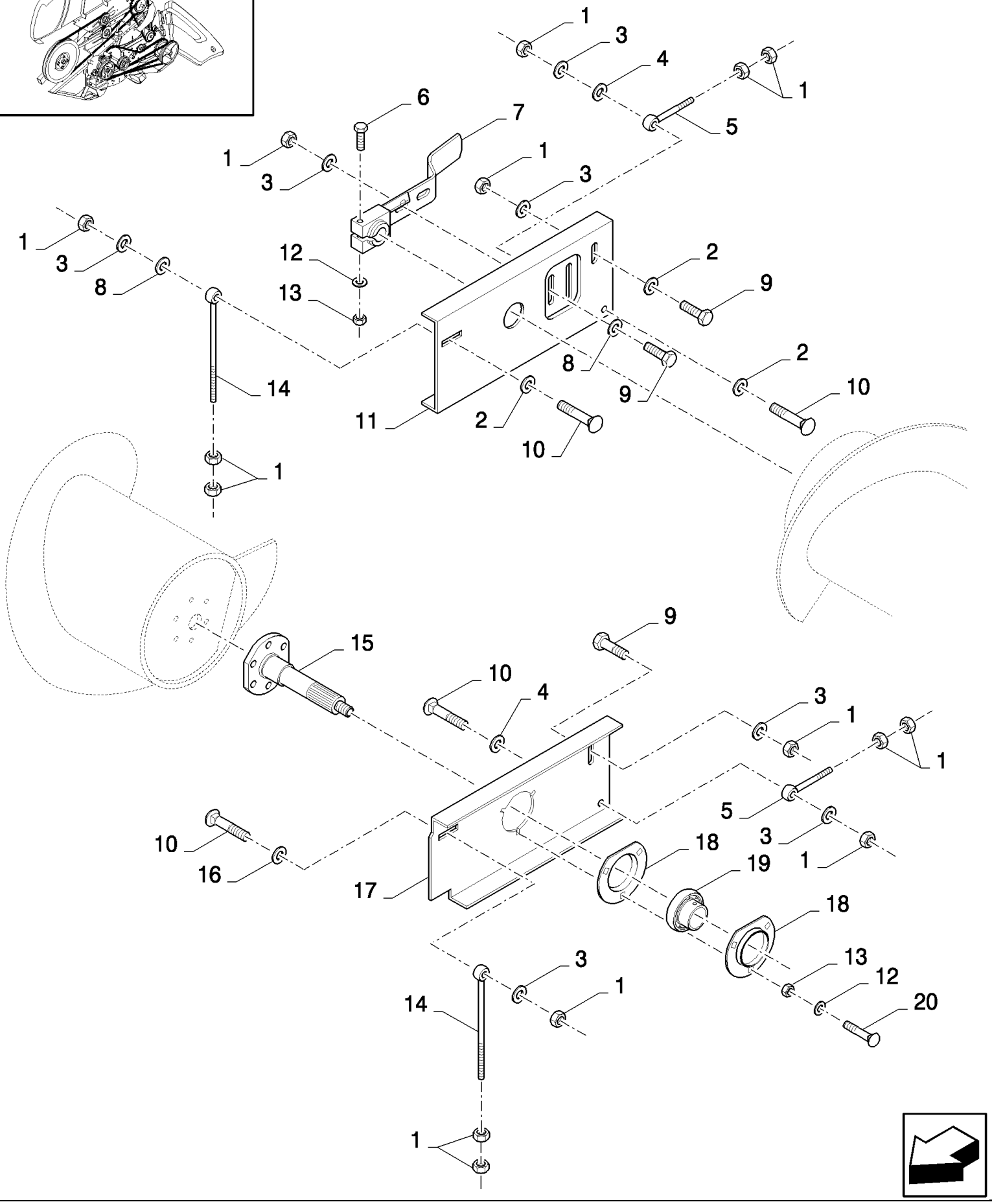

20.21(01) FEED AUGER DRIVE, SUPPORTS

ссылка	Номер детали	Кол-во	Описание
1	9706685	16	Гайка , M12, Cl 8,
2	80140188	3	Плоская шайба ,
3	140046	6	Плоская шайба , Belleville, M12,
4	140084	2	Плоская шайба ,
5	335423	2	БОЛТ С ПРОУШИНОЙ,
6	43144	1	Винт , Hex, M10 x 70, 8.8,
7	84043707	1	Рычаг ,
8	394630	3	Плоская шайба , 12MM
9	120044	4	БОЛТ, С КВАДРАТНЫМ ПОДГОЛОВКОМ, Short NK, M12 x 30, Cl8.8, Full Thd,
10	334966	4	БОЛТ, С КВАДРАТНЫМ ПОДГОЛОВКОМ, Short NK, M12 x 45, Cl8.8, Full Thd, M12x45
11	80922305	1	Регулировочная пластинка , RH, BSN C831
11	87389263	1	Регулировочная пластинка , RH, ASN D832
12	140045	4	Пружинная шайба , Belleville, M10,
13	100016	4	Гайка , M10, Cl 8,
14	309662	2	БОЛТ С ПРОУШИНОЙ,
15	84032891	1	Вал ,
16	9801096	1	Плоская шайба ,
17	89831057	1	Регулировочная пластинка , LH, FOR VARIFEED ONLY, FOR HIGH-CAPACITY ONLY, BSN C831
17	84449018	1	Регулировочная пластинка , LH, FOR EXTRA-CAPACITY ONLY, BSN C831
17	87374246	1	Регулировочная пластинка , LH, ASN D832
18	80433517	2	Фланец ,
19	322360	1	ПОДШИПНИК, ШАРИКОВЫЙ,
20	120041	3	БОЛТ, С КВАДРАТНЫМ ПОДГОЛОВКОМ, Short NK, M10 x 20, Cl8.8, Full Thd,

20.22(01) FEED AUGER

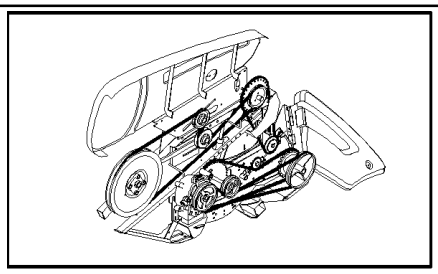

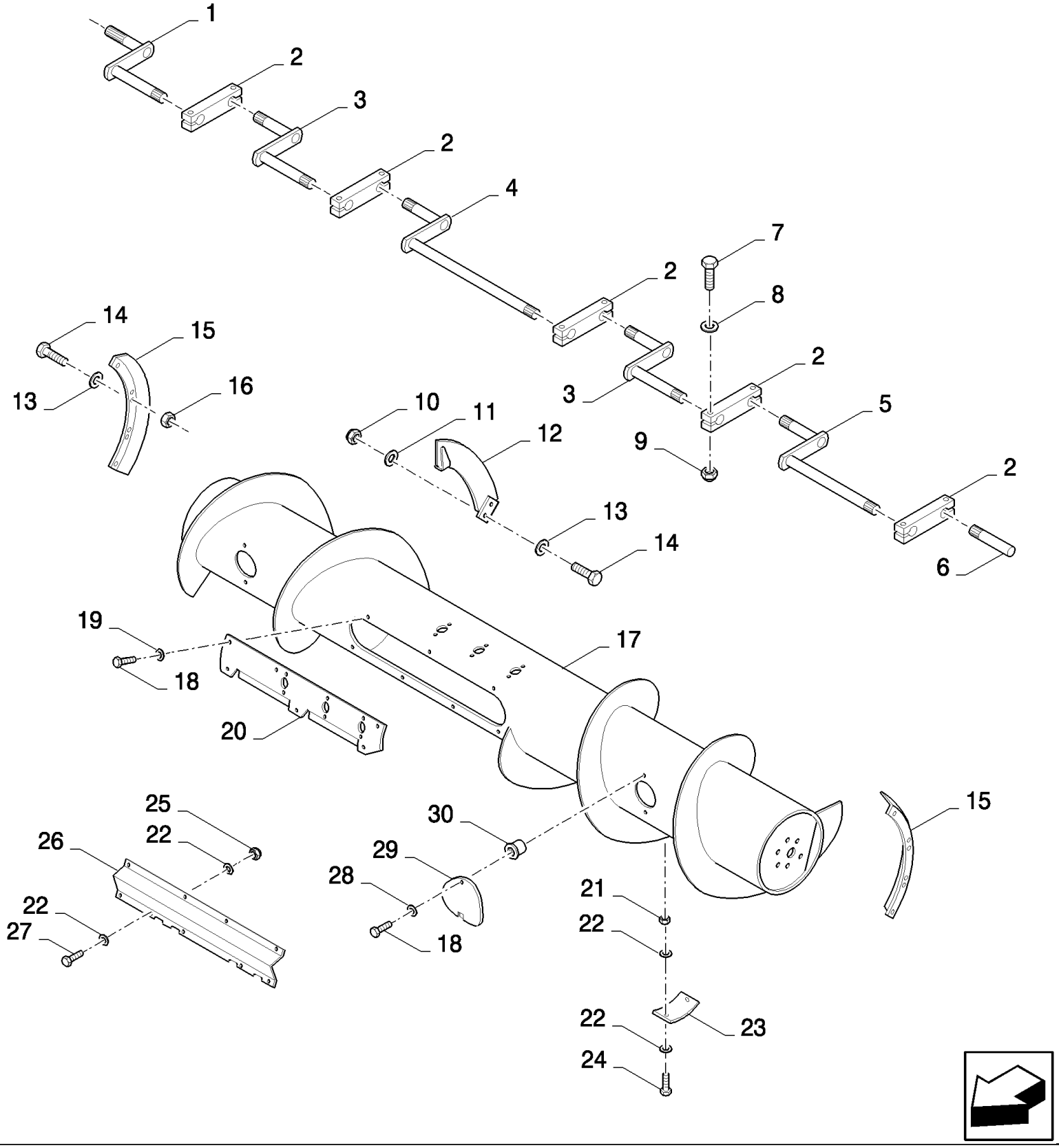

20.22(01) FEED AUGER

ссылка	Номер детали	Кол-во	Описание
1	84071149	1	Вал , , FOR 17FT ONLY
1	84057965	1	Вал , , FOR 20 AND 24FT ONLY
1	84043704	1	Вал , , FOR 30FT ONLY
1	84435452	1	Вал , , FOR 12FT ONLY
1	84435453	1	Вал , , FOR 13FT ONLY
1	84435455	1	Вал , , FOR 15FT ONLY
2	740351	AR	Вал ,
3	753774	2	Вал , , FOR 17 AND 20FT ONLY
3	740374	2	Вал , , FOR 24FT ONLY
3	84043701	2	Вал , , FOR 30FT ONLY
4	740380	1	Вал , , FOR 12 TO 17FT ONLY
4	84043702	1	Вал , , FOR 20 TO 30FT ONLY
5	740644	1	Вал , , FOR 17FT ONLY
5	84057958	1	Вал , , FOR 20 AND 24FT ONLY
5	84043701	1	Вал , , FOR 30FT ONLY
5	80740880	1	Вал , , FOR 12FT ONLY
5	80740878	1	Вал , , FOR 13FT ONLY
5	740374	1	Вал , , FOR 15FT ONLY
6	740373	1	Вал ,
7	43144	10	Винт , Hex, M10 x 70, 8.8,
8	140045	10	Пружинная шайба , Belleville, M10,
9	100016	10	Гайка , M10, Cl 8,
10	89706690	6	Гайка , M8, Cl 8,
11	140041	2	Плоская шайба , M8 x 28 x 3,
12	84053868	1	ЛОПАСТЬ, ШНЕКА, RH
12	84053867	1	ЛОПАСТЬ, ШНЕКА, LH
13	322358	6	Пружинная шайба , Belleville, M8,
14	120104	14	Винт , Hex, M8 x 20, 8.8,
15	80751196	2	Защитный кожух ,
16	89706690	8	Гайка , M8, Cl 8,
17	89819953	1	ШНЕК, , FOR 17FT ONLY, BSN C065
17	87603128	1	ШНЕК, , FOR 17FT ONLY, ASN D066
17	84800164	1	ШНЕК, , FOR 17FT ONLY, WITH METAL GUIDES ONLY
17	84068099	1	ШНЕК, , FOR 20FT ONLY, BSN C831
17	87382566	1	ШНЕК, , FOR 20FT ONLY, ASN D832
17	84058347	1	ШНЕК, , FOR 24FT ONLY, BSN C831
17	87382570	1	ШНЕК, , FOR 24FT ONLY, ASN D832
17	84043501	1	ШНЕК, , FOR 30FT ONLY, BSN C831
17	87370390	1	ШНЕК, , FOR 30FT ONLY, ASN D832
17	89833260	1	ШНЕК, , FOR 12FT ONLY
17	89833261	1	ШНЕК, , FOR 13FT ONLY
17	89832786	1	ШНЕК, , FOR 15FT ONLY
17	84800162	1	ШНЕК, , FOR 15FT ONLY, WITH METAL GUIDES ONLY
17	87352645	1	ШНЕК, , WITH METAL GUIDES ONLY, FOR 20FT ONLY
18	86508568	AR	Винт , Hex, M6 x 16, 8.8,

20.22(01) FEED AUGER

ссылка	Номер детали	Кол-во	Описание
19	322357	AR	Пружинная шайба , Belleville, M6,
20	84001297	1	Крышка , , FOR 12 TO 17FT ONLY
20	84043529	1	Крышка , LH, FOR 20 TO 30FT ONLY
20	84043528	1	Крышка , RH, FOR 20 TO 30FT ONLY
21	353308	AR	Гайка , M6 x 1, Cl 8,
22	140015	AR	Плоская шайба , 6MM
23	747408	6	Крышка , , FOR 20, 24 AND 30FT ONLY
24	120100	AR	БОЛТ, Hex, M6 x 20, 8.8,
25	15896221	AR	Гайка , M6, Cl 10,
26	80740802	2	Профиль ,
27	80120099	AR	БОЛТ, Hex, M6 x 16, 8.8,
28	140015	AR	Плоская шайба , 6MM
29	89831583	AR	Пластина ,
30	80740622	AR	Гайка ,

20.23(01) FEED AUGER, FINGERS

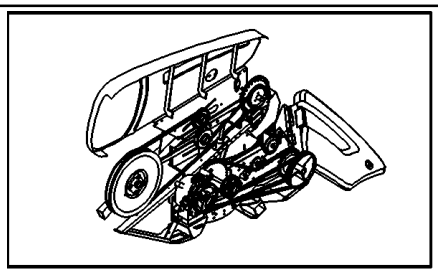

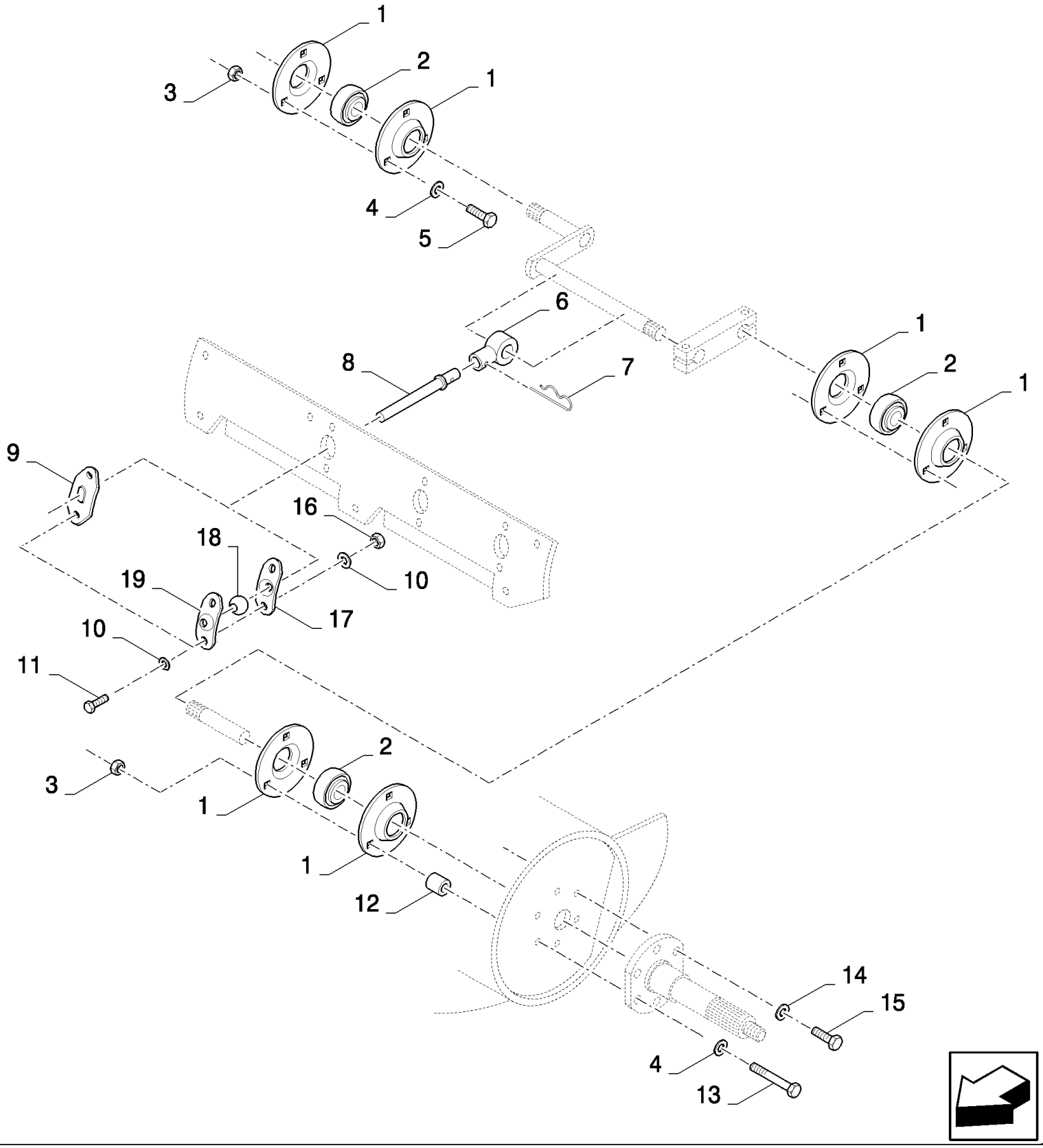

HIGH-CAPACITY GRAIN HEADER (1/02-) - Headers

20.23(01) FEED AUGER, FINGERS

ссылка	Номер детали	Кол-во	Описание
1	40697	12	Фланец ,
2	325106	6	ПОДШИПНИК В СБОРЕ,
3	100016	AR	Гайка , M10, Cl 8,
4	140045	AR	Пружинная шайба , Belleville, M10,
5	V43471	AR	БОЛТ, M10x20
6	740844	AR	Муфта ,
7	740591	AR	Шплинт ,
8	84000121	AR	Палец ,
8	84453707	AR	Палец , , WITH METAL GUIDES ONLY
9	89503888	AR	Направляющая , , BSN C619
9	86632613	AR	Направляющий штифт , , ASN D620
10	140015	AR	Плоская шайба , 6MM
11	120100	AR	БОЛТ, Hex, M6 x 20, 8.8,
12	342468	3	Распорка ,
13	412217	3	БОЛТ, Hex, M10 x 55, 8.8, M10x55
14	140046	3	Плоская шайба , Belleville, M12,
15	300388	3	Винт , Hex, M12 x 25, 8.8,
16	353308	AR	Гайка , M6 x 1, Cl 8,
17	80740602	AR	Направляющая , , WITH METAL GUIDES ONLY
18	80740600	AR	ПОДШИПНИК В СБОРЕ, , WITH METAL GUIDES ONLY
19	80740603	AR	Направляющая , , WITH METAL GUIDES ONLY

20.24(01) SWEEPERS FOR FEEDING AUGER

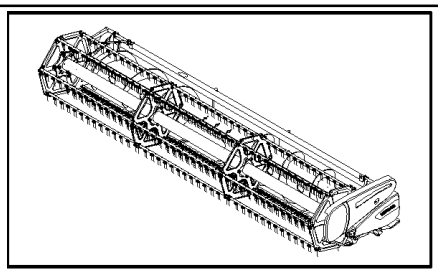

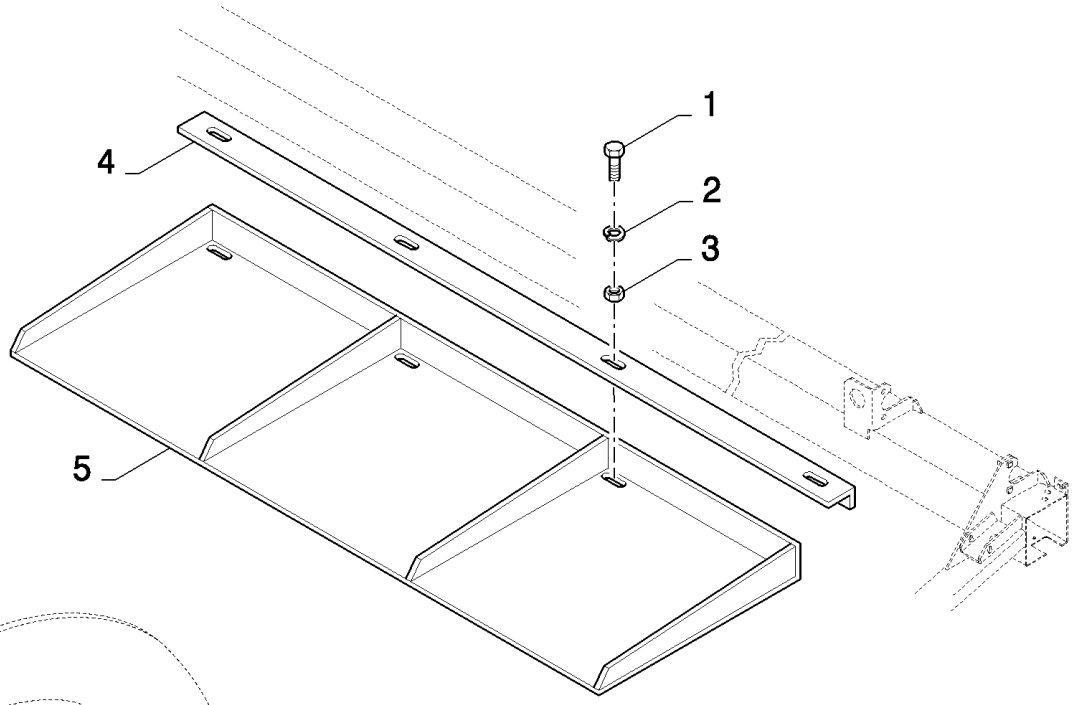

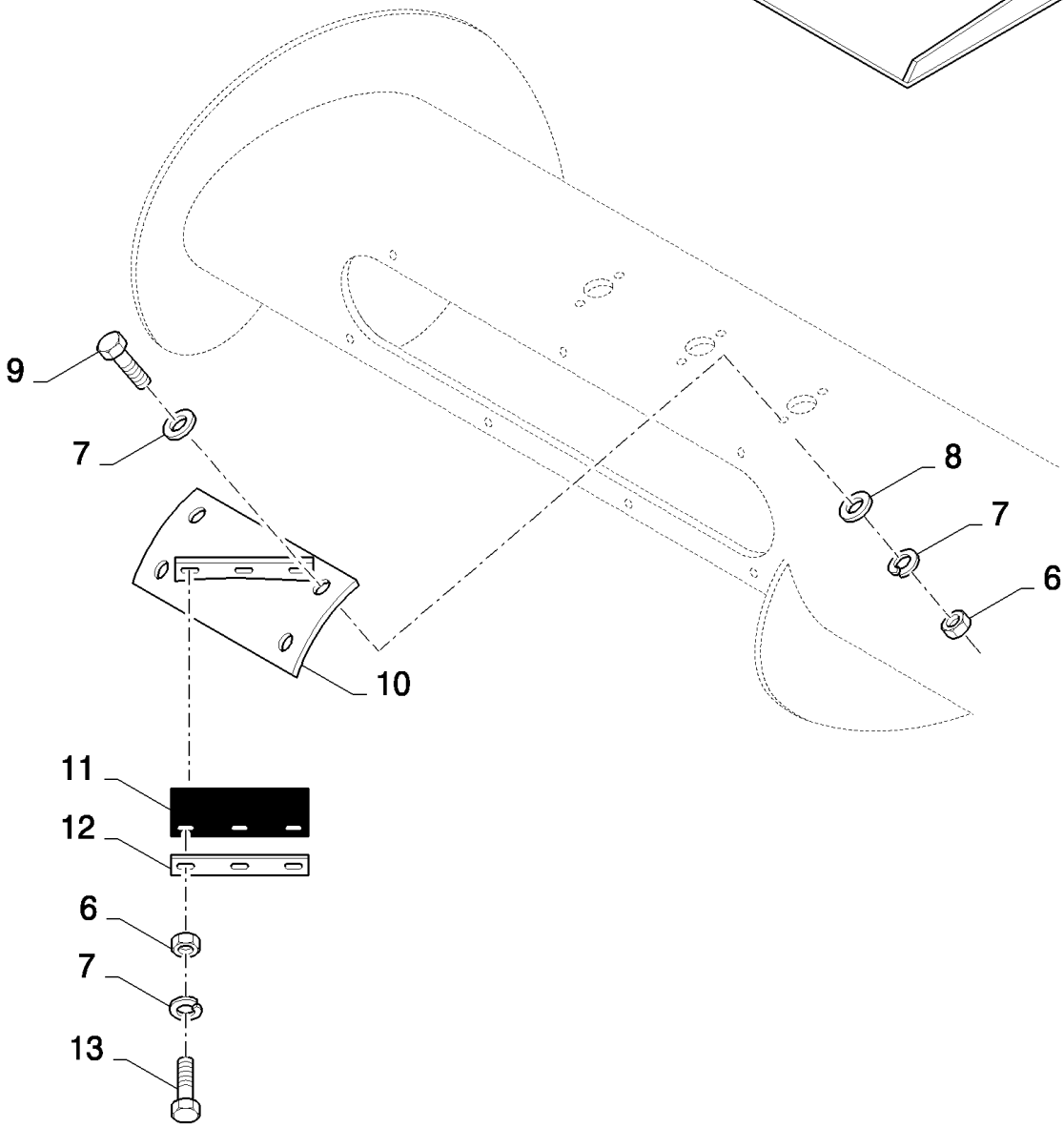

20.24(01) SWEEPERS FOR FEEDING AUGER

ссылка	Номер детали	Кол-во	Описание
1	43138	4	Винт , Hex, M10 x 20, 8.8, Full Thd,
2	140045	4	Пружинная шайба , Belleville, M10,
3	100016	4	Гайка , M10, Cl 8,
4	89508483	1	ПЛАСТИНА ОБДИРОЧНАЯ,
5	356580	1	Ограждение ,
6	15896221	49	Гайка , M6, Cl 10,
7	322357	77	Пружинная шайба , Belleville, M6,
8	140040	28	Плоская шайба , M6 x 22 x 2,
9	80120099	28	БОЛТ, Hex, M6 x 16, 8.8,
10	89593115	4	Суппорт , LH
10	89593113	3	Суппорт , RH
11	80190149	7	ТЕНТ,
12	488394	7	Пластина ,
13	43117	21	БОЛТ, Hex, M6 x 30, 8.8,

20.25(01) REEL, BELT DRIVE

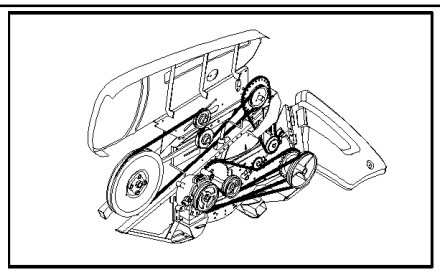

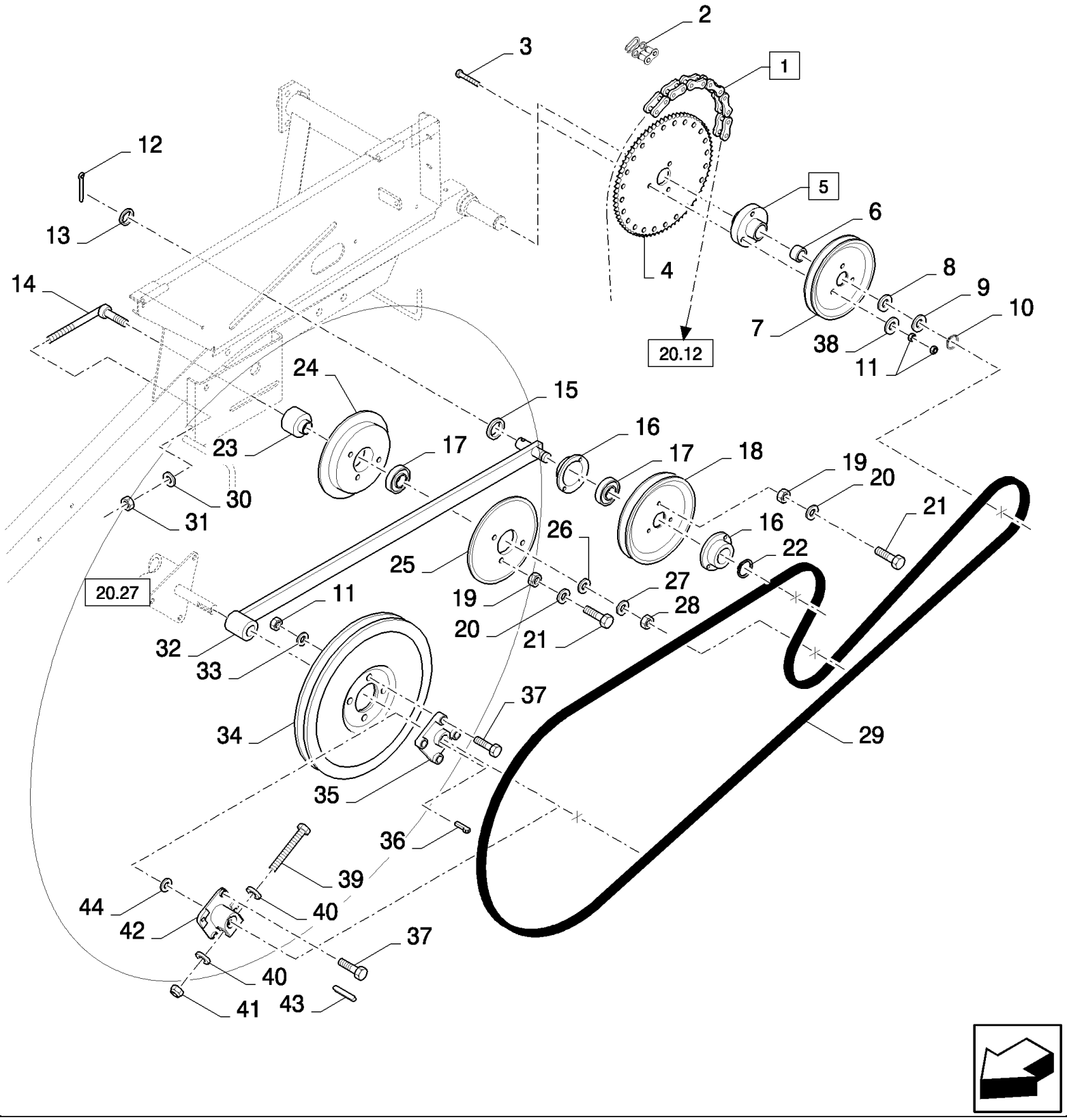

20.25(01) REEL, BELT DRIVE

ссылка	Номер детали	Кол-во	Описание
1	84058835	1	Цепь , (2)
2	25194	3	Соединительное звено ,
3	120070	3	БОЛТ, Hex, M10 x 60, 8.8,
4	84320790	1	Звездочка ведомая ,
5	84320881	1	Ступица , (6)
6	420410	2	ВТУЛКА,
7	84334822	1	Шкив ,
8	140109	1	Плоская шайба ,
9	441176	1	Плоская шайба ,
10	370003	1	Стопорное кольцо , M30, Ext,
11	100016	10	Гайка , M10, Cl 8,
12	412685	1	Шплинт , M4 x 32,
13	140093	1	Плоская шайба ,
14	89831274	1	Регулировочный стержень ,
15	140021	1	Плоская шайба , M20 x 37 x 3,
16	396806	2	Фланец ,
17	443898	2	ПОДШИПНИК, ШАРИКОВЫЙ,
18	84077479	1	Шкив ,
19	15896221	6	Гайка , M6, Cl 10,
20	322357	6	Пружинная шайба , Belleville, M6,
21	86508568	6	Винт , Hex, M6 x 16, 8.8,
22	370002	1	Стопорное кольцо , M25, Ext,
23	89835774	1	Распорка ,
24	290122	1	Полушкив ,
25	290119	1	Полушкив ,
26	140086	1	Плоская шайба ,
27	140046	1	Плоская шайба , Belleville, M12,
28	9706685	1	Гайка , M12, Cl 8,
29	80921330	1	BELT, TRANSMISSION,
30	378245	1	Плоская шайба , M12,
31	412126	1	Контргайка , M12 x 1.75, Cl 8,
32	84320880	1	РЫЧАГ,
33	140045	4	Пружинная шайба , Belleville, M10,
34	84320883	1	Шкив , , BSN C665
34	84446006	1	Шкив , , ASN D666
35	84320882	1	Ступица , , BSN C649
36	333228	1	Шпонка , , BSN C649
37	43140	4	БОЛТ, Hex, M10 x 30, 8.8, Full Thd,
38	86592700	3	Плоская шайба , M10 x 28 x 4, HT, 10MM
39	43158	1	БОЛТ, Hex, M12 x 80, 8.8, , ASN D650
40	394630	2	Плоская шайба , , ASN D650
41	100038	1	Гайка , M12 x 1.75, Cl 8, , ASN D650
42	84076831	1	Ступица , , ASN D650
43	323190	1	Шпонка , 10x8x63, ASN D650
43	412060	1	Шпонка , 10x8x80, ASN D676

20.25(01) REEL, BELT DRIVE

ссылка	Номер детали	Кол-во	Описание
44	84025499	1	Плоская шайба , , ASN D650

20.26(01) REEL, SUPPORTS

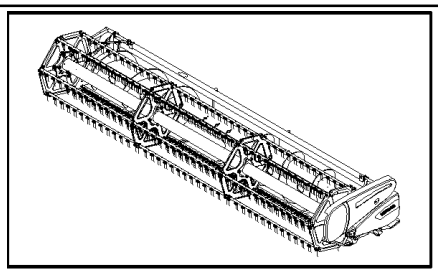

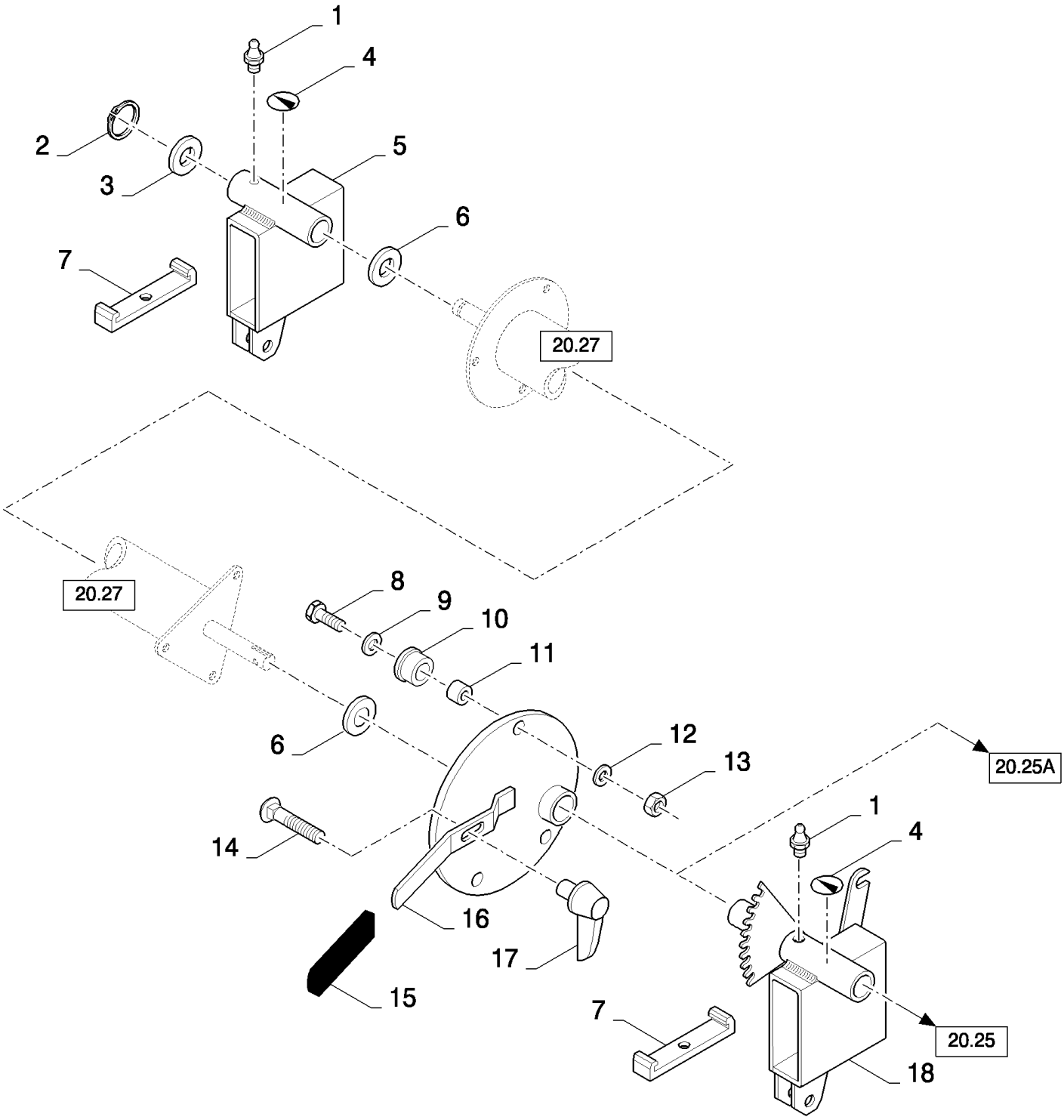

20.26(01) REEL, SUPPORTS

ссылка	Номер детали	Кол-во	Описание
1	321204	2	Тавотница , M6 x 1, 16mm lg, , FOR HIGH-CAPACITY ONLY
2	11068376	1	Стопорное кольцо , M35, Ext x 1.5 Thk,
3	84075368	1	Плоская шайба ,
4	84989464	2	Пиктограмма , , BSN C649
4	84334829	2	Пиктограмма , , ASN D650
5	84432636	1	Суппорт , RH, BSN C649
5	84432496	1	Суппорт , RH, ASN D650
6	324196	2	Плоская шайба , 36MM
7	89831376	2	Пластина ,
8	9706717	3	БОЛТ, Hex, M12 x 70, 8.8, Full Thd, Hex, M12 x 70, 8.8, Full Thd
9	140085	3	Плоская шайба , 13MM
10	424230	3	ВТУЛКА,
11	436353	3	ВТУЛКА,
12	140046	3	Плоская шайба , Belleville, M12,
13	9706685	3	Гайка , M12, Cl 8,
14	338949	1	БОЛТ, С КВАДРАТНЫМ ПОДГОЛОВКОМ, Short NK, M10 x 25, Cl8.8, Full Thd,
15	332809	1	Рукоятка ,
16	84432646	1	Диск ,
17	89832581	1	Ручка ,
18	84432642	1	Суппорт , LH, FOR HIGH-CAPACITY ONLY, BSN C649
18	84432367	1	Суппорт , LH, FOR HIGH-CAPACITY ONLY, ASN D650

20.27(01) REEL

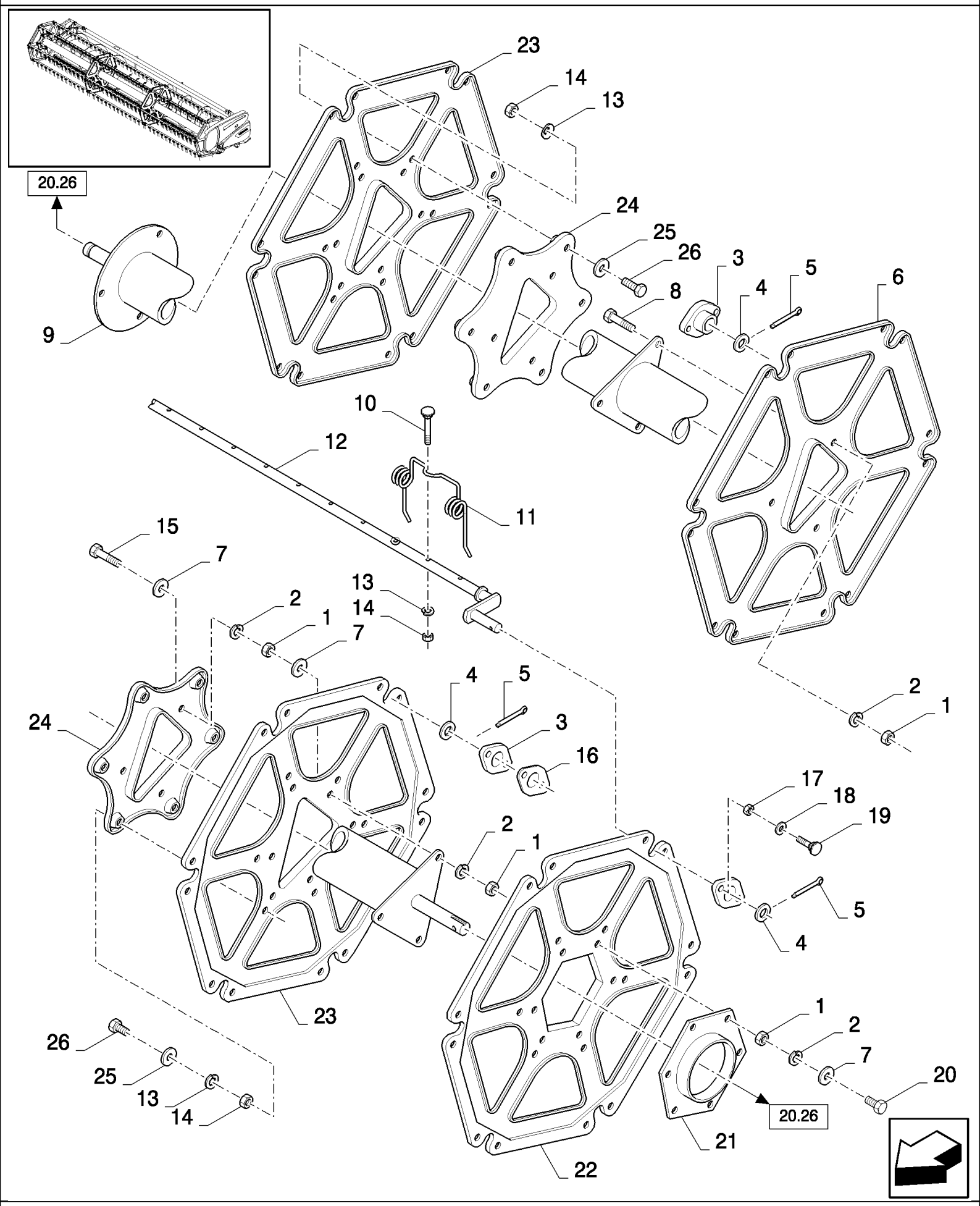
20.26
23
14
13
24
25
26
3
5
4
6
8
9
10
12
11
15
7
13
14
2
1
7
4
5
3
16
24
2
1
17
18
19
2
1
5
4
23
26
25
13
14
1
2
7
20
20.26
21
22

HIGH-CAPACITY GRAIN HEADER (1/02-) - Headers

20.27(01) REEL

ссылка	Номер детали	Кол-во	Описание
1	100016	AR	Гайка , M10, Cl 8,
2	140045	AR	Пружинная шайба , Belleville, M10,
3	89832294	AR	Суппорт ,
3	84038023	6	Колпачок пробки ,
4	444211	AR	Плоская шайба , 34MM
5	300416	AR	Шплинт , M4 x 50,
6	84400172	AR	Диск , Inner
7	140042	AR	Плоская шайба , M10 x 34 x 3,
8	43138	AR	Винт , Hex, M10 x 20, 8.8, Full Thd,
9	84432735	1	Мотовило , , FOR 17FT ONLY, BSN C649
9	84447182	1	Мотовило , , FOR 17FT ONLY, ASN D650
9	84432732	1	Мотовило , , FOR 20FT ONLY, BSN C649
9	84447151	1	Мотовило , , FOR 20FT ONLY, ASN D650
9	84432725	1	Мотовило , , FOR 24FT ONLY, BSN C649
9	84461496	1	Мотовило , , FOR 24FT ONLY, ASN D650
9	84400171	1	Мотовило , , FOR 30FT ONLY, BSN C649
9	84461902	1	Мотовило , , FOR 30FT ONLY, ASN D650
9	84435236	1	Мотовило , , FOR 15FT ONLY, BSN C649
9	84447188	1	Мотовило , , FOR 15FT ONLY, ASN D650
9	84435228	1	Мотовило , , FOR 13FT ONLY, BSN C649
9	84447194	1	Мотовило , , FOR 13FT ONLY, ASN D650
9	84435222	1	Мотовило , , FOR 12FT ONLY, BSN C649
9	84447206	1	Мотовило , , FOR 12FT ONLY, ASN D650
10	9814004	AR	БОЛТ, С КВАДРАТНЫМ ПОДГОЛОВКОМ, Short NK, M8 x 45, Cl8.8, M8x45
11	89819750	AR	Граблина мотовила ,
12	84432703	6	Граблинная труба , , FOR 17FT ONLY
12	84432677	6	Граблинная труба , , FOR 20FT ONLY
12	84432707	6	Граблинная труба , , FOR 24FT ONLY
12	84432714	6	Граблинная труба , , FOR 30FT ONLY
12	84435211	6	Граблинная труба , , FOR 15FT ONLY
12	84435194	6	Граблинная труба , , FOR 13FT ONLY
12	84435201	6	Граблинная труба , , FOR 12FT ONLY
13	322358	AR	Пружинная шайба , Belleville, M8,
14	89706690	AR	Гайка , M8, Cl 8,
15	9706704	6	БОЛТ, Hex, M10 x 35, 8.8, Full Thd,
16	84432661	6	Зажим ,
16	84038023	6	Колпачок пробки ,
17	86629542	AR	Контргайка , M8 x 1.25, Cl 8,
18	378243	AR	Плоская шайба , M8,
19	9837586	AR	БОЛТ, M8x20
19	308761	12	БОЛТ, С КВАДРАТНЫМ ПОДГОЛОВКОМ, Short NK, M8 x 25, Cl8.8, Full Thd, , FOR AL OR HILLSIDE SERIES ONLY
20	43138	9	Винт , Hex, M10 x 20, 8.8, Full Thd,
21	84002761	1	Диск ,
22	84058667	1	Диск , LH

20.27(01) REEL

ссылка	Номер детали	Кол-во	Описание
23	84032737	2	Диск , Outer
24	89838272	2	Диск ,
25	140041	12	Плоская шайба , M8 x 28 x 3,
26	16043224	12	БОЛТ, Hex, M8 x 16, 8.8, Full Thd,

20.28(01) SHIELDS, LH

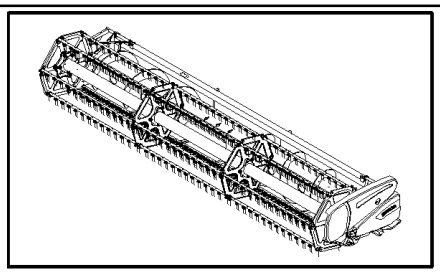

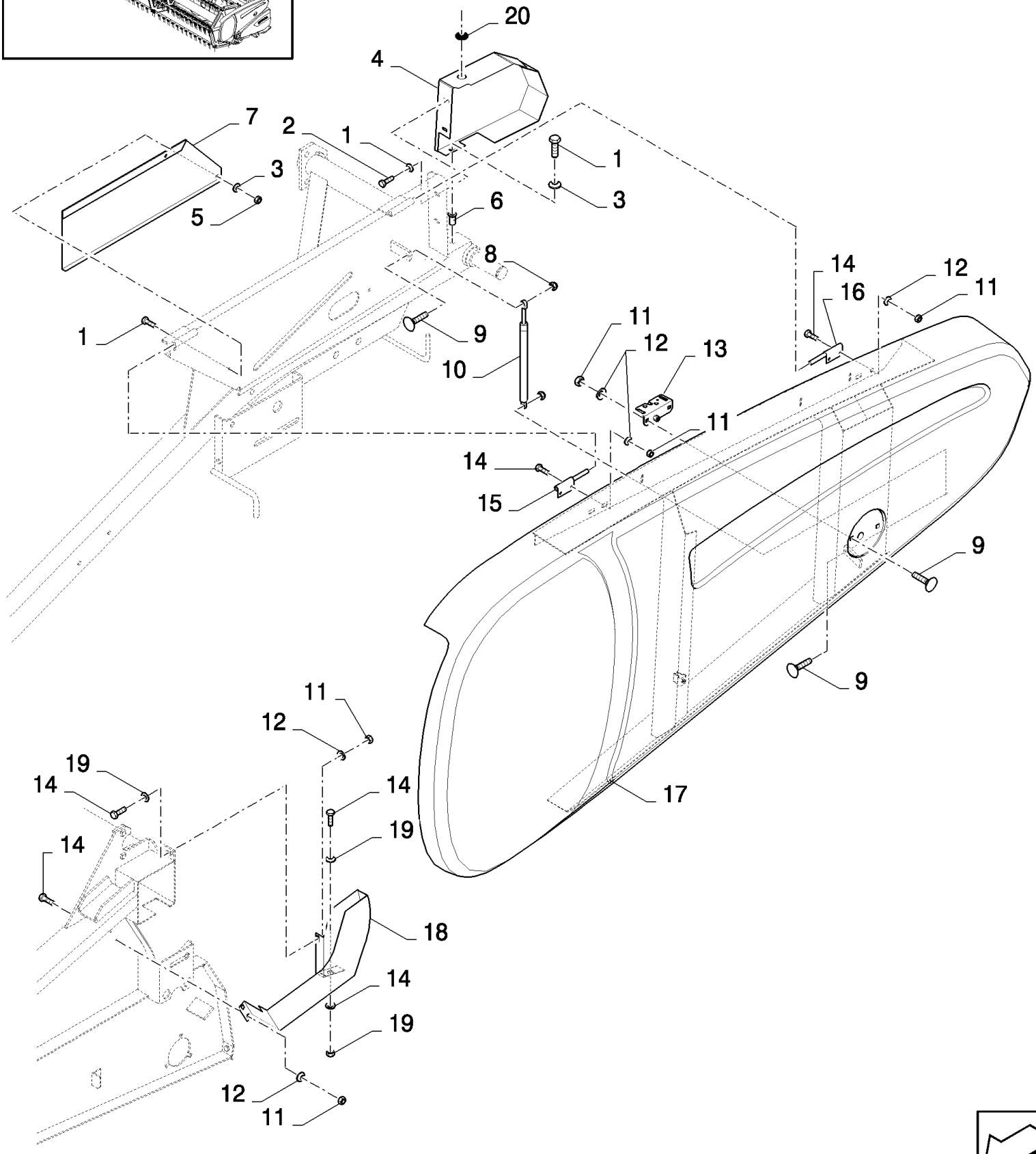

20.28(01) SHIELDS, LH

ссылка	Номер детали	Кол-во	Описание
1	86508568	5	Винт , Hex, M6 x 16, 8.8,
2	140015	2	Плоская шайба , 6MM
3	322357	3	Пружинная шайба , Belleville, M6,
4	84434100	1	Кожух , , BSN C665
4	84446036	1	Кожух , , ASN D666
5	15896221	2	Гайка , M6, Cl 10,
6	9833239	1	Гайка ,
7	84077923	1	Кожух ,
8	86629542	2	Контргайка , M8 x 1.25, Cl 8,
9	86507486	2	БОЛТ, С КВАДРАТНЫМ ПОДГОЛОВКОМ, Short NK, M8 x 20, Cl8.8, Full Thd,
9	308761	2	БОЛТ, С КВАДРАТНЫМ ПОДГОЛОВКОМ, Short NK, M8 x 25, Cl8.8, Full Thd,
10	84068277	1	Амортизатор ,
11	89706690	10	Гайка , M8, Cl 8,
12	322358	10	Пружинная шайба , Belleville, M8,
13	84015292	1	Замок ,
14	16043224	8	БОЛТ, Hex, M8 x 16, 8.8, Full Thd,
15	84077462	1	Шарнир ,
16	84077466	1	Шарнир ,
17	84334996	1	Кожух ,
18	84075614	1	Кожух ,
19	140016	2	Плоская шайба , M8 x 16 x 1.6,
20	331231	1	Уплотняющее кольцо , , BSN C665

20.29(01) HYDRAULIC HORIZONTAL REEL ADJUSTMENT

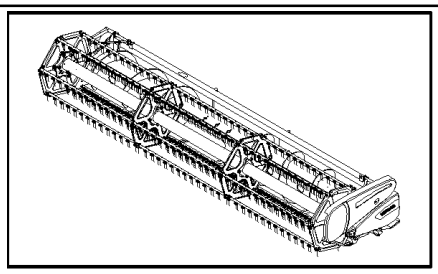

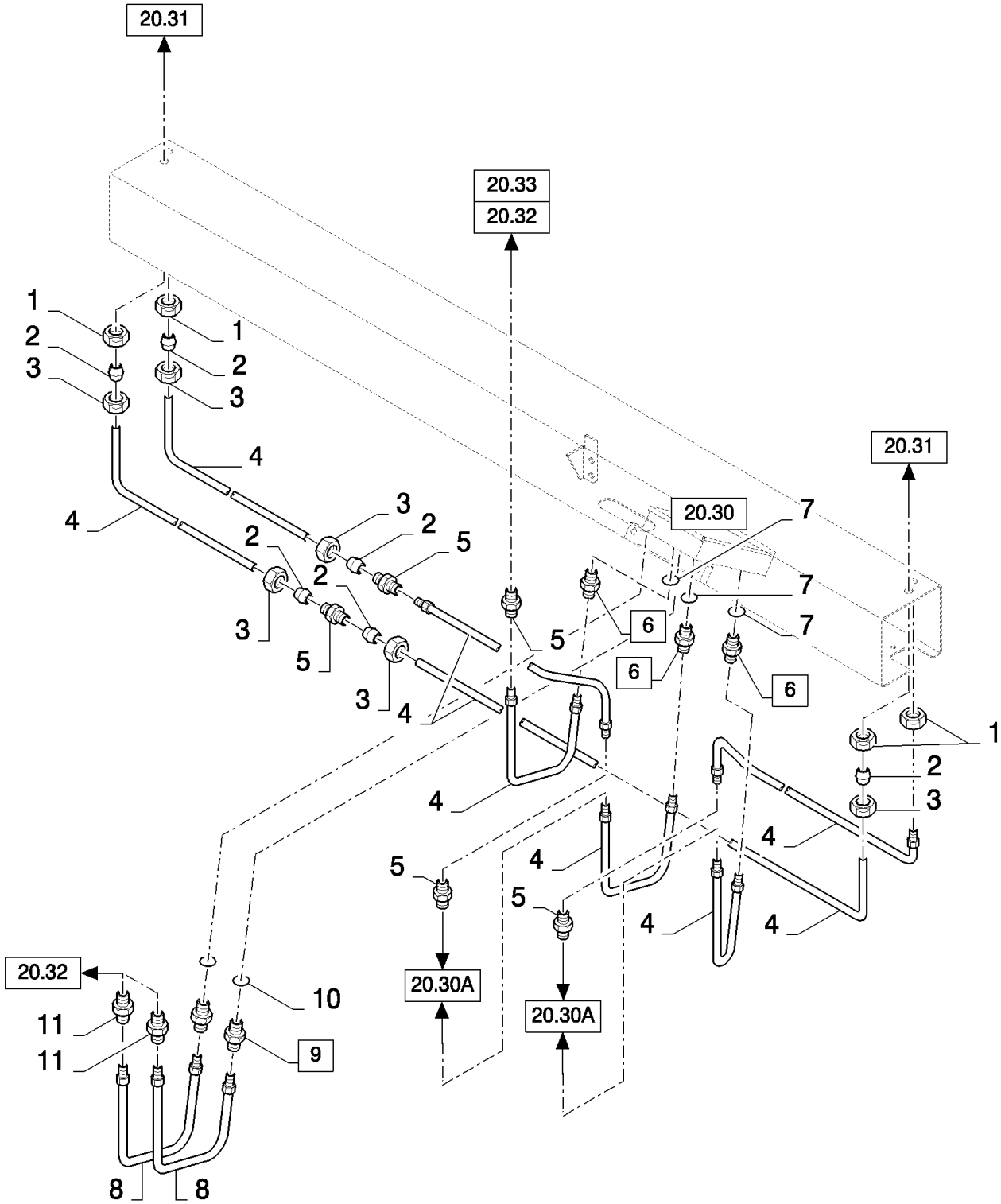

20.29(01) HYDRAULIC HORIZONTAL REEL ADJUSTMENT

ссылка	Номер детали	Кол-во	Описание
1	80100064	4	Гайка ,
2	335136	AR	Манжета ,
3	335135	AR	Гайка ,
4	NS	AR	Не обслуживается , Pipe, D=8MM, SEE FIGURE 20.99
5	335172	5	Патрубок ,
6	84077400	3	Патрубок , (7)
7	9617873	3	Уплотнительное кольцо , 6-1, 90 Duro, .468" ID x .078" Thk,
8	NS	AR	Не обслуживается , PIPE, D=16MM, SEE FIGURE 20.99, FOR EXTRA-CAPACITY ONLY
9	84447036	2	Патрубок , (10), FOR EXTRA-CAPACITY ONLY
10	128825	2	Уплотнительное кольцо , 8-1, 90 Duro, .644" ID x .087" Thk, , FOR EXTRA-CAPACITY ONLY
11	335174	2	Патрубок , , FOR EXTRA-CAPACITY ONLY

20.30(01) MULTI-FASTENER AND ELECTRICAL CONNECTOR

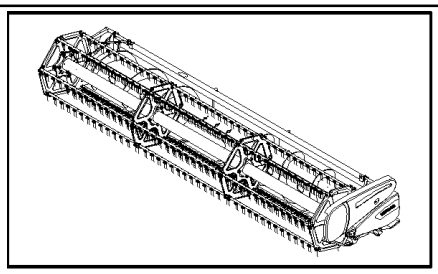

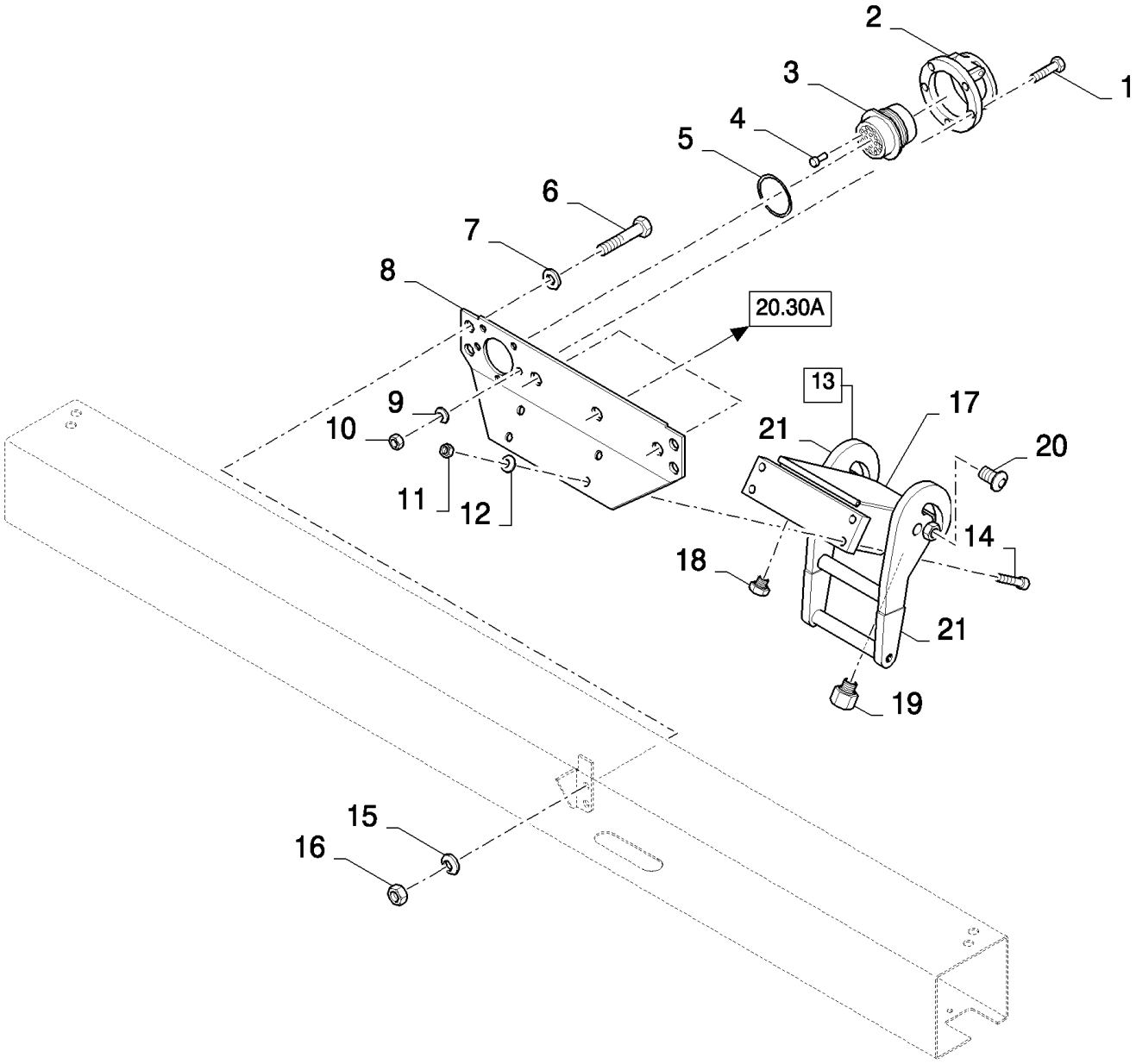

20.30(01) MULTI-FASTENER AND ELECTRICAL CONNECTOR

ссылка	Номер детали	Кол-во	Описание
1	120098	5	БОЛТ, Hex, M5 x 20, 8.8, Full Thd,
2	86606228	1	Крышка ,
3	86575800	1	Разъем для проводов ,
4	84068583	21	Пробка ,
5	84037188	1	Уплотнительное кольцо ,
6	43138	4	Винт , Hex, M10 x 20, 8.8, Full Thd,
7	378244	4	Плоская шайба , M10,
8	84077961	1	Суппорт ,
9	322356	5	Плоская шайба , 5MM
10	86508813	5	Гайка , M5, Cl 8,
11	89706690	4	Гайка , M8, Cl 8,
12	322358	4	Пружинная шайба , Belleville, M8,
13	84435008	1	Быстросоединяемаямуфта, папа, (17, 18, 20, 21), FOR HIGH-CAPACITY ONLY
13	84434997	1	Муфта , (17 to 21), FOR EXTRA-CAPACITY ONLY, FOR VARIFEED ONLY
14	120228	4	Винт , Hex Soc Hd, M8 x 20, 8.8,
15	140045	4	Пружинная шайба , Belleville, M10,
16	100016	4	Гайка , M10, Cl 8,
17	84435044	1	Крышка ,
18	84435047	3	Муфта ,
19	84435046	2	Муфта ,
20	86623902	1	Защелка ,
21	86623901	1	Ручка ,

20.30A(01) SCREW COUPLING - FOR 12 TO 15 FT ONLY

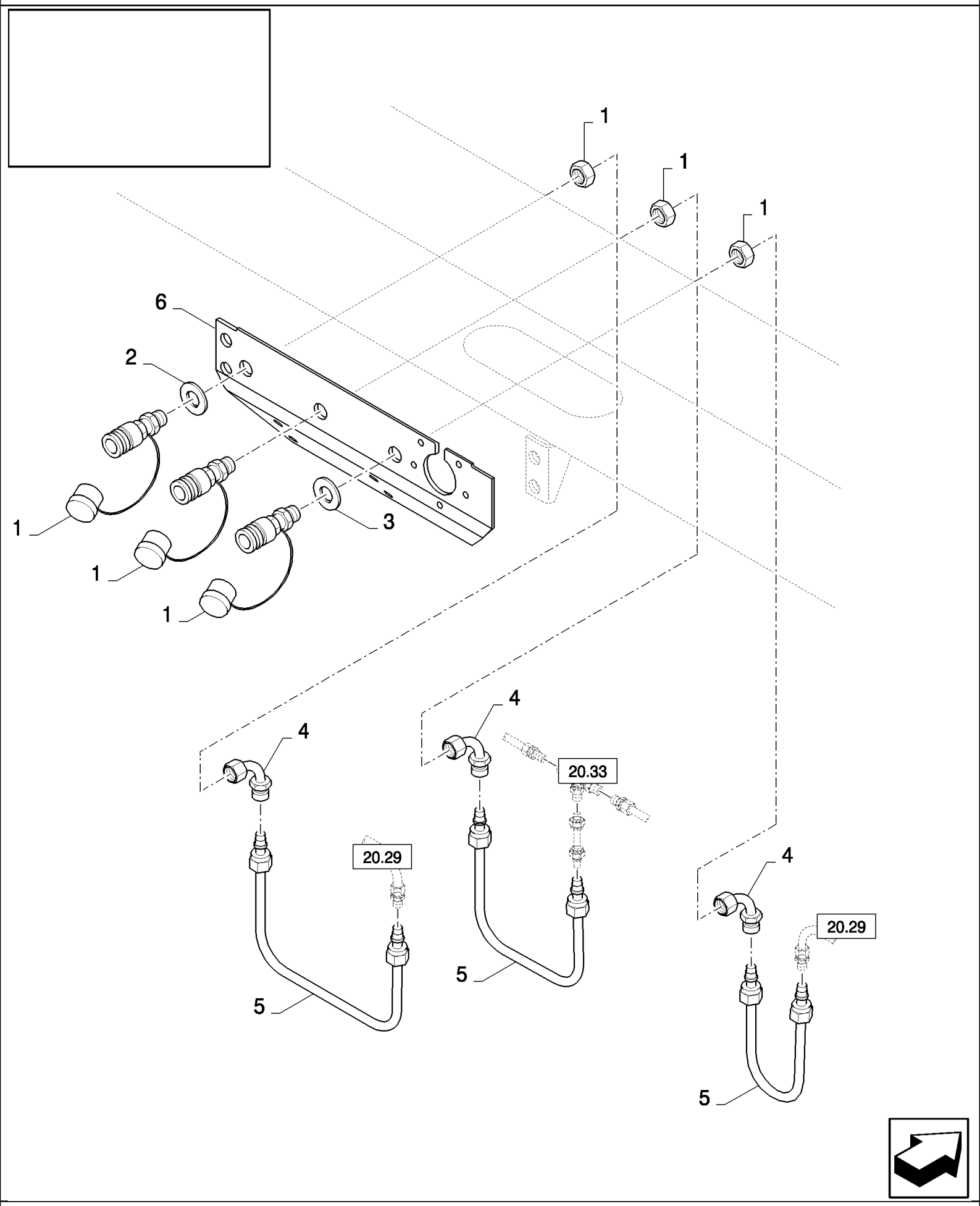

20.30A(01) SCREW COUPLING - FOR 12 TO 15 FT ONLY

ссылка	Номер детали	Кол-во	Описание
1	456017	3	Быстросоединяемаямуфта, папа,
2	747812	1	Плоская шайба ,
3	747811	1	Плоская шайба ,
4	418283	3	Колено , , BSN C659
5	NS	AR	Не обслуживается , DIA : 8MM, L : 2M, SEE FIGURE 20.99
6	84446291	1	Суппорт ,

20.31(01) HYDRAULIC HORIZONTAL REEL ADJUSTMENT

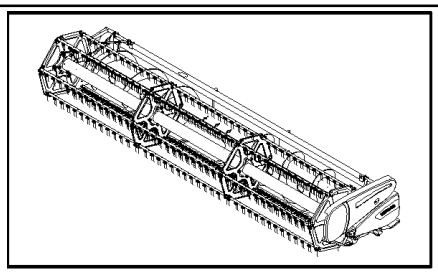

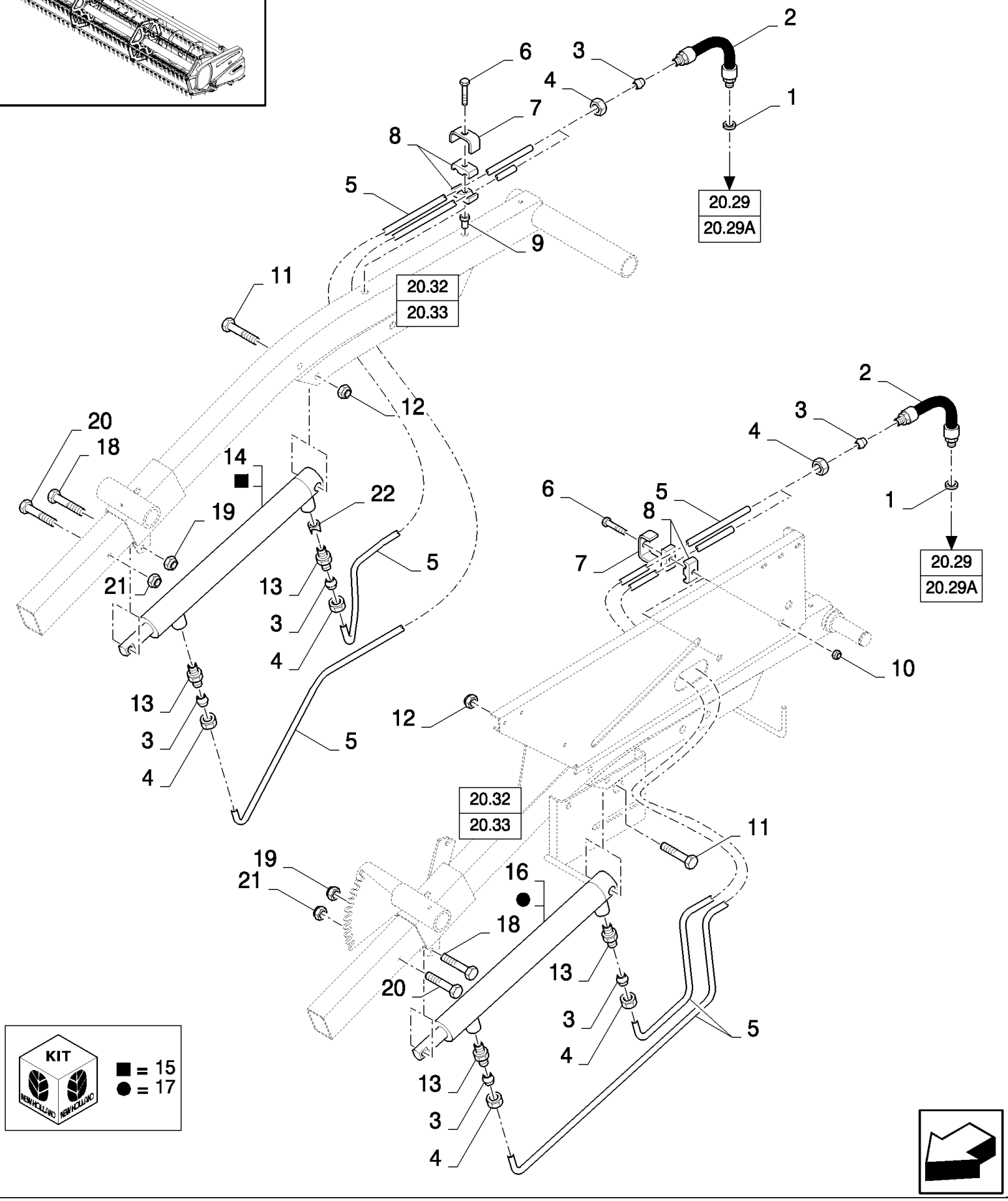

20.31(01) HYDRAULIC HORIZONTAL REEL ADJUSTMENT

ссылка	Номер детали	Кол-во	Описание
1	140069	4	Плоская шайба , , FOR 17 TO 24FT ONLY
2	9832189	4	Шланг ,
3	335136	AR	Манжета ,
4	335135	AR	Гайка ,
5	NS	AR	Не обслуживается , Pipe, D=8MM, SEE FIGURE 20.99
6	43118	4	БОЛТ, Hex, M6 x 40, 8.8,
7	431941	4	Суппорт ,
8	430357	8	Зажим ,
9	9833239	2	Гайка ,
10	353308	2	Гайка , M6 x 1, Cl 8,
11	9706717	2	БОЛТ, Hex, M12 x 70, 8.8, Full Thd, Hex, M12 x 70, 8.8, Full Thd
12	100038	2	Гайка , M12 x 1.75, Cl 8,
13	386215	4	Патрубок ,
14	84320874	1	Гидравлический цилиндр , (15), FOR HIGH-CAPACITY ONLY
14	84448168	1	Гидравлический цилиндр , (15), FOR VARIFEED ONLY, FOR EXTRA-CAPACITY ONLY
15	84023914	1	Комплект уплотнительных колец ,
16	84320873	1	Гидравлический цилиндр , (17), FOR HIGH-CAPACITY ONLY
16	84448166	1	Гидравлический цилиндр , (17), FOR EXTRA-CAPACITY ONLY, FOR VARIFEED ONLY
17	84026460	1	Комплект уплотнительных колец ,
18	120069	2	Винт , Hex, M10 x 50, 8.8,
19	100037	2	Гайка , M10 x 1.5, Cl 8,
20	120061	2	БОЛТ, Hex, M8 x 60, 8.8,
21	86629542	2	Контргайка , M8 x 1.25, Cl 8,
22	350657	1	Жиклерный клапан , 1.5MM, FOR HIGH-CAPACITY ONLY
22	84043754	1	Жиклер , , FOR EXTRA-CAPACITY ONLY
22	385686	1	Жиклер , 1MM, FOR VARIFEED ONLY

20.32(01) REEL SUPPORTS AND HYDRAULIC VERTICAL ADJUSTMENT, FOR 17 FT TO 30 FT ONLY

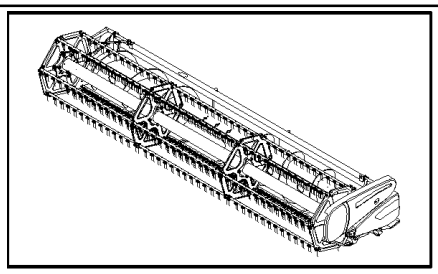

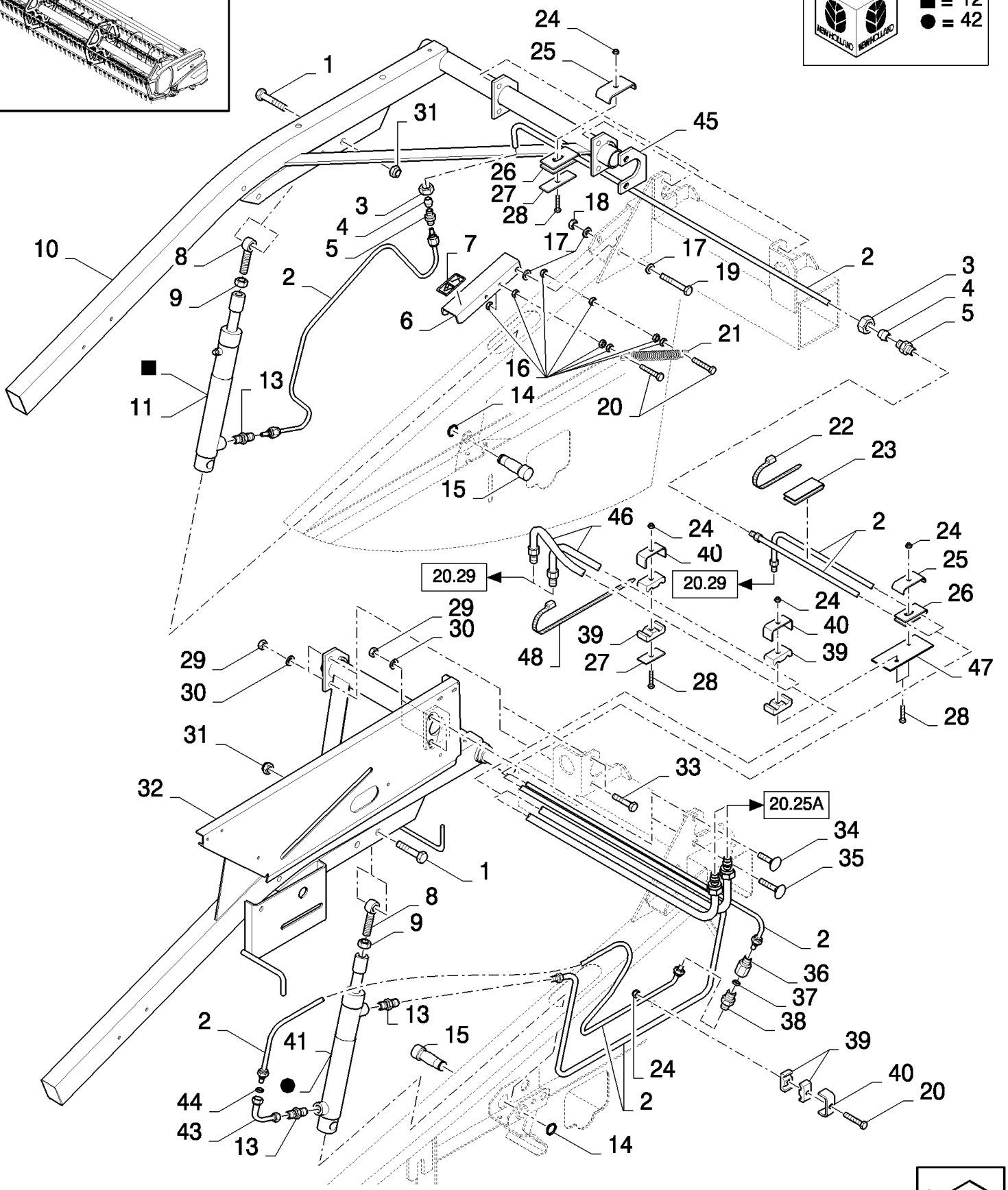

20.32(01) REEL SUPPORTS AND HYDRAULIC VERTICAL ADJUSTMENT, FOR 17 FT TO 30 FT ONLY

ссылка	Номер детали	Кол-во	Описание
1	120092	2	Винт , Hex, M16 x 70, 8.8,
2	NS	AR	Не обслуживается , Pipe, D=8MM, SEE FIGURE 20.99
3	335135	2	Гайка ,
4	335136	2	Манжета ,
5	335172	2	Патрубок ,
6	84042283	2	КРОНШТЕЙН, , FOR HIGH-CAPACITY ONLY
6	84448342	1	Суппорт , , FOR EXTRA-CAPACITY ONLY, BSN C705
6	84455726	1	Суппорт , , FOR EXTRA-CAPACITY ONLY, ASN D706
7	84068808	2	Пиктограмма ,
8	80447598	2	БОЛТ С ПРОУШИНОЙ, , FOR HIGH-CAPACITY ONLY
8	80447598	2	БОЛТ С ПРОУШИНОЙ, , FOR EXTRA-CAPACITY ONLY, BSN C751
8	354131	2	БОЛТ, , FOR EXTRA-CAPACITY ONLY, ASN D752
9	100095	2	Гайка , Thin, M16 x 2, Cl 04,
10	84320897	1	РЫЧАГ, , FOR HIGH-CAPACITY ONLY
10	84448327	1	РЫЧАГ, , FOR EXTRA-CAPACITY ONLY
11	84058301	1	Гидравлический цилиндр , (12), FOR HIGH-CAPACITY ONLY, BSN C619
11	84814270	1	Гидравлический цилиндр , (12), FOR HIGH-CAPACITY ONLY, ASN D620
11	84448156	1	Гидравлический цилиндр , (12), FOR EXTRA-CAPACITY ONLY
12	84026009	1	Комплект уплотнительных колец ,
13	386215	3	Патрубок ,
14	370024	2	Стопорное кольцо , M20, Ext,
15	9514196	2	Штифт ,
16	15896221	16	Гайка , M6, Cl 10,
17	378244	6	Плоская шайба , M10,
18	100037	2	Гайка , M10 x 1.5, Cl 8,
19	120074	2	БОЛТ, Hex, M10 x 90, 8.8,
20	120102	5	Винт , Hex, M6 x 40, 8.8, Full Thd,
21	326307	2	Пружина ,
22	86566989	AR	Многожильный плоский шлейф ,
23	441584	AR	Уплотнительное кольцо ,
24	353308	3	Гайка , M6 x 1, Cl 8,
25	330024	2	Зажим ,
26	360858	2	Ограждение ,
27	434103	AR	Пластина ,
28	43117	AR	БОЛТ, Hex, M6 x 30, 8.8,
29	9706685	8	Гайка , M12, Cl 8,
30	140046	8	Плоская шайба , Belleville, M12,
31	86000441	2	Гайка , M16 x 2, Cl 8,
32	84334903	1	РЫЧАГ, , FOR 30FT ONLY, FOR HIGH-CAPACITY ONLY
32	84334944	1	РЫЧАГ, , FOR HIGH-CAPACITY ONLY, FOR 17 TO 24FT ONLY
32	84448306	1	РЫЧАГ, , FOR EXTRA-CAPACITY ONLY
33	9706687	4	Винт , Hex, M12 x 30, 8.8,
34	334682	2	БОЛТ, С КВАДРАТНЫМ ПОДГОЛОВКОМ, Short NK, M12 x 50, Cl8.8, Full Thd,
35	328754	2	БОЛТ, С КВАДРАТНЫМ ПОДГОЛОВКОМ, Short NK, M12 x 40, Cl8.8, Full Thd,
36	84014644	1	Патрубок , , FOR 30FT ONLY

20.32(01) REEL SUPPORTS AND HYDRAULIC VERTICAL ADJUSTMENT, FOR 17 FT TO 30 FT ONLY

ссылка	Номер детали	Кол-во	Описание
37	84043754	1	Жиклер , , FOR 30FT ONLY
38	386215	1	Патрубок , , FOR 30FT ONLY
39	430356	AR	Зажим ,
40	84814948	AR	Суппорт ,
41	84058302	1	Гидравлический цилиндр , (42), FOR HIGH-CAPACITY ONLY, BSN C619
41	84814268	1	Гидравлический цилиндр , (42), FOR HIGH-CAPACITY ONLY, ASN D620
41	84447916	1	Гидравлический цилиндр , (42), FOR EXTRA-CAPACITY ONLY
42	84023914	1	Комплект уплотнительных колец ,
43	418283	1	Колено ,
44	350657	1	Жиклерный клапан , , FOR 17 TO 24FT ONLY
45	84435543	2	Пластина ,
46	NS	AR	Не обслуживается , PIPE, D=16MM, FOR EXTRA-CAPACITY ONLY, SEE FIGURE 20.99
47	84439699	1	КРОНШТЕЙН, , FOR EXTRA-CAPACITY ONLY
48	84011664	AR	Зажим , , FOR EXTRA-CAPACITY ONLY

20.33(01) REEL SUPPORTS AND HYDRAULIC VERTICAL ADJUSTMENT, FOR 12 FT TO 15 FT ONLY

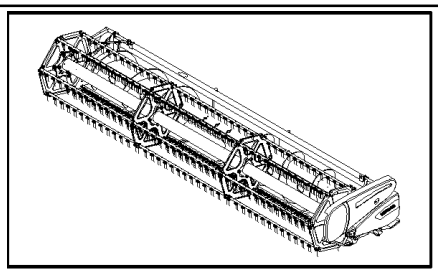

KIT ■ = 8

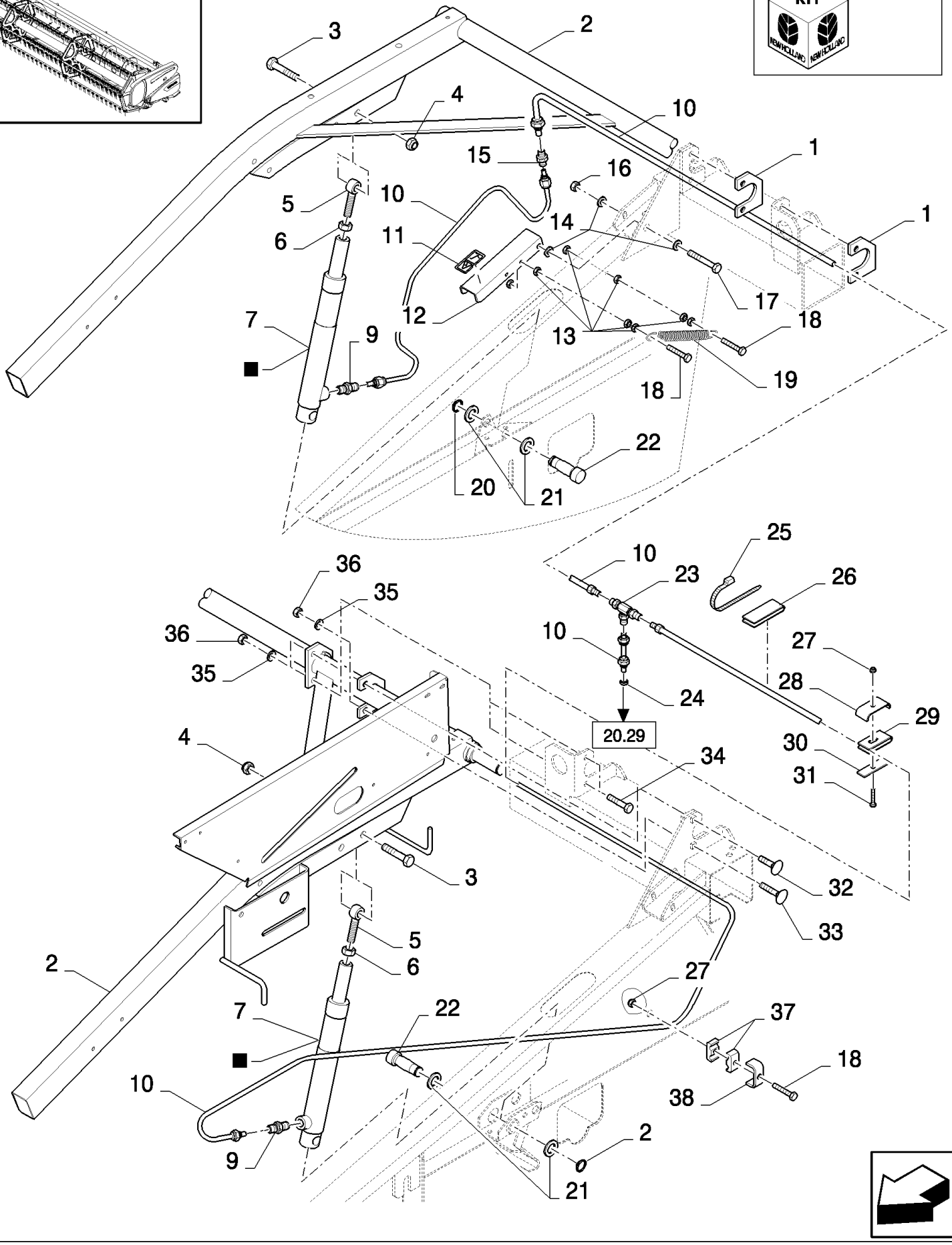

20.33(01) REEL SUPPORTS AND HYDRAULIC VERTICAL ADJUSTMENT, FOR 12 FT TO 15 FT ONLY

ссылка	Номер детали	Кол-во	Описание
1	84435543	3	Пластина ,
2	84435595	1	РЫЧАГ, , FOR 12FT ONLY
2	84435594	1	РЫЧАГ, , FOR 13FT ONLY
2	84435593	1	РЫЧАГ, , FOR 15FT ONLY
3	120092	2	Винт , Hex, M16 x 70, 8.8,
4	86000441	2	Гайка , M16 x 2, Cl 8,
5	80447598	2	БОЛТ С ПРОУШИНОЙ,
6	100095	2	Гайка , Thin, M16 x 2, Cl 04,
7	84435484	2	Гидравлический цилиндр , (8), BSN C619
7	84440632	2	Гидравлический цилиндр , (8), ASN D620
8	84026216	2	Комплект уплотнительных колец ,
9	386215	2	Патрубок ,
10	NS	AR	Не обслуживается , PIPE, D=8MM, SEE FIGURE 20.99
11	84068808	2	Пиктограмма ,
12	84042283	2	КРОНШТЕЙН,
13	15896221	16	Гайка , M6, Cl 10,
14	378244	6	Плоская шайба , M10,
15	335172	1	Патрубок ,
16	100037	2	Гайка , M10 x 1.5, Cl 8,
17	120074	2	БОЛТ, Hex, M10 x 90, 8.8,
18	120102	5	Винт , Hex, M6 x 40, 8.8, Full Thd,
19	326307	2	Пружина ,
20	370024	2	Стопорное кольцо , M20, Ext,
21	140021	4	Плоская шайба , M20 x 37 x 3,
22	9514196	2	Штифт ,
23	379430	1	Тройниковое соединение ,
24	365947	1	Жиклер ,
25	86566989	3	Многожильный плоский шлейф ,
26	441584	3	Уплотнительное кольцо ,
27	353308	3	Гайка , M6 x 1, Cl 8,
28	330024	2	Зажим ,
29	360858	2	Ограждение ,
30	434103	2	Пластина ,
31	43117	2	БОЛТ, Hex, M6 x 30, 8.8,
32	328754	2	БОЛТ, С КВАДРАТНЫМ ПОДГОЛОВКОМ, Short NK, M12 x 40, Cl8.8, Full Thd,
33	334682	2	БОЛТ, С КВАДРАТНЫМ ПОДГОЛОВКОМ, Short NK, M12 x 50, Cl8.8, Full Thd,
34	9706687	4	Винт , Hex, M12 x 30, 8.8,
35	140046	8	Плоская шайба , Belleville, M12,
36	9706685	8	Гайка , M12, Cl 8,
37	430356	2	Зажим ,
38	431942	1	Суппорт , Hex Hd, #10-32 x 1/2",

20.34(01) ADJUSTABLE DIVIDERS - C835

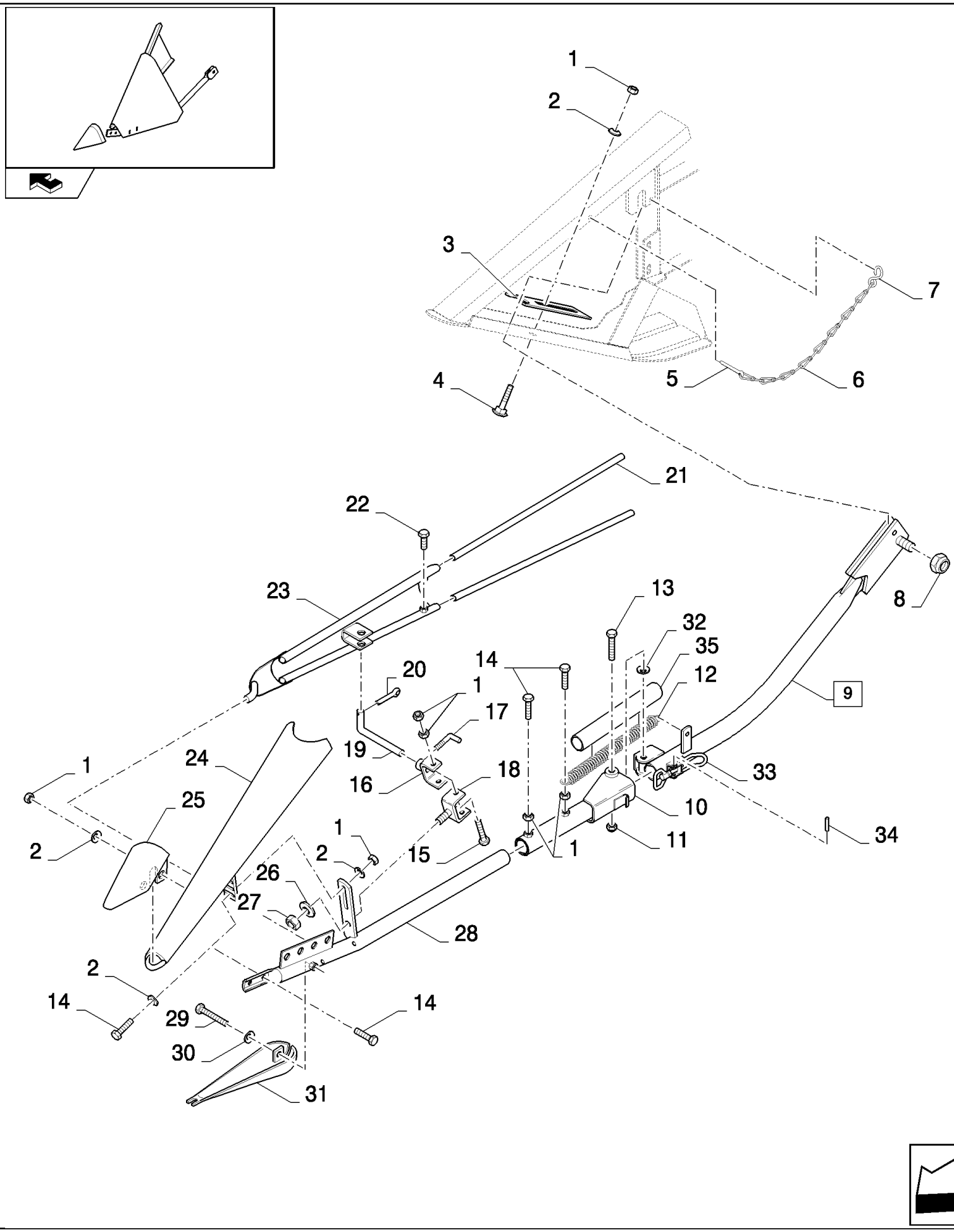

20.34(01) ADJUSTABLE DIVIDERS - C835

ссылка	Номер детали	Кол-во	Описание
1	100016	22	Гайка , M10, Cl 8,
2	140045	14	Пружинная шайба , Belleville, M10,
3	916898	2	Регулировочная пластинка ,
4	86512446	2	БОЛТ, С КВАДРАТНЫМ ПОДГОЛОВКОМ, Short NK, M10 x 30, Cl8.8, Full Thd,
5	130007	2	Шплинт , M4 x 25,
6	230109	2	Цепь ,
7	323239	2	Крюк ,
8	9672396	2	Контргайка , M20
9	84334090	1	Трубка , LH (33)
9	84334091	1	Трубка , RH (33)
10	84334094	1	Трубка , LH
10	84334093	1	Трубка , RH
11	100038	2	Гайка , M12 x 1.75, Cl 8,
12	180039	2	Пружина ,
13	86508581	2	БОЛТ, Hex, M12 x 90, 8.8,
14	43140	12	БОЛТ, Hex, M10 x 30, 8.8, Full Thd,
15	9706704	4	БОЛТ, Hex, M10 x 35, 8.8, Full Thd,
16	338927	2	Суппорт ,
17	331887	2	Рукоятка с защелкой ,
18	482917	2	Шарнир ,
19	338939	2	Регулировочный стержень ,
20	412685	2	Шплинт , M4 x 32,
21	332224	4	Удлинитель ,
22	300383	4	БОЛТ, Hex, M10 x 16, 8.8, Full Thd,
23	338937	2	Отражатель ,
24	338923	2	Делитель ,
25	338925	2	Носок делителя ,
26	140048	2	Пружинная шайба , Belleville, M16,
27	100020	2	Гайка , M16, Cl 8,
28	338929	1	TUBE, RIGID, LH
28	338928	1	TUBE, RIGID, RH
29	43130	2	БОЛТ, Hex, M8 x 50, 8.8,
30	322358	2	Пружинная шайба , Belleville, M8,
31	338948	2	Носок делителя ,
32	140018	2	Плоская шайба , M12 x 24 x 2.5,
33	84043033	2	Зажим , M8
33	84441574	2	Зажим , M10
34	9832679	2	Шплинт ,
35	84455624	2	Труба пластикорезиновая ,

20.34(02) ADJUSTABLE DIVIDERS - D836

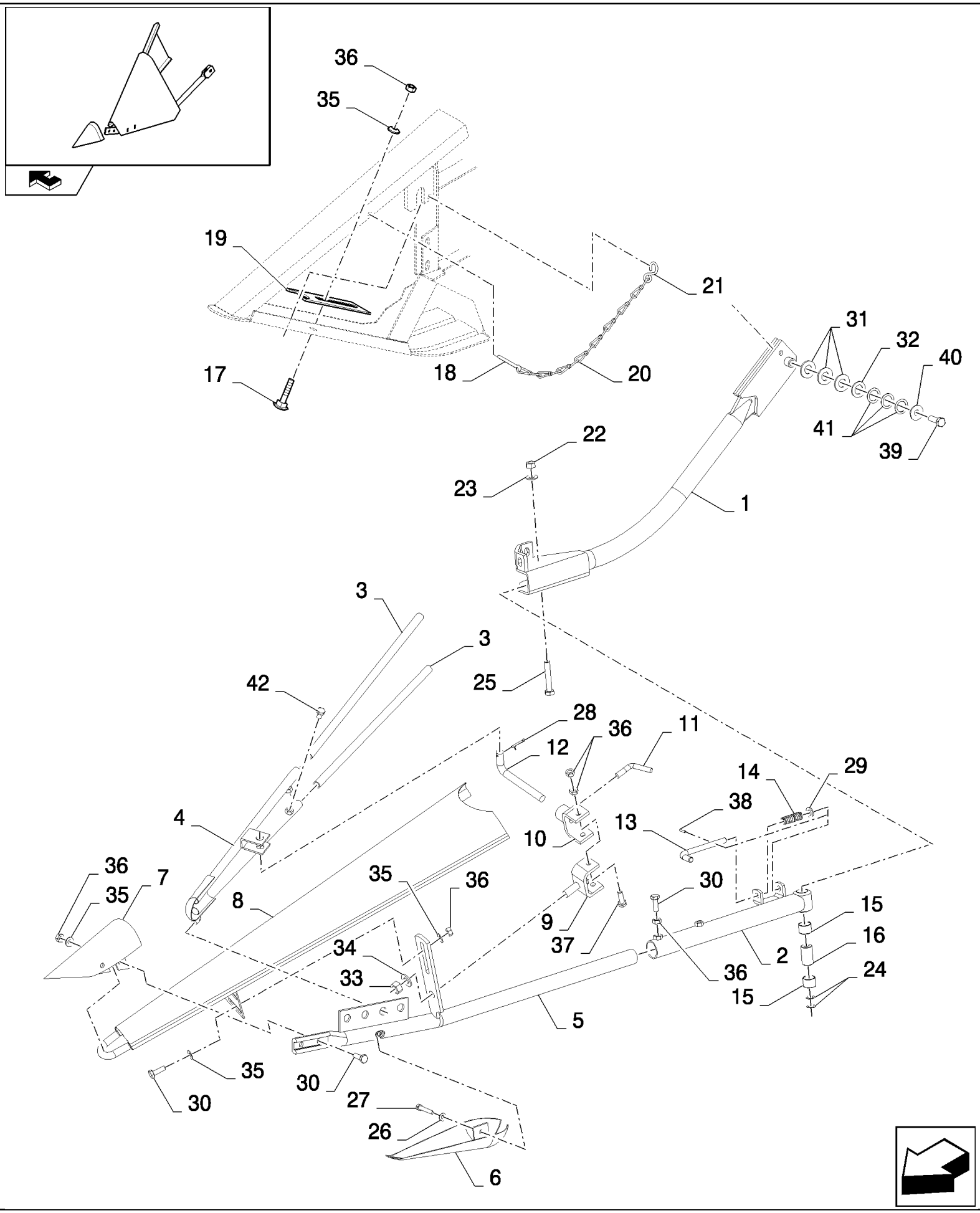

20.34(02) ADJUSTABLE DIVIDERS - D836

ссылка	Номер детали	Кол-во	Описание
1	84456182	1	Трубка , RH
1	84456175	1	Трубка , LH
2	84456178	2	Трубка ,
3	332224	4	Удлинитель ,
4	338937	2	Отражатель ,
5	338928	1	TUBE, RIGID, RH
5	338929	1	TUBE, RIGID, LH
6	338948	2	Носок делителя ,
7	338925	2	Носок делителя ,
8	338923	2	Делитель ,
9	482917	2	Шарнир ,
10	338927	2	Суппорт ,
11	331887	2	Рукоятка с защелкой ,
12	338939	2	Регулировочный стержень ,
13	84456187	2	Штифт ,
14	918027	2	Пружина ,
15	84057311	4	SLEEVE,
16	87344389	2	ВТУЛКА,
17	86512446	2	БОЛТ, С КВАДРАТНЫМ ПОДГОЛОВКОМ, Short NK, M10 x 30, Cl8.8, Full Thd,
18	130007	2	Шплинт , M4 x 25,
19	916898	2	Регулировочная пластинка ,
20	230109	2	Цепь ,
21	323239	2	Крюк ,
22	9706685	2	Гайка , M12, Cl 8,
23	140046	2	Плоская шайба , Belleville, M12,
24	432651	4	Плоская шайба ,
25	9706717	2	БОЛТ, Hex, M12 x 70, 8.8, Full Thd,
26	322358	2	Пружинная шайба , Belleville, M8,
27	43130	2	БОЛТ, Hex, M8 x 50, 8.8,
28	412685	2	Шплинт , M4 x 32,
29	140018	2	Плоская шайба , M12 x 24 x 2.5,
30	43140	12	БОЛТ, Hex, M10 x 30, 8.8, Full Thd,
31	322359	6	Пружинная шайба , Belleville, M20,
32	140021	2	Плоская шайба , M20 x 37 x 3,
33	100020	2	Гайка , M16, Cl 8,
34	140048	2	Пружинная шайба , Belleville, M16,
35	140045	14	Пружинная шайба , Belleville, M10,
36	100016	22	Гайка , M10, Cl 8,
37	9706704	4	БОЛТ, Hex, M10 x 35, 8.8, Full Thd,
38	84818468	2	Шплинт ,
39	300389	2	БОЛТ, Hex, M12 x 35, 8.8, Full Thd,
40	84437225	2	Плоская шайба ,
41	419854	6	Плоская шайба ,
42	300383	4	БОЛТ, Hex, M10 x 16, 8.8, Full Thd,

20.35(01) SHORT DIVIDERS

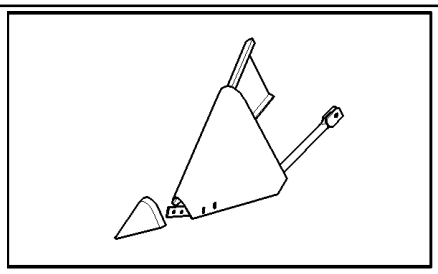

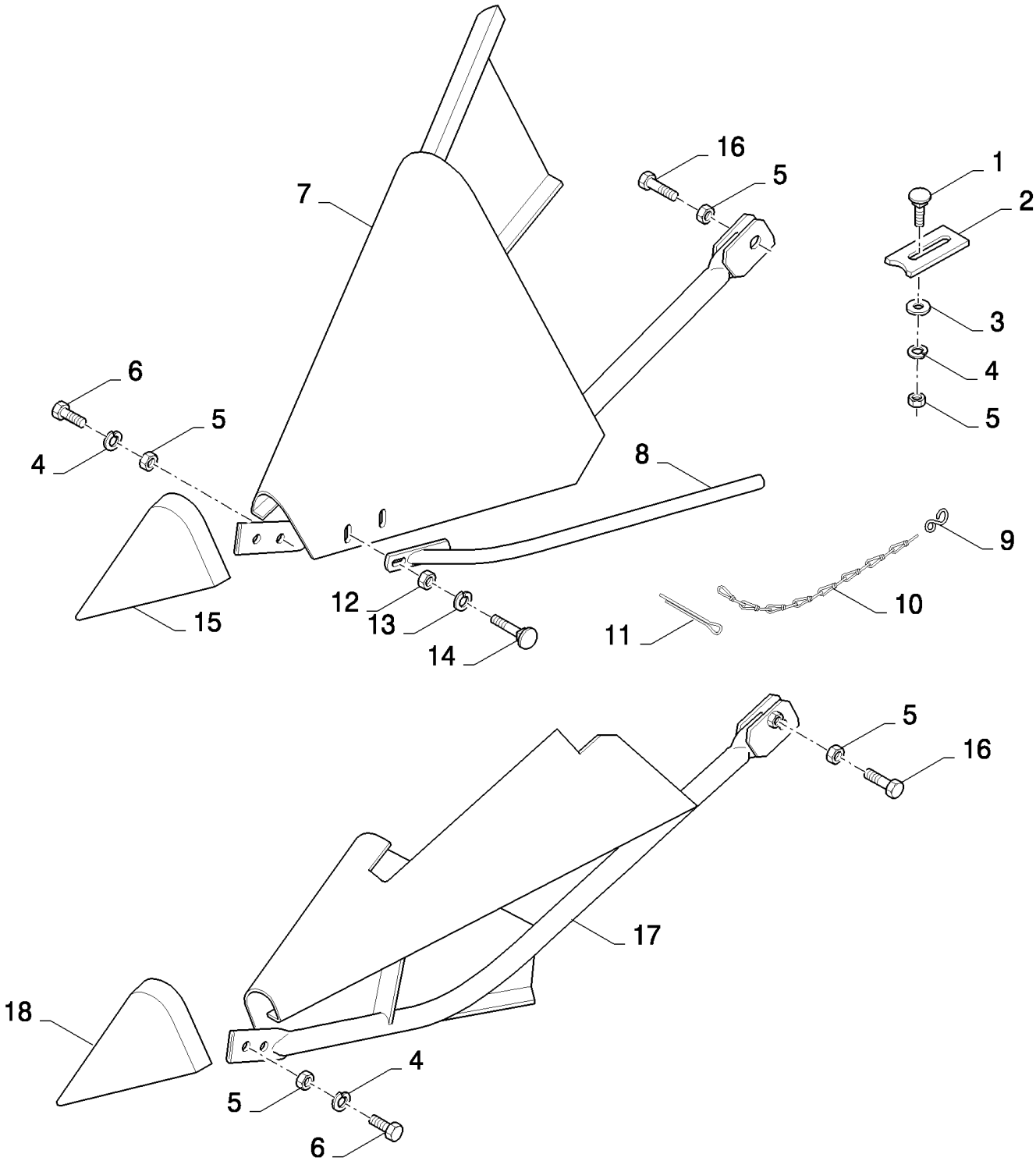

20.35(01) SHORT DIVIDERS

ссылка	Номер детали	Кол-во	Описание
1	338949	2	БОЛТ, С КВАДРАТНЫМ ПОДГОЛОВКОМ, Short NK, M10 x 25, Cl8.8, Full Thd,
2	916898	2	Регулировочная пластинка ,
3	140042	2	Плоская шайба , M10 x 34 x 3,
4	140045	6	Пружинная шайба , Belleville, M10,
5	100016	8	Гайка , M10, Cl 8,
6	11106231	4	БОЛТ, Hex, M10 x 25, 10.9, Full Thd,
7	922441	1	Делитель , RH
8	356755	1	Направляющая ,
9	323239	2	Крюк ,
10	230109	2	Цепь ,
11	130007	2	Шплинт , M4 x 25,
12	89706690	2	Гайка , M8, Cl 8,
13	322358	2	Пружинная шайба , Belleville, M8,
14	308761	2	БОЛТ, С КВАДРАТНЫМ ПОДГОЛОВКОМ, Short NK, M8 x 25, Cl8.8, Full Thd,
15	331975	1	Носок делителя , RH
16	43140	4	БОЛТ, Hex, M10 x 30, 8.8, Full Thd,
17	922440	1	Делитель , LH
18	335586	1	Носок делителя , LH

20.36(01) SHORT DIVIDERS, FIXED

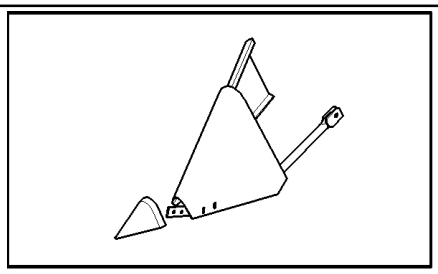

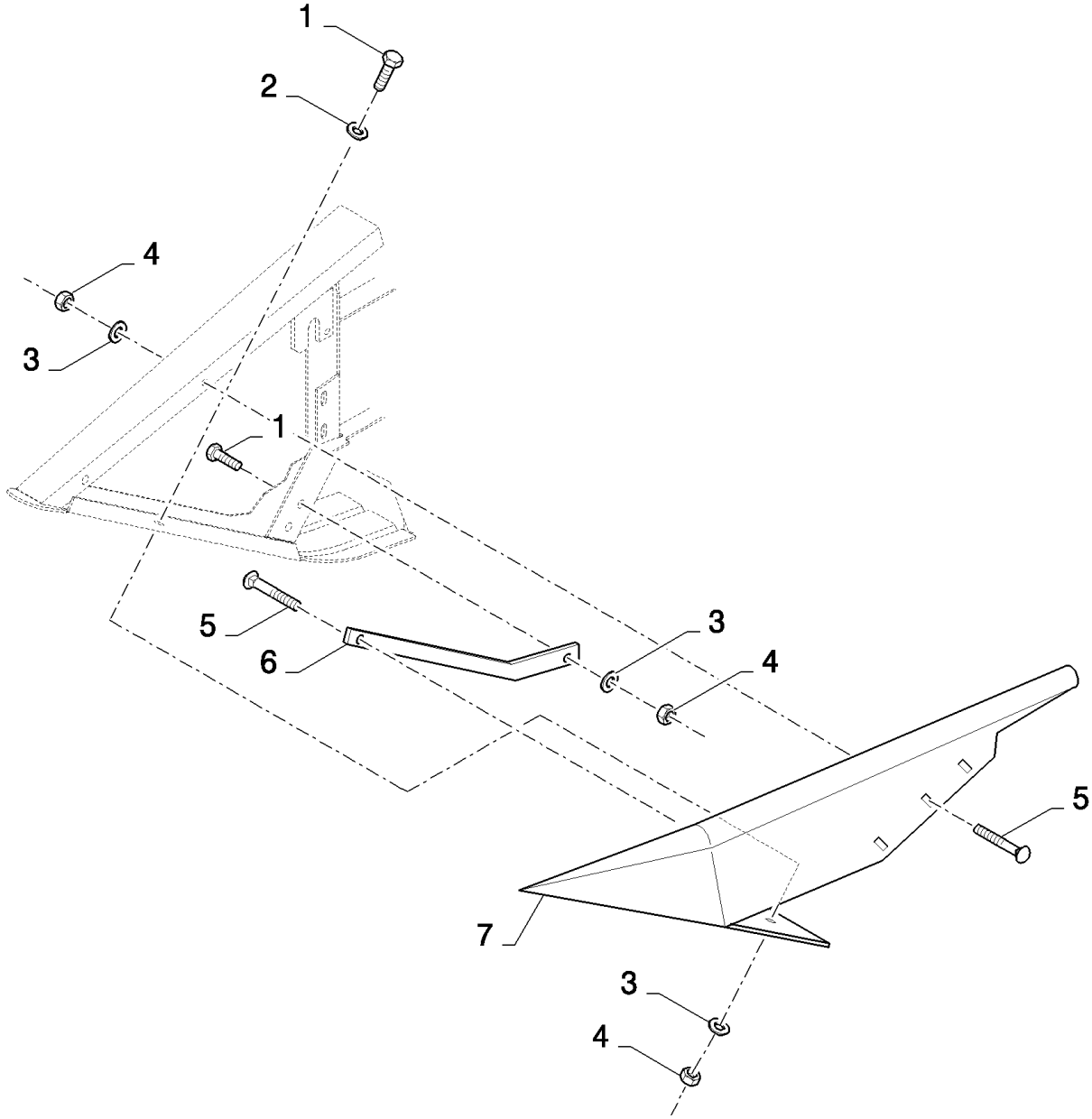

20.36(01) SHORT DIVIDERS, FIXED

ссылка	Номер детали	Кол-во	Описание
1	120104	5	Винт , Hex, M8 x 20, 8.8,
2	378243	4	Плоская шайба , M8,
3	322358	12	Пружинная шайба , Belleville, M8,
4	89706690	12	Гайка , M8, Cl 8,
5	86507486	7	БОЛТ, С КВАДРАТНЫМ ПОДГОЛОВКОМ, Short NK, M8 x 20, Cl8.8, Full Thd,
6	84989111	1	Направляющая ,
7	84037592	1	Носок делителя , LH
7	84037593	1	Носок делителя , RH

20.38(01) CROP LIFTER

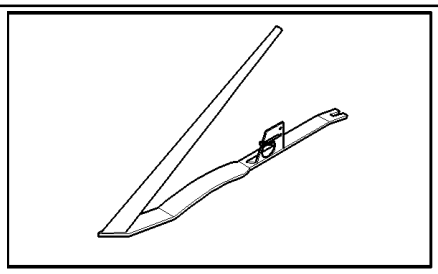

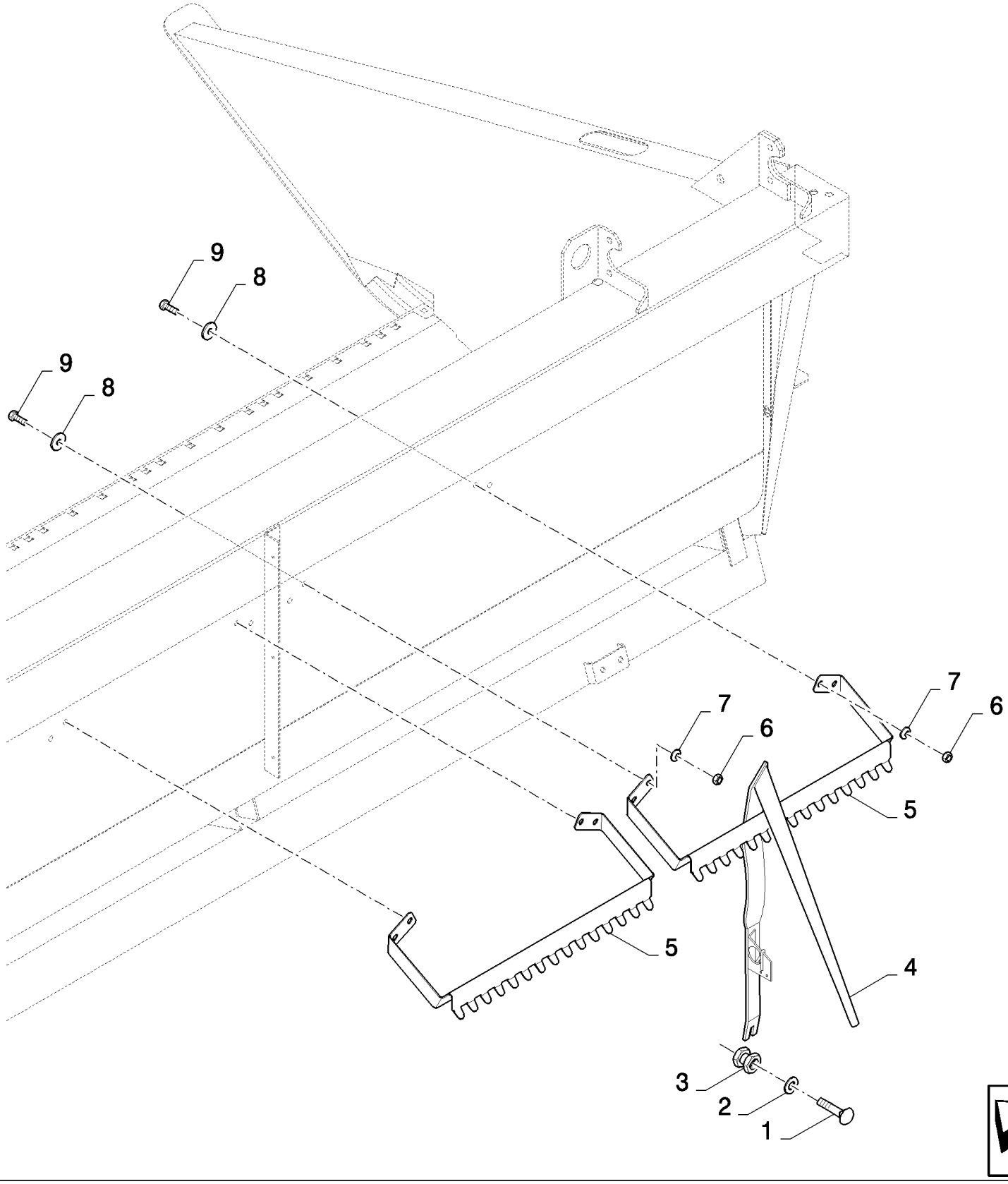

HIGH-CAPACITY GRAIN HEADER (1/02-) - Headers

20.38(01) CROP LIFTER

ссылка	Номер детали	Кол-во	Описание
1	374892	1	БОЛТ, С КВАДРАТНЫМ ПОДГОЛОВКОМ, Short NK, M10 x 40, Cl8.8, Full Thd,
2	140045	1	Пружинная шайба , Belleville, M10,
3	89514326	1	Гайка ,
4	89815614	1	Лифтер ,
5	84437894	1	Суппорт ,
6	100016	4	Гайка , M10, Cl 8,
7	140045	4	Пружинная шайба , Belleville, M10,
8	140042	4	Плоская шайба , M10 x 34 x 3,
9	43138	4	Винт , Hex, M10 x 20, 8.8, Full Thd,

20.99(01) TUBE CLAMPS AND HYDRAULIC TUBES

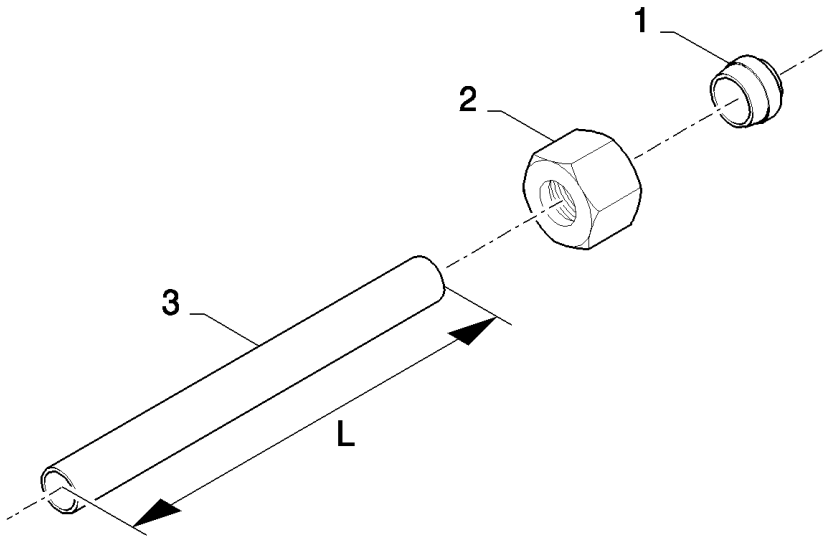

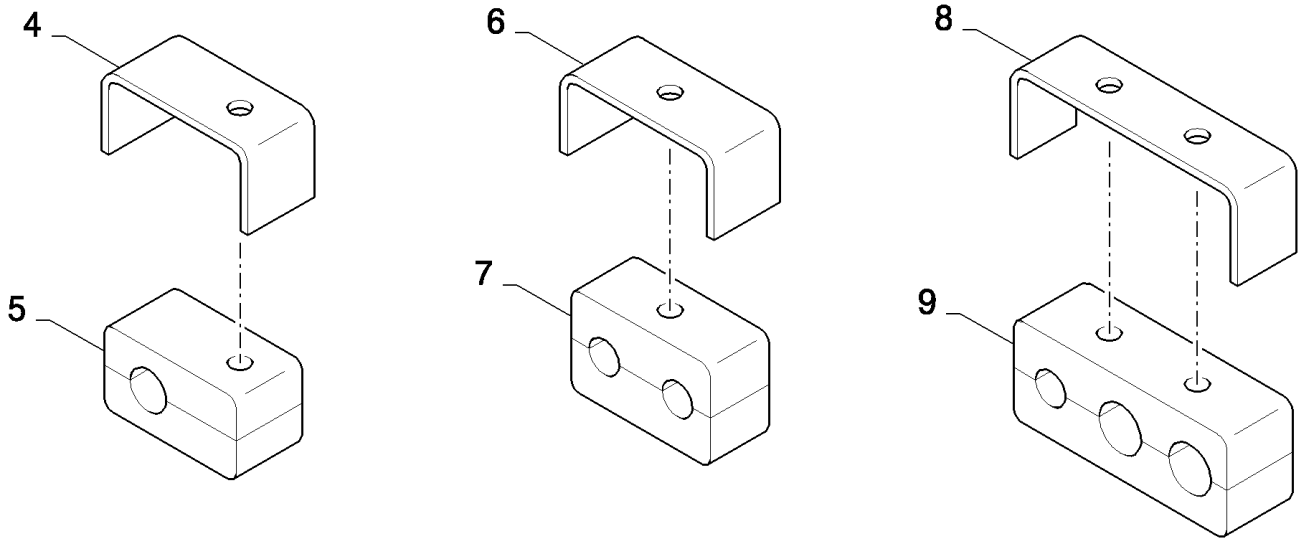

20.99(01) TUBE CLAMPS AND HYDRAULIC TUBES

ссылка	Номер детали	Кол-во	Описание
1	335136	AR	Манжета , DIA.:8MM
1	150014	AR	Манжета , DIA.:10MM
1	150015	AR	Манжета , DIA.:12MM
1	335169	AR	Манжета , DIA.:16MM
1	335168	AR	Манжета , DIA.:18MM
1	412528	AR	Манжета , DIA.:28MM
2	335135	AR	Гайка , DIA.:8MM
2	86548975	AR	Гайка , DIA.:10MM
2	86548976	AR	Гайка , DIA.:12MM
2	335171	AR	Гайка , DIA.:16MM
2	335170	AR	Гайка , DIA.:18MM
2	412527	AR	Гайка , DIA.:28MM
3	371540	AR	TUBE, RIGID, DIA.:8MM,L:2M
3	371539	AR	TUBE, RIGID, DIA.:10MM,L:2M
3	9513719	AR	TUBE, RIGID, DIA.:12MM,L:2M
3	371536	AR	TUBE, RIGID, DIA.:16MM,L:2M
3	371534	AR	TUBE, RIGID, DIA.:18MM,L:2M
3	9811333	AR	TUBE, RIGID, DIA.:28MM,L:2M
3	75931	AR	TUBE, RIGID, DIA.:3/8",L:48"
3	75932	AR	TUBE, RIGID, DIA.:1/2",L:48"
3	75933	AR	TUBE, RIGID, DIA.:5/8",L:48"
3	75934	AR	TUBE, RIGID, DIA.:3/4",L:48"
4	433101	AR	Суппорт , 8-10MM
4	442340	AR	Суппорт , 12MM
4	433100	AR	Суппорт , 16MM-3/4"
4	743318	AR	Суппорт , 28MM
5	433008	AR	Зажим , 8-12MM
5	433007	AR	Зажим , 16MM-3/4"
5	457546	AR	Зажим , 28MM
6	431941	AR	Суппорт , 8-12MM
6	431942	AR	Суппорт , Hex Hd, #10-32 x 1/2", 16MM-3/4"
6	743320	AR	Суппорт , 28MM
7	430357	AR	Зажим , 8-12MM
7	430356	AR	Зажим , 16MM-3/4"
7	457547	AR	Зажим , 28MM
8	455534	AR	Суппорт ,
9	455533	AR	Зажим ,